CORDLESS DRILL/DRIVER

2499 (F0152499 . .)
2599 (F0152599 . .)
2699 (F0152699 . .)

ME77

GB	INSTRUCTIONS	page 7
F	INSTRUCTIONS	page 9
D	HINWEISE	Seite 13
NL	INSTRUCTIES	bladz. 16
S	INSTRUKTIONER	sida 19
DK	INSTRUKTION	side 22
N	ANVISNING	side 25
FIN	OHJEET	sivu 27
E	INSTRUCCIONES	pág. 30
P	INSTRUÇÕES	pág. 33
I	ISTRUZIONI	pag. 36
H	LEÍRÁS	oldal 39
CZ	POKYNY	strana 43
TR	KILAVUZ	sayfa 45
PL	INSTRUKCJA	strona 48
RU	ИНСТРУКЦИИ	страница 51
UA	ІНСТРУКЦІЯ	страница 55
GR	ΟΔΗΓΙΕΣ	σελιδα 58
RO	INSTRUCŢIUNI	pagina 62
BG	УКАЗАНИЕ	страница 65
SK	POKYNY	strana 69
HR	UPUTE	stranica 72
SCG	UPUTSTVA	stranica 74
SLO	NAVODILA	stran 77
EST	KASUTUSJUHEND	lehekülg 80
LV	INSTRUKCIJA	lappuse 83
LT	INSTRUKCIJA	puslapis 86

www.skileurope.com

SKIL Europe BV - Konijnenberg 60
4825 BD Breda - The Netherlands

10/05

2610395134

(1)

2499	2599	2699
12 V 1,5 kg	14,4 V 1,6 kg	18 V 1,7 kg
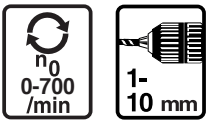	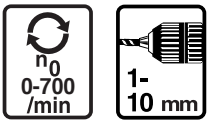	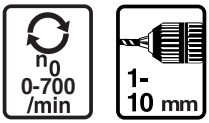
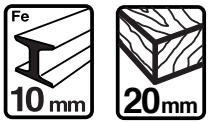		
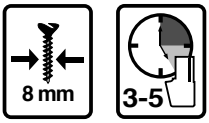	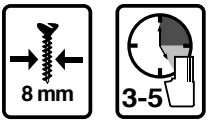	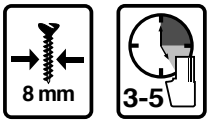

ACCESSORIES — SKIL nr.

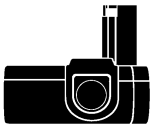

Battery 12 V (2499)	1,3 Ah	NiCad	2610389464
	1,7 Ah	NiCad	2610389465
	1,8 Ah	NiMH	2610388963
Battery 14,4 V (2599)	1,3 Ah	NiCad	2610389467
	1,7 Ah	NiCad	2610389468
	1,8 Ah	NiMH	2610388964
Battery 18 V (2699)	1,3 Ah	NiCad	2610389470
	1,7 Ah	NiCad	2610389471
	1,8 Ah	NiMH	2610388965

2

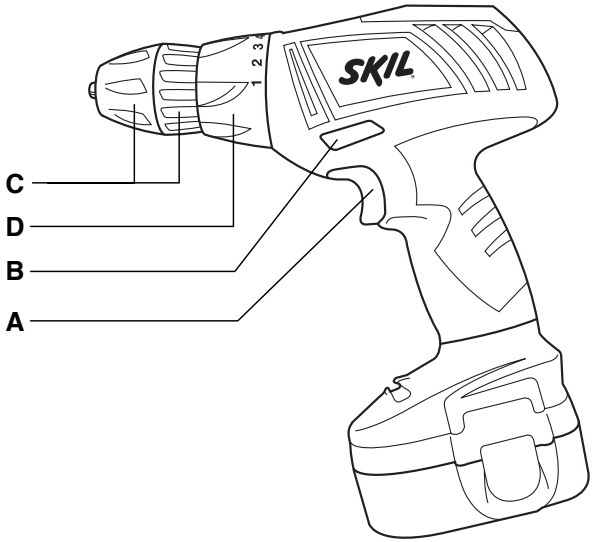

3

4

5

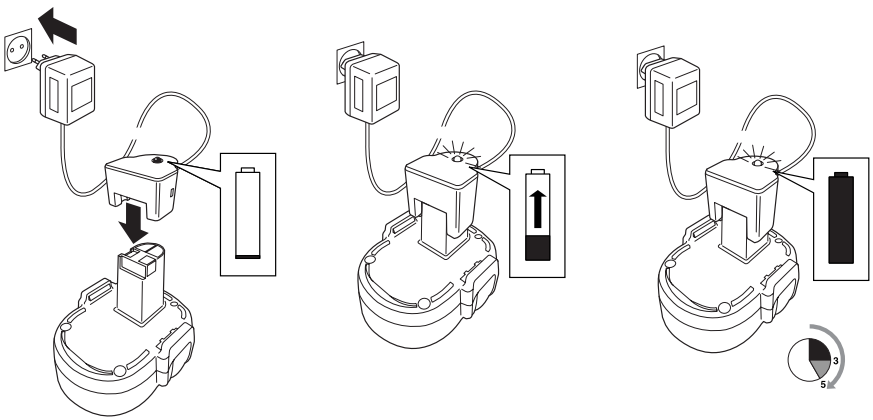

6

Cd

7

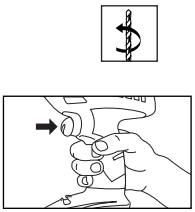

8

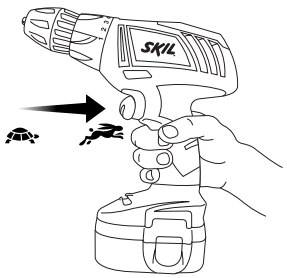

9

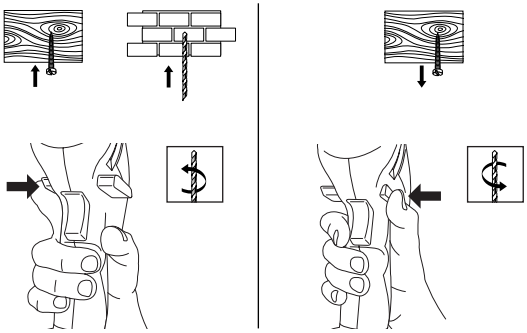

10

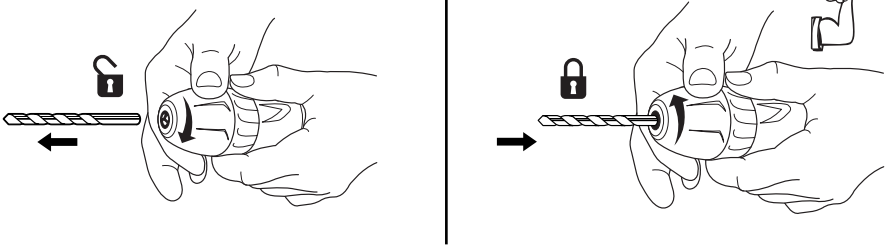

11

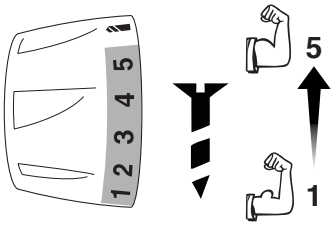

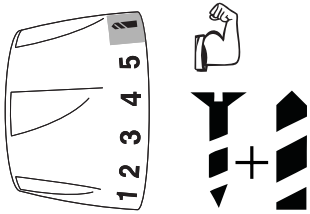

12

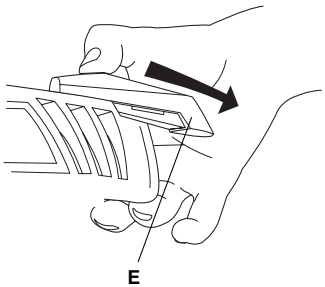

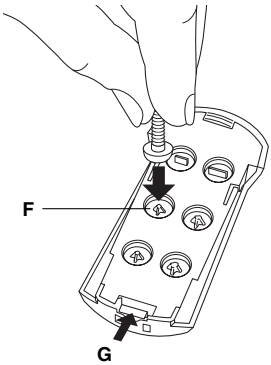

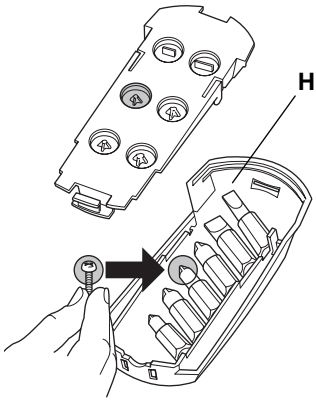

13

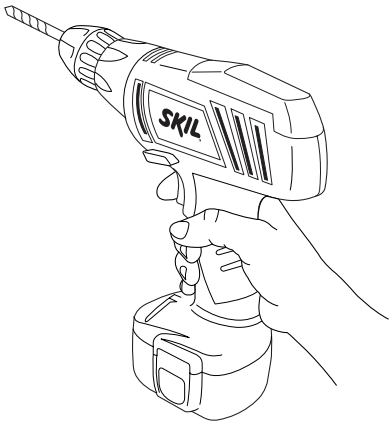

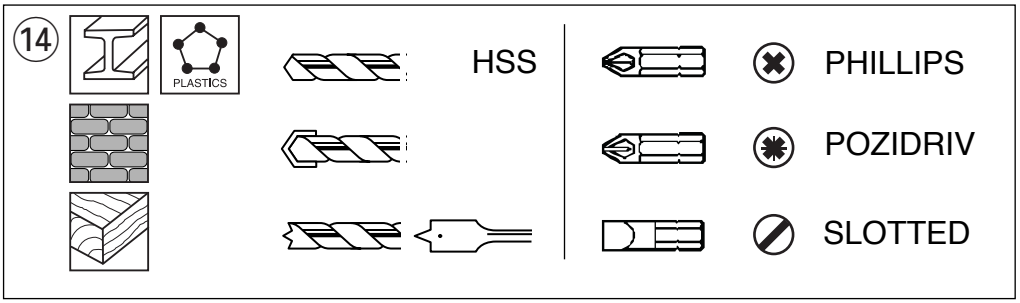
14
PLASTICS
HSS
PHILLIPS
POZIDRIV
SLOTTED

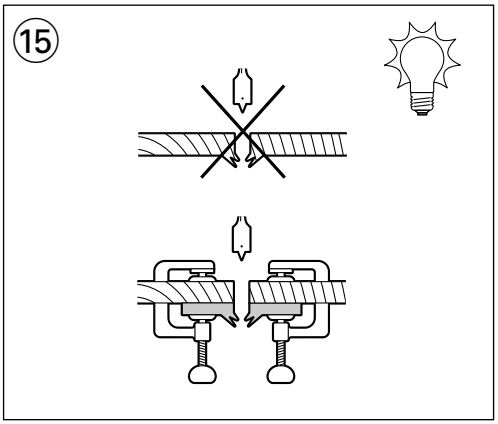
15

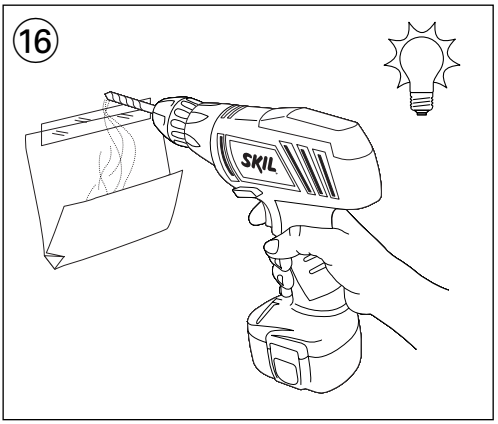
16
SKIL

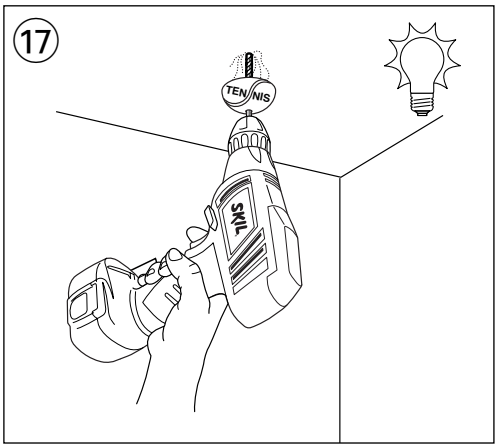
17
TEN
NIS
SKIL

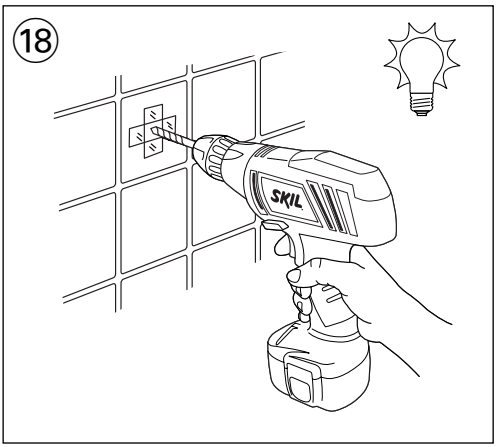
18
SKIL

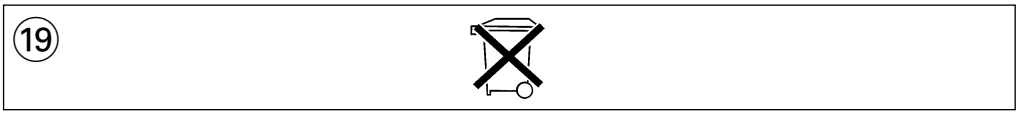
19

- **Ne pas jetez les outils électriques, les accessoires et l'emballage dans les ordures ménagères** (pour les pays européens uniquement)
  - conformément à la directive européenne 2002/96/EG relative aux déchets d'équipements électriques ou électroniques, et à sa transposition dans la législation nationale, les outils électriques usés doivent être collectés à part et être soumis à un recyclage respectueux de l'environnement
  - le symbole ⑲ vous en souvient quand la nécessité du débarras se présente

D

Akku-Bohrschrauber 2499/2599/2699

EINLEITUNG

- Dieses Werkzeug ist bestimmt zum Bohren in Holz, Metall, Ziegel, Gestein, Keramik und Kunststoff; Werkzeuge mit elektronischer Drehzahlregulierung und Rechts-/ Linkslauf sind auch geeignet zum Schrauben und Gewindeschneiden
- Bitte diese Bedienungsanleitung sorgfältig lesen und aufbewahren ③

TECHNISCHE DATEN ①

WERKZEUG-ELEMENTE ②

A Schalter zum Ein-Aus-Schalten und zur Drehzahlregulierung
B Schalter zum Umschalten der Drehrichtung
C Schnellspann-Bohrfutter
D Ring zur Drehmoment-Kontrolle

SICHERHEIT

ALLGEMEINE SICHERHEITSHINWEISE

ACHTUNG! Sämtliche Anweisungen sind zu lesen. Fehler bei der Einhaltung der nachstehend aufgeführten Anweisungen können elektrischen Schlag, Brand und/oder schwere Verletzungen verursachen. Der nachfolgend verwendete Begriff "Elektrowerkzeug" bezieht sich auf netzbetriebene Elektrowerkzeuge (mit Netzkabel) und auf akkubetriebene Elektrowerkzeuge (ohne Netzkabel).

1) ARBEITSPLATZ

a) **Halten Sie Ihren Arbeitsbereich sauber und aufgeräumt.** Unordnung und unbeleuchtete Arbeitsbereiche können zu Unfällen führen.

b) **Arbeiten Sie mit dem Gerät nicht in explosionsgefährdeter Umgebung, in der sich brennbare Flüssigkeiten, Gase oder Stäube befinden.** Elektrowerkzeuge erzeugen Funken, die den Staub oder die Dämpfe entzünden können.

c) **Halten Sie Kinder und andere Personen während der Benutzung des Elektrowerkzeugs fern.** Bei Ablenkung können Sie die Kontrolle über das Gerät verlieren.

2) ELEKTRISCHE SICHERHEIT

a) **Der Anschlussstecker des Gerätes muss in die Steckdose passen. Der Stecker darf in keiner Weise verändert werden. Verwenden Sie keine Adapterstecker gemeinsam mit schutzgeerdeten Geräten.** Unveränderte Stecker und passende Steckdosen verringern das Risiko eines elektrischen Schlages.

b) **Vermeiden Sie Körperkontakt mit geerdeten Oberflächen, wie von Rohren, Heizungen, Herden und Kühlschränken.** Es besteht ein erhöhtes Risiko durch elektrischen Schlag, wenn Ihr Körper geerdet ist.

c) **Halten Sie das Gerät von Regen oder Nässe fern.** Das Eindringen von Wasser in ein Elektrogerät erhöht das Risiko eines elektrischen Schlages.

d) **Zweckentfremden Sie das Kabel nicht, um das Gerät zu tragen, aufzuhängen oder um den Stecker aus der Steckdose zu ziehen. Halten Sie das Kabel fern von Hitze, Öl, scharfen Kanten oder sich bewegenden Geräteteilen.** Beschädigte oder verwickelte Kabel erhöhen das Risiko eines elektrischen Schlages.

3) SICHERHEIT VON PERSONEN

a) **Seien Sie aufmerksam, achten Sie darauf, was Sie tun, und gehen Sie mit Vernunft an die Arbeit mit einem Elektrowerkzeug. Benutzen Sie das Gerät nicht, wenn Sie müde sind oder unter dem Einfluss von Drogen, Alkohol oder Medikamenten stehen.** Ein Moment der Unachtsamkeit beim Gebrauch des Gerätes kann zu ernsthaften Verletzungen führen.

b) **Tragen Sie persönliche Schutzausrüstung und immer eine Schutzbrille.** Das Tragen persönlicher Schutzausrüstung, wie Staubmaske, rutschfeste Sicherheitsschuhe, Schutzhelm oder Gehörschutz, je nach Art und Einsatz des Elektrowerkzeuges, verringert das Risiko von Verletzungen.

c) **Entfernen Sie Einstellwerkzeuge oder Schraubenschlüssel, bevor Sie das Gerät einschalten.** Ein Werkzeug oder Schlüssel, der sich in einem drehenden Geräteteil befindet, kann zu Verletzungen führen.

d) **Überschätzen Sie sich nicht. Sorgen Sie für einen sicheren Stand und halten Sie jederzeit das Gleichgewicht.** Dadurch können Sie das Gerät in unerwarteten Situationen besser kontrollieren.

e) **Tragen Sie geeignete Kleidung. Tragen Sie keine weite Kleidung oder Schmuck. Halten Sie Haare, Kleidung und Handschuhe fern von sich bewegenden Teilen.** Lockere Kleidung, Schmuck oder lange Haare können von sich bewegenden Teilen erfasst werden.

f) **Wenn Staubabsaug- und -auffangeinrichtungen montiert werden können, vergewissern Sie sich, dass diese angeschlossen sind und richtig verwendet werden.** Das Verwenden dieser Einrichtungen verringert Gefährdungen durch Staub.

4) SORGFÄLTIGER UMGANG UND GEBRAUCH VON ELEKTROWERKZEUGEN

a) **Überlasten Sie das Gerät nicht. Verwenden Sie für Ihre Arbeit das dafür bestimmte Elektrowerkzeug.** Mit dem passenden Elektrowerkzeug arbeiten Sie besser und sicherer im angegebenen Leistungsbereich.

b) **Benutzen Sie kein Elektrowerkzeug, dessen Schalter defekt ist.** Ein Elektrowerkzeug, das sich nicht mehr ein- oder ausschalten lässt, ist gefährlich und muss repariert werden.

c) **Stellen Sie sicher, dass das Gerät ausgeschaltet ist, bevor Sie Geräteeinstellungen vornehmen, Zubehörteile wechseln oder das Gerät weglegen.** Diese Vorsichtsmaßnahme verhindert den unbeabsichtigten Start des Geräts.

d) **Bewahren Sie unbenutzte Elektrowerkzeuge außerhalb der Reichweite von Kindern auf. Lassen Sie Personen das Gerät nicht benutzen, die mit diesem nicht vertraut sind oder diese Anweisungen nicht gelesen haben.** Elektrowerkzeuge sind gefährlich, wenn Sie von unerfahrenen Personen benutzt werden.

e) **Pflegen Sie das Gerät mit Sorgfalt. Kontrollieren Sie, ob bewegliche Geräteteile einwandfrei funktionieren und nicht klemmen, ob Teile gebrochen oder so beschädigt sind, dass die Funktion des Gerätes beeinträchtigt ist. Lassen Sie beschädigte Teile vor dem Einsatz des Geräts reparieren.** Viele Unfälle haben ihre Ursache in schlecht gewarteten Elektrowerkzeugen.

f) **Halten Sie Schneidwerkzeuge scharf und sauber.** Sorgfältig gepflegte Schneidwerkzeuge mit scharfen Schneidkanten verklemmen sich weniger und sind leichter zu führen.

g) **Verwenden Sie Elektrowerkzeug, Zubehör, Einsatzwerkzeuge usw. entsprechend diesen Anweisungen und so, wie es für diesen speziellen Gerätetyp vorgeschrieben ist. Berücksichtigen Sie dabei die Arbeitsbedingungen und die auszuführende Tätigkeit.** Der Gebrauch von Elektrowerkzeugen für andere als die vorgesehenen Anwendungen kann zu gefährlichen Situationen führen.

5) SORGFÄLTIGER UMGANG UND GEBRAUCH VON AKKUGERÄTEN

a) **Stellen Sie sicher, dass das Gerät ausgeschaltet ist, bevor Sie den Akku einsetzen.** Das Einsetzen eines Akkus in ein Elektrowerkzeug, das eingeschaltet ist, kann zu Unfällen führen.

b) **Laden Sie die Akkus nur in Ladegeräten auf, die vom Hersteller empfohlen werden.** Für ein Ladegerät, das für eine bestimmte Art von Akkus geeignet ist, besteht Brandgefahr, wenn es mit anderen Akkus verwendet wird.

c) **Verwenden Sie nur die dafür vorgesehenen Akkus in den Elektrowerkzeugen.** Der Gebrauch von anderen Akkus kann zu Verletzungen und Brandgefahr führen.

d) **Halten Sie den nicht benutzten Akku fern von Büroklammern, Münzen, Schlüsseln, Nägeln, Schrauben oder anderen kleinen Metallgegenständen, die eine Überbrückung der Kontakte verursachen könnten.** Ein Kurzschluss zwischen den Akkukontakten kann Verbrennungen oder Feuer zur Folge haben.

e) **Bei falscher Anwendung kann Flüssigkeit aus dem Akku austreten. Vermeiden Sie den Kontakt damit. Bei zufälligem Kontakt mit Wasser abspülen. Wenn die Flüssigkeit in die Augen kommt, nehmen Sie zusätzlich ärztliche Hilfe in Anspruch.** Austretende Akkuflüssigkeit kann zu Hautreizungen oder Verbrennungen führen.

6) SERVICE

a) **Lassen Sie Ihr Gerät nur von qualifiziertem Fachpersonal und nur mit Original-Ersatzteilen reparieren.** Damit wird sichergestellt, dass die Sicherheit des Geräts erhalten bleibt.

SICHERHEITSHINWEISE FÜR AKKU-BOHRSCHRAUBER

- Vermeiden Sie Beschädigungen durch Schrauben, Nägel und ähnliches an Ihrem Werkstück; entfernen Sie diese vor Arbeitsbeginn
- Stets nachprüfen, daß die Netzspannung mit der auf dem Typenschild des Ladegeräts angegebenen Spannung übereinstimmt (mit 230V oder 240V beschriftete Ladegeräte können auch an 220V betrieben werden)
- Im Falle von atypischem Verhalten oder Fremdgeräuschen schalten Sie das Werkzeug sofort aus oder ziehen Sie den Netzstecker des Ladegeräts aus der Steckdose
- SKIL kann nur dann die einwandfreie Funktion des Werkzeuges zusichern, wenn Original-Zubehör verwendet wird
- Nur Zubehör verwenden, dessen zulässige Drehzahl mindestens so hoch ist wie die höchste Leerlaufdrehzahl des Werkzeuges
- Der Benutzer dieses Werkzeuges sollte älter als 16 Jahre sein
- **Bearbeiten Sie kein asbesthaltiges Material** (Asbest gilt als krebserregend)
- **Treffen Sie Schutzmaßnahmen, wenn beim Arbeiten gesundheitsschädliche, brennbare oder explosive Stäube entstehen können** (manche Stäube gelten als krebserregend); tragen Sie eine Staubschutzmaske und verwenden Sie, wenn anschließbar, eine Staub-/Späneabsaugung
- Vermeiden Sie beim Bohren oder Schrauben die Berührung mit elektrischen Leitungen
- Stellen Sie sicher dass Schalter B ② sich in der mittel-(Schluss-) Position befindet, bevor Sie Werkzeug-einstellungen vornehmen oder Zubehör wechseln, sowie beim Tragen oder Weglegen des Werkzeuges

AUFLADEN/BATTERIEN

- Laden Sie die Batterie ausschließlich durch das mitgelieferte Ladegerät auf
- Die Kontakte im Ladegerät nicht berühren

- Setzen Sie das Werkzeug/Ladegerät/Batterie niemals dem Regen aus
- Laden Sie die Batterie niemals im Freien auf ④
- Bewahren Sie das Werkzeug/Ladegerät/Batterie stets bei Raumtemperaturen unter 40° C und über 0° auf
- Wegen Explosionsgefahr darf die Batterie keinesfalls erhitzt werden
- Bei Beschädigung, extremer Belastung oder extremer Temperatur, könnten die Batterien auslaufen
  - hat eine Berührung mit der Batterieflüssigkeit stattgefunden, sofort mit Wasser und Seife waschen, anschließend mit Zitronensaft oder Essig abspülen
  - sollte die Batterieflüssigkeit in die Augen gelangt sein, sofort mit sauberem Wasser mindestens 10 Minuten gründlich spülen und unverzüglich einen Arzt aufsuchen
- Wenn sich die Batterie nicht im Werkzeug oder Ladegerät befindet, vermeiden Sie, daß diese mit Nägeln, Schrauben, Schlüsseln oder anderen Metallen in Berührung kommt, um Kriechströme zu vermeiden
- Beschädigte Ladegeräte nicht in Betrieb nehmen; bringen Sie das Gerät zwecks Überprüfung stets zu einer unserer offiziellen SKIL-Vertragswerkstätten
- Ladegerät nicht weiter verwenden, wenn Kabel oder Stecker beschädigt sind, sondern Kabel oder Netzstecker sofort ersetzen bei einer unserer offiziellen SKIL-Vertragswerkstätten
- Beschädigte Batterien nicht weiter verwenden, sondern sofort ersetzen
- Zerlegen Sie niemals das Ladegerät oder die Batterie
- Nicht versuchen, nicht-aufladbare Batterien mit dem Ladegerät zu laden

ANWENDUNG

- Aufladen der Batterie ⑤
  - neue Werkzeuge sind nicht aufgeladen
  - **! die Batterie sollte nach Beendigung des Ladevorganges vom Ladegerät genommen werden, womit sich die Lebensdauer der Batterie verlängert**

  WICHTIG:
  - beim Aufladen könnten Ladegerät und Batterie warm werden; dies ist normal und kein Problem
  - achten Sie darauf, daß die Batterie-Außenfläche sauber und trocken ist, bevor Sie die Batterie in das Ladegerät einsetzen
  - bei Temperaturen unter 0°C und über 40°C eine Ladung vermeiden; dadurch können Ladegerät und Batterie empfindlich geschädigt werden
  - die Batterie darf nicht während des Betriebs des Werkzeuges abgenommen werden
  - die Batterie nimmt bei der ersten Ladung nur etwa 80% der maximalen Kapazität auf; bei den folgenden Ladevorgängen steigt die Aufnahmekapazität auf 100% an
  - die Batterie sollte nicht nach jeder kurzen Benutzung des Werkzeuges immer wieder geladen werden, da dies den Verschleiß erhöhen kann
  - die Nickel-Kadmium Batterie muß ordnungsgemäß entsorgt werden und darf nicht in den Hausmüll gelangen (hieran soll Sie Symbol ⑥ erinnern)

  ! bevor Sie die Batterie entsorgen, schützen Sie die Batterieenden mit einem schweren Band, um so Kriechströme zu vermeiden
  - wenn Sie Ihr Werkzeug lange nicht verwenden, sollten Sie den Netzstecker des Ladegeräts aus der Steckdose ziehen
- Ein-/Aus-Schalten ⑦
- Drehzahlregulierung für Sanftanlauf ⑧
- Umschalten der Drehrichtung ⑨
  - wenn die links/rechts Position nicht richtig einrastet, kann der Schalter A ② nicht betätigt werden

  ! Drehrichtung nur dann umschalten, wenn das Werkzeug vollkommen stillsteht
- Wechseln von Bits ⑩
  - führen Sie das Bit so tief wie möglich in das Bohrfutter ein

  ! benutzen Sie keine Bits mit beschädigtem Schaft
- Drehmoment-Kontrolle (VariTorque) ⑪
  - begrenzt das Drehmoment am Bohrfutter (6 Einstellungen)
  - beim Eindrehen einer Schraube beginnen Sie zunächst mit der VariTorque Position 1 und erhöhen dann langsam, bis die gewünschte Tiefe erreicht ist
- Schraubbit-Identifizierung und -Verwahrung ⑫
  Identifiziert und verwahrt das richtige Bit zum perfekten Schrauben
  - Fach E einfach durch Herunterschieben entfernen
  - Schraube mit geprägten Schraubbit-Köpfen F abstimmen, um auszuprobieren, welcher am besten passt
  - Bit-Speicher H durch Drücken von Pfeil G öffnen
  - am besten passendes Schraubbit (unter am besten passendem, geprägtem Schraubbit-Kopf F befindlich) aus Speicher H nehmen
- Halten und Führen des Werkzeuges ⑬
  - halten Sie die Lüftungsschlitze offen
  - nicht zuviel Druck auf das Werkzeug ausüben; lassen Sie das Werkzeug für Sie arbeiten

ANWENDUNG

- Die entsprechenden Bits verwenden ⑭

  ! nur scharfe Bits verwenden
- Beim Bohren in Metall
  - kleines Loch vorbohren wenn ein größeres Loch benötigt ist
  - Bits gelegentlich mit Öl einfetten
- Beim Eindrehen einer Schraube am Ende oder Kopfstück eines Holzes sollte ein Loch vorgebohrt werden um ein Spalten des Holzes zu vermeiden
- Für einen optimalen Gebrauch des Werkzeuges ist ein ständiger Druck auf die Schraube notwendig, besonders während des Ausschraubens
- Beim Eindrehen einer Schraube in Hartholz sollte ein Loch vorgebohrt werden
- Splitterfreies Bohren in Holz ⑮
- Staubfreies Bohren in Mauern ⑯
- Staubfreies Bohren in Decken ⑰
- Bohren in Fliesen ohne auszurutschen ⑱
- Für mehr Tips siehe www.skileurope.com

GARANTIE / UMWELT

- Halten Sie Ihr Werkzeug und Ladegerät sauber
  - das Ladegerät kann am besten mit Druckluft gereinigt werden (tragen Sie eine Schutzbrille)
  - säubern Sie die Kontakte des Ladegeräts entweder mit Alkohol oder Kontaktreiniger
  - **! den Netzstecker des Ladegeräts aus der Steckdose ziehen, bevor Sie das Ladegerät säubern**
- Für dieses SKIL-Erzeugnis leisten wir Garantie gemäß den gesetzlichen/landesspezifischen Bestimmungen; Schäden, die auf natürliche Abnutzung, Überlastung oder unsachgemäße Behandlung zurückzuführen sind, bleiben von der Garantie ausgeschlossen
- Bei Beanstandung das Werkzeug oder Ladegerät **unzerlegt**, zusammen mit dem Kaufbeleg, an den Lieferer oder die nächste SKIL-Vertragswerkstätte senden (die Anschriftenlisten so wie die Ersatzteilzeichnung des Werkzeuges finden Sie unter www.skileurope.com)
- **Elektrowerkzeuge, Zubehör und Verpackungen nicht in den Hausmüll werfen** (nur für EU-Länder)
  - gemäss Europäischer Richtlinie 2002/96/EG über Elektro- und Elektronik- Altgeräte und Umsetzung in nationales Recht müssen nicht mehr gebrauchsfähige Elektrowerkzeuge getrennt gesammelt und einer umweltgerechten Wiederverwertung zugeführt werden
  - hieran soll Sie Symbol ⑲ erinnern

NL

Oplaadbare boor-/schroefmachine 2499/2599/2699

INTRODUKTIE

- Deze machine is bestemd voor het boren in hout, metaal, metselwerk, steen, keramiek en kunststof; machines met elektronische toerentalregeling en rechts-/linksdraaien zijn ook geschikt voor het in- en uitdraaien van schroeven en het snijden van schroefdraad
- Lees en bewaar deze gebruiksaanwijzing ③

TECHNISCHE SPECIFIKATIES ①

APPARAAT-ONDERDELEN ②

A Schakelaar voor aan/uit en toerentalregeling
B Knop voor omschakelen van draairichting
C Zelfspannende boorkop
D Ring voor instellen van koppel

VEILIGHEID

ALGEMENE VEILIGHEIDSVOORSCHRIFTEN

LET OP! Lees alle voorschriften. Wanneer de volgende voorschriften niet in acht worden genomen, kan dit een elektrische schok, brand of ernstig letsel tot gevolg hebben. Het hierna gebruikte begrip „elektrisch gereedschap" heeft betrekking op elektrische gereedschappen voor gebruik op het stroomnet (met aansluitkabel) en op elektrische gereedschappen voor gebruik met een accu (zonder aansluitkabel).

1) WERKOMGEVING

a) **Houd uw werkomgeving schoon en opgeruimd.** Een rommelige of onverlichte werkomgeving kan tot ongevallen leiden.

b) **Werk met het gereedschap niet in een omgeving met explosiegevaar waarin zich brandbare vloeistoffen, gassen of stof bevinden.** Elektrische gereedschappen veroorzaken vonken die het stof of de dampen tot ontsteking kunnen brengen.

c) **Houd kinderen en andere personen tijdens het gebruik van het elektrische gereedschap uit de buurt.** Wanneer u wordt afgeleid, kunt u de controle over het gereedschap verliezen.

2) ELEKTRISCHE VEILIGHEID

a) **De aansluitstekker van het gereedschap moet in het stopcontact passen. De stekker mag in geen geval worden veranderd. Gebruik geen adapterstekkers in combinatie met geaarde gereedschappen.** Onveranderde stekkers en passende stopcontacten beperken het risico van een elektrische schok.

b) **Voorkom aanraking van het lichaam met geaarde oppervlakken, bijvoorbeeld van buizen, verwarmingen, fornuizen en koelkasten.** Er bestaat een verhoogd risico door een elektrische schok wanneer uw lichaam geaard is.

c) **Houd het gereedschap uit de buurt van regen en vocht.** Het binnendringen van water in het elektrische gereedschap vergroot het risico van een elektrische schok.

d) **Gebruik de kabel niet voor een verkeerd doel, om het gereedschap te dragen of op te hangen of om de stekker uit het stopcontact te trekken. Houd de kabel uit de buurt van hitte, olie, scherpe randen en bewegende gereedschapdelen.** Beschadigde of in de war geraakte kabels vergroten het risico van een elektrische schok.

3) VEILIGHEID VAN PERSONEN

a) **Wees alert, let goed op wat u doet en ga met verstand te werk bij het gebruik van het elektrische gereedschap. Gebruik het gereedschap niet wanneer u moe bent of onder invloed staat van drugs, alcohol of medicijnen.** Een moment van onoplettendheid bij het gebruik van het gereedschap kan tot ernstige verwondingen leiden.

(GB) **CE DECLARATION OF CONFORMITY** We declare under our sole responsibility that this product is in conformity with the following standards or standardized documents: EN 60 335, EN 50 260, EN 55 014, in accordance with the provisions of the directives 73/23/EC, 89/336/EC, 98/37/EC.
NOISE/VIBRATION Measured in accordance with EN 50 260 the sound pressure level of this tool is < 70 dB(A) and the vibration < 2.5 m/s² (hand-arm method).

(F) **CE DÉCLARATION DE CONFORMITÉ** Nous déclarons sous notre propre responsabilité que ce produit est en conformité avec les normes ou documents normalisés suivants: EN 60 335, EN 50 260, EN 55 014, conforme aux réglementations 73/23/EC, 89/336/EC, 98/37/EC. **BRUIT/VIBRATION** Mesuré selon EN 50 260 le niveau de la pression sonore de cet outil est < 70 dB(A) et la vibration < 2,5 m/s² (méthode main-bras).

(D) **CE KONFORMITÄTSERKLÄRUNG** Wir erklären in alleiniger Verantwortung, daß dieses Produkt mit den folgenden Normen oder normativen Dokumenten übereinstimmt: EN 60 335, EN 50 260, EN 55 014, gemäß den Bestimmungen der Richtlinien 73/23/EG, 89/336/EG, 98/37/EG.
GERÄUSCH/VIBRATION Gemessen gemäß EN 50 260 beträgt der Schalldruckpegel dieses Gerätes < 70 dB(A) und die Vibration < 2,5 m/s² (Hand-Arm Methode).

(NL) **CE CONFORMITEITSVERKLARING** Wij verklaren, dat dit product voldoet aan de volgende normen of normatieve documenten: EN 60 335, EN 50 260, EN 55 014, overeenkomstig de bepalingen van de richtlijnen 73/23/EG, 89/336/EG, 98/37/EG.
GELUID/VIBRATIE Gemeten volgens EN 50 260 bedraagt het geluidsdrukniveau van deze machine < 70 dB(A) en de vibratie < 2,5 m/s² (hand-arm methode).

(S) **CE KONFORMITETSFÖRKLARING** Vi intygar och ansvarar för, att denna produkt överensstämmer med följande norm och dokument: EN 60 335, EN 50 260, EN 55 014, enl. bestämmelser och riktlinjema 73/23/EG, 89/336/EG, 98/37/EG.
LJUD/VIBRATION Ljudtrycksnivån som uppmätts enligt EN 50 260 är på denna maskin < 70 dB(A)
och vibration < 2,5 m/s² (hand-arm metod).

(DK) **CE KONFORMITETSERKLÆRING** Vi erklærer under almindeligt ansvar, at dette produkt er i overensstemmelse med følgende normer eller normative dokumenter: EN 60 335, EN 50 260, EN 55 014, i henhold til bestemmelserne i direktiverne 73/23/EF, 89/336/EF, 98/37/EF. **STØJ/VIBRATION** Måles efter EN 50 260 er lydtrykniveau af dette værktøj < 70 dB(A) og vibrationsniveauet < 2,5 m/s² (hånd-arm metoden).

(N) **CE SAMSVARSERKLÆRING** Vi erklærer at det er under vårt ansvar at dette produkt er i samsvar med følgende standarder eller standard- dokumenter: EN 60 335, EN 50 260, EN 55 014, i samsvar med reguleringer 73/23/EF, 89/336/EF, 98/37/EF.
STØY/VIBRASJON Målt ifølge EN 50 260 er lydtrykknivået av dette verktøyet < 70 dB(A) og vibrasjonsnivået < 2,5 m/s² (hånd-arm metode).

(FIN) **CE TODISTUS STANDARDINMUKAISUUDESTA** Todistamme täten ja vastaamme yksin siitä, että tämä tuote en allalueteltujen standardien ja standardoimisasiakirjojen vaatimusten mukainen EN 60 335, EN 50 260, EN 55 014, seuraavien sääntöjen mukaisesti 73/23/ETY, 89/336/ETY, 98/37/ETY. **MELU/TÄRINÄ** Mitattuna EN 50 260 mukaan työkalun melutaso on < 70 dB(A)
ja tärinän voimakkuus < 2,5 m/s² (käsi-käsivarsi metodi).

(E) **CE DECLARACION DE CONFORMIDAD** Declaramos bajo nuestra sola responsabilidad que este producto está en conformidad con las normas o documentos normalizados siguientes: EN 60 335, EN 50 260, EN 55 014, de acuerdo con las regulaciones 73/23/CE, 89/336/CE, 98/37/CE.
RUIDOS/VIBRACIONES Medido según EN 50 260 el nivel de la presión acústica de esta herramienta se eleva a < 70 dB(A) y la vibración a < 2,5 m/s² (método brazo-mano).

(P) **CE DECLARAÇÃO DE CONFIRMIDADE** Declaramos sob nossa exclusiva responsabilidade que este producto cumpre as seguintes normas ou documentos normativos: EN 60 335, EN 50 260, EN 55 014, conforme as disposições das directivas 73/23/CE, 89/336/CE, 98/37/CE. **RUÍDO/VIBRAÇÕES** Medido segundo EN 50 260 o nível de pressão acústica desta ferramenta é < 70 dB(A) e a vibração < 2,5 m/s² (método braço-mão).

(I) **CE DICHIARAZIONE DI CONFORMITÀ** Dichiaramo, assumendo la piena responsabilità di tale dichiarazione, che il prodotto è conforme alle seguenti normative e ai relativi documenti: EN 60 335, EN 50 260, EN 55 014 in base alle prescrizioni delle direttive CE 73/23, CE 89/336, CE 98/37.
RUMOROSITÀ/VIBRAZIONE Misurato in conformità al EN 50 260 il livello di pressione acustica di questo utensile è < 70 dB(A) e la vibrazione < 2,5 m/s² (metodo mano-braccio).

(H) **CE MINŐSÉGI TANUSITVANY** Teljes felelősségünk tudatában kijelentjük, hogy jelen termék a következő szabványoknak vagy kötelezö hatósági elöírásoknak megfelel: EN 60 335, EN 50 260, EN 55 014, a 73/23/EK, 89/336/EK, 98/37/EK elöírásoknak megfelelöen. **ZAJ/REZGÉS** Az EN 50 260 alapján végzett mérések szerint ezen készülék hangnyomás szintje < 70 dB(A) (normál eltérés: 3 dB), a kézre ható rezgésszám < 2,5 m/s².

(CZ) **CE STRVZUJÍCÍ PROHLÁŠENÍ** Potvrzujeme na odpovědnost, že tento výrobek odpovídá následujícím normám nebo normativním podkladům: EN 60 335, EN 50 260, EN 55 014, podle ustanovení směrnic 73/23/EG, 89/336/EG, 98/37/EG.
HLUČNOSTI/VIBRACÍ Měřeno podle EN 50 260 činí tlak hlukové vlny tohoto přístroje < 70 dB(A) a vibrací < 2,5 m/s²
(metoda ruka-paže).

(TR) **CE STANDARDIZASYON BEYANI** Yeğane sorumlu olarak, bu ürünün aşağıdaki standartlara veya standart belgelerine uygun olduğunu beyan ederiz: EN 60 335, EN 50 260, EN 55 014, yönetmeliği hükümleri uyarınca 73/23/EC, 89/336/EC, 98/37/EC.
GÜRÜLTÜ/TİTREŞIM Ölçülen EN 50 260 göre ses basıncı bu makinanın seviyesi < 70 dB(A) ve titreşim < 2,5 m/s² (el-kol metodu).

CE 05 SKIL Europe B.V. A. v.d. Kloot

(PL) **OŚWIADCZENIE ZGODNOŚCI CE** Niniejszym oświadczamy ponosząc osobistą odpowiedzialność, że produkt wykonany jest zgodnie z następującymi normami i dokumentami normalizującymi: EN 60 335, EN 50 260, EN 55 014, z godnie z wytycznymi 73/23/WE, 89/336/WE, 98/37/WE. **HAŁASU/WIBRACJE** Pomiarów dokonano zgodnie z normą EN 50 260 ciśnienie akustyczne narzędzia wynosi < 70 dB(A) zaś wibracje < 2,5 m/s² (metoda dłoń-ręka).

(RU) **ЗАЯВЛЕНИЕ О СООТВЕТСТВИИ** Мы с полной ответственностью заявляем, что это изделие соответствует следующим стандартам или стандартизованным документам: EN 60 335, EN 50 260, EN 55 014, в соответсувии с инструкциями 73/23/EC, 89/336/EC, 98/37/EC.
ШУМНОСТИ/ВИБРАЦИИ При измерении в соответствии со стандартом EN 50 260 уровень звукового давления для этого инструмента составляет < 70 дБ (A) и вибрации - < 2,5 м/с² (по методу для рук).

(UA) **CE ВІДПОВІДНІСТЬ** Ми заявляємо, що відповідність даного продукту наступним стандартам і регулюючим документам повністю нашою відповідальністю: EN 60 335, EN 50 260, EN 55 014, відповідно до положень директив 73/23/ЄС, 89/336/ЄС, 98/37/ЄС. **ШУМ/ВІБРАЦІЯ** Зміряний відповідно до EN 50 260 рівень тиску звуку даного інструменту < 70 дБ(A), і вібрація < 2,5 м/с² (ручна методика).

(GR) **CE ΔΗΛΩΣΗ ΣΥΜΒΑΤΟΤΗΤΑΣ** Δηλούμε υπευθύνως ότι το προϊόν αυτό είναι κατασκευασμένο σύμφωνα με τους εξής κανονισμούς ή κατασκευαστικές συστάσεις: EN 60 335, EN 50 260, EN 55 014, κατά τις διατάξεις των κανονισμών της Κοινής Αγοράς 73/23/ΕΚ, 89/336/ΕΚ, 98/37/ΕΚ.
ΘΟΡΥΒΟ/ΚΡΑΔΑΣΜΟΥΣ Μετρημένη σύμφωνα με EN 50 260 η στάθμη ακουστικής πίεσης αυτού του εργαλείου ανέρχεται σε < 70 dB(A) και ο κραδασμός σε < 2,5 m/s² (μεθοδος χειρός/βραχίονα).

(RO) **DECLARAŢIE DE CONFORMITATE CE** Declarăm pe proprie răspundere că acest product este conform cu următoarele standarde sau documente standardizate: EN 60 335, EN 50 260, EN 55 014, în conformitate cu regulile 73/23/EC, 89/336/EC, 98/37/EC.
ZGOMOT/VIBRAŢII Măsurat în conformitate cu EN 50 260 nivelul de presiune a sunetului generat de acest instrument este de < 70 dB(A) iar nivelul vibraţiilor < 2,5 m/s² (metoda mînă - braţ).

(BG) **CE ДЕКЛАРАЦИЯ ЗА СБОТВЕТСТВИЕ** Декларираме на изцяло наша отговорност, че това изделие е съобразено със следните стандарти или стандартизирани документи: EN 60 335, EN 50 260, EN 55 014, в съответствие с нормативната уредба на 73/23/EG, 89/336/EG, 98/37/EG.
ШУМ/ВИБРАЦИИ Измерено в съответствие с EN 50 260 нивото на звуково налягане на този инструмент е < 70 dB(A) а вибрациите са < 2,5 m/s² (метод ръка-рамо).

(SK) **CE PREHLÁSENIE O ZHODE** Výhradne na našu vlastnú zodpovednosť prehlasujeme, že tento výrobok zodpovedá nasledujúcim normám alebo normovaným dokumentom: EN 60 335, EN 50 260, EN 55 014, v súlade s predpismi 73/23/EC, 89/336/EC, 98/37/EC.
HLUKU/VIBRÁCIÁCH Merané podľa EN 50 260 je úroveň akustického tlaku tohto nástroja < 70 dB(A) a vibrácie sú < 2,5 m/s² (metóda ruka - paža).

(HR) **CE IZJAVA O USKLAĐENOSTI** Izjavljujemo uz punu odgovornost da je ovaj proizvod usklađen sa slijedećim normama i normativnim dokumentima: EN 60 335, EN 50 260, EN 55 014, prema odredbama smjernica 73/23/EG, 89/336/EG, 98/37/EG.
BUCI/VIBRACIJAMA Mjereno prema EN 50 260, prag zvučnog tlaka ovog električnog alata iznosi < 70 dB(A) a vibracija < 2,5 m/s² (postupkom na šaci-ruci).

(SCG) **CE IZJAVA O USKLAĐENOSTI** Pod punom odgovornošću izjavljujemo da je ovaj proizvod usklađen sa sledećim standardima ili standardizovanim dokumentima: EN 60 335, EN 50 260, EN 55 014, u skladu sa odredbama smernica 73/23/EG, 89/336/EG, 98/37/EG. **BUKA/VIBRACIJE** Mereno u skladu sa EN 50 260, nivo pritiska zvuka ovog alata iznosi < 70 dB(A) a vibracija < 2,5 m/s² (mereno metodom na šaci-ruci).

(SLO) **IZJAVA O USTREZNOSTI CE** Odgovorno izjavljamo, da je ta izdelek v skladu z naslednjimi standardi ali standardnimi dokumenti: EN 60 335, EN 50 260, EN 55 014, v skladu s predpisi navodil 73/23/EG, 89/336/EG, 98/37/EG.
HRUP/VIBRACIJA Izmerjeno v skladu s predpisom EN 50 260 je raven zvočnega pritiska za to orodje < 70 dB(A) in vibracija < 2,5 m/s² (metoda 'dlan-roka').

(EST) **CE VASTAVUSDEKLARATSIOON** Kinnitame ainuvastutajana, et see toode vastab järgmistele standarditele või normdokumentidele: EN 60 335, EN 50 260, EN 55 014 vastavalt direktiivide 73/23/EÜ, 89/336/EÜ, 98/37/EÜ nõuetele.
MÜRA/VIBRATSIOON Vastavalt kooskõlas normiga EN 50 260 läbi viidud mõõtmistele on antud seadme helirõhk < 70 dB(A) ja vibratsioon < 2,5 m/s² (käe-randme-meetod).

(LV) **CE DEKLARĀCIJA PAR ATBILSTĪBU STANDARTIEM** Mēs ar pilnu atbildību paziņojam, ka šis izstrādājums atbilst standartiem vai standartizācijas dokumentiem EN 60 335, EN 50 260, EN 55 014 un ir saskaņā ar direktīvām 73/23/EG, 89/336/EG, 98/37/EG.
TROKSNIS/VIBRĀCIJA Saskaņā ar standartu EN 50 260 noteiktais instrumenta radītā trokšņa skaņas spiediena līmenis ir < 70 dB(A) un vibrācijas intensitāte ir < 2,5 m/s² (strādājot rokas režīmā).

(LT) **CE KOKYBĖS ATITIKTIES DEKLARACIJA** Mes atsakingai pareiškiame, kad šis gaminys atitinka tokius standartus ir normatyvinius dokumentus: EN 60 335, EN 50 260, EN 55 014 pagal EEB reglamentų 73/23/EG, 89/336/EG, 98/37/EG nuostatas.
TRIUKŠMINGUMAS/VIBRACIJA Šio prietaiso triukšmingumas buvo išmatuotas pagal EN 50 260 reikalavimus keliamo triukšmo garso slėgio lygis siekia < 70 dB(A) ir vibracijos pagreitis rankos plaštakos srityje tipiniu atveju yra mažesnis, kaip < 2,5 m/s².

CE 05 SKIL Europe B.V. A. v.d. Kloot