+2 ANS YEARS AÑOS JAHRE ANOS JAREN ANNI ETΩN سنوات

UK only

If you need any assistance, help or spare parts for this product, please contact the customer care manager.

SMOBY UK Ltd
EDEN OFFICE PARK
67 MACRAE ROAD
HAM GREEN
BRISTOL
BS20 0DD

Tél: 01275376160
Fax: 01275376161

Smoby

p1/2 99504594/B

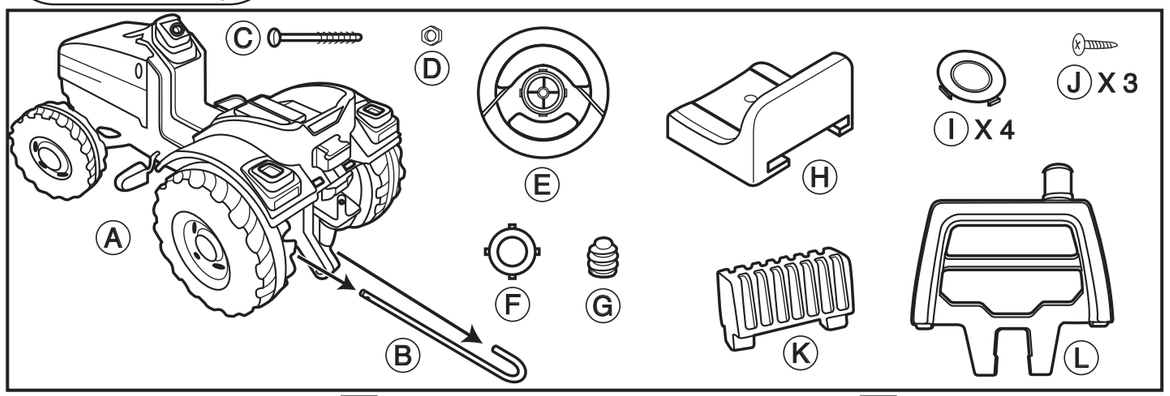

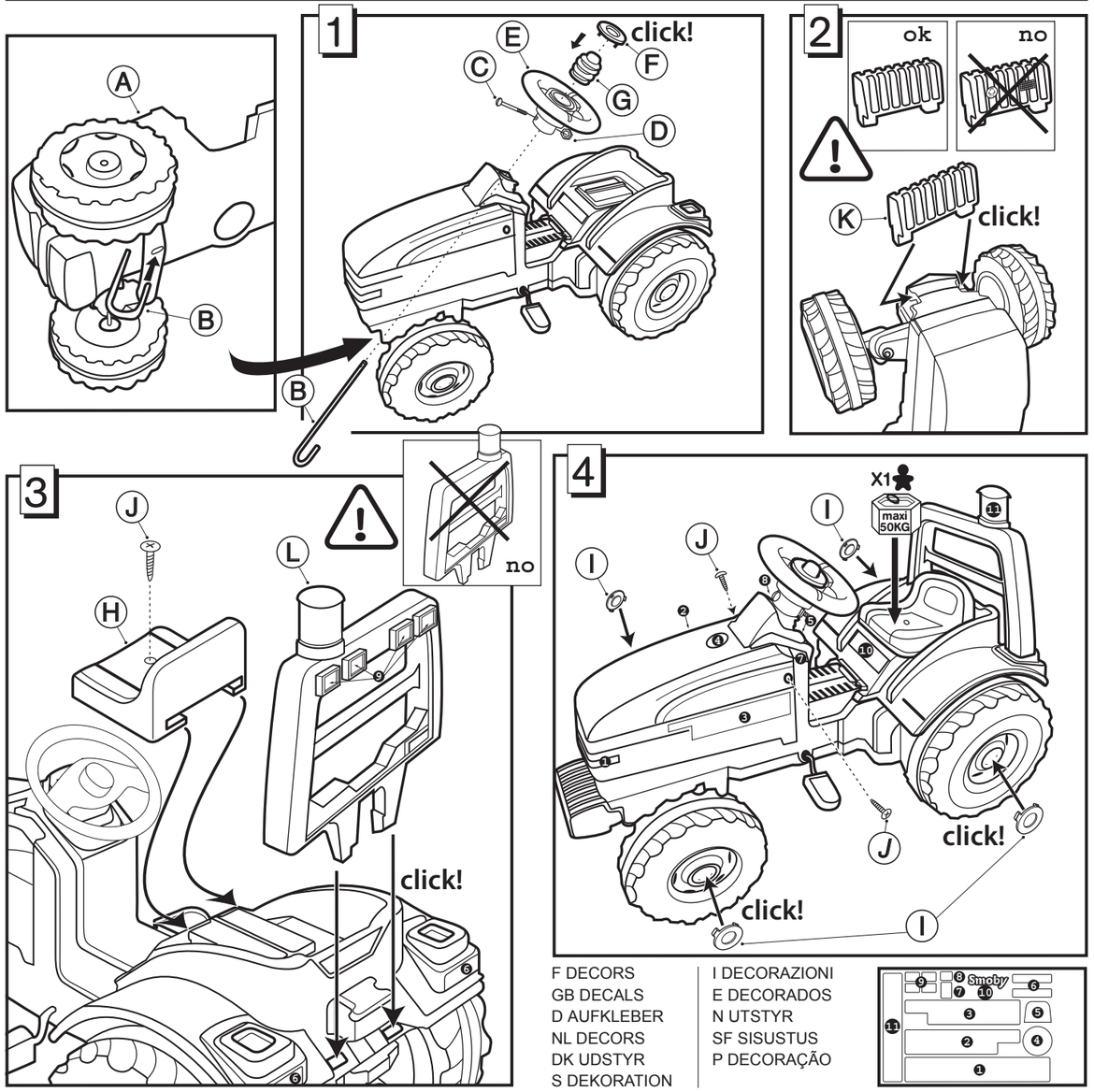

F DECORS
GB DECALS
D AUFKLEBER
NL DECORS
DK UDSTYR
S DEKORATION

I DECORAZIONI
E DECORADOS
N UTSTYR
SF SISUSTUS
P DECORAÇÃO

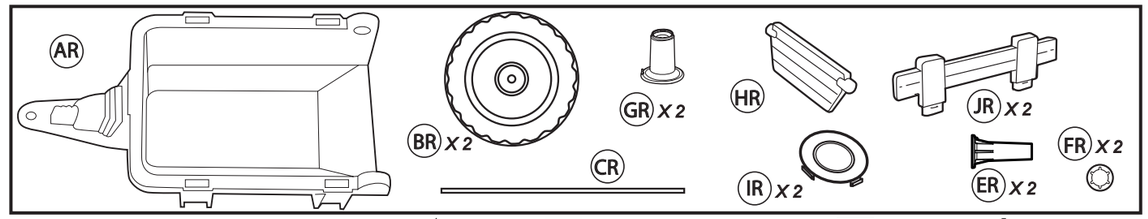

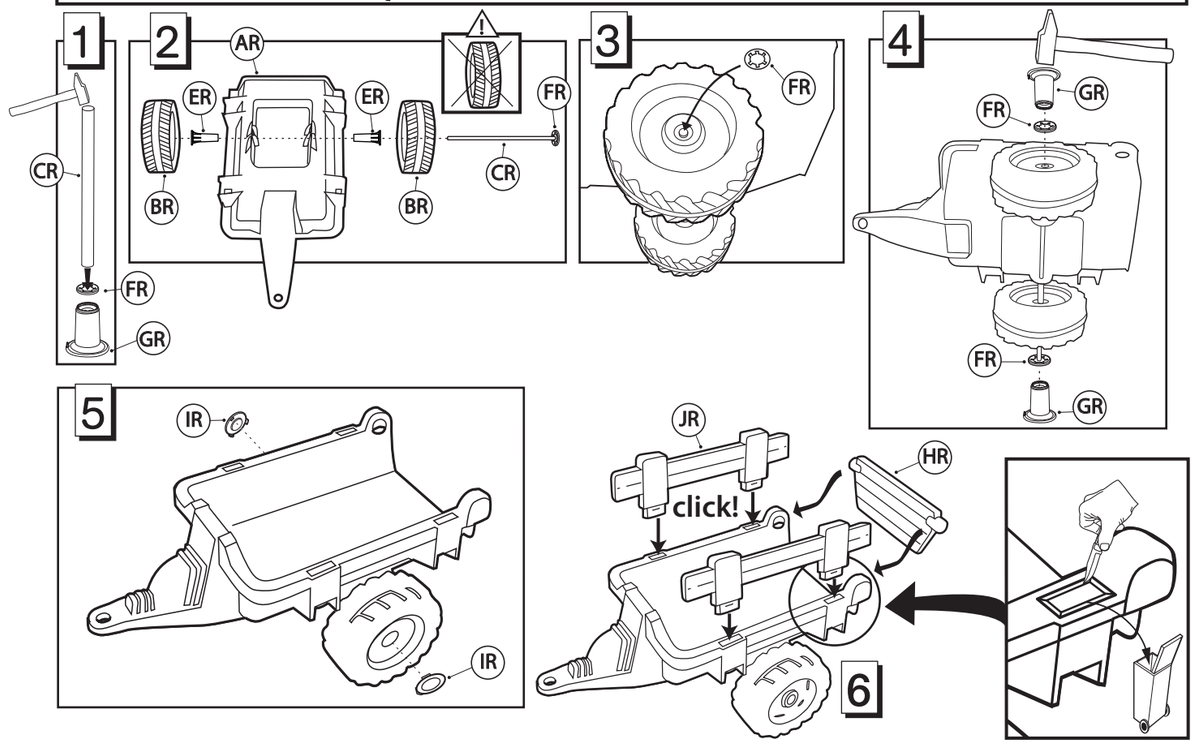

F Renseignements utiles à conserver.
• ATTENTION ! Avant de donner le jouet à l'enfant enlever tous les éléments non nécessaires au jeu. • Jouet à monter par un adulte responsable. • Coller les adhésifs sur chaque élément avant montage. • ATTENTION ! A utiliser sous la surveillance rapprochée d'un adulte. • Utilisation par un seul enfant à la fois, sous la surveillance d'un adulte. • Eviter les endroits dangereux tels que les chemins en pente, les rues, la proximité d'escaliers, de fossés, de piscines ou autres pièces d'eau. • Ne pas utiliser sur la voie publique.

GB Useful information to be kept.
• WARNING ! Before giving the toy to a child, remove all the unnecessary parts from the game. • Toy to be assembled by a responsible adult. • Glue the adhesives on each component before assembly. • WARNING ! Only to be used under close adult supervision. • To be used by one child at a time, under adult supervision. • Avoid dangerous places such as sloping paths, roads, areas near to steps, ditches, pools and other areas of water. • Do not use on a public thoroughfare.
• Not use the product before it is properly installed.
• Adult supervision is necessary for children under 4 years of age.

D Wichtige Hinweise, bitte aufbewahren.
• ACHTUNG ! Bevor dem Kind das Spielzeug ausgehändigt wird, alle Teile entfernen, die für das Spielzeug nicht erforderlich sind. • Muss von einem verantwortlichen Erwachsenen zusammen gebaut werden. • Aufkleber vor der Montage auf jedes Element kleben. • ACHTUNG ! Nur unter ständiger Aufsicht eines Erwachsenen verwenden. • Kann jeweils nur von einem Kind verwendet werden, während ein Erwachsener es beaufsichtigt. • Gefährliche Orte vermeiden, wie zum Beispiel Wege mit Gefälle, Straßen, die Nähe von Treppen, von Gruben, Swimmingpools oder andere Wasserflächen. • Nicht auf öffentlichen Verkehrswegen verwenden.

NL Nuttige te bewaren informatie.
• LET OP ! Alvorens het speelgoed aan het kind te geven alle niet voor het spel benodigde onderdelen verwijderen. • Door een aansprakelijke volwassene te monteren speelgoed. • Plak de stikkers voor de montage op ieder onderdeel. • LET OP ! Te gebruiken onder nauwlettend toezicht van een volwassene. • Niet tegelijkertijd door verschillende kinderen te gebruiken, en onder toezicht van een volwassene. • Vermijd gevaarlijke plaatsen zoals hellende wegen, straten, trappen, greppels, zwembaden of andere wateroppervlaktes. • Niet op de openbare weg gebruiken.

E Informaciones utiles. Deben conservarse.
• ¡ PRECAUCIÓN ! Antes de dar el juguete al niño retire todos los elementos innecesarios para jugar. • Juguete que requiere ser montado por un adulto responsable. • Enganche las etiquetas sobre cada elemento antes del montaje. • ¡ PRECAUCIÓN ! Utilizar bajo la vigilancia próxima de una adulto. • Utilicelo sólo con un niño a la vez, y bajo vigilancia de un adulto. • Evite los lugares peligrosos, como las cuestas, las calles, la proximidad de escaleras, fosos, piscinas u otras instalaciones de agua. • No utilizar en la vía pública.

P Informações úteis a guardar.
• ATENÇÃO ! Antes de dar o brinquedo à criança, tirar todas as peças não necessárias para brincar. • Brinquedo para ser montado por um adulto responsável. • Colar os adesivos em cada elemento antes da montagem. • ATENÇÃO ! Utilizar sob a vigilância próxima de um adulto. • Utilização por uma criança de cada vez, sob a vigilância de um adulto. • Evitar os locais perigosos tais como os caminhos inclinados, as ruas, a proximidade de escadas, de valas, de piscinas ou outras divisões com água. • Não utilizar na via pública.

I Informazioni utili da conservare.
• ATTENZIONE ! Prima di dare il gioco ai bambini, togliere tutti i componenti non necessari ai fini del gioco. • Il gioco deve essere montato da una persona adulta responsabile. • Prima di procedere al montaggio, incollare le etichette autoadesive su ogni componente. • ATTENZIONE ! Utilizzare sotto la stretta sorveglianza da parte di un adulto. • Utilizzabile da un solo bambino per volta, sotto la sorveglianza di un adulto. • Evitare ambienti pericolosi, tipo percorsi in pendenza, strade, in prossimità di scale, di fosse, di piscine o di altri depositi d'acqua. • Non utilizzare su strade pubbliche.

DK Praktiske oplysninger - bør gemmes.
• Obs ! Fjern alle dele, som ikke er nødvendige for funktionen, før du giver legetøjet til barnet. • Legetøjet skal samles af en ansvarlig voksen. • Sæt klæbemærkerne på hver del, før de samles. • ADVARSEL ! Skal anvendes under nøje overvågning af en voksen. • Må kun anvendes af ét barn ad gangen under overvågning af en voksen. • Undgå farlige steder, f.eks. skråninger, veje, tæt på trapper, grøfter, swimmingpools og andre vandbassiner. • Må ikke anvendes på offentlig vej.

SF Säilytettävät tiedot.
• VAROITUS ! Ennen kuin annat lelun lapselle, poista kaikki osat, joita ei tarvita leikkiessä. • Lelun saa koota vain aikuinen. • Liimaa tarrat kaikkiin osiin ennen kokoamista. • VAROITUS ! Lelua saa käyttää vain aikuisen välittömässä valvonnassa. • Tuotetta saa käyttää vain yksi lapsi kerrallaan aikuisen valvonnassa. • Vältä vaarallisia paikkoja, kuten rinteessä olevia teitä, katuja tai portaikkojen, ojien, uima-altaiden tai muiden vesialtaiden läheisyydessä olevia paikkoja. • Ei saa käyttää yleisellä tiellä.

S Upplysningar nyttiga att bevara.
• OBS ! Innan ni ger leksaken till barnet bör alla delar som ej är nödvändiga for leken avlägsnas. • Leksak som skall monteras av ansvarig vuxen. • Klistra etiketterna på varje del före monteringen. • OBS ! Bör användas under tillsyn av vuxen. • Skall användas av ett (1) barn åt gången under tillsyn av vuxen. • Undvik farliga platser såsom backiga vägar, gator, närhet av trappor, diken, simbassänger eller andra vattensamlingar. • Får inte användas på allmän väg.