IMPREST®

neogard

Das spezielle Gartenprogramm

# Montageanleitung

Notice de montage • Istruzioni per il montaggio

## Schaukel-Rutschbahn Art.No. 0950.160

Balançoire et toboggan nr.art. 0950.160 • Altalena con scivolo nr. art. 0950.160

Das Protukt ist gemäss den folgenden Standards zertifiziert:
EVS-EN 71-1:1999 & EVS-EN 71-8:2003.

Le produit est certifié selon les normes suivantes:
EVS-EN 71-1:1999 & EVS-EN 71-8:2003 .

Il prototto é certificato secondo gli standard seguenti:
EVS-EN 71-1:1999 & EVS-EN 71-8:2003.

CE

**Identity code** **IMP-552.00.01……**

## DE **Allgemeine Hinweise**

Das Spielgerät ist auf einer flachen Grundfläche zu montieren, welche mit einem angemessenen Material gedeckt ist: Sand, Rinde, Fallschutzplatten oder gut gepflegter Rasen.

Der Abstand zwischen Spielgerät und anderen Gegenständen muss mindestens 2 m betragen (siehe Lageplan). **Die Schaukelpfosten müssen in der Erde versenkt werden, gemäss 3-D Zeichnung Variante A oder B.**

Das Spielgerät muss unter Beachtung der angegebenen Masse, Befestigungsweise und mittels geeigneten Werkzeuge nach der Darstellung in den Abbildungen montiert werden.

**Achtung !** Die Konstruktion IMP-552.00.01 ist nur mit einer passenden Rutsche sicher. Für die Komplettierung des Produktes mit einer Rutsche gemäss den Sicherheitsnormen
**EN 71-1 und EN 71-8 ist der Endverkäufer verantwortlich.**

Die Höhe der Schaukelsitze (350 mm) und der allgemeine Zustand sind vor Gebrauch nachzuprüfen.

Alle 1-3 Monate, ist die Stabilität des Spielgerätes, der Verschleiss der beweglichen Teile und die Festigkeit der Verbindungen nachzuprüfen.

Jährlich ist das Grundmaterial nach Angemessenheit, das Zubehör auf Korrosion und die Holzkonstruktion auf Fäulnis zu prüfen. Die beweglichen Teile sind zu schmieren und die verschlissenen oder bzw. defekten Teile sind gegen Teile, welche den Anforderungen der Anleitung entsprechen, auszutauschen. Die Schrauben sind auch nachzuspannen.

**Warnung!** Das Spielgerät ist für Kinder von 3 bis 14 Jahre vorgesehen. Die Nutzung des Spielgerätes ist für Kinder unter 3 Jahren verboten. Ein zusätzliches Risiko stellen lose Kleiderstücke wie Kapuzen, Schnüre u.ä. dar, in die sich die Kinder verwickeln und dadurch in Erstickungsgefahr geraten könnten. Das Spielgerät ist nur für den Gebrauch in privaten Haushalten im Freien vorgesehen.

**NB!** Die Konstruktion darf ohne Genehmigung des Herstellers NICHT geändert werden. Die vorliegende Anleitung ist unbedingt aufzubewahren, um spätere Streitigkeiten zu vermeiden.

## FR **Indications générales**

Fixer l'équipement de jeu sur une surface plane couverte avec un matériel approprié: sable, écorce, plaque antitraumatisme ou tapis de gazon bien soigné.

La distance entre l'équipement de jeu et les autres objets doit être, au minimum, de 2 m (voire planimétrie). **Les pieux de la balançoire doivent être plantés dans le terrain selon le dessin en 3-D Version A ou B.**

L'équipement de jeu doit être fixé, en respectant la dimension et la manière de fixation indiquée avec des outils appropriés selon la représentation des illustrations.

**Attention!** La construction IMP-552.00.01 n'est sûre qu'avec un togobban approprié. Pour le complètement du produit avec un togobban selon les règles de sécurité
**EN 71-1 et EN 71-8 le responsable est le vendeur final.**

Contrôler à nouveau avant de l'utilisation la hauteur des sièges de la balançoire (350 mm) et l'état général.

Il faut contrôler à nouveau, tous les mois ou un maximum de 3 mois, la stabilité de l'équipement, l'usure des pièces mobiles et la stabilité des attaches.

Chaque année, il faut contrôler la qualité du matériel de base, si les accessoires présentent des signes de corrosion et s'il y a putréfaction en ce qui concerne la construction en bois. Lubrifier les pièces mobiles et remplacer les pièces usagées ou défectueuses avec des pièces qui répondent aux exigences reportées dans les instructions. Serrer à nouveau les vis.

**Avertissement!** L'équipement de jeu est adressé aux enfants de 3 à 14 ans. L'utilisation de l'équipement de jeu est interdite aux enfants de moins de 3 ans. Un risque ultérieur est représenté par les vêtements non adhérents comme les capuchons, les lacets et analogues avec lesquels les enfants peuvent s'accrocher et par conséquent s'étouffer. L'équipement de jeu est adressé exclusivement à l'utilisation privée en plein air.

**NB!** La construction Ne peut pas être modifiée sans le consensus du fabricant. Il est absolument nécessaire de conserver les présentes instructions pour éviter de futures querelles.

## IT **Indicazioni generali**

Montare l'attrezzo da gioco su di una superficie piana che è coperta con un materiale adeguato: sabbia, corteccia, piastre antitrauma od un tappeto erboso ben curato.

La distanza tra l'attrezzo da gioco e gli altri oggetti deve essere di minimo pari a 2 m (vedi planimetria). **I pali dell'altalena devono essere piantati nel terreno secondo il disegno 3-D Versione A o B.**

L'attrezzo da gioco deve essere montato, rispettando la dimensione ed il modo di fissaggio indicato con utensili adatti secondo la rappresentazione nelle illustrazioni.

**Attenzione!** La costruzione IMP-552.00.01 è soltanto sicura con uno scivolo adatto. Per il completamento del prodotto con uno scivolo secondo le norme di sicurezza
**EN 71-1 und EN 71-8 è responsabile il venditore finale.**

Ricontrollare prima dell'utilizzo l'altezza dei sedili dell'altalena (350 mm) e lo stato generale.

Ogni 1-3 mesi occorre ricontrollare la stabilità dell'attrezzo da gioco, l'usura delle parti mobili e la stabilità dei raccordi.

Occorre controllare annualmente l'adeguatezza del materiale di base, se gli accessori presentano segni di corrosione e la costruzione di legno segni di putrefazione. Lubrificare le parti mobili e sostituire le parti usurate o difettose con parti che soddisfano le richieste riportate nelle istruzioni. Riserrare le viti.

**Avvertimento!** L'attrezzo da gioco è destinato a bambini da 3 fino a 14 anni. L'utilizzo dell'attrezzo da gioco è vietato per bambini al di sotto dei 3 anni d'età. Un rischio ulteriore sono indumenti non aderenti come cappucci, lacci e simili con i quali i bambini possono impigliarsi e perciò potrebbe sussistere pericolo di soffocamento. L'attrezzo da gioco è destinato esclusivamente all'utilizzo privato all'aperto.

**NB!** La costruzione NON può essere modificata senza il permesso del produttore. E' assolutamente necessario conservare le presenti istruzioni per evitare future controversie

**3-D Zeichnung** **Dessin 3-D** **Disegno 3-D**

IMP-552.00.01

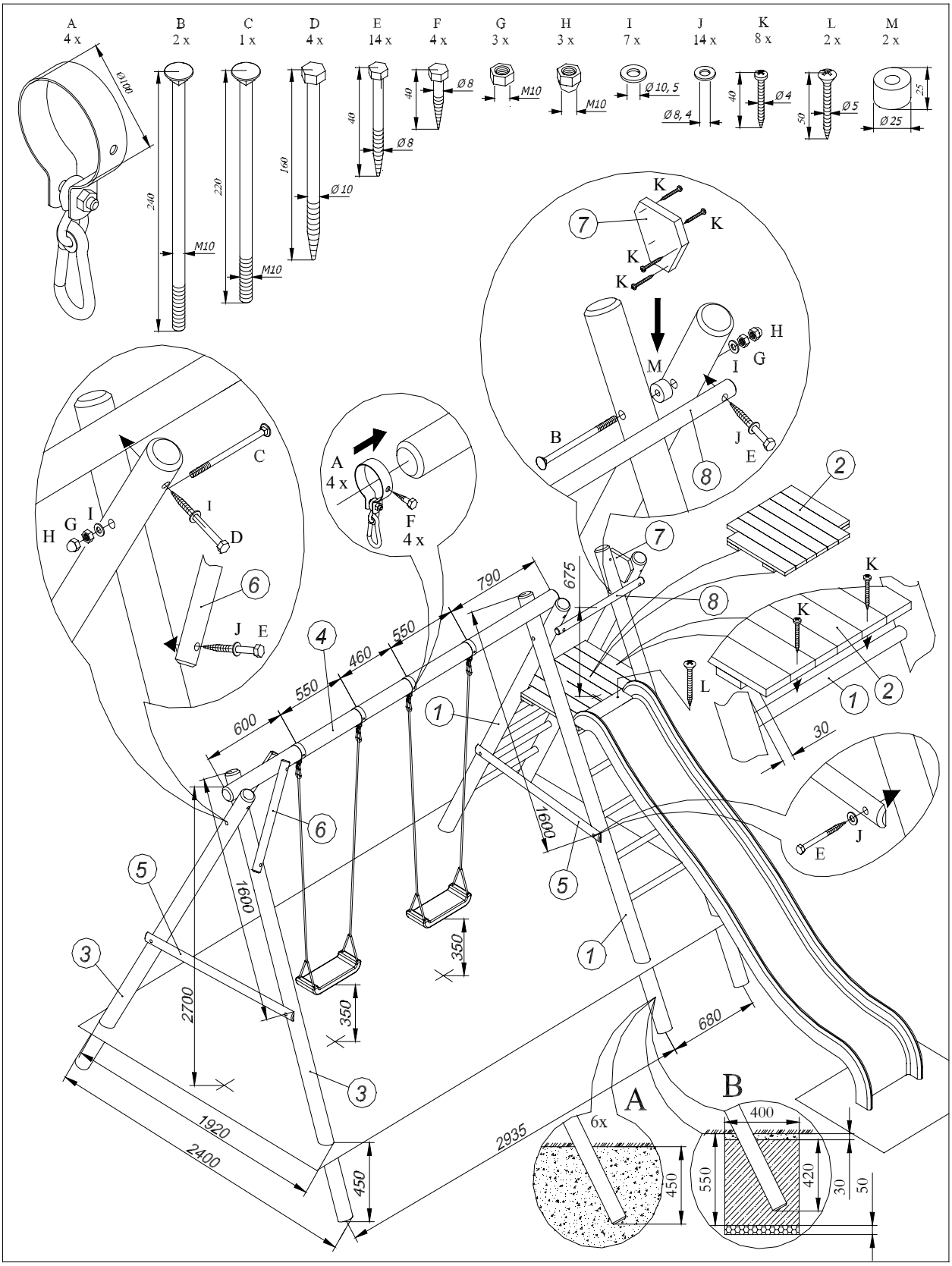

**Lageplan** **Planimétrie** **Planimetria**

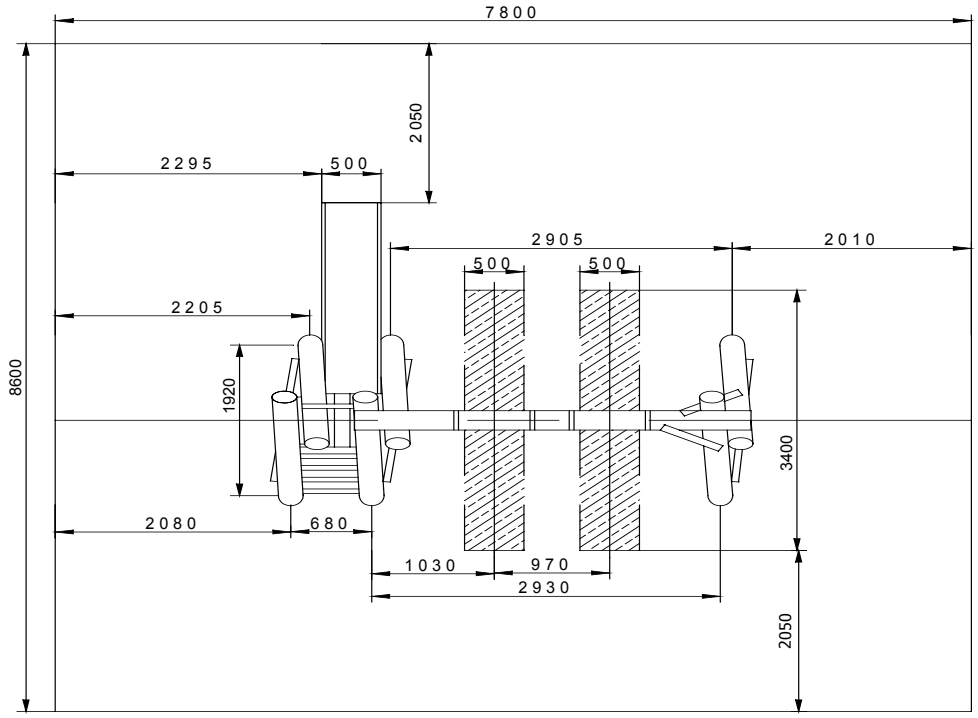


**Stückliste** **Liste des pièces détaches** **Elenco dei pezzi**

| | Bezeichnung/Dénomination/Denominazione | (mm) | Stk. pcs. pez. |
|---|---|---|---|
| 1 | Leiter (vormontiert), Echelle (préfabriquée), Scaletta (precedentemente montata) | 800 x 2950 | 2 |
| 2 | Rutschenplattform, Base, Base | 637,5 x 637,5 | 1 |
| 3 | Schaukelpfosten. Pied du portique. Palo dell´altalena | 100 x 2950 | 2 |
| 4 | Schaukelbalken. Poutre du portique. Stanga dell´altalena | 100 x 2950 | 1 |
| 5 | Verbindungsstück / halb, Rondin (1/2) de liaison, Mezza stanga di collegamento | 70 x 1250 | 3 |
| 6 | Verbindungsstück / halb (diagonal), Rondin (1/2) de liaison diagonale, Mezza stanga di collegamento (diagonale) | 70 x 550 | 2 |
| 7 | Quetschschutz, Pièce de protection, Protezione antiurti | | 1 |
| 8 | Handstück, Balustrade, Corrimano | 45 x 760 | 1 |
| A | Schaukelklammer. Fixateur de la balançoire . Gancio dell´altalena | 100 | 4 |

## DE **Montageanleitung**

Folgende Werkzeuge werden für die Montage gebraucht:
-Gabelschlüssel SW 13
-Gabelschlüssel SW 17
-Kreuzschraubenzieher Phillips 2 (oder Akkubohrer mit Kreuzeinsatz)
-Hammer
-Doppelmeter
-Werkzeug für Erdarbeiten.

Montageaufwand: Zwei Personen ca. 1.5-2 Std. ohne Erdarbeiten.

**Verwenden Sie zur Montage die 3-D Zeichnung, Stückliste und den Lageplan**

**1.** Beginnen Sie die Montage mit den zwei Leiterelementen (Nr.1 ) und den Schaukelpfosten ( Nr.3),

**2.** Die Rutschenplattform (Nr.1) und der Quetschschutz (Nr.7) kann nun montiert werden.

**3.** Stülpen Sie die 4 Schaukelklammern (A) über den Schaukelbalken (Nr.4), die Leiterelemente und Schaukelpfosten werden nun in die vertikale gehoben und der Schaukelbalken montiert.

**4.** Positionieren Sie die Schaukelklammern gemäss der Zeichnung und ziehen diese fest.

**5.** Bringen Sie die diagonalen Verbindungsstücke (Nr. 6) und das Handstück ( Nr.8) an.

**6. Variante A**
Setzen Sie das Spielgerät in die Ausgehobenen Löcher, und verdichten Sie das Aushubsmaterial um die Schaukelpfosten (gemäss 3-D Zeichnung)

**Variante B**
Um eine optimale Verankerung der Schaukelpfosten zu erreichen, sollten diese mit Sickerbeton ummantelt werden. Es ist darauf zu achten, dass das Fundament mit min. 3 cm weichem Material gedeckt wird, sobald der Beton ausgehärtet ist ( siehe 3-D Zeichnung).

## FR **Instruction de fixation**

Pour la fixation il faut les outils suivants :
- Clef à fourche outil spéciale 13
- Clef à fourche outil spéciale 17
- Tournevis en croix Philips 2 (ou même trépan à batteries avec insert en croix)
- Marteau
- Mètre double
- Outils pour les travaux d'excavation

Temps pour la fixation : deux personnes, environ 1.5-2 heures sans travaux d'excavation**.**

**Utilisez pour la fixation le dessin en 3-D, la liste des pièces et la planimétrie**

**1.** commencer la fixation avec les deux éléments de l'escalier (nr. 1) et les pieux de la balançoire (nr. 3)

**2.** Maintenant il est possible de fixer la plate-forme du togobban (nr. 1) et la protection contre l'écrasement (nr. 7).

**3.** Mettre les 4 agrafes de la balançoire (A) sous le lattis de la balançoire (nr. 4), maintenant, les éléments de l'escalier et les pieux de la balançoire sont soulevés verticalement et on fixe le lattis de la balançoire.

**4.** Placer les agrafes de la balançoire selon le dessin et les serrer.

**5.** Fixer les raccords (nr. 6) et le trait à main (nr. 8).

**6. Version A**
Placer l'équipement de jeu dans les fosses creusées, et damer le matériel creusé autours des pieux de la balançoire (selon le dessin en 3-D)

**Version B**
Pour obtenir un ancrage optimal des pieux de la balançoire, il est nécessaire de les revêtir avec du béton à granulométrie uniforme. Il est important que la base soit couverte avec un minimum de 3 cm de matériel souple dès que le béton a endurci (voir le dessin en 3-D).

## IT **Istruzioni di montaggio**

Occorrono i seguenti utensili per il montaggio:
-Chiave a forchetta utensile speciale 13
-Chiave a forchetta utensile speciale 17
-Cacciavite a croce Philips 2 (oppure trapano a batteria con inserto a croce)
-Martello
-Metro doppio
-Utensili per lavori di scavo

Tempo per il montaggio: due persone circa 1.5-2 ore senza lavori di sterramento.

**Utilizzate per il montaggio il disegno 3-D, elenco dei pezzi e la planimetria**

**1.** iniziare il montaggio con i due elementi della scala (nr.1) ed i pali dell'altalena (nr.3).

**2.** Ora è possibile montare la piattaforma dello scivolo (nr.1) e la protezione contro lo schiacciamento (nr.7).

**3.** Mettere le 4 grappe dell'altalena (A) sopra le trave dell'altalena (nr.4), gli elementi della scala ed i pali dell'altalena vengono ora sollevati verticalmente e montato la trave dell'altalena.

**4.** Collocare le grappe dell'altalena secondo il disegno e serrarle.

**5.** Montare i raccordi (nr.6) ed il tratto a mano (nr.8).

**6. Versione A**
Piantare l'attrezzo da gioco nelle buche scavate, e costipare il materiale scavato intorno ai pali dell'altalena (secondo il disegno 3-D)

**Versione B**
Per ottenere un ancoraggio ottimale dei pali dell'altalena, è necessario rivestire questi con del calcestruzzo a granulometria uniforme. E' importante che il fondamento sia coperto con minimo 3 cm di materiale morbido non appena il calcestruzzo è indurito (vedi disegno 3-D).