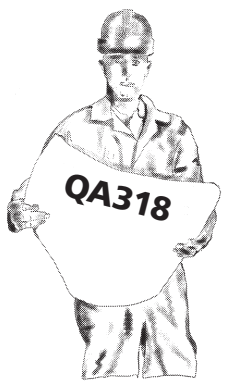
QA318

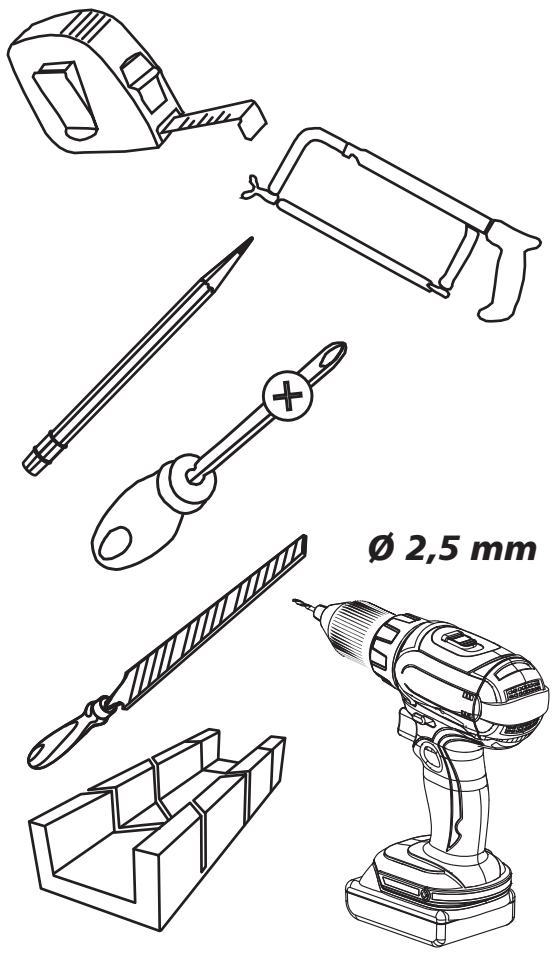
Ø 2,5 mm

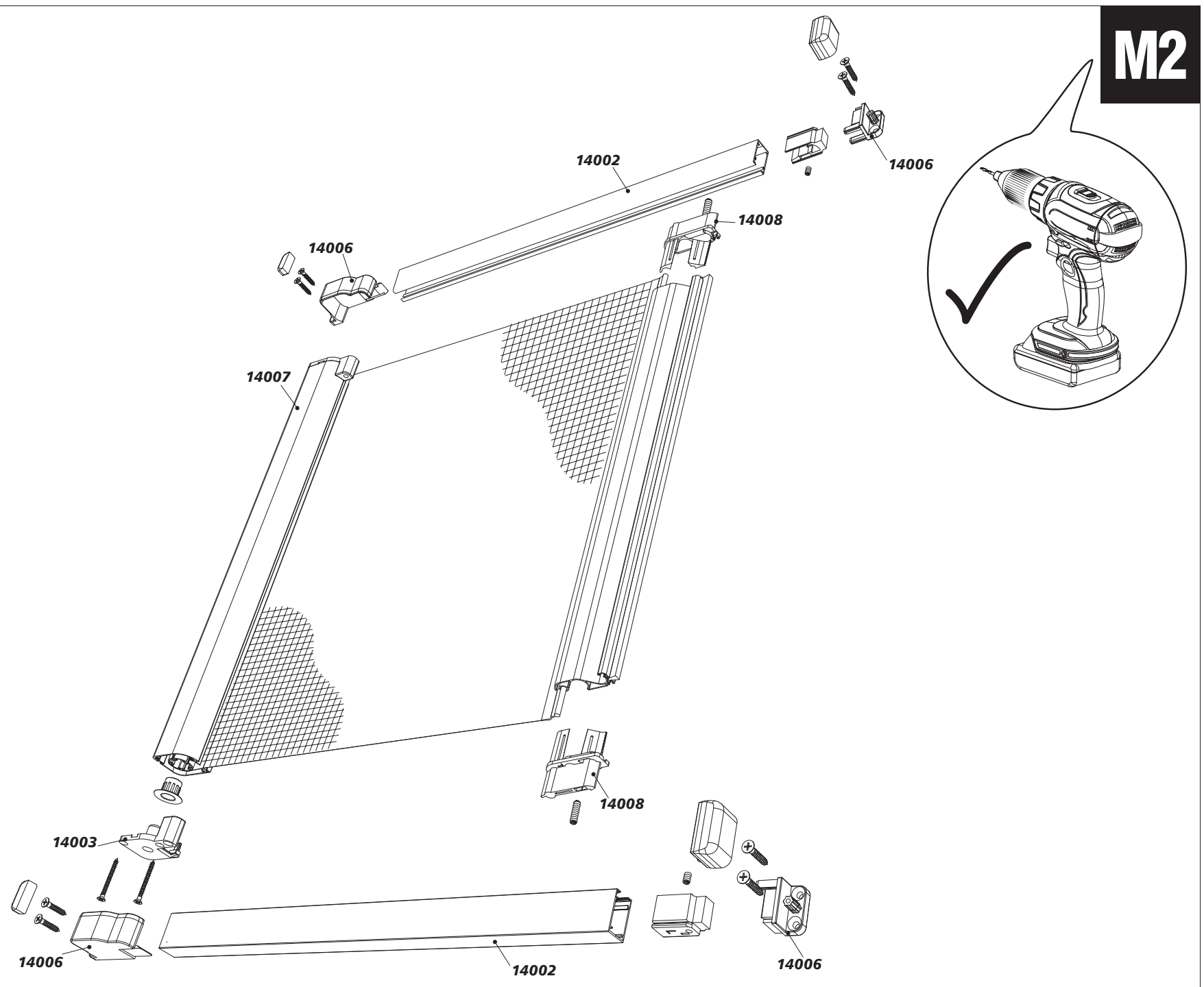
M2
14002
14006
14008
14006
14007
14008
14003
14006
14002
14006

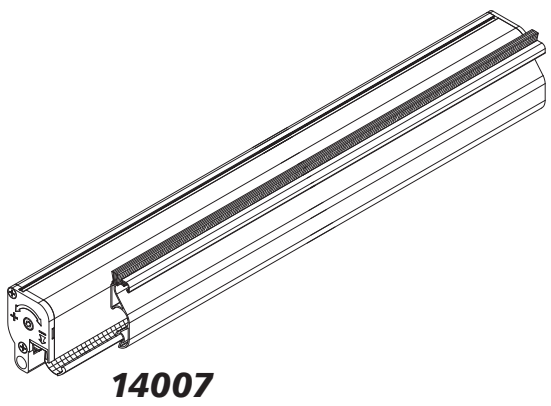
14007

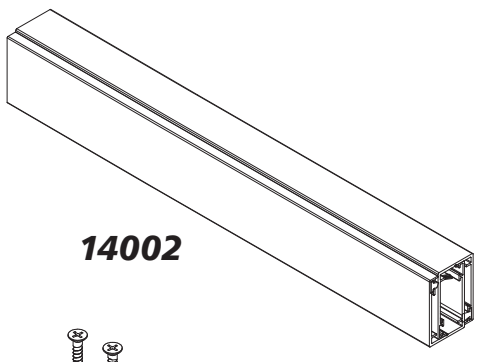
14002

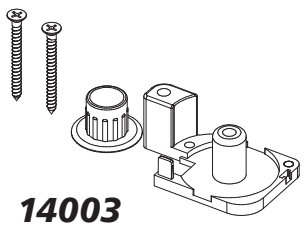
14003

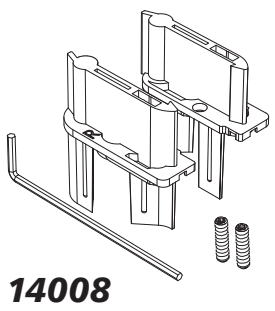
14008

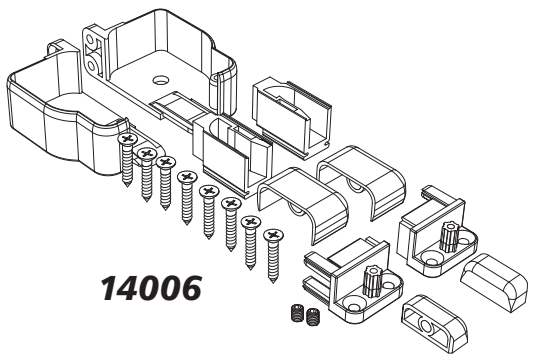
14006

1

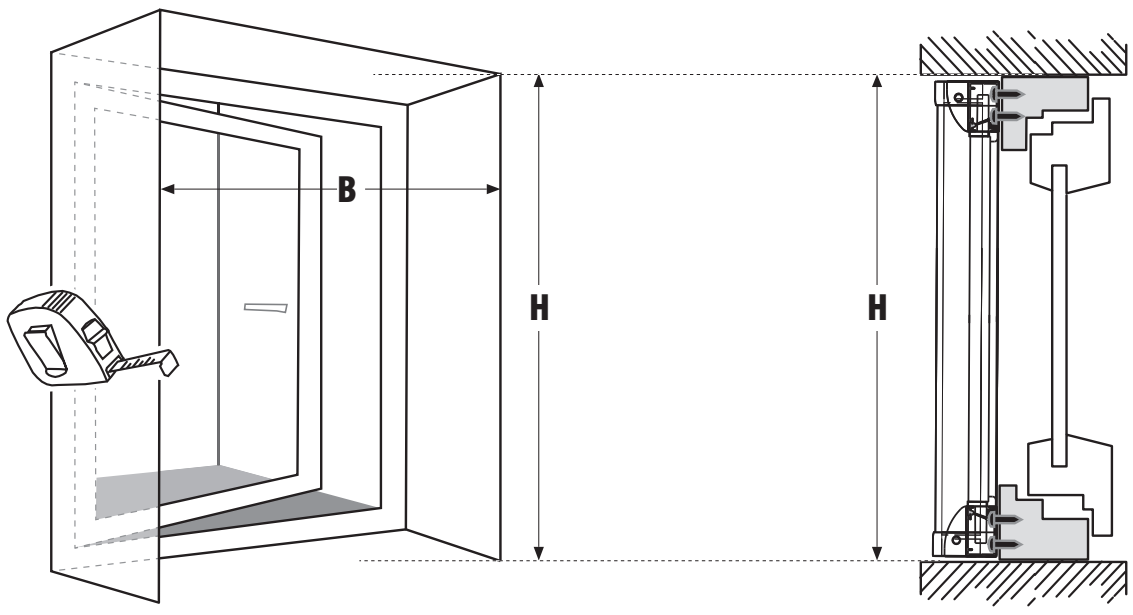
B
H
H

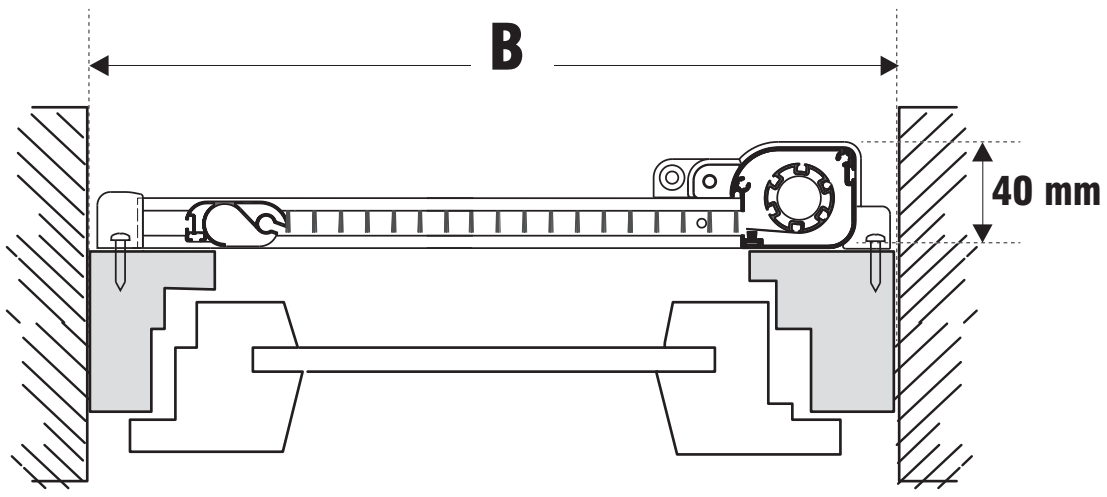
B
40 mm

2

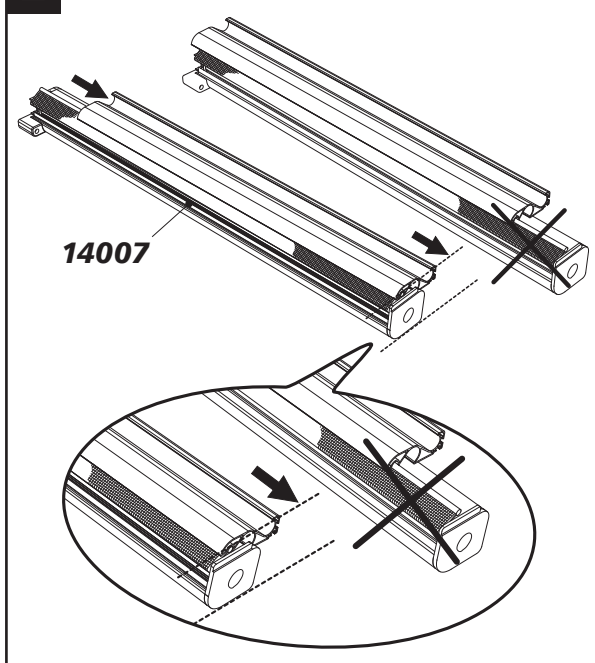
14007

3

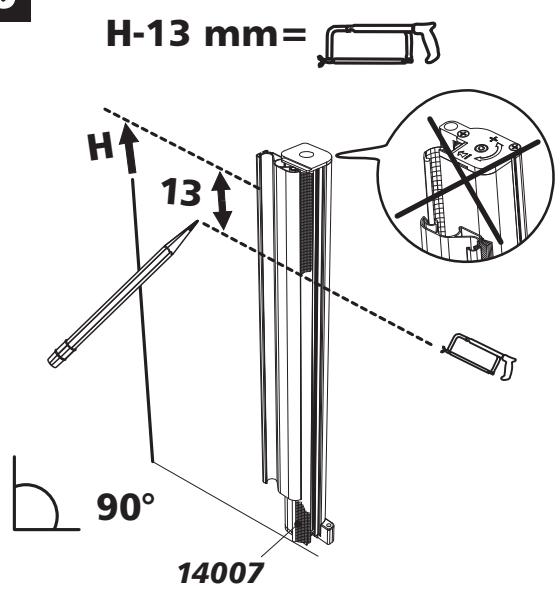
H-13 mm=
H
13
90°
14007

4

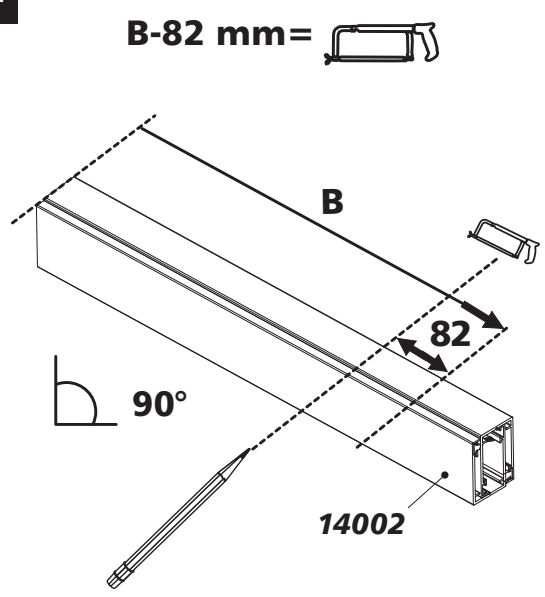
B-82 mm=
B
82
90°
14002

5

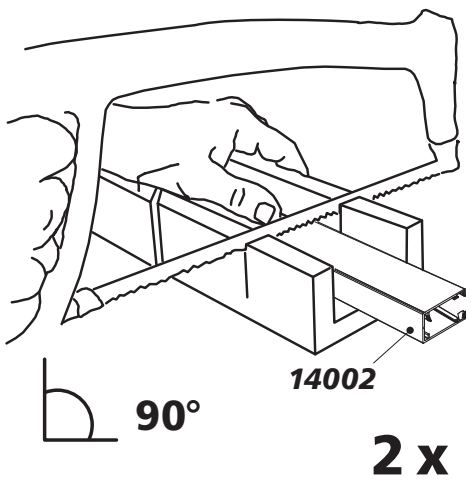
14002
90°
2 x

6

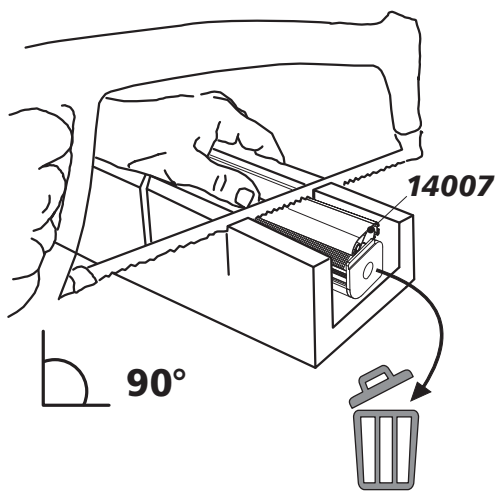
14007
90°

7

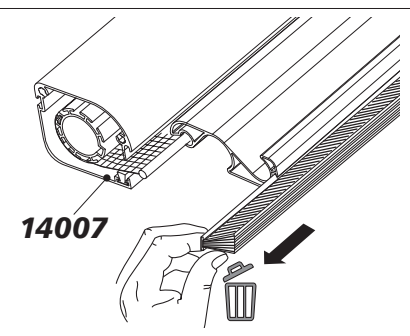

8

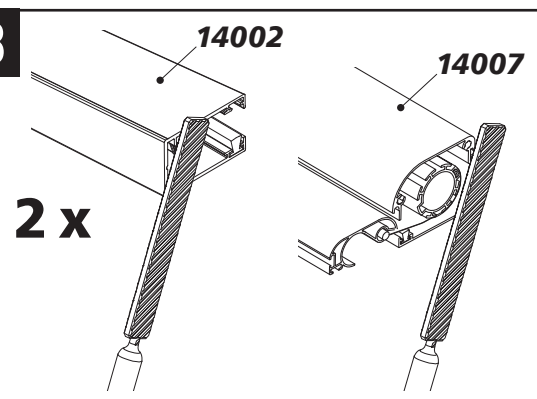

9

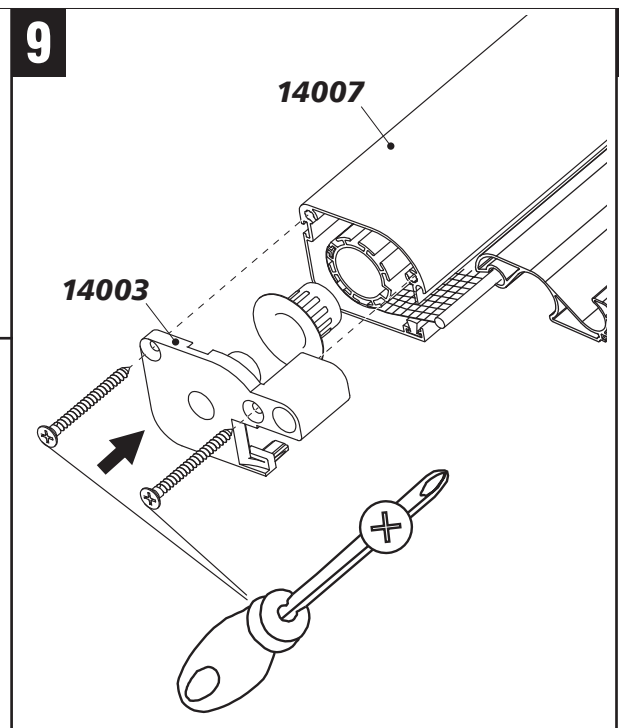

10

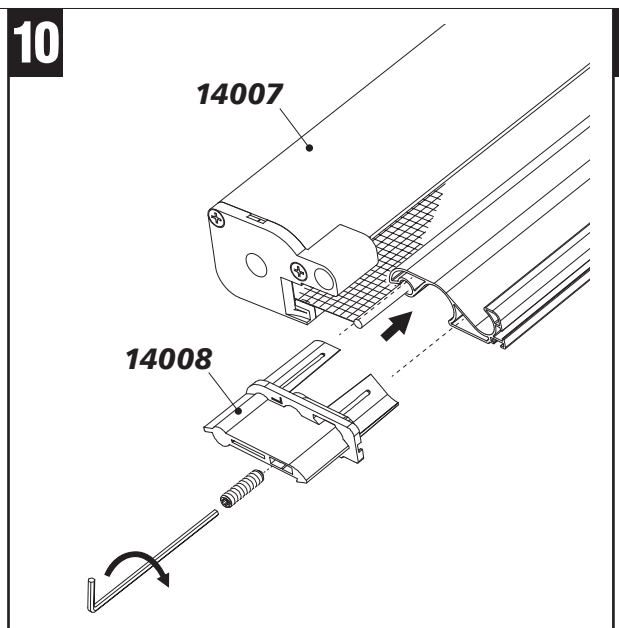

11

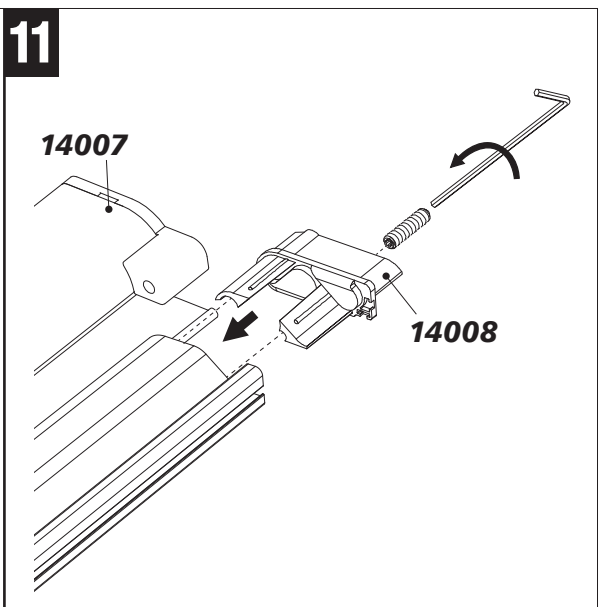

12

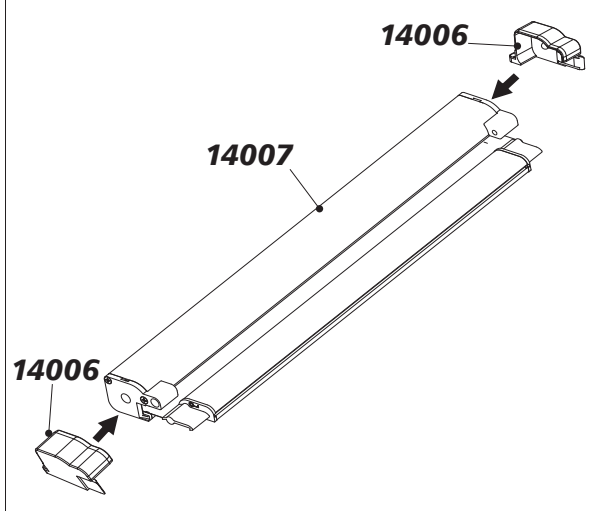

13

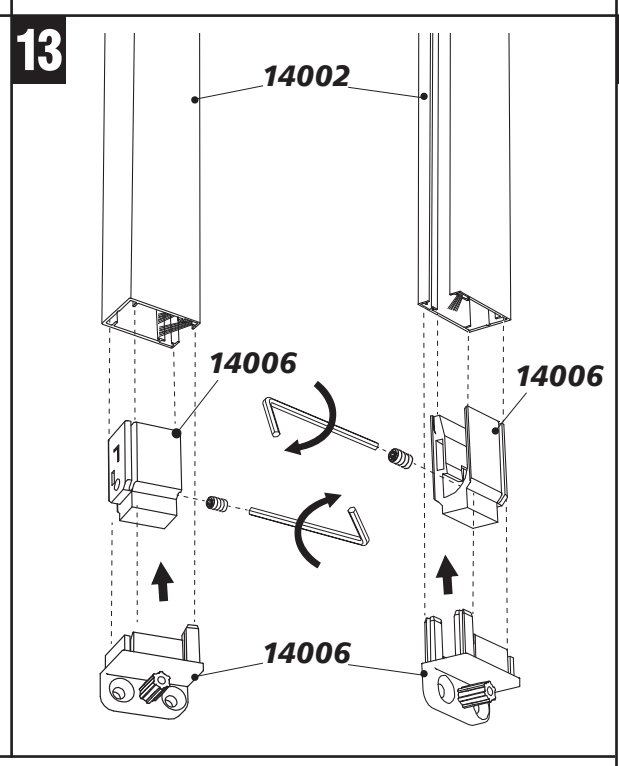

14

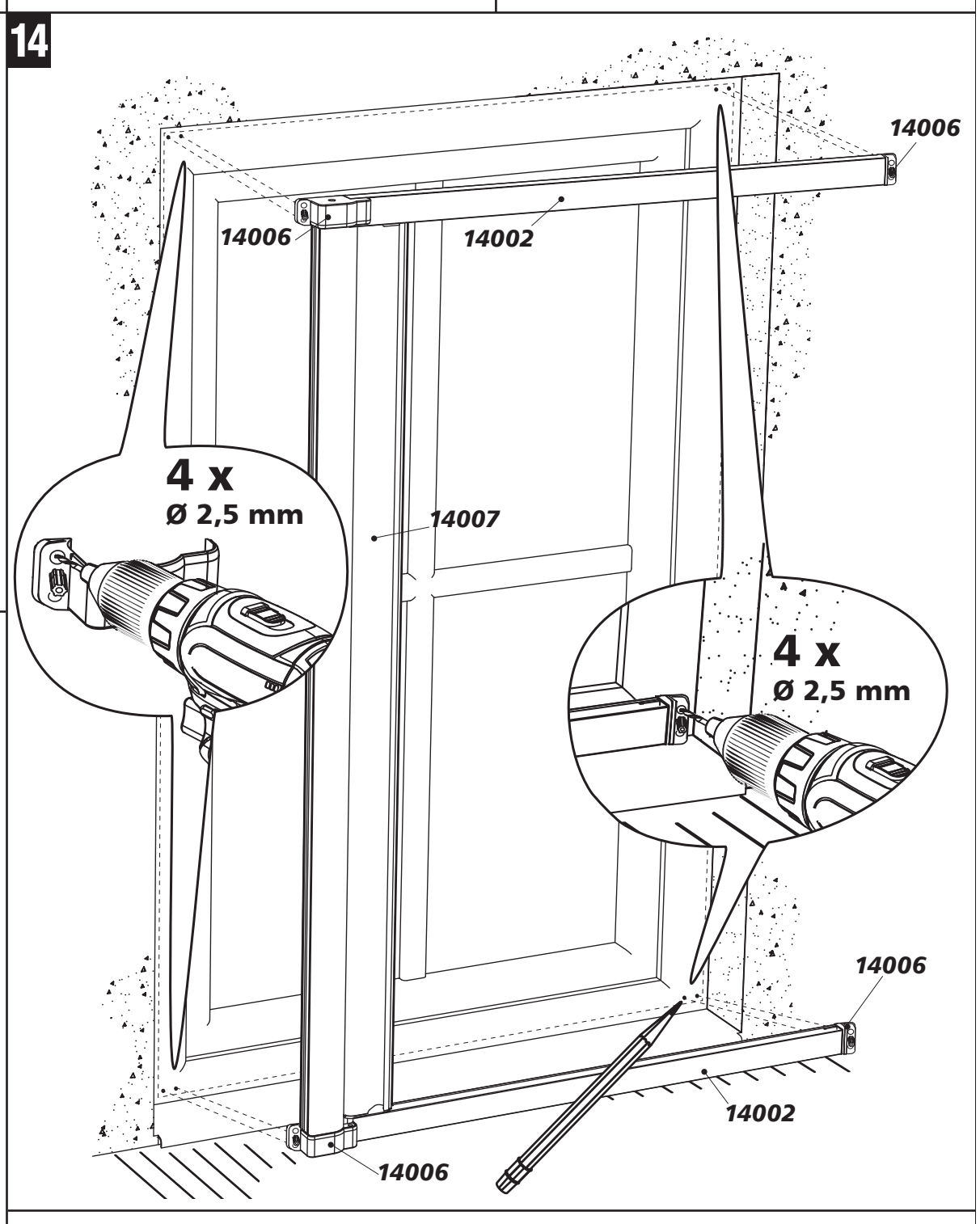

15

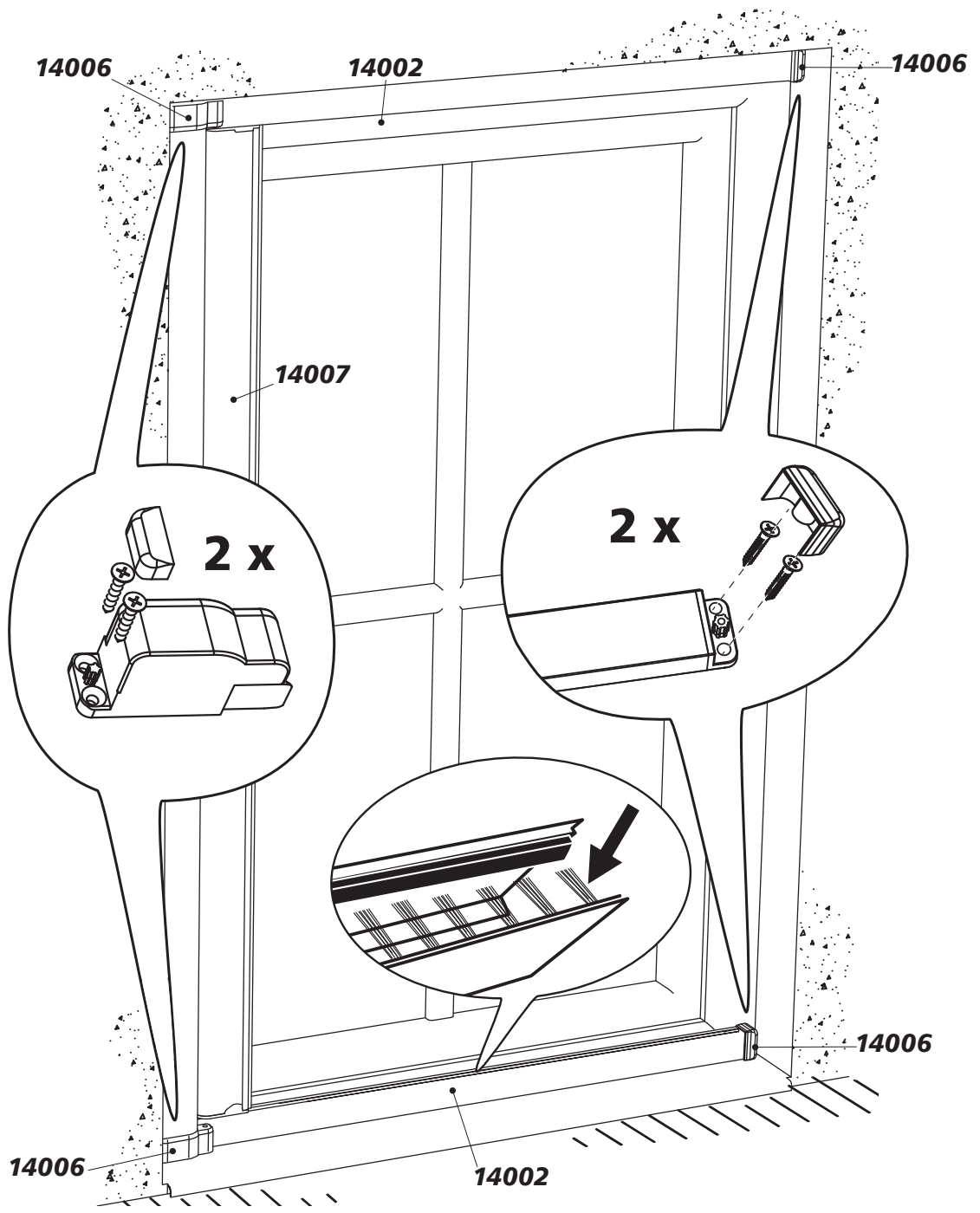
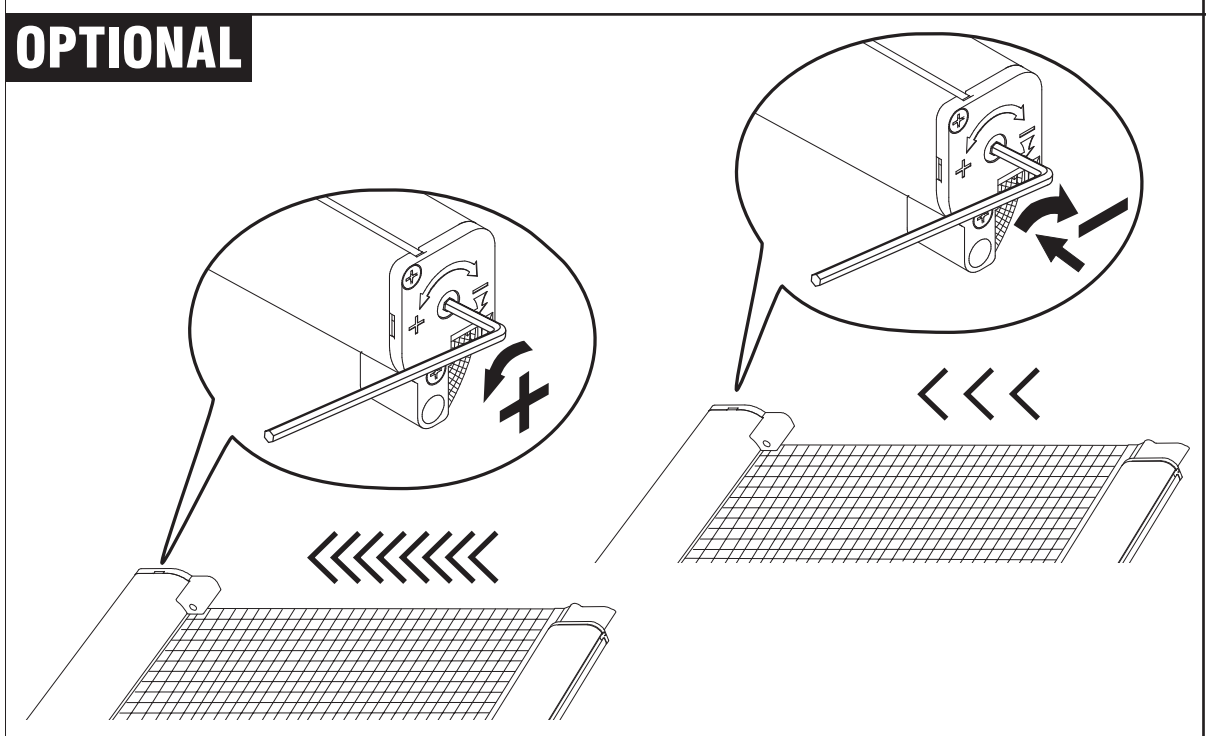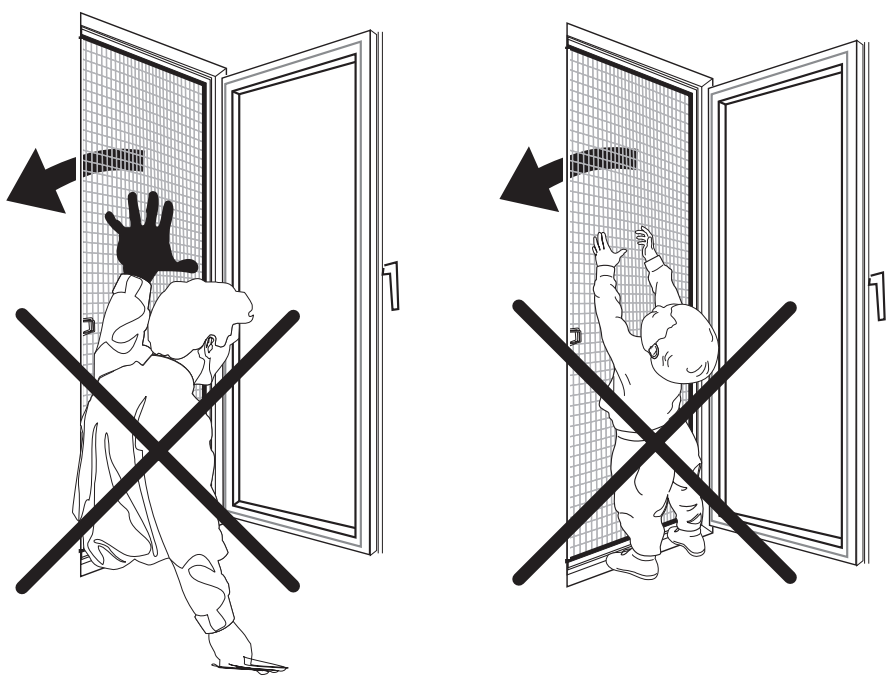
OPTIONAL