Register your product and get support at
www.philips.com/welcome

HP8654
HP8664
HP8666

EN	User manual	IT	Manuale utente
DA	Brugervejledning	NL	Gebruiksaanwijzing
DE	Benutzerhandbuch	NO	Brukerhåndbok
EL	Εγχειρίδιο χρήσης	PT	Manual do utilizador
ES	Manual del usuario	SV	Användarhandbok
FI	Käyttöopas	TR	Kullanım kılavuzu
FR	Mode d'emploi	MS-MY	Manual pengguna
ID	Buku Petunjuk Pengguna	ZH-CN	用户手册

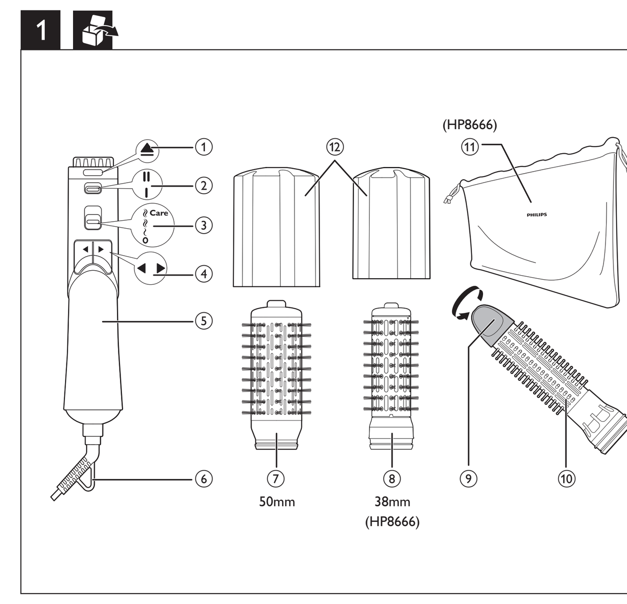

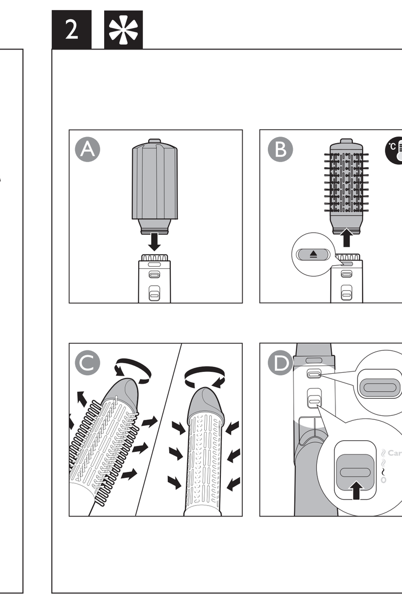

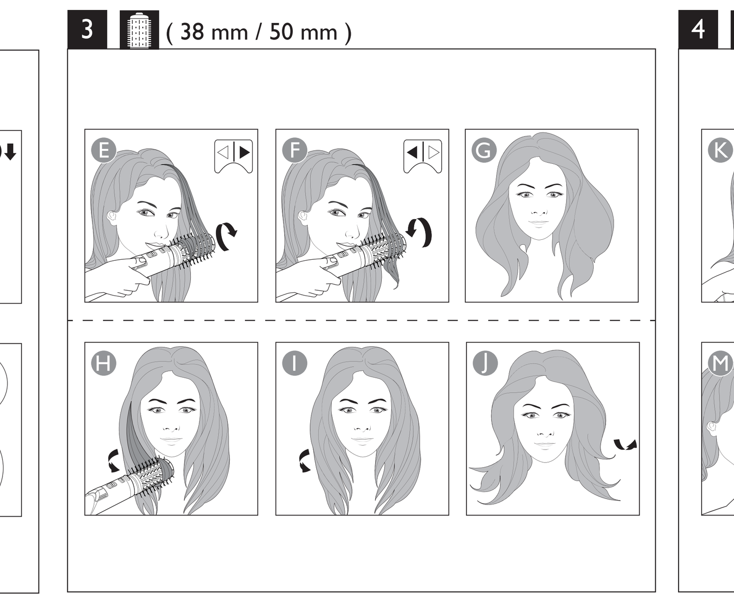

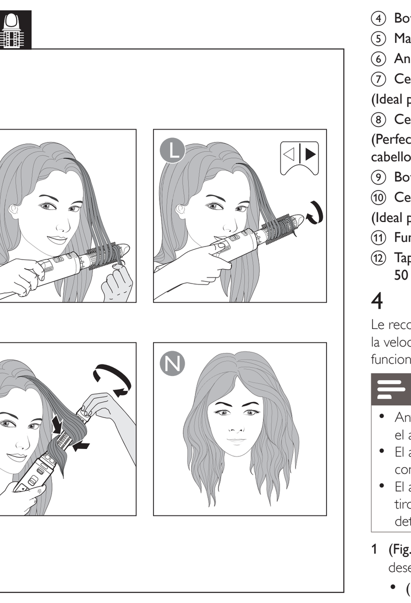

Specifications are subject to change without notice
© 2014 Koninklijke Philips N.V.
All rights reserved.

3140 035 39811

English

Congratulations on your purchase, and welcome to Philips! To fully benefit from the support that Philips offers, register your product at www.philips.com/welcome.

1 Important

Read this user manual carefully before you use the appliance and keep it for future reference.

- WARNING: Do not use this appliance near water.
- When the appliance is used in a bathroom, unplug it after use since the proximity of water presents a risk, even when the appliance is switched off.
- WARNING: Do not use this appliance near bathtubs, showers, basins or other vessels containing water.
- Always unplug the appliance after use.
- If the appliance overheats, it switches off automatically. Unplug the appliance and let it cool down for a few minutes. Before you switch the appliance on again, check the grilles to make sure they are not blocked by fluff, hair, etc.
- If the mains cord is damaged, you must have it replaced by Philips, a service centre authorised by Philips or similarly qualified persons in order to avoid a hazard.
- This appliance can be used by children aged from 8 years and above and persons with reduced physical, sensory or mental capabilities or lack of experience and knowledge if they have been given supervision or instruction concerning use of the appliance in a safe way and understand the hazards involved. Children shall not play with the appliance. Cleaning and user maintenance shall not be made by children without supervision.
- For additional protection, we advise you to install a residual current device (RCD) in the electrical circuit that supplies the bathroom. This RCD must have a rated residual operating current not higher than 30mA. Ask your installer for advice.
- Never block the air grilles.
- Before you connect the appliance, ensure that the voltage indicated on the appliance corresponds to the local power voltage.
- Do not use the appliance for any other purpose than described in this manual.
- Do not use the appliance on artificial hair.
- Only use the appliance on human hair.
- When the appliance is connected to the power, never leave it unattended.
- Never use any accessories or parts from other manufacturers or that Philips does not specifically recommend. If you use such accessories or parts, your guarantee becomes invalid.
- Do not wind the mains cord round the appliance.
- Wait until the appliance has cooled down before you store it.
- Prevent the hot surfaces of the appliance from coming into contact with your skin.
- If you use the appliance on color-treated hair, the brush body surface may stain.
- Do not rinse the appliance/brushes under the tap.
- Do not activate brush rotation switch without any attachment attached.
- Do not insert metal objects into the air grilles to avoid electric shock.

Electromagnetic fields (EMF)

This Philips appliance complies with all applicable standards and regulations regarding exposure to electromagnetic fields.

Environment

Your product is designed and manufactured with high quality materials and components, which can be recycled and reused.

When this crossed-out wheeled bin symbol is attached to a product it means the product is covered by the European Directive 2012/19/EU.

Please inform yourself about the local separate collection system for electrical and electronic products.

Please act according to your local rules and do not dispose of your old products with your normal household waste. The correct disposal of your old product will help prevent potential negative consequences for the environment and human health.

2 Introduction

The Philips Dynamic Volumebrush is an airstyler with automatic rotation system to help you create different styles, while keeping hair smooth and shiny. The mixed bristle brushes add volume and movement while the retractable brush creates defined wave without tangles. The styler's unique tourmaline ceramic coating protects and revitalizes hair while you style. This special coating conducts heat effectively with no hot spots and adds shine with every stroke.

(Only for HP8664, HP8666) Ionic conditioning prevents frizz, maximizes shine for your hair.

3 Overview

① Brush release button
② Rotation speed switch(I -LOW, II -HIGH)
③ Integrated temperature and airflow switch
④ Rotation direction buttons
⑤ Handle
⑥ Hanging loop
⑦ 50mm mixed bristle brush
(Suitable to add volume, body and movement for longer hair-length)
⑧ 38mm mixed bristle brush (only for HP8666)
(Suitable to create natural waves for all hair length)
⑨ Bristle retraction knob
⑩ Retractable bristle brush
(Suitable for adding defined waves without tangles)
⑪ Pouch for storage (only for HP8666)
⑫ Protection cap for 38mm / 50mm mixed bristle brush

4 Use the Airstyler

We recommend that you practice the appliance using **Low** rotation speed (②) for 2 to 3 times so that you can get used to how the rotation works.

Note

- Always let the appliance and attachments cool down before you connect or disconnect the attachments.
- The appliance is most effective on towel-dry hair.
- To prevent excessive pulling of hairs, the appliance is provided with a security feature. If the pressure of your hair on the brush exceeds a certain limit, the rotation slows down.

1 (Fig. A) Choose the brush attachment that best fit your desired hairstyle and snap it onto the styler.
  - (Fig. B) To remove the attachment, press the brush release button (①) and pull it off.
2 Comb through your hair and divide them into small sections.
3 Select the desired setting to switch on the appliance (③):
  - Care : Caring temperature with strong airflow to set your style.
  - : High temperature with strong airflow for fast drying.
  - : Warm temperature with gentle airflow to protect damp hair from becoming too dry.
  - **0** : Off.
  - ↳ (Only for HP8664, HP8666)The ion function is automatically activated when the appliance is switched on. The function provides additional shine and reduces frizz.

With 38mm / 50mm mixed bristle brushes

1 (Fig. E) Place the brush into the hair tips. Press the rotation direction button (④), and roll up to hair roots.
2 Keep the brush at hair roots until the hair is completely dry.
3 (Fig. F) Press the rotation direction button (④) in the opposite direction and move the brush away from the hair.
- (Fig. H, I, J) To create flicks, press and hold the rotation direction button (④) while continuously brushing in either inwards or outwards direction to style only hair ends.

With retractable bristle brush

1 (Fig. C) Turn the knob (⑨) to fully extract the bristles.
2 (Fig. K) Wrap hair tips once around the barrel.
3 (Fig. L) Once the hair is secure, press the rotating button (④) to wind up the hair.
4 Keep the brush in the position until your hair is completely dry.
5 (Fig. M) Turn the knob to retract the bristles and remove the brush from your hair.

After styling:
Apply hair spray to your hair to fix the style for long lasting results.

Styling Tips

- The brush attachments work the best when hair is 80% dry.
- It is recommended to use **LOW SPEED** setting when styling with retractable bristle brush.
- Take smaller hair strand for more defined result.
- To avoid hair from tangling, try instead to have short stops when using the rotation buttons to ensure hair is nicely rolled onto the barrel.
- (Only for HP8666) 38mm brush is suitable for all hair length, especially for those with bob hair or shoulder-length hair, while 50mm brush works best for longer hair. Select suitable brush before styling.

5 After use

1 Switch off and unplug the appliance.
2 Place it on a heat-resistant surface until it cools down.
3 Clean the appliance and attachments with a damp cloth. Remove hairs and dust from the brush attachment with your fingers but never insert metal objects into the appliance for cleaning.
4 Always use the protection cap (⑫) to store the mixed bristle brush attachments.
5 Keep the appliance in a safe and dry place, free of dust. You can also hang the appliance with its hanging loop (⑥).

6 Guarantee and service

If you need information e.g. about replacement of an attachment or if you have a problem, please visit the Philips website at www.philips.com/support or contact the Philips Customer Care Centre in your country. The phone number is in the worldwide guarantee leaflet. If there is no Consumer Care Centre in your country, go to your local Philips dealer.

Dansk

Tillykke med dit køb, og velkommen til Philips! Hvis du vil have fuldt udbytte af den support, som Philips tilbyder, kan du registrere dit produkt på www.philips.com/welcome.

1 Vigtigt

Læs denne brugervejledning grundigt, før du tager apparatet i brug, og opbevar den til senere brug.

- ADVARSEL: Anvend ikke dette apparat i nærheden af vand.
- Hvis du anvender apparatet i badeværelset, skal du trække stikket ud efter brug, da vand udgør en risiko, selvom apparatet er slukket.
- ADVARSEL: Brug ikke dette apparat i nærheden af badekar, brusekabiner, kummer eller andre kar, der indeholder vand.
- Tag altid stikket ud, efter du har brugt apparatet.
- Hvis apparatet bliver overophedet, slukker det automatisk. Tag stikket ud af stikkontakten, og lad apparatet afkøle i et par minutter. Før du tænder apparatet igen, skal du kontrollere gitrene for at sikre, at de ikke er blokeret af fnug, hår osv.
- Hvis netledningen beskadiges, må den kun udskiftes af Philips, et autoriseret Philips-serviceværksted eller en tilsvarende kvalificeret fagmand for at undgå enhver risiko.
- Dette apparat kan bruges af børn fra 8 år og opefter og personer med reducerede fysiske, sensoriske eller mentale evner eller manglende erfaring og viden, hvis de er blevet instrueret i sikker brug af apparatet og forstår de medfølgende risici. Lad ikke børn lege med apparatet. Rengøring og vedligeholdelse må ikke foretages af børn uden opsyn.
- Som en ekstra sikkerhedsforanstaltning anbefales det, at installationen til badeværelset er forsynet med et HFI-relæ, der ikke overstiger 30mA. Kontakt eventuelt en el-installatør.
- Blokér aldrig luftgitrene.
- Før du tilslutter apparatet, skal du sikre dig, at den spænding, der er angivet på apparatet, svarer til den lokale spænding.
- Brug ikke apparatet til andre formål end dem, der er beskrevet i vejledningen.
- Brug ikke apparatet på kunstigt hår.
- Brug kun apparatet på menneskehår.
- Hold konstant opsyn med apparatet, når det er sluttet til stikkontakten.
- Brug aldrig tilbehør eller dele fra andre fabrikanter eller tilbehør/dele, som ikke specifikt er anbefalet af Philips. Hvis du anvender en sådan type tilbehør eller dele, annulleres garantien.
- Du må ikke sno ledningen rundt om apparatet.
- Læg aldrig apparatet væk, før det er helt afkølet.
- Sørg for, at apparatets varme overflader ikke kommer i direkte kontakt med huden.
- Hvis apparatet bruges til farvet hår, kan farven smitte af på eksfolieringsbørsten.
- Skyl ikke apparatet/børsterne under vandhanen.
- Børsterotationskontakten må ikke aktiveres, uden at tilbehøret er sat på.
- Stik aldrig metalgenstande ind i luftgitrene, da dette kan give elektrisk stød.

Elektromagnetiske felter (EMF)

Dette Philips-apparat overholder alle branchens gældende standarder og regler angående eksponering for elektromagnetiske felter.

Miljø

Dit produkt er udviklet og fremstillet med materialer og komponenter af høj kvalitet, som kan genbruges.

Når et produkt er forsynet med dette symbol med en overkrydset affaldsspand på hjul, betyder det, at produktet er omfattet af EU-direktiv 2012/19/EU.

Undersøg reglerne for dit lokale indsamlingssystem for elektriske og elektroniske produkter.

Følg de lokale regler, og bortskaf ikke dine udtjente produkter sammen med almindeligt husholdningsaffald. Korrekt bortskaffelse af udtjente produkter er med til at forhindre negativ påvirkning af miljø og helbred.

2 Introduktion

Philips Dynamic Volumebrush er en airstyler med automatisk rotationssystem, så du kan få hjælp til at lave forskellige frisurer og samtidigt holde håret blødt og skinnende. Børsterne med blandede børstehår giver håret fylde og bevægelse, mens den udtrækkelige børste laver tydelige bølger uden filtringer. Stylerens unikke turmalinkeramiske belægning beskytter og revitaliserer håret, mens du sætter frisuren. Denne særlige belægning overfører varme effektivt uden varmepletter og giver håret glans med hvert strøg.

(Kun for HP8664, HP8666) Ionisk pleje forhindrer krus, maksimerer hårets glans.

3 Oversigt

① Udløserknap til børste
② Rotationshastighedskontakt(I -LAV, II -HØJ)
③ Integreret temperatur- og luftstrømsknap
④ Rotationsretningsknapper
⑤ Håndgreb
⑥ Ophængningskrog
⑦ 50 mm børste med blandede børstehår
(Beregnet til at give håret fylde, løft og bevægelse til en længere hårlængde)
⑧ 38 mm børste med blandede børstehår (kun til HP8666)
(Beregnet til at lave naturlige bølger til alle hårlængder)
⑨ Knap til indtrækning af pigge
⑩ Børste med indtrækkelige pigge
(Beregnet til at give håret tydelige bølger uden filtringer)
⑪ Etui til opbevaring (kun for HP8666)
⑫ Beskyttelseskappe til 38 mm / 50 mm børste med blandede børstehår

4 Brug airstyleren

Vi anbefaler, at du øver dig på at bruge apparatet ved **Lav** rotationshastighed (②) 2 til 3 gange, så du kan vænne dig til rotationsfunktionen.

Bemærk

- Lad altid apparatet og dets tilbehør køle af, før du tilslutter eller fjerner tilbehøret.
- Apparatet er mest effektivt ved håndklædetørt hår.
- For at forhindre, at der trækkes for meget i håret, udstyres apparatet med en sikkerhedsfunktion. Hvis hårets tryk på børsten overstiger en bestemt grænse, nedsættes rotationshastigheden.

1 (Fig. A) Vælg det børstetilbehør, der bedst passer til den frisure, du ønsker, og sæt det på styleren.
  - (Fig. B) Tilbehøret aftages ved at trykke på udløserknappen til børsten (①) og trække det af.
2 Red dit hår, og del det op i små hårlokker.
3 Vælg den ønskede indstilling til at tænde apparatet (③):
  - Care : Plejende temperatur med stærk luftstrøm til at style håret.
  - : Høj temperatur med stærk luftstrøm til hurtig tørring.
  - : Varm temperatur med moderat luftstrøm til at forhindre fugtigt hår i at blive alt for tørt.
  - **0** : Off (slukket).
  - ↳ (Kun til HP8664, HP8666)Ion-funktionen aktiveres automatisk, når apparatet tændes. Funktionen giver yderligere glans og reducerer krusning.

Med 38 mm / 50 mm børster med blandede børstehår

1 (Fig. E) Sæt børsten ind i hårspidserne. Tryk på rotationsretningsknappen (④), og rul op til hårrødderne.
2 Hold børsten ved hårrødderne, indtil håret er helt tørt.
3 (Fig. F) Tryk rotationsretningsknappen (④) i den modsatte retning, og flyt børsten væk fra håret.
- (Fig. H, I, J) Lav buede spidser ved at holde rotationsretningsknappen (④), mens du bliver ved med at børste enten indad eller udad, så kun hårspidserne styles.

Med børste med indtrækkelige pigge

1 (Fig. C) Drej knappen (⑨) for at få børstehårene helt ud.
2 (Fig. K) Vikl hårspidserne én gang omkring cylinderen.
3 (Fig. L) Når håret sidder fast, skal du trykke på rotationsknappen (④) for at rulle håret op.
4 Hold børsten i denne position, indtil håret er tørt.
5 (Fig. M) Drej knappen for at trække piggene ind, og fjern børsten fra dit hår.

Efter styling:
Brug hairspray på dit hår for at sætte din frisure, så du opnår langtidsholdbare resultater.

Stylingtip

- Børstetilbehøret fungerer bedst, når håret er 80 % tørt.
- Det anbefales at bruge indstillingen **LAV HASTIGHED** under stylingen med børsten med indtrækkelige pigge.
- Tag fat om en mindre hårlok for at få et mere defineret resultat.
- For at undgå, at håret filtrer, bør du i stedet for prøve at stoppe kortvarigt op undervejs under brug af rotationsknapperne for at sikre, at håret er rullet fint op på cylinderen.
- (Kun for HP8666) En 38 mm børste er beregnet til alle hårlængder, især for folk med bobbet hår eller skulderlangt hår, mens en 50 mm børste fungerer bedst til længere hår. Vælg en passende børste før styling.

5 Efter brug

1 Sluk for apparatet, og tag stikket ud af stikkontakten.
2 Placer det på en overflade, der kan tåle varme, mens det køler ned.
3 Rengør apparatet og tilbehøret med en fugtig klud. Fjern hår og støv fra børstetilbehøret med dine fingre, men indsæt aldrig metalgenstande i apparatet før rengøring.
4 Brug altid beskyttelseskappen (⑫) til opbevaring af tilbehøret til børsten med blandede børstehår.
5 Opbevar apparatet på et sikkert og tørt sted, der er frit for støv. Du kan også hænge apparatet op i ophængningsstroppen (⑥).

6 Garanti og service

Hvis du har brug for oplysninger, f.eks. om udskiftning af tilbehør, eller har et problem, kan du besøge Philips' websted på www.philips.com/support eller kontakte Philips Kundecenter i dit land. Telefonnummeret findes i folderen "World-Wide Guarantee". Hvis der ikke findes et kundecenter i dit land, bedes du kontakte din lokale Philips-forhandler.

Deutsch

Herzlichen Glückwunsch zu Ihrem Kauf und willkommen bei Philips! Um das Kundendienstangebot von Philips vollständig nutzen zu können, sollten Sie Ihr Produkt unter www.philips.com/welcome registrieren.

1 Wichtig

Lesen Sie vor Gebrauch des Geräts die Bedienungsanleitung sorgfältig durch, und bewahren Sie es für die Zukunft auf.

- WARNUNG: Verwenden Sie das Gerät nicht in der Nähe von Wasser.
- Wenn das Gerät in einem Badezimmer verwendet wird, trennen Sie es nach dem Gebrauch von der Stromversorgung. Die Nähe zum Wasser stellt ein Risiko dar, sogar wenn das Gerät abgeschaltet ist.
- WARNUNG: Verwenden Sie das Gerät nicht in der Nähe von Badewannen, Duschen, Waschbecken oder sonstigen Behältern mit Wasser.
- Ziehen Sie nach jedem Gebrauch den Netzstecker aus der Steckdose.
- Bei Überhitzung wird das Gerät automatisch ausgeschaltet. Ziehen Sie den Stecker aus der Steckdose, und lassen Sie das Gerät einige Minuten lang abkühlen. Vergewissern Sie sich vor dem erneuten Einschalten, dass keine Flusen, Haare usw. die Gebläseöffnung blockieren.
- Um Gefährdungen zu vermeiden, darf ein defektes Netzkabel nur von einem Philips Service-Center, einer von Philips autorisierten Werkstatt oder einer ähnlich qualifizierten Person durch ein Original-Ersatzkabel ersetzt werden.
- Dieses Gerät kann von Kindern ab 8 Jahren und Personen mit verringerten physischen, sensorischen oder psychischen Fähigkeiten oder Mangel an Erfahrung und Kenntnis verwendet werden, wenn sie bei der Verwendung beaufsichtigt wurden oder Anweisung zum sicheren Gebrauch des Geräts erhalten und die Gefahren verstanden haben. Kinder dürfen nicht mit dem Gerät spielen. Die Reinigung und Wartung darf nicht von Kindern ohne Aufsicht durchgeführt werden.
- Der Einbau einer Fehlerstromschutzeinrichtung in dem Stromkreis, der das Badezimmer versorgt, bietet zusätzlichen Schutz. Dieses Gerät muss über einen Nennauslösestrom von maximal 30 mA verfügen. Bei Fragen wenden Sie sich an Ihren Installateur.
- Halten Sie Lufteinlassgitter und Gebläseöffnung immer frei.
- Bevor Sie das Gerät an eine Steckdose anschließen, überprüfen Sie, ob die auf dem Gerät angegebene Spannung mit der Netzspannung vor Ort übereinstimmt.
- Verwenden Sie das Gerät nie für andere als in dieser Bedienungsanleitung beschriebene Zwecke.
- Verwenden Sie das Gerät nicht zum Trocknen von Kunsthaar.
- Verwenden Sie das Gerät nur auf menschlichem Haar.
- Wenn das Gerät an eine Steckdose angeschlossen ist, lassen Sie es zu keiner Zeit unbeaufsichtigt.
- Verwenden Sie niemals Zubehör oder Teile, die von Drittherstellern stammen bzw. nicht von Philips empfohlen werden. Wenn Sie diese(s) Zubehör oder Teile verwenden, erlischt Ihre Garantie.
- Wickeln Sie das Netzkabel nicht um das Gerät.
- Lassen Sie das Gerät abkühlen, bevor Sie es wegräumen.
- Vermeiden Sie, dass die heißen Oberflächen des Geräts mit Ihrer Haut in Berührung kommen.
- Bei Anwendung des Geräts auf getöntem oder gefärbtem Haar kann sich die Oberfläche der Bürste verfärben.
- Spülen Sie das Gerät/die Bürsten nicht unter fließendem Wasser ab.
- Aktivieren Sie nicht den Schalter für die Bürstenrotation, ohne dass ein Aufsatz angebracht ist.
- Führen Sie keine Metallgegenstände in die Lufteinlass- oder Gebläseöffnung ein, da dies zu Stromschlägen führen kann.

Elektromagnetische Felder

Dieses Philips Gerät erfüllt sämtliche Normen und Regelungen bezüglich der Exposition in elektromagnetischen Feldern.

Umgebung

Ihr Gerät wurde unter Verwendung hochwertiger Materialien und Komponenten entwickelt und hergestellt, die recycelt und wiederverwendet werden können.

Befindet sich dieses Symbol (durchgestrichene Abfalltonne auf Rädern) auf dem Gerät, bedeutet dies, dass für dieses Gerät die Europäische Richtlinie 2012/19/EG gilt.

Informieren Sie sich über die örtlichen Bestimmungen zur getrennten Sammlung elektrischer und elektronischer Geräte.

Richten Sie sich nach den örtlichen Bestimmungen und entsorgen Sie Altgeräte nicht über Ihren Hausmüll. Durch die korrekte Entsorgung Ihrer Altgeräte werden Umwelt und Menschen vor möglichen negativen Folgen geschützt.

2 Einführung

Bei der dynamischen Volumenbürste von Philips handelt es sich um einen Airstyler mit automatischem Drehsystem, das Ihnen dabei hilft, verschiedene Styles zu kreieren, während Ihr Haar weich und glänzend bleibt. Die Bürsten mit langen und kurzen Bürstenreihen verleihen Volumen und Schwung, während die einziehbare Bürste gestylte Wellen ohne Knoten kreiert. Die einzigartige Turmalin-Keramikbeschichtung schützt und revitalisiert Ihr Haar beim Stylen. Diese spezielle Beschichtung leitet Hitze effektiv ohne heiße Stellen und verleiht Ihrem Haar mit jeder Bewegung Glanz.

(Nur für HP8664, HP8666) Die Ionisierungsfunktion verhindert statische Aufladung und sorgt für glänzendes Haar.

3 Übersicht

① Bürstenentriegelungstaste
② Schalter für Drehgeschwindigkeit(I -NIEDRIG, II -HOCH)
③ Integrierter Temperatur- und Gebläseschalter
④ Tasten für die Drehrichtung
⑤ Griff
⑥ Aufhängeöse
⑦ 50 mm Bürsten mit langen und kurzen Bürstenreihen
(Geeignet, um längeren Haaren Volumen, Fülle und Schwung zu verleihen)
⑧ 38 mm Bürsten mit langen und kurzen Bürstenreihen (nur für HP8666)
(Geeignet, um natürliche Wellen für alle Haarlängen zu kreieren)
⑨ Regler zum Einziehen der Bürstenreihen
⑩ Bürste mit einziehbaren Bürstenreihen
(Geeignet, um definierte Wellen ohne Knoten zu stylen)
⑪ Aufbewahrungstasche (nur für HP8666)
⑫ Schutzkappe für 38 mm/50 mm Bürsten mit langen und kurzen Bürstenreihen

4 Verwenden des Airstylers

Wir empfehlen Ihnen, die Verwendung des Geräts bei niedriger Drehgeschwindigkeit (②) 2 bis 3 Mal auszuprobieren, damit Sie sich an die Drehfunktion gewöhnen können.

Hinweis

- Lassen Sie das Gerät und die Aufsätze immer abkühlen, bevor Sie Aufsätze anbringen oder abnehmen.
- Das Gerät ist am effektivsten in handtuchtrockenem Haar.
- Um das Ziehen an den Haaren zu verringern, ist das Gerät mit einer Sicherheitsfunktion ausgestattet. Wenn der Druck auf Ihr Haar eine gewisse Grenze überschreitet, verringert sich die Drehgeschwindigkeit.

1 (Abb. A) Wählen Sie den Bürstenaufsatz aus, der am besten für die gewünschte Frisur geeignet ist, und setzen Sie ihn auf den Styler.
  - (Abb. B) Um den Aufsatz zu entfernen, drücken Sie die Bürstenentriegelungstaste (①), und ziehen Sie ihn ab.
2 Kämmen Sie Ihr Haar, und teilen Sie es in einzelne Strähnen.
3 Wählen Sie zum Einschalten des Geräts die gewünschte Einstellung (③):
  - Care : Schonende Temperatur mit starkem Luftstrom zum Fixieren der Frisur.
  - : Hohe Temperatur mit starkem Luftstrom für schnelles Trocknen.
  - : Warme Temperatur mit sanftem Luftstrom zum Schutz des feuchten Haares vor Austrocknung.
  - **0** : Aus.
  - ↳ (Nur für HP8664, HP8666) Die Ionisierungsfunktion wird automatisch aktiviert, wenn das Gerät eingeschaltet wird. Die Funktion verleiht Ihrem Haar mehr Glanz und sorgt dafür, dass Ihr Haar leichter kämmbar ist.

Mit 38 mm/50 mm Bürsten mit langen und kurzen Bürstenreihen

1 (Abb. E) Setzen Sie die Bürste an die Haarspitzen. Drücken Sie die Taste für die Drehrichtung (④), und drehen Sie die Bürste bis zu den Haarwurzeln nach oben.
2 Lassen Sie die Bürste so lange an den Haarwurzeln, bis das Haar vollständig trocken ist.
3 (Abb. F) Drücken Sie die Taste für die Drehrichtung (④) in die entgegengesetzte Richtung, und bewegen Sie die Bürste weg von den Haaren.
- (Abb. H, I, J) Um Wellen zu stylen, halten Sie die Taste für die Drehrichtung (④) gedrückt, und bürsten Sie kontinuierlich nach innen oder außen, um nur die Haarenden zu stylen.

Bürste mit einziehbaren Bürstenreihen

1 (Abb. C) Drehen Sie den Regler (⑨), um die Bürstenreihen vollständig auszufahren.
2 (Abb. K) Wickeln Sie die Haarspitzen einmal um den Lockenstab.
3 (Abb. L) Sobald das Haar fest sitzt, drücken Sie die Taste für die Drehfunktion (④), um das Haar einzudrehen.
4 Halten Sie die Bürste in dieser Position, bis das Haar trocken ist.
5 (Abb. M) Drehen Sie den Regler, um die Bürsten einzuziehen und die Bürste aus Ihrem Haar zu entfernen.

Nach dem Styling:
Geben Sie Haarspray in das Haar, um die Frisur für lang anhaltende Ergebnisse zu fixieren.

Stylingtipps

- Der Bürstenaufsätze funktionieren am besten, wenn das Haar zu 80 % getrocknet ist.
- Es empfiehlt sich, eine Einstellung mit einer niedrigen Geschwindigkeit zu verwenden, wenn Sie das Haar mit der einziehbaren Bürste stylen.
- Nehmen Sie eine kleinere Haarsträhne für definiertere Ergebnisse.
- Um ein Verknoten Ihrer Haare zu vermeiden, machen Sie kurze Pausen bei der Verwendung der Drehtasten, um sicherzustellen, dass das Haar ordentlich um den Lockenstab gewickelt ist.
- (Nur für HP8666) Die 38 mm Bürste ist für alle Haarlängen geeignet, besonders für Haar mit Bobschnitt und für schulterlanges Haar. Die 50 mm Bürste ist am besten für längeres Haar geeignet. Wählen Sie vor dem Stylen die geeignete Bürste aus.

5 Nach dem Gebrauch

1 Schalten Sie das Gerät aus, und ziehen Sie den Stecker aus der Steckdose.
2 Legen Sie das Gerät auf eine hitzebeständige Unterlage, und lassen Sie es abkühlen.
3 Reinigen Sie das Gerät und die Aufsätze mit einem feuchten Tuch. Entfernen Sie Haare und Staub mit den Fingern vom Bürstenaufsatz, führen Sie jedoch zum Reinigen keine Gegenstände aus Metall in das Gerät ein.
4 Verwenden Sie immer die Schutzhülle (⑫) um die Bürstenaufsätze mit langen und kurzen Bürstenreihen zu verstauen.
5 Bewahren Sie das Gerät an einem sicheren, trockenen und staubfreien Ort auf. Sie können das Gerät auch an der Aufhängeöse (⑥) aufhängen.

6 Garantie und Kundendienst

Benötigen Sie weitere Informationen, z. B. zum Ersatz eines Aufsatzes, oder treten Probleme auf, besuchen Sie die Philips Website www.philips.com/support, oder setzen Sie sich mit einem Philips Service-Center in Ihrem Land in Verbindung. Die Telefonnummer befindet sich in der Garantieschrift. Sollte es in Ihrem Land kein Service-Center geben, wenden Sie sich bitte an Ihren lokalen Philips Händler.

Ελληνικά

Συγχαρητήρια για την αγορά σας και καλωσορίσατε στη Philips! Για να επωφεληθείτε πλήρως από την υποστήριξη που προσφέρει η Philips, δηλώστε το προϊόν σας στη διεύθυνση www.philips.com/welcome.

1 Σημαντικό

Διαβάστε το παρόν εγχειρίδιο χρήσης προτού χρησιμοποιήσετε τη συσκευή και κρατήστε το για μελλοντική αναφορά.

- ΠΡΟΕΙΔΟΠΟΙΗΣΗ: Μην χρησιμοποιείτε αυτή τη συσκευή κοντά σε νερό.
- Όταν χρησιμοποιείτε τη συσκευή στο μπάνιο, αποσυνδέετέ την από την πρίζα μετά τη χρήση καθώς η εγγύτητα με νερό αποτελεί κίνδυνο ακόμα και όταν η συσκευή είναι απενεργοποιημένη.
- ΠΡΟΕΙΔΟΠΟΙΗΣΗ: Μην χρησιμοποιείτε αυτήν τη συσκευή κοντά σε μπανιέρες, ντουζιέρες, λεκάνες ή άλλα δοχεία που περιέχουν νερό.
- Να αποσυνδέετε πάντα τη συσκευή από το ρεύμα μετά τη χρήση.
- Εάν η συσκευή υπερθερμανθεί, απενεργοποιείται αυτόματα. Αποσυνδέστε τη συσκευή από την πρίζα και αφήστε τη να κρυώσει για μερικά λεπτά. Πριν ενεργοποιήσετε ξανά τη συσκευή, ελέγξτε τις γρίλιες ώστε να βεβαιωθείτε ότι δεν έχουν μπλοκάρει από χνούδια, τρίχες, κτλ.
- Αν το καλώδιο υποστεί φθορά, θα πρέπει να αντικατασταθεί από τη Philips, από κάποιο κέντρο επισκευών εξουσιοδοτημένο από τη Philips ή από εξίσου εξειδικευμένα άτομα, προς αποφυγή κινδύνου.
- Αυτή η συσκευή μπορεί να χρησιμοποιηθεί από παιδιά από 8 ετών και πάνω και από άτομα με περιορισμένες σωματικές, αισθητήριες ή διανοητικές ικανότητες ή από άτομα χωρίς εμπειρία και γνώση, με την προϋπόθεση ότι τη χρησιμοποιούν υπό επιτήρηση ή ότι έχουν λάβει οδηγίες σχετικά με την ασφαλή χρήση της συσκευής και κατανοούν τους ενεχόμενους κινδύνους. Τα παιδιά δεν πρέπει να παίζουν με τη συσκευή. Τα παιδιά δεν πρέπει να καθαρίζουν και να συντηρούν τη συσκευή χωρίς επιτήρηση.
- Για επιπλέον προστασία, σας συνιστούμε να εγκαταστήσετε ένα μηχανισμό προστασίας από διαρροή ρεύματος (RCD) στο ηλεκτρικό κύκλωμα που τροφοδοτεί το μπάνιο σας. Αυτός ο μηχανισμός δεν θα πρέπει να έχει διαβαθμισμένη τιμή παραμένοντος ρεύματος λειτουργίας υψηλότερη από 30mA. Για περαιτέρω πληροφορίες, συμβουλευτείτε τον ηλεκτρολόγο σας.
- Μην φράζετε ποτέ τις γρίλιες αέρα.
- Προτού συνδέσετε τη συσκευή, βεβαιωθείτε ότι η τάση που αναγράφεται στη συσκευή αντιστοιχεί στην τοπική τάση ρεύματος.
- Μην χρησιμοποιείτε τη συσκευή για οποιονδήποτε άλλο σκοπό από αυτόν που περιγράφεται στο παρόν εγχειρίδιο.
- Μην χρησιμοποιείτε τη συσκευή σε τεχνητά μαλλιά.
- Να χρησιμοποιείτε τη συσκευή μόνο σε ανθρώπινα μαλλιά.
- Όταν η συσκευή είναι συνδεδεμένη στην πρίζα, μην την αφήνετε χωρίς παρακολούθηση.
- Μην χρησιμοποιείτε ποτέ εξαρτήματα ή μέρη από άλλους κατασκευαστές ή που η Philips δεν συνιστά ρητώς. Αν χρησιμοποιήσετε τέτοια εξαρτήματα ή μέρη, η εγγύησή σας καθίσταται άκυρη.
- Μην τυλίγετε το καλώδιο γύρω από τη συσκευή.
- Περιμένετε έως ότου κρυώσει η συσκευή για να την αποθηκεύσετε.
- Μην επιτρέπετε στις θερμές επιφάνειες της συσκευής να έρχονται σε επαφή με το δέρμα σας.
- Αν χρησιμοποιείτε τη συσκευή σε βαμμένα μαλλιά, ενδέχεται να εμφανιστούν κηλίδες στην επιφάνεια του σώματος της βούρτσας.
- Μην ξεπλένετε τη συσκευή/βούρτσες κάτω από τη βρύση.
- Μην ενεργοποιείτε το διακόπτη περιστροφής της βούρτσας χωρίς να έχετε συνδέσει κάποιο εξάρτημα.
- Μην βάζετε μεταλλικά αντικείμενα μέσα στις γρίλιες προς αποφυγή ενδεχομένου ηλεκτροπληξίας.

Ηλεκτρομαγνητικά πεδία (EMF)

Η συγκεκριμένη συσκευή της Philips συμμορφώνεται με όλα τα ισχύοντα πρότυπα και τους κανονισμούς σχετικά με την έκθεση σε ηλεκτρομαγνητικά πεδία.

Περιβάλλον

Το προϊόν σας έχει σχεδιαστεί και κατασκευαστεί με υλικά και εξαρτήματα υψηλής ποιότητας, τα οποία μπορούν να ανακυκλωθούν και να ξαναχρησιμοποιηθούν.

Όταν ένα προϊόν διαθέτει το σύμβολο ενός διαγραμμένου κάδου απορριμμάτων με ρόδες, το προϊόν αυτό καλύπτεται από την Ευρωπαϊκή Οδηγία 2012/19/ΕΕ.

Ενημερωθείτε σχετικά με το τοπικό σύστημα ξεχωριστής συλλογής ηλεκτρικών και ηλεκτρονικών προϊόντων.

Μην παραβαίνετε τους τοπικούς κανονισμούς και μην απορρίπτετε τα παλιά προϊόντα μαζί με τα υπόλοιπα οικιακά απορρίμματα. Η σωστή απόρριψη των παλιών σας προϊόντων θα βοηθήσει στη μείωση των πιθανών αρνητικών επιπτώσεων για το περιβάλλον και την ανθρώπινη υγεία.

2 Εισαγωγή

Το Philips Dynamic Volumebrush είναι μια ηλεκτρική βούρτσα με σύστημα αυτόματης περιστροφής που σας βοηθά να δημιουργήσετε διαφορετικά στυλ, ενώ παράλληλα διατηρεί τα μαλλιά λεία και λαμπερά. Οι βούρτσες με μεικτές τρίχες προσθέτουν όγκο και κίνηση, ενώ η βούρτσα με τις αποσυρόμενες τρίχες δημιουργεί έντονους κυματισμούς, χωρίς να μπερδεύει τα μαλλιά. Η μοναδική κεραμική επίστρωση της συσκευής από τουρμαλίνη προστατεύει και αναζωογονεί τα μαλλιά κατά το φορμάρισμα. Αυτή η ειδική επίστρωση προσφέρει αποτελεσματική κατανομή της θερμότητας χωρίς θερμά σημεία και προσθέτει λάμψη με κάθε βούρτσισμα.

(Μόνο για τα μοντέλα HP8664, HP8666) Το σύστημα ιονισμού αποτρέπει το φριζάρισμα και προσφέρει εξαιρετική λάμψη στα μαλλιά σας.

3 Επισκόπηση

① Κουμπί ελευθέρωσης βούρτσας
② Διακόπτης ταχύτητας περιστροφής (I -ΧΑΜΗΛΗ, II -ΥΨΗΛΗ)
③ Ενσωματωμένος διακόπτης θερμοκρασίας και ροής αέρα
④ Κουμπιά κατεύθυνσης περιστροφής
⑤ Λαβή
⑥ Γαντζάκι για κρέμασμα
⑦ Βούρτσα με μεικτές τρίχες 50 mm
(Κατάλληλη για πρόσθετο όγκο, σώμα και κίνηση σε πιο μακριά μαλλιά)
⑧ Βούρτσα με μεικτές τρίχες 38 mm (μόνο για το μοντέλο HP8666)
(Κατάλληλη για τη δημιουργία φυσικών κυματισμών σε όλα τα μήκη μαλλιών)
⑨ Κουμπί απόσυρσης τριχών βούρτσας
⑩ Βούρτσα με σκληρές τρίχες που αποσύρονται
(Κατάλληλη για δημιουργία έντονων κυματισμών χωρίς να μπερδεύει τα μαλλιά)
⑪ Αποθηκευτική θήκη (μόνο για το μοντέλο HP8666)
⑫ Προστατευτικό κάλυμμα για τη βούρτσα με μεικτές τρίχες 38 mm/50 mm

4 Χρήση της ηλεκτρικής βούρτσας

Συνιστούμε να εξασκηθείτε χρησιμοποιώντας τη Χαμηλή ταχύτητα περιστροφής της συσκευής (②) 2 ή 3 φορές, ώστε να εξοικειωθείτε με τον τρόπο λειτουργίας της περιστροφής.

Σημείωση

- Να αφήνετε πάντα τη συσκευή και τα εξαρτήματα να κρυώσουν προτού συνδέσετε ή αποσυνδέσετε κάποιο εξάρτημα.
- Η συσκευή είναι πιο αποτελεσματική όταν τα μαλλιά είναι ελαφρώς νωπά.
- Για την αποφυγή του υπερβολικού τραβήγματος των μαλλιών, η συσκευή διαθέτει λειτουργία ασφαλείας. Αν η πίεση των μαλλιών στη βούρτσα υπερβεί ένα συγκεκριμένο όριο, η ταχύτητα περιστροφής μειώνεται.

1 (Εικ. A) Επιλέξτε το εξάρτημα βούρτσας που ταιριάζει καλύτερα με το στυλ μαλλιών που θέλετε να δημιουργήσετε και συνδέστε το στη συσκευή.
  - (Εικ. B) Για να αφαιρέσετε το εξάρτημα, πατήστε το κουμπί ελευθέρωσης βούρτσας (①) και τραβήξτε το.
2 Χτενίστε τα μαλλιά σας και χωρίστε τα σε μικρές τούφες.
3 Επιλέξτε την επιθυμητή ρύθμιση για να ενεργοποιήσετε τη συσκευή (③):
  - Care : Ήπια θερμοκρασία με ισχυρή ροή αέρα για το φορμάρισμα.
  - : Υψηλή θερμοκρασία με ισχυρή ροή αέρα για γρήγορο στέγνωμα.
  - : Μέτρια θερμοκρασία με απαλή ροή αέρα που δεν αφήνει τα υγρά μαλλιά να γίνουν πολύ ξηρά.
  - **0** - Απενεργοποίηση.
  - ↳ (Μόνο για τα μοντέλα HP8664, HP8666) Η λειτουργία ιόντων ενεργοποιείται αυτόματα όταν ανάβετε τη συσκευή. Η λειτουργία αυτή προσφέρει περισσότερη λάμψη και μειώνει το φριζάρισμα.

Βούρτσες με μεικτές τρίχες 38 mm/ 50 mm

1 (Εικ. E) Τοποθετήστε τη βούρτσα στις άκρες των μαλλιών. Πατήστε το κουμπί διεύθυνσης περιστροφής (④) και τυλίξτε προς τα επάνω, με κατεύθυνση προς τις ρίζες των μαλλιών.
2 Κρατήστε τη βούρτσα στις ρίζες των μέχρι να στεγνώσουν εντελώς τα μαλλιά.
3 (Εικ. ΣΤ) Πατήστε το κουμπί διεύθυνσης περιστροφής (④) προς την αντίθετη κατεύθυνση και απομακρύνετε τη βούρτσα από τα μαλλιά.
- (Εικ. Z, H, Θ) Για να δημιουργήσετε μύτες, πατήστε παρατεταμένα το κουμπί κατεύθυνσης περιστροφής (④) βουρτσίζοντας συνεχώς είτε προς τα μέσα είτε προς τα έξω για να φορμάρετε μόνο τις άκρες των μαλλιών.

Βούρτσα με σκληρές τρίχες που αποσύρονται

1 (Εικ. Γ) Γυρίστε το κουμπί (⑨)για να βγουν οι τρίχες πλήρως προς τα έξω.
2 (Εικ. I) Τυλίξτε τις άκρες των μαλλιών μία φορά γύρω από τον κύλινδρο.
3 (Εικ. K) Όταν ασφαλίσετε τα μαλλιά, πατήστε το κουμπί περιστροφής (④) για να τα τυλίξετε προς τα επάνω.
4 Κρατήστε τη βούρτσα σε αυτήν τη θέση μέχρι να στεγνώσουν εντελώς τα μαλλιά.
5 (Εικ. Λ) Γυρίστε το κουμπί για να αποσύρετε τις τρίχες και να αφαιρέσετε τη βούρτσα από τα μαλλιά σας.

Μετά το φορμάρισμα:
Χρησιμοποιήστε ένα προϊόν σε σπρέι για να διατηρήσετε τα αποτελέσματα του φορμαρίσματος για μεγάλο χρονικό διάστημα.

Συμβουλές φορμαρίσματος:

- Τα εξαρτήματα της βούρτσας λειτουργούν καλύτερα όταν τα μαλλιά είναι 80% στεγνά.
- Συνιστάται να επιλέγετε τη ρύθμιση **ΧΑΜΗΛΗΣ ΤΑΧΥΤΗΤΑΣ** όταν φορμάρετε τα μαλλιά χρησιμοποιώντας τη βούρτσα με τις αποσυρόμενες τρίχες.
- Για πιο έντονο αποτέλεσμα, χρησιμοποιείτε μικρότερες τούφες μαλλιών.
- Για να αποφύγετε το μπέρδεμα, δοκιμάστε να φορμάρετε τα μαλλιά με σύντομες διακοπές όταν χρησιμοποιείτε τα κουμπιά περιστροφής, ώστε να βεβαιωθείτε ότι τα μαλλιά είναι τυλιγμένα σωστά στον κύλινδρο.
- (Μόνο για το μοντέλο HP8666) Η βούρτσα 38 mm είναι κατάλληλη για όλα τα μήκη μαλλιών, ιδιαίτερα για μαλλιά με συμμετρικό καρέ ή μεσαίου μήκους, ενώ η βούρτσα 50 mm λειτουργεί καλύτερα με πιο μακριά μαλλιά. Επιλέξτε την κατάλληλη βούρτσα πριν το φορμάρισμα.

5 Μετά τη χρήση

1 Απενεργοποιήστε τη συσκευή και βγάλτε την από την πρίζα.
2 Τοποθετήστε τη σε μια αντιθερμική επιφάνεια μέχρι να κρυώσει.
3 Καθαρίστε τη συσκευή και τα εξαρτήματα με ένα βρεγμένο πανί. Αφαιρέστε τις τρίχες και τη σκόνη από το εξάρτημα της βούρτσας με τα δάχτυλά σας, αλλά μην εισαγάγετε ποτέ μεταλλικά αντικείμενα μέσα στη συσκευή για να την καθαρίσετε.
4 Να χρησιμοποιείτε πάντα το προστατευτικό κάλυμμα (⑫) για να αποθηκεύετε τα εξαρτήματα της βούρτσας με μεικτές τρίχες.
5 Διατηρήστε τη συσκευή σε ασφαλές και ξηρό μέρος, προστατευμένο από τη σκόνη. Μπορείτε επίσης να κρεμάσετε τη συσκευή από το γαντζάκι (⑥).

6 Εγγύηση και επισκευή

Εάν χρειάζεστε πληροφορίες, π.χ. σχετικά με την αντικατάσταση ενός εξαρτήματος ή αν αντιμετωπίζετε κάποιο πρόβλημα, επισκεφθείτε το δικτυακό τόπο της Philips στο www.philips.com/support ή επικοινωνήστε με το Κέντρο Εξυπηρέτησης Καταναλωτών της Philips στη χώρα σας. Ο αριθμός τηλεφώνου βρίσκεται στο διεθνές φυλλάδιο εγγύησης. Εάν δεν υπάρχει Κέντρο Εξυπηρέτησης Καταναλωτών της Philips στη χώρα σας, απευθυνθείτε στον τοπικό αντιπρόσωπο της Philips.

Español

Le felicitamos por su compra y le damos la bienvenida a Philips. Para aprovechar al máximo la asistencia que ofrece Philips, registre el producto en www.Philips.com/welcome.

1 Importante

Antes de usar el aparato, lea atentamente este manual de usuario y consérvelo por si necesitara consultarlo en el futuro.

- ADVERTENCIA: No utilice este aparato cerca del agua.
- Si utiliza el aparato en el cuarto de baño, desenchúfelo después de usarlo. La proximidad de agua representa un riesgo, aunque el aparato esté apagado.
- ADVERTENCIA: No utilice este aparato cerca del agua ni cerca de bañeras, duchas, cubetas u otros recipientes que contengan agua.
- Desenchufe siempre el aparato después de usarlo.
- Si el aparato se calienta en exceso, se apaga automáticamente. Desenchufe el aparato y deje que se enfríe durante unos minutos. Antes de encender de nuevo el aparato, compruebe las rejillas para asegurarse de que no estén obstruidas con pelusas, pelos, etc.
- Si el cable de alimentación está dañado, deberá ser sustituido por Philips, por un centro de servicio autorizado por Philips o por personal cualificado, con el fin de evitar situaciones de peligro.
- Este aparato puede ser usado por niños a partir de 8 años y por personas con su capacidad física, psíquica o sensorial reducida y por quienes no tengan los conocimientos y la experiencia necesarios, si han sido supervisados o instruidos acerca del uso del aparato de forma segura y siempre que sepan los riesgos que conlleva su uso. No permita que los niños jueguen con el aparato. Los niños no deben llevar a cabo la limpieza ni el mantenimiento del producto sin supervisión.
- Como protección adicional, aconsejamos que instale en el circuito que suministre al cuarto de baño un dispositivo de corriente residual (RCD). Este RCD debe tener una corriente operacional residual que no exceda de 30 mA. Consulte a su electricista.
- No bloquee nunca las rejillas del aire.
- Antes de enchufar el aparato, compruebe que el voltaje indicado en el mismo se corresponde con el voltaje de la red eléctrica local.
- No utilice este aparato para otros fines distintos a los descritos en este manual.
- No utilice el aparato sobre cabello artificial.
- Utilice siempre el aparato sobre cabello humano.
- Nunca deje el aparato sin vigilancia cuando esté enchufado a la red eléctrica.
- No utilice nunca accesorios ni piezas de otros fabricantes o que Philips no recomiende específicamente. Si lo hace, quedará anulada su garantía.
- No enrolle el cable de alimentación alrededor del aparato.
- Espere a que se enfríe el aparato antes de guardarlo.
- Evite que las superficies calientes del aparato entren en contacto con la piel.
- Si se utiliza el aparato sobre cabello teñido, la superficie del cepillo podría mancharse.
- No enjuague el aparato ni los cepillos bajo el grifo.
- No active el botón de rotación del cepillo si no ha insertado ningún accesorio en el aparato.
- Para evitar descargas eléctricas, no introduzca objetos metálicos por las rejillas de aire.

Campos electromagnéticos (CEM)

Este aparato de Philips cumple los estándares y las normativas aplicables sobre exposición a campos electromagnéticos.

Medioambiental

El producto ha sido diseñado y fabricado con materiales y componentes de alta calidad que pueden reciclarse y reutilizarse.

Cuando este símbolo de contenedor de ruedas tachado se muestra en un producto indica que este cumple la directiva europea 2012/19/EU.

Infórmese sobre el sistema local de reciclaje de productos eléctricos y electrónicos.

Proceda conforme a la legislación local y no se deshaga de los productos antiguos con la basura doméstica normal. El reciclado correcto del producto antiguo ayudará a evitar posibles consecuencias negativas para el medioambiente y la salud de las personas.

2 Introducción

El cepillo Dynamic Volume Brush de Philips es un moldeador con sistema de rotación automática con el que podrá crear diferentes estilos manteniendo su cabello suave y brillante. El cepillo de púas mixtas añade volumen y movimiento, mientras que el cepillo retráctil crea ondas definidas sin enredos. El exclusivo revestimiento cerámico de turmalina del moldeador protege y revitaliza el cabello durante el moldeado. Este revestimiento especial conduce el calor de manera eficaz sin dañar el cabello y añade brillo con cada pasada.

(Solo para los modelos HP8664, HP8666) El ionizador evita el encrespado y aporta mayor brillo a su cabello.

3 Descripción

① Botón de liberación del cepillo
② Control de velocidad de rotación (I -BAJO, II -ALTO)
③ Control de flujo de aire y temperatura integrada
④ Botones de dirección de la rotación
⑤ Mango
⑥ Anilla para colgar
⑦ Cepillo de púas mixtas de 50 mm
(Ideal para añadir volumen, cuerpo y movimiento al cabello más largo)
⑧ Cepillo de púas mixtas de 38 mm (solo HP8666)
(Perfecto para crear ondas naturales para todas las longitudes de cabello)
⑨ Botón de retracción de púas
⑩ Cepillo de púas retráctiles
(Ideal para añadir ondas definidas sin enredos)
⑪ Funda para guardar el aparato (solo modelo HP8666)
⑫ Tapas protectoras para los cepillos de púas mixtas de 38 mm y 50 mm

4 Uso del moldeador

Le recomendamos que practique 2 o 3 veces con el aparato en la velocidad de rotación baja (②) para que se acostumbre al funcionamiento del mismo.

Nota

- Antes de conectar o desconectar los accesorios, deje siempre que el aparato y los accesorios se enfríen.
- El aparato es más eficaz si el cabello se ha secado previamente con una toalla.
- El aparato incorpora una función de seguridad para evitar que dé tirones. Si la presión del cabello en el cepillo sobrepasa un límite determinado, la velocidad de rotación disminuye.

1 (Fig. A) Elija el cepillo más adecuado para el estilo de peinado que desee obtener e insértelo en el moldeador.
  - (Fig. B) Para quitar el accesorio, presione el botón de liberación del cepillo (①) y tire de él.
2 Cepíllese el pelo y divídalo en pequeñas secciones.
3 Seleccione la posición deseada para encender el aparato (③):
  - Care : temperatura suave con flujo de aire fuerte para marcar su estilo.
  - : temperatura alta con flujo de aire fuerte para un secado rápido.
  - : temperatura templada con flujo de aire suave para evitar que el cabello húmedo se seque demasiado.
  - **0** : apagado.
  - ↳ (Solo para HP8664, HP8666) La función de iones se activa automáticamente al encender el aparato. Esta función proporciona brillo adicional y reduce el encrespado.

Con los cepillos de púas mixtas de 38 mm/50 mm

1 (Fig. E) Ponga el cepillo en las puntas del cabello. Pulse el botón de dirección de la rotación (④) y vaya enrollando el cabello hacia las raíces.
2 Mantenga el cepillo en la raíz hasta que el cabello se haya secado por completo.
3 (Fig. F) Pulse el botón de dirección de la rotación (④) hacia la dirección contraria y vaya alejando el cepillo del cabello.
- (Fig. H, I, J) Para poder crear formas, mantenga pulsado el botón de dirección de la rotación (④) mientras se cepilla el cabello hacia fuera o hacia dentro para peinar únicamente las puntas.

Con el cepillo de púas retráctiles

1 (Fig. C) Gire el botón (⑨) para extraer completamente las púas.
2 (Fig. K) Enrolle las puntas del cabello alrededor del cilindro.
3 (Fig. L) Una vez que el cabello esté bien posicionado, pulse el botón de rotación (④) para enrollar el cabello hacia arriba.
4 Mantenga el cepillo en su posición hasta que el pelo esté completamente seco.
5 (Fig. M) Gire el botón para esconder las púas y retirar el cepillo del pelo.

Tras el moldeado:
Aplique laca para fijar el peinado y obtener unos resultados duraderos.

Consejos de moldeado

- Los accesorios del cepillo son más eficaces cuando el 80 % del cabello está seco.
- Se recomienda utilizar la posición de **VELOCIDAD BAJA** para moldear el cabello con el cepillo de púas retráctiles.
- Tome mechones de pelo más pequeños para obtener un resultado más definido.
- Para evitar que el pelo se enrede, intente realizar pequeñas pausas cuando utilice los botones de rotación para garantizar que el cabello se enrolla fácilmente en el cilindro.
- (Solo para el modelo HP8666) El cepillo de 38 mm se puede utilizar en todas las longitudes de cabello, pero es especialmente útil en cabellos a la altura de los hombros o peinados con las puntas hacia dentro. Por el contrario, el cepillo de 50 mm funciona mejor en cabellos más largos. Antes de empezar a moldear su cabello, seleccione el cepillo adecuado.

5 Después de su uso

1 Apague y desconecte el aparato.
2 Colóquelo en una superficie resistente al calor hasta que se enfríe.
3 Limpie el aparato y los accesorios con un paño húmedo. Retire con los dedos los pelos y el polvo del accesorio del cepillo, pero no inserte nunca objetos metálicos en el aparato para limpiarlo.
4 Utilice siempre las tapas protectoras (⑫) para guardar los accesorios del cepillo de púas mixtas.
5 Guarde el aparato en un lugar seco, seguro y sin polvo. También puede colgar el aparato de su anilla (⑥).

6 Garantía y servicio

Si necesita información sobre, por ejemplo, la sustitución de un accesorio o si tiene algún problema, visite la página web de Philips en www.philips.com/support o póngase en contacto con el Servicio de Atención al Cliente de Philips en su país. El número de teléfono se encuentra en el folleto de garantía mundial. Si no hay Servicio de Atención al Cliente en su país, diríjase al distribuidor Philips local.

Suomi

Olet tehnyt erinomaisen valinnan ostaessasi Philipsin laitteen. Käytä hyväksesi Philipsin tuki ja rekisteröi tuote osoitteessa www.Philips.com/welcome.

1 Tärkeää

Lue tämä käyttöopas ennen laitteen käyttämistä ja säilytä se myöhempää käyttöä varten.

- VAROITUS: Älä käytä tätä laitetta veden lähellä.
- Jos käytät laitetta kylpyhuoneessa, irrota pistoke pistorasiasta käytön jälkeen, sillä laitteessa on jännitettä, vaikka virta olisi katkaistu.
- VAROITUS: älä käytä laitetta kylpyammeen, suihkun, altaan tai muiden vesiastioiden lähellä.
- Irrota pistoke pistorasiasta aina käytön jälkeen.
- Jos laite kuumenee liikaa, virta katkeaa automaattisesti. Irrota laite pistorasiasta ja anna sen jäähtyä muutama minuutti. Ennen kuin käynnistät laitteen uudelleen, tarkasta, ettei ritilään ole kertynyt esimerkiksi nukkaa tai hiuksia.
- Jos virtajohto on vahingoittunut, se on oman turvallisuutesi vuoksi hyvä vaihdattaa Philipsin valtuuttamassa huoltoliikkeessä tai muulla ammattitaitoisella korjaajalla.
- Laitetta voivat käyttää myös yli 8-vuotiaat lapset ja henkilöt, joiden fyysinen tai henkinen toimintakyky on rajoittunut tai joilla ei ole kokemusta tai tietoa laitteen käytöstä, jos heitä on neuvottu laitteen turvallisesta käytöstä tai tarjolla on turvallisen käytön edellyttämä valvonta ja jos he ymmärtävät laitteeseen liittyvät vaarat. Lasten ei pidä leikkiä laitteella. Lasten ei saa antaa puhdistaa tai huoltaa laitetta ilman valvontaa.
- Lisäksi suosittelemme asentamaan kylpyhuoneen pistorasiaan jäännösvirtalaitteen (RCD). Jäännösvirtalaitteen jäännösvirran on oltava alle 30mA. Lisätietoja saat asentajalta.
- Ilmanotto- ja ilmanpoistoritilöitä ei saa peittää.
- Varmista ennen laitteen liittämistä, että laitteeseen merkitty jännite vastaa paikallista jännitettä.
- Älä käytä laitetta muuhun kuin tässä oppaassa kuvattuun tarkoitukseen.
- Älä käytä laitetta hiuslisäkkeisiin.
- Käytä laitetta vain ihmisten hiuksiin.
- Kun laite on liitetty pistorasiaan, älä jätä sitä ilman valvontaa.
- Älä koskaan käytä muita kuin Philipsin valmistamia tai suosittelemia lisävarusteita tai -osia. Jos käytät muita osia, takuu ei ole voimassa.
- Älä kierrä virtajohtoa laitteen ympärille.
- Anna laitteen jäähtyä ennen säilytykseen asettamista.
- Varo, etteivät laitteen kuumat pinnat kosketa ihoasi.
- Jos laitteella käsitellään värjättyjä hiuksia, sen pinta saattaa värjäytyä.
- Älä huuhtele laitetta tai harjoja juoksevalla vedellä.
- Älä käynnistä harjan pyörimistoimintoa, jos laitteeseen ei ole liitetty mitään lisäosaa.
- Älä työnnä ilmanotto- tai ilmanpoistoaukkoihin metalliesineitä, ettet saa sähköiskua.

Sähkömagneettiset kentät (EMF)

Tämä Philips-laite vastaa kaikkia sähkömagneettisia kenttiä (EMF) koskevia standardeja ja säännöksiä.

Ympäristö

Tuotteen suunnittelussa ja valmistuksessa on käytetty laadukkaita materiaaleja ja osia, jotka voidaan kierrättää ja käyttää uudelleen.

Tuotteeseen kiinnitetty yliviivatun roskakorin kuva tarkoittaa, että tuote kuuluu Euroopan parlamentin ja neuvoston direktiivin 2012/19/EU soveltamisalaan.

Tutustu paikalliseen sähkö- ja elektroniikkalaitteiden keräysjärjestelmään.

Toimi paikallisten sääntöjen mukaan äläkä hävitä vanhoja tuotteita talousjätteiden mukana. Hävittämällä vanhan tuotteen oikein voit ehkäistä mahdollisia ympäristö- ja henkilöhaittoja.

2 Johdanto

Philipsin automaattisella pyörimistoiminnolla varustettu Dynamic Volumebrush on ilmakiharrin, jonka avulla voit luoda erilaisia tyylejä ja pitää silti hiuksesi sileinä ja kiiltävinä. Muotoiluharjoilla saat hiuksiin tuuheutta ja ilmavuutta. Sisään vedettävillä harjaksilla varustetulla harjaosalla saat selkeitä laineita ilman takkuja. Kihartimen ainutlaatuinen keraaminen turmaliinipinnoite suojaa hiuksiasi muotoilun aikana. Erikoispinnoite johtaa lämpöä tehokkaasti mutta ei polta. Se myös lisää kiiltoa joka harjanvedolla.

(Vain HP8664- ja HP8666-malleissa) Ionikäsittely estää takkuuntumista ja antaa hiuksillesi parhaan mahdollisen kiillon.

3 Yleiskuvaus

① Harjaosan vapautuspainike
② Pyörimisnopeuden säädin (I – HIDAS, II – NOPEA)
③ Lämpötilan ja puhallusvoimakkuuden säädin
④ Pyörimissuunnan säätöpainikkeet
⑤ Kantokahva
⑥ Ripustuslenkki
⑦ 50 mm:n muotoiluharja
(Tuuheutta, ryhtiä ja ilmavuutta pitkiin hiuksiin)
⑧ 38 mm:n muotoiluharja (vain HP8666)
(Luonnolliset kiharat hiusten koko pituudelle)
⑨ Harjasten sisäänvetonuppi
⑩ Sisään vedettävillä harjaksilla varustettu harjaosa
(Selkeitä laineita ilman takkuja)
⑪ Säilytyspussi (vain HP8666)
⑫ Suojukset 38 mm:n ja 50 mm:n muotoiluharjoille

4 Ilmakihartimen käyttäminen

Suosittelemme harjoittelemaan laitteen käyttöä **hitaalla** pyörimisnopeudella (②) muutaman kerran, jotta totut pyörimistoimintoon.

Huomautus

- Huomautus: anna laitteen ja sen lisäosien jäähtyä, ennen kuin liität tai irrotat lisäosia.
- Laite toimii parhaiten, kun hiukset ovat pyyhekuivat.
- Laitteeseen kuuluu turvatoiminto, joka estää hiusten liiallisen vetämisen. Jos hiuksista harjaan kohdistuva paine on liian korkea, harjan pyörintä hidastuu.

1 (Kuva A) Valitse sopiva lisäosa haluamasi lopputuloksen mukaan ja napsauta se kiinni muotoilijaan.
  - (Kuva B) Irrota lisäosa painamalla harjaosan vapautuspainiketta (①) ja vetämällä lisäosaa.
2 Kampaa hiukset ja jaa ne pieniin osiin.
3 Käynnistä laite valitsemalla haluamasi asetus (③):
  - Care : hoitava lämpötila ja voimakas puhallus muotoiluun
  - : korkea lämpötila ja voimakas puhallus nopeaan kuivatukseen
  - : lämmin ja kevyt puhallus kosteiden hiusten suojelemiseen liialliselta kuivumiselta
  - **0** - ei käytössä.
  - ↳ (Vain HP8666- ja HP8666-malleissa) Ionikäsittelytoiminto aktivoituu automaattisesti, kun laitteeseen kytketään virta. Käsittely lisää kiiltoa ja vähentää karkeutta.

38 mm:n ja 50 mm:n muotoiluharjojen käyttäminen

1 (Kuva E) Aseta harja hiusten latvoille. Paina pyörimissuunnan säätöpainiketta (④) ja kierrä latvaan saakka.
2 Pidä harjaa hiusten juuressa, kunnes ne ovat täysin kuivat.
3 (Kuva F) Paina pyörimissuunnan säätöpainiketta (④) vastakkaiseen suuntaan ja ota harja pois hiuksista.
- (Kuva H, I, J) Taivuta latvat pitämällä pyörimissuunnan painiketta painettuna (④) ja harjaamalla hiusten latvoja ulos- tai sisäänpäin.

Sisään vedettävillä harjaksilla varustetun harjan käyttäminen

1 (Kuva C) Käännä harjakset kokonaan ulos kääntämällä nuppia (⑨) .
2 (Kuva K) Kierrä hiukset kertaalleen kiharrinosan ympärille.
3 (Kuva L) Kun hiukset ovat paikoillaan, paina pyörimissuunnan painiketta (④) ja kierrä hiukset harjan ympärille.
4 Pidä harjaa paikallaan, kunnes hiukset ovat täysin kuivat.
5 (Kuva M) Vedä harjakset sisään kääntämällä nuppia ja poista harja hiuksista.

Muotoilun jälkeen:
Kiinnitä kampaus muotoilusuihkeella, niin se kestää pidempään.

Muotoiluvinkkejä

- Harjaosat toimivat parhaiten, kun hiukset ovat lähes (80 %) kuivat.
- Kun muotoilet sisään vedettävillä harjaksilla varustetulla harjalla, suosittelemme käyttämään **HIDASTA NOPEUTTA.**
- Lopputulos on parempi, jos muotoilet pieniä hiusosioita kerrallaan.
- Vältä hiusten takkuuntuminen pysäyttämällä pyörintä välillä ja varmistamalla, että hiukset kiertyvät kiharrinosan ympärille kauniisti.
- (Vain HP8666) Ohuempi 38 mm:n harja sopii kaikenpituisille hiuksille, etenkin polkkatukalle ja olkapäille ulottuville hiuksille. Pitkille hiuksille 50 mm:n harja on parempi. Valitse sopiva harja ennen muotoilua.

5 Käytön jälkeen

1 Katkaise laitteesta virta ja irrota pistoke pistorasiasta.
2 Anna sen jäähtyä lämmönkestävällä alustalla.
3 Puhdista laite ja lisäosat kostealla liinalla. Poista hiukset ja pöly harjaosista sormilla. Älä koskaan työnnä laitteeseen metalliesineitä.
4 Säilytä muotoiluharjat aina suojuksissaan (⑫).
5 Säilytä laitetta turvallisessa, kuivassa ja pölyttömässä paikassa. Laitteen voi myös asettaa roikkumaan ripustuslenkistään (⑥).

6 Takuu ja huolto

Lisätietoja lisäosan vaihdosta tai mahdollisista ongelmatilanteista on Philipsin sivustossa osoitteessa www.philips.com/support. Voit myös ottaa yhteyttä Philipsin asiakaspalveluun. Puhelinnumero on takuulehtisessä. Jos maassasi ei ole kuluttajapalvelukeskusta, ota yhteys paikalliseen Philips-jälleenmyyjään.

Français

Félicitations pour votre achat et bienvenue dans le monde de Philips ! Pour profiter pleinement de l'assistance offerte par Philips, enregistrez votre appareil à l'adresse suivante : www.philips.com/welcome.

1 Important

Lisez attentivement ce manuel d'utilisation avant d'utiliser l'appareil et conservez-le pour un usage ultérieur.

- AVERTISSEMENT : n'utilisez pas cet appareil à proximité d'une source d'eau.
- Si vous utilisez l'appareil dans une salle de bains, débranchez-le après utilisation car la proximité d'une source d'eau constitue un risque, même lorsque l'appareil est hors tension.
- AVERTISSEMENT : n'utilisez pas l'appareil près d'une baignoire, d'une douche, d'un lavabo ni de tout autre récipient contenant de l'eau.
- Débranchez toujours l'appareil après utilisation.
- Lorsque l'appareil est en surchauffe, il se met automatiquement hors tension. Débranchez l'appareil et laissez-le refroidir quelques minutes. Avant de remettre l'appareil sous tension, assurez-vous que les grilles ne sont pas obstruées par de la poussière, des cheveux, etc.
- Si le cordon d'alimentation est endommagé, il doit être remplacé par Philips, par un Centre Service Agréé Philips ou par un technicien qualifié afin d'éviter tout accident.
- Cet appareil peut être utilisé par des enfants âgés de 8 ans ou plus, des personnes dont les capacités physiques, sensorielles ou intellectuelles sont réduites ou des personnes manquant d'expérience et de connaissances, à condition que ces enfants ou personnes soient sous surveillance ou qu'ils aient reçu des instructions quant à l'utilisation sécurisée de l'appareil et qu'ils aient pris connaissance des dangers encourus. Les enfants ne doivent pas jouer avec l'appareil. Le nettoyage et l'entretien ne doivent pas être réalisés par des enfants sans surveillance.
- Pour plus de sécurité, il est conseillé de brancher l'appareil sur une prise de courant protégée par un disjoncteur différentiel de 30 mA dans la salle de bains. Demandez conseil à votre électricien.
- N'obstruez jamais les grilles d'air.
- Avant de brancher l'appareil, assurez-vous que la tension indiquée sur l'appareil correspond bien à la tension secteur locale.
- N'utilisez pas l'appareil dans un autre but que celui qui est indiqué dans ce manuel.
- N'utilisez pas l'appareil sur cheveux artificiels.
- Utilisez l'appareil uniquement sur cheveux.
- Lorsque l'appareil est sous tension, ne le laissez jamais sans surveillance.
- N'utilisez jamais d'accessoires ou de pièces d'un autre fabricant ou n'ayant pas été spécifiquement recommandés par Philips. L'utilisation de ce type d'accessoires ou de pièces entraîne l'annulation de la garantie.
- N'enroulez pas le cordon d'alimentation autour de l'appareil.
- Attendez que l'appareil ait refroidi avant de le ranger.
- Évitez tout contact entre les surfaces chaudes et votre peau.
- Si vous utilisez l'appareil sur cheveux colorés, il est possible que la surface du corps de la brosse se tache.
- Ne rincez pas l'appareil/les brosses sous l'eau du robinet.
- N'activez pas l'interrupteur de rotation de la brosse sans accessoire attaché.
- N'insérez aucun objet métallique dans les grilles d'air au risque de vous électrocuter.

Champs électromagnétiques (CEM)

Cet appareil Philips est conforme à toutes les normes et à tous les règlements applicables relatifs à l'exposition aux champs électromagnétiques.

Environnement

Cet appareil a été conçu et fabriqué avec des matériaux et des composants de haute qualité pouvant être recyclés et réutilisés.

Le symbole de poubelle barrée sur un produit indique que ce dernier est conforme à la directive européenne 2012/19/EU.

Veuillez vous renseigner sur votre système local de gestion des déchets d'équipements électriques et électroniques.

Respectez la réglementation locale et ne jetez pas vos anciens appareils avec les ordures ménagères. La mise au rebut correcte de l'ancien produit permet de préserver l'environnement et la santé.

2 Introduction

La brosse volumisante dynamique Philips est une brosse soufflante à système de rotation automatique qui vous aide à créer différentes coiffures tout en maintenant vos cheveux doux et brillants. Les brosses à picots mixtes ajoutent du volume et du mouvement, tandis que les brosses rétractables créent des boucles bien dessinées sans nœuds. Cette brosse coiffante unique en céramique Tourmaline protège et revitalise vos cheveux lorsque vous les coiffez. Ce revêtement spécial conduit la chaleur efficacement sans points chauds et fait briller vos cheveux à chaque passage.

(HP8664 et HP8666 uniquement) Le soin ionique prévient les frisottis et maximise la brillance de vos cheveux.

3 Présentation

① Bouton de déverrouillage de la brosse
② Interrupteur de vitesse de rotation (I -FAIBLE, II -ÉLEVÉE)
③ Thermostat et interrupteur de flux d'air intégrés
④ Boutons de direction de rotation
⑤ Poignée
⑥ Anneau de suspension
⑦ Brosse à picots mixtes de 50 mm
(permet d'ajouter du volume, du corps et du mouvement aux cheveux les plus longs)
⑧ Brosse à picots mixtes de 38 mm (HP8666 uniquement)
(permet de créer des boucles naturelles sur toutes les longueurs de cheveux)
⑨ Bouton de commande des picots
⑩ Brosse à picots rétractables
(permet de créer des boucles définies sans nœuds)
⑪ Trousse de rangement (HP8666 uniquement)
⑫ Étui de rangement pour la brosse à picots mixtes de 38 / 50 mm

4 Utilisation de la brosse soufflante

Nous vous recommandons de vous habituer à l'appareil en utilisant la vitesse de rotation Faible (②) 2 ou 3 fois afin de vous familiariser avec le fonctionnement de la rotation.

Remarque

- Laissez toujours refroidir l'appareil et les accessoires avant de fixer ou d'ôter les accessoires.
- L'appareil est plus efficace sur des cheveux séchés à l'aide d'une serviette.
- Pour éviter de trop tirer sur les cheveux, l'appareil dispose d'une fonction de sécurité. Si la pression de vos cheveux sur la brosse dépasse une certaine limite, la brosse tourne moins vite.

1 (Fig. A) Choisissez la brosse qui convient le mieux à la coiffure que vous souhaitez et fixez-la sur l'appareil.
  - (Fig. B) Pour retirer l'accessoire, appuyez sur le bouton de déverrouillage de la brosse (①), puis ôtez l'accessoire.
2 Divisez vos cheveux en petites mèches à l'aide d'un peigne.
3 Mettez l'appareil en marche en sélectionnant le réglage de votre choix (③) :
  - Care : Température douce avec flux d'air puissant pour fixer votre coiffure.
  - : Température élevée avec flux d'air puissant pour un séchage rapide.
  - : Température chaude avec flux d'air modéré pour éviter de dessécher les cheveux humides.
  - **0** : Arrêt.
  - ↳ (HP8664 et HP8666 uniquement) La fonction ionique est automatiquement activée lorsque l'appareil est mis sous tension. Cette fonction apporte davantage de brillance tout en réduisant les frisottis.

Avec brosses à picots mixtes de 38 / 50 mm

1 (Fig. E) Placez la brosse au niveau des pointes des cheveux. Appuyez sur le bouton de direction de rotation (④) et enroulez les cheveux jusqu'à la racine.
2 Maintenez la brosse au niveau des racines jusqu'à ce que les cheveux soient complètement secs.
3 (Fig. F) Appuyez sur le bouton de direction de rotation (④) dans la direction opposée et retirez la brosse des cheveux.
- (Fig. H, I, J) Pour créer des vagues, maintenez le bouton de direction de rotation enfoncé (④) tout en brossant de façon continue vers l'intérieur ou l'extérieur pour ne coiffer que les pointes.

Avec picots rétractables

1 (Fig. C) Tournez le bouton de commande des picots (⑨) pour faire entièrement sortir les picots.
2 (Fig. K) Enroulez les pointes une fois autour du rouleau.
3 (Fig. L) Une fois les cheveux fixés, appuyez sur le bouton de rotation (④) pour enrouler les cheveux.
4 Maintenez la brosse dans sa position jusqu'à ce que vos cheveux soient entièrement secs.
5 (Fig. M) Tournez le bouton pour faire rentrer les picots et retirez la brosse de vos cheveux.

Après la mise en forme de vos cheveux :
Fixez votre coiffure en appliquant de la laque sur vos cheveux pour des résultats durables.

Conseils de mise en forme

- Les broches fonctionnent mieux lorsque les cheveux sont à 80 % secs.
- Il est recommandé d'utiliser la **VITESSE FAIBLE** lors de la mise en forme avec la brosse à picots rétractables.
- Prenez de plus petites mèches pour un résultat plus net.
- Pour éviter les nœuds, essayez de faire de courtes pauses lorsque vous utilisez les boutons de rotation pour vous assurer que les cheveux sont correctement enroulés autour du rouleau.
- (HP8666 uniquement) La brosse de 38 mm convient à toutes les longueurs de cheveux, en particulier aux carrés et aux cheveux à longueur d'épaule, tandis que la brosse de 50 mm est plus adaptée aux cheveux plus longs. Sélectionnez la brosse appropriée avant la mise en forme.

5 Après utilisation

1 Arrêtez, puis débranchez l'appareil.
2 Laissez-le refroidir sur une surface résistant à la chaleur.
3 Nettoyez l'appareil et ses accessoires avec un chiffon humide. Enlevez les cheveux et la poussière de la brosse avec vos doigts, mais n'insérez jamais d'objet métallique dans l'appareil pour le nettoyer.
4 Utilisez toujours l'étui de rangement (⑫) pour ranger la brosse à picots mixtes.
5 Rangez l'appareil dans un endroit sûr et sec, à l'abri de la poussière. Vous pouvez également accrocher l'appareil par son anneau de suspension (⑥).

6 Garantie et service

Si vous avez besoin d'informations, par exemple à propos du remplacement d'une pièce jointe, ou si vous avez un problème, consultez le site de Philips sur www.philips.com/support ou contactez le Service Consommateurs Philips de votre pays. Vous trouverez le numéro de téléphone dans le dépliant de garantie internationale. S'il n'existe pas de Service Consommateurs dans votre pays, adressez-vous à votre revendeur Philips.

Indonesia

Selamat atas pembelian Anda dan selamat datang di Philips! Untuk memanfaatkan sepenuhnya dukungan yang ditawarkan Philips, daftarkan produk Anda di www.philips.com/welcome.

1 Penting

Baca petunjuk pengguna ini dengan saksama sebelum menggunakannya dan simpanlah sebagai referensi nanti.

- PERINGATAN: Jangan gunakan alat ini dekat air.
- Bila alat digunakan di kamar mandi, cabutlah stekernya setelah digunakan karena dekat dengan air dapat menimbulkan risiko, sekalipun alat telah dimatikan.
- PERINGATAN: Jangan gunakan alat ini di dekat bak mandi, pancuran, bak, atau tempat berisi air lainnya.
- Selalu cabut steker setiap kali selesai menggunakan alat.
- Jika terlalu panas, alat akan mati secara otomatis. Cabut steker alat lalu biarkan dingin selama beberapa menit. Sebelum Anda menghidupkan kembali alat ini, periksa kisi-kisi untuk memastikan tidak tersumbat bulu, rambut, dll.
- Jika kabel listrik rusak, maka harus diganti oleh Philips, pusat layanan resmi Philips atau orang yang mempunyai keahlian sejenis agar terhindar dari bahaya.
- Alat ini dapat digunakan oleh anak-anak di atas 8 tahun dan orang dengan cacat fisik, indera atau kecakapan mental yang kurang atau kurang pengalaman dan pengetahuan jika mereka diberi pengawasan atau petunjuk mengenai cara penggunaan alat yang aman dan mengerti bahayanya. Anak-anak dilarang memainkan alat ini. Pembersihan dan perawatan tidak boleh dilakukan oleh anak-anak tanpa pengawasan.
- Untuk perlindungan tambahan, kami sarankan Anda memasang Residual Current Device (RCD) pada sirkuit listrik yang memasok listrik ke kamar mandi. RCD ini harus memiliki arus operasi residu terukur yang tidak boleh lebih dari 30 mA. Mintalah saran kepada petugas yang memasang alat ini.
- Jangan sekali-kali menutup kisi-kisi udara.
- Sebelum Anda menghubungkan alat, pastikan voltase yang ditunjukkan pada alat sesuai dengan voltase listrik di tempat Anda.
- Jangan gunakan alat untuk keperluan selain yang diterangkan dalam buku petunjuk ini.
- Jangan menggunakan alat pada rambut tiruan.
- Hanya gunakan alat pada rambut manusia.
- Bila alat telah terhubung ke listrik, jangan sekali-kali meninggalkannya tanpa diawasi.
- Jangan sekali-kali menggunakan aksesori atau komponen apa pun dari produsen lain atau yang tidak secara khusus direkomendasikan oleh Philips. Jika Anda menggunakan aksesori atau komponen tersebut, garansi Anda menjadi batal.
- Jangan melilitkan kabel listrik pada alat.
- Tunggulah sampai alat sudah dingin sebelum menyimpannya.
- Hindari permukaan alat yang panas mengenai kulit Anda.
- Jika Anda menggunakan alat pada rambut yang diwarnai, bagian permukaan sikat dapat terkena noda.
- Jangan bilas alat/sikat di bawah air keran.

- Jangan mengaktifkan tombol putar sikat tanpa ada sambungan apa pun yang terpasang.
- Jangan memasukkan barang logam ke dalam kisi-kisi udara untuk menghindari kejutan listrik.

Medan elektromagnet (EMF)
Alat Philips ini mematuhi semua standar dan peraturan yang berlaku terkait paparan terhadap medan elektromagnet.

Lingkungan
Produk Anda dibuat dengan materi dan komponen berkualitas tinggi yang dapat didaur ulang dan digunakan kembali.
Bila Anda melihat simbol tempat sampah yang disilang pada produk, artinya produk tersebut dicakup dalam European Directive 2012/19/EU.
Anda perlu mengetahui sistem pengumpulan terpisah di daerah Anda untuk produk-produk elektrik dan elektronik.
Harap ikuti peraturan di daerah Anda dan jangan buang produk yang sudah tidak digunakan bersamaan dengan sampah rumah tangga biasa. Pembuangan produk lama Anda yang benar akan membantu mencegah kemungkinan dampak negatif terhadap lingkungan dan kesehatan manusia.

2 Pengantar
Philips Dynamic Volumebrush adalah penata rambut dengan sistem putar otomatis untuk membantu Anda menciptakan berbagai gaya, namun tetap menjaga kemilau serta kelembapan rambut Anda. Bulu sikat campuran menambah volume dan pergerakan, dan sikat yang dapat keluar-masuk menciptakan rambut ikal tanpa kusut. Lapisan keramik turmalin unik yang ada pada alat penata melindungi dan merevitalisasi rambut selagi Anda menatanya. Lapisan khusus ini mengantarkan panas dengan efektif tanpa konsentrasi titik panas dan menambah kilau di setiap gerakan.
(Hanya untuk HP8664, HP8666) Kondisioner ion mencegah kusut dan memaksimalkan kemilau rambut Anda.

3 Ikhtisar
① Tombol pelepas sikat
② Tombol kecepatan putaran (I -LOW, II -HIGH)
③ Tombol aliran udara dan suhu terintegrasi
④ Tombol arah putaran
⑤ Gagang
⑥ Lubang gantungan
⑦ Bulu sikat campuran 50 mm
(Sesuai untuk menambah volume, ketebalan, dan gerakan untuk rambut panjang)
⑧ Bulu sikat campuran 38 mm (hanya untuk HP8666)
(Sesuai untuk membuat rambut bergelombang alami untuk semua panjang rambut)
⑨ Tombol keluar-masuk bulu sikat
⑩ Sikat bulu yang dapat keluar-masuk
(Sesuai untuk menambah rambut bergelombang yang diharapkan, tanpa kusut)
⑪ Kantung untuk penyimpan (hanya untuk HP8666)
⑫ Tutup pelindung untuk bulu sikat campuran 38 mm / 50 mm

4 Menggunakan Penata Rambut
Kami sarankan agar Anda berlatih menggunakan alat dengan kecepatan putaran Rendah (②) selama 2 hingga 3 kali agar Anda terbiasa dengan cara kerja putaran.

Catatan
- Selalu biarkan alat dan sambungannya dingin terlebih dulu sebelum Anda memasang atau melepas sambungan.
- Alat ini paling efektif pada rambut yang telah dikeringkan dengan handuk.
- Untuk mencegah tertariknya rambut secara berlebihan, alat ini dilengkapi fitur keamanan. Jika tekanan rambut Anda pada sikat melebihi batas tertentu, putaran akan melambat.

1 **(Gbr. A)** Pilih sambungan sikat yang paling sesuai dengan gaya rambut yang Anda inginkan dan pasang sambungan ke alat penata.
- **(Gbr. B)** Untuk melepaskan sambungan, tekan tombol pelepas sikat (①) lalu tarik sambungan hingga lepas.

2 Sisir rambut Anda dan bagi rambut menjadi bagian kecil.
3 Pilih setelan yang diinginkan untuk menyalakan alat (③):
- Care : Suhu perawatan dengan hembusan udara kuat untuk menata gaya Anda.
- : Suhu tinggi dengan hembusan udara kuat untuk pengeringan cepat.
- : Suhu hangat dengan hembusan udara lembut untuk melindungi rambut basah tidak menjadi terlalu kering.
- **0** : Mati.
- ↳ (Hanya untuk HP8664, HP8666) Fungsi ion diaktifkan secara otomatis saat alat dihidupkan. Fungsi tersebut memberikan kemilau tambahan dan mengurangi keriting.

Dengan bulu sikat campuran 38 mm / 50 mm
1 **(Gbr. E)** Letakkan sikat pada ujung rambut. Tekan tombol arah putaran (④), lalu gulung hingga akar rambut.
2 Biarkan sikat berada di dasar rambut hingga rambut kering sepenuhnya.
3 **(Gbr. F)** Tekan tombol arah putaran (④) ke arah berlawanan dan lepaskan sikat dari rambut.
- **(Gbr. H, I, J)** Untuk membuat lekukan, tekan dan tahan tombol arah putaran (④) sambil terus menyikat ke arah dalam atau keluar untuk menata ujung rambut saja.

Dengan sikat bulu yang dapat keluar-masuk
1 **(Gbr. C)** Putar kenop (⑨) agar bulu sikat benar-benar keluar.
2 **(Gbr. K)** Lilitkan ujung rambut sekali di sekeliling laras.
3 **(Gbr. L)** Jika rambut sudah terpasang, tekan tombol pemutar (④) untuk menggulung rambut.
4 Biarkan sikat pada posisinya hingga rambut Anda kering sepenuhnya.
5 **(Gbr. M)** Putar kenop untuk untuk menarik bulunya dan lepaskan sikat dari rambut Anda.
Setelah penataan:
Semprotkan hairspray ke rambut untuk menjaga gaya rambut agar bertahan lama.

Tip Penataan
- Sambungan sikat bekerja dengan kemampuan terbaik jika rambut 80% kering.
- Disarankan untuk menggunakan setelan **LOW SPEED** saat menata rambut dengan sikat bulu yang dapat keluar-masuk.
- Ambil sejumput rambut kecil untuk hasil yang lebih tegas.
- Agar rambut tidak kusut, coba berhenti dalam jarak pendek saat menggunakan tombol putaran untuk memastikan rambut terlilit ke laras dengan baik.
- (Hanya untuk HP8666) sikat 38 mm cocok untuk semua panjang rambut, khususnya bagi yang memiliki gaya bob atau rambut sepanjang bahu, sedangkan sikat 50 mm bekerja dengan baik untuk rambut yang lebih panjang. Pilih sikat yang sesuai sebelum menata rambut.

5 Setelah menggunakan
1 Matikan dan cabut alat dari stopkontak.
2 Letakkan pada permukaan yang tahan panas hingga dingin.
3 Bersihkan alat dan sambungannya dengan kain lembap. Hilangkan rambut dan debu dari sambungan sikat dengan jari Anda, namun jangan pernah memasukkan benda logam ke dalam alat untuk membersihkan.
4 Selalu gunakan tutup pelindung (⑫) untuk menyimpan sambungan sikat bulu campuran.
5 Simpanlah alat di tempat yang aman dan kering serta bebas debu. Anda juga dapat menggantung alat pada kait gantungannya (⑥).

6 Garansi dan servis
Jika Anda memerlukan informasi, misalnya mengenai penggantian sambungan, atau jika Anda punya masalah, silakan kunjungi situs web Philips di www.philips.com/support atau hubungi Pusat Layanan Pelanggan Philips di negara Anda. Nomor telepon bisa Anda lihat pada kartu garansi internasional. Jika di negara Anda tidak terdapat Pusat Layanan Pelanggan, kunjungi dealer Philips setempat.

Italiano
Congratulazioni per l'acquisto e benvenuti in Philips! Per trarre il massimo vantaggio dall'assistenza fornita da Philips, registrare il proprio prodotto sul sito www.philips.com/welcome.

1 Importante
Leggere attentamente il presente manuale prima di utilizzare l'apparecchio e conservarlo come riferimento futuro.
- AVVERTENZA: non utilizzare questo apparecchio in prossimità di acqua.
- Quando l'apparecchio viene usato in bagno, scollegarlo dopo l'uso poiché la vicinanza all'acqua rappresenta un rischio anche quando il sistema è spento.
- AVVERTENZA: non utilizzare questo apparecchio in prossimità di vasche da bagno, docce, lavandini o altri recipienti contenenti acqua.
- Dopo l'utilizzo, scollegare sempre l'apparecchio.
- Se l'apparecchio si surriscalda, si spegne automaticamente. Scollegare l'apparecchio e lasciarlo raffreddare per alcuni minuti. Prima di accendere nuovamente l'apparecchio, controllare che le griglie non siano ostruite da lanugine, capelli, ecc...
- Se il cavo di alimentazione è danneggiato deve essere sostituito da Philips, da un centro di assistenza autorizzato Philips o da persone qualificate al fine di evitare possibili danni.
- Quest'apparecchio può essere usato da bambini di età superiore agli 8 anni e da persone con capacità mentali, fisiche o sensoriali ridotte, prive di esperienza o conoscenze adatte a condizione che tali persone abbiano ricevuto assistenza o formazione per utilizzare l'apparecchio in maniera sicura e capiscano i potenziali pericoli associati a tale uso. Evitare che i bambini giochino con l'apparecchio. Le operazioni di pulizia e manutenzione non devono essere eseguite da bambini senza la supervisione di un adulto.
- Per una sicurezza maggiore, è consigliabile installare un dispositivo RCD (Residual Current Device, dispositivo per corrente residua) all'interno del circuito elettrico che fornisce alimentazione al bagno. Tale dispositivo RCD deve avere una corrente operativa residua caratteristica non superiore a 30 mA. Chiedere aiuto al proprio installatore.
- Non bloccare mai le griglie di aerazione.
- Prima di collegare l'apparecchio assicurarsi che la tensione indicata su quest'ultimo corrisponda a quella locale.
- Non utilizzare l'apparecchio per scopi non descritti nel presente manuale.
- Non utilizzare l'apparecchio su capelli artificiali.
- Utilizzare l'apparecchio solo su capelli veri.
- Quando l'apparecchio è collegato all'alimentazione, non lasciarlo mai incustodito.
- Non utilizzare mai accessori o parti di altri produttori oppure componenti non consigliati in modo specifico da Philips. In caso di utilizzo di tali accessori o parti, la garanzia si annulla.
- Non attorcigliare il cavo di alimentazione attorno all'apparecchio.
- Lasciare raffreddare l'apparecchio prima di riporlo.
- Evitare che le superfici incandescenti dell'apparecchio vengano a contatto con la pelle.
- Se l'apparecchio viene utilizzato sui capelli tinti, la superficie del corpo spazzola può macchiarsi.
- Non sciacquare l'apparecchio/le spazzole sotto l'acqua corrente.
- Non attivare l'interruttore di rotazione della spazzola se gli accessori non sono collegati.
- Per evitare il rischio di scariche elettriche, non inserire oggetti metallici nelle griglie di aerazione.

Campi elettromagnetici (EMF)
Questo apparecchio Philips è conforme a tutti gli standard e alle norme relativi all'esposizione ai campi elettromagnetici.

Ambiente
Questo prodotto è stato progettato e realizzato con materiali e componenti di alta qualità che possono essere riciclati e riutilizzati.
Quando sul prodotto è riportato il simbolo del bidone dei rifiuti con una croce, tale prodotto è soggetto alla Direttiva Europea 2012/19/EU.
Informarsi sul sistema di raccolta differenziata in vigore per i prodotti elettrici ed elettronici.
Attenersi alle normative locali per lo smaltimento dei rifiuti e non gettare i vecchi prodotti nei normali rifiuti domestici. Il corretto smaltimento dei prodotti usati aiuta a prevenire l'inquinamento ambientale e possibili danni alla salute.

2 Introduzione
La Dynamic Volume Brush di Philips è uno styler ad aria con sistema di rotazione automatico che permette di creare diversi stili, mantenendo i capelli lisci e lucidi. Le spazzole con setole miste aggiungono volume e movimento, mentre la spazzola retraibile crea onde definite senza grovigli. L'esclusivo rivestimento in ceramica e tormalina dello styler protegge e rivitalizza i capelli durante la piega. Questo speciale rivestimento conduce il calore in modo efficace e uniforme e conferisce brillantezza ad ogni passata.
(Solo per HP8664, HP8666) Il trattamento agli ioni previene l'effetto crespo e apporta la massima brillantezza ai capelli.

3 Panoramica
① Pulsante di rilascio della spazzola
② Interruttore della velocità di rotazione (I -BASSA, II -ALTA)
③ Interruttore del flusso d'aria e temperatura integrata
④ Pulsanti della direzione di rotazione
⑤ Impugnatura
⑥ Gancio
⑦ Spazzola con setole miste di 50 mm
(ideale per aggiungere volume, corpo e movimento ai capelli più lunghi)
⑧ Spazzola con setole miste di 38 mm (solo per HP8666)
(ideale per creare onde naturali per tutta la lunghezza dei capelli)
⑨ Manopola di ritiro setole
⑩ Spazzola con setole retraibili
(ideale per aggiungere onde definite senza grovigli)
⑪ Astuccio (solo per HP8666)
⑫ Cappuccio di protezione per spazzola con setole miste da 38 mm/50 mm

4 Uso dello styler ad aria
Si consiglia di fare pratica con l'apparecchio utilizzando la velocità di rotazione Bassa (②) per 2 o 3 volte, in modo da abituarsi alla rotazione.

Nota
- Lasciare sempre raffreddare l'apparecchio e gli accessori prima di inserirli o disinserirli.
- L'apparecchio è più efficace sui capelli umidi.
- Per evitare un'eccessiva sollecitazione dei capelli, l'apparecchio è dotato di una funzione di sicurezza. Se la pressione dei capelli sulla spazzola supera un determinato limite, la rotazione rallenta.

1 **(Fig. A)** Scegliere l'accessorio della spazzola che si adatta meglio all'acconciatura desiderata e inserirlo allo styler.
- **(Fig. B)** Per scollegare l'accessorio, premere il pulsante di rilascio (①) ed estrarlo.

2 Pettinare i capelli e dividerli in piccole ciocche.
3 Selezionare l'impostazione desiderata per azionare l'apparecchio (③):
- Care : temperatura delicata con flusso d'aria forte per la messa in piega.
- : temperatura alta con flusso d'aria forte per un'asciugatura veloce.
- : temperatura tiepida con flusso d'aria delicato per evitare che i capelli umidi si secchino troppo.
- **0** : Spento.
- ↳ (Solo per HP8664, HP8666) La funzione agli ioni si attiva automaticamente quando l'apparecchio è acceso. Questa funzione dona ulteriore lucentezza ai capelli e riduce l'effetto crespo.

Con spazzole con setole miste da 38 mm/50 mm
1 **(Fig. E)** Posizionare la spazzola sulla punta dei capelli. Premere il pulsante della direzione di rotazione (④) e arrotolare i capelli alla radice.
2 Tenere la spazzola in corrispondenza delle radici finché i capelli non sono completamente asciutti.
3 **(Fig. F)** Premere il pulsante della direzione di rotazione (④) nella direzione opposta e allontanare la spazzola dai capelli.
- **(Fig. H, I, J)** Per creare l'effetto riccio, tenere premuto il pulsante della direzione di rotazione (④) continuando a spazzolare verso l'interno o verso l'esterno per definire solo le punte.

Con spazzole con setole retraibili
1 **(Fig. C)** Ruotare il pomello (⑨) per estrarre completamente le setole.
2 **(Fig. K)** Avvolgere la punta dei capelli una volta attorno al cilindro.
3 **(Fig. L)** Una volta fissati i capelli, premere il pulsante di rotazione (④) per avvolgerli.
4 Tenere la spazzola in posizione finché i capelli non sono completamente asciutti.
5 **(Fig. M)** Girare la manopola per ritirare le setole e rimuovere la spazzola dai capelli.
Dopo la piega:
Applicare un po' di lacca per fissare la piega e ottenere un risultato più duraturo.

Suggerimenti per la piega
- Gli accessori della spazzola funzionano al meglio quando i capelli sono asciutti all'80%.
- Quando si fa la messa in piega con una spazzola con setole retraibili, si raccomanda di utilizzare l'impostazione **VELOCITÀ BASSA.**
- Prendere ciocche più piccole per un risultato più definito.
- Per evitare che i capelli si aggroviglino, provare a interrompere brevemente la procedura quando si utilizzano i pulsanti di rotazione, per assicurarsi che i capelli si arrotolino perfettamente sul cilindro.
- (Solo per HP8666) La spazzola da 38 mm è adatta a tutte le lunghezze di capelli, soprattutto per chi porta il carré o i capelli lunghi fino alle spalle, mentre la spazzola da 50 mm è più adatta ai capelli più lunghi. Scegliere la spazzola più adatta prima di effettuare la piega.

5 Dopo l'utilizzo
1 Spegnete l'apparecchio e scollegatelo dalla presa di corrente.
2 Posizionarlo su una superficie termoresistente fino a quando non è completamente freddo.
3 Pulire l'apparecchio e i suoi accessori con un panno umido. Rimuovere i capelli e la polvere dall'accessorio della spazzola, ma non inserire mai oggetti metallici nell'apparecchio per pulirlo.
4 Utilizzare sempre il cappuccio di protezione (⑫) per conservare gli accessori della spazzola con setole miste.
5 Riporre l'apparecchio in un luogo sicuro e asciutto, privo di polvere. È anche possibile riporlo tramite l'apposito gancio (⑥).

6 Garanzia e assistenza
Per eventuali informazioni, ad esempio per la sostituzione di un accessorio o in caso di problemi, visitare il sito Web Philips all'indirizzo www.philips.com/support oppure contattare l'assistenza clienti Philips del proprio paese. Il numero di telefono è nell'opuscolo della garanzia internazionale. Se nel proprio paese non è presente alcun centro di assistenza clienti, rivolgersi al proprio rivenditore Philips.

Nederlands
Gefeliciteerd met uw aankoop en welkom bij Philips! Als u volledig wilt profiteren van de ondersteuning die Philips biedt, kunt u uw product registreren op www.philips.com/welcome.

1 Belangrijk
Lees deze gebruiksaanwijzing zorgvuldig door voordat u het apparaat gaat gebruiken. Bewaar de gebruiksaanwijzing om deze indien nodig te kunnen raadplegen.
- WAARSCHUWING: gebruik dit apparaat niet in de buurt van water.
- Als u het apparaat in de badkamer gebruikt, haal de stekker dan na gebruik altijd uit het stopcontact. De nabijheid van water kan gevaar opleveren, zelfs als het apparaat is uitgeschakeld.
- WAARSCHUWING: gebruik dit apparaat niet in de buurt van een bad, douche, wastafel of ander waterhoudend object.
- Haal na gebruik altijd de stekker uit het stopcontact.
- Als het apparaat oververhit raakt, schakelt het automatisch uit. Haal de stekker uit het stopcontact en laat het apparaat een paar minuten afkoelen. Controleer voordat u het apparaat weer inschakelt of de luchtroosters niet verstopt zitten met pluizen, haar enz.
- Indien het netsnoer beschadigd is, moet u het laten vervangen door Philips, een door Philips geautoriseerd servicecentrum of personen met vergelijkbare kwalificaties om gevaar te voorkomen.
- Dit apparaat kan worden gebruikt door kinderen vanaf 8 jaar en door personen met verminderde lichamelijke, zintuiglijke of geestelijke capaciteiten of weinig ervaring en kennis, mits zij toezicht of instructie hebben ontvangen aangaande veilig gebruik van het apparaat, en zij de gevaren van het gebruik begrijpen. Kinderen mogen niet met het apparaat spelen. Reiniging en onderhoud dienen niet zonder toezicht door kinderen te worden uitgevoerd.
- Voor extra veiligheid adviseren we u een aardlekschakelaar te installeren in de elektrische groep die de badkamer van stroom voorziet. Deze aardlekschakelaar dient een waarde te hebben die niet hoger is dan 30 mA. Raadpleeg de installateur.
- Blokkeer nooit de luchtroosters.
- Controleer voordat u het apparaat aansluit of het voltage dat op het apparaat is aangegeven overeenkomt met de plaatselijke netspanning.
- Gebruik het apparaat niet voor andere doeleinden dan beschreven in deze gebruiksaanwijzing.
- Gebruik het apparaat niet op kunsthaar.
- Gebruik het apparaat alleen op haar bij mensen.
- Laat het apparaat nooit zonder toezicht liggen wanneer het is aangesloten op het stopcontact.
- Gebruik nooit accessoires of onderdelen van andere fabrikanten of die niet specifiek zijn aanbevolen door Philips. Als u dergelijke accessoires of onderdelen gebruikt, vervalt de garantie.
- Wikkel het netsnoer niet om het apparaat.
- Wacht met opbergen tot het apparaat is afgekoeld.
- Zorg ervoor dat de warme delen van het apparaat niet in contact komen met uw huid.
- Bij gebruik op gekleurd haar kan de borstel verkleuren.
- Spoel het apparaat en de borstels niet af onder de kraan.
- Activeer de draaifunctie van de borstel niet als er geen opzetstuk is geplaatst.
- Steek geen metalen voorwerpen door de luchtroosters, om elektrische schokken te voorkomen.

Elektromagnetische velden (EMV)
Dit Philips-apparaat voldoet aan alle normen en voorschriften met betrekking tot blootstelling aan elektromagnetische velden.

Milieu
Uw product is vervaardigd van kwalitatief hoogwaardige materialen en onderdelen die kunnen worden gerecycled en hergebruikt.
Als u op uw product een doorgestreepte afvalcontainer op wieltjes ziet, betekent dit dat het product valt onder de EU-richtlijn 2012/19/EU.
Win inlichtingen in over de manier waarop elektrische en elektronische producten in uw regio gescheiden worden ingezameld.
Neem bij de verwijdering van oude producten de lokale wetgeving in acht en doe deze producten niet bij het gewone huishoudelijke afval. Als u oude producten correct verwijdert, voorkomt u negatieve gevolgen voor het milieu en de volksgezondheid.

2 Inleiding
De dynamische volumeborstel van Philips is een luchtstyler met automatisch roteersysteem. U kunt hiermee allerlei stijlen creëren en uw haar blijft zacht en glanzend. De multifunctionele borstel geeft het haar volume en maakt het soepel, de borstel met intrekbare pennen zorgt voor gedefinieerde golven zonder klitten. De unieke toermalijnen keramische laag van de styler beschermt en revitaliseert het haar tijdens het stylen. Deze speciale coating geleidt de warmte op een effectieve, gelijkmatige manier. Met elke borstelbeweging geeft u uw haar meer glans.
De ionenconditioning voorkomt pluizig haar en geeft het maximale glans (alleen HP8664, HP8666)

3 Overzicht
① Ontgrendelknop borstel
② Schuifje voor rotatiesnelheid (I -LAAG, II -HOOG)
③ Schuifje voor temperatuur en luchtstroom
④ Knoppen voor draairichting
⑤ Handvat
⑥ Ophanglus
⑦ Multifunctionele borstel van 50 mm
(geeft langer haar meer volume en maakt het soepel)
⑧ Multifunctionele borstel van 38 mm (alleen HP8666)
(ideaal voor natuurlijke krullen in haar van elke lengte)
⑨ Knop voor het intrekken van de borstelpennen
⑩ Intrekbare borstelpen
(ideaal voor gedefinieerde golven zonder klitten)
⑪ Opbergtasje (alleen HP8666)
⑫ Beschermkapje voor multifunctionele borstel van 38/50 mm

4 De luchtstyler gebruiken
Het is raadzaam het apparaat de eerste twee tot drie keer met de lage rotatiesnelheid (②) te gebruiken om er vertrouwd mee te raken.

Opmerking
- Laat het apparaat en de hulpstukken altijd afkoelen voordat u de hulpstukken bevestigt of verwijdert.
- Het apparaat werkt het beste op handdoekdroog haar.
- Het apparaat is voorzien van een beveiliging om te voorkomen dat er hard aan het haar wordt getrokken. Als de weerstand van het haar op de borstel een bepaalde grens bereikt, gaat de borstel langzamer draaien.

1 **(Afb. A)** Kies de borstel die het meest geschikt is voor de gewenste haarstijl en klik deze op de styler.
- **(Afb. B)** Druk op de ontgrendelknop voor de borstel (①), zodat u de borstel van het apparaat kunt trekken.

2 Kam uw haar door en verdeel het in dunne lokken.
3 Schakel het apparaat in door de gewenste stand te kiezen (③):
- Care : een lage temperatuur met een sterke luchtstroom om het haar te stylen.
- : een hoge temperatuur met een sterke luchtstroom om het haar snel te drogen.
- : een gemiddelde temperatuur met een zachte luchtstroom om te voorkomen dat vochtig haar te droog wordt.
- **0** : uit.
- ↳ De ionenfunctie wordt automatisch geactiveerd wanneer het apparaat wordt ingeschakeld (alleen HP8664, HP8666). De functie geeft extra glans en vermindert pluizigheid.

De multifunctionele borstels van 38/50 mm
1 **(Afb. E)** Zet de borstel op de haarpunten. Druk op de knop voor de draairichting (④) en rol omhoog tot de haarwortels.
2 Houd de borstel bij de haarwortels tot het haar volledig droog is.
3 **(Afb. F)** Druk op de knop voor de draairichting (④), zodat de borstel de andere kant op draait en haal de borstel uit het haar.
- **(Afb. H, I, J)** Voor slag houdt u de knop voor de draairichting (④) ingedrukt terwijl u steeds naar binnen of naar buiten borstelt om alleen de haarpunten te stylen.

Borstel met intrekbare pennen
1 **(Afb. C)** Draai de knop (⑨) zodat de pennen volledig uit de borstel komen.
2 **(Afb. K)** Draai de haarpunten rond de borstel.
3 **(Afb. L)** Als de haarpunten goed rond de borstel zijn gedraaid, drukt u op de draaiknop (④) om het haar rond de borstel te draaien.
4 Houd de borstel op dezelfde plek totdat het haar helemaal droog is.
5 **(Afb. M)** Draai aan de knop om de borstelpennen in te trekken en verwijder de borstel uit uw haar.
Na het stylen:
Breng haarspray aan om uw kapsel te fixeren, zodat het langdurig in model blijft.

Stylingtips
- De hulpstukken werken het beste als het haar voor 80% droog is.
- Het is raadzaam om de lage stand te gebruiken bij het stylen met de borstel met intrekbare pennen.
- Neem kleinere plukken voor een meer gedefinieerd resultaat.
- Gebruik de draaiknoppen met kleine intervallen om ervoor te zorgen dat het haar netjes om de borstel draait en niet in de knoop raakt.
- (Alleen HP8666) De borstel van 38 mm is geschikt voor alle haarlengten, maar met name voor bobs en schouderlang haar. De borstel van 50 mm is het meest geschikt voor lang haar. Kies de meest geschikte borstel voordat u gaat stylen.

5 Na gebruik
1 Schakel het apparaat uit en haal de stekker uit het stopcontact.
2 Plaats het apparaat op een hittebestendig oppervlak tot het is afgekoeld.
3 Maak het apparaat en de onderdelen schoon met een vochtige doek. Verwijder haren en stof met uw vingers van de opzetborstel. Steek nooit metalen voorwerpen in het apparaat.
4 Plaats altijd het beschermkapje (⑫) voordat u de multifunctionele borstels opbergt.
5 Berg het apparaat op een veilige, droge en stofvrije plaats op. U kunt het apparaat ook ophangen aan de daarvoor bestemde lus (⑥).

6 Garantie en service
Als u informatie nodig hebt (bijv. over het vervangen van een hulpstuk) of als u een probleem hebt, bezoek dan de Philips-website (www.philips.com/support/) of neem contact met het Philips Customer Care Centre in uw land op. Het telefoonnummer vindt u in het 'worldwide guarantee'-vouwblad. Als er geen Consumer Care Centre in uw land is, gaan naar uw Philips-dealer.

Norsk
Gratulerer med kjøpet, og velkommen til Philips! Hvis du vil dra full nytte av støtten som Philips tilbyr, kan du registrere produktet ditt på www.philips.com/welcome.

1 Viktig
Les denne brukerveiledningen nøye før du bruker apparatet, og ta vare på den for senere referanse.
- ADVARSEL: Ikke bruk dette apparatet i nærheten av vann.
- Når du bruker apparatet på badet, må du koble det fra etter bruk. Nærheten til vann utgjør en risiko, selv når apparatet er slått av.
- ADVARSEL: Ikke bruk apparatet nær badekar, dusjer, håndvasker eller andre elementer som inneholder vann.
- Koble alltid fra apparatet etter bruk.
- Hvis apparatet overopphetes, slår det seg av automatisk. Trekk ut støpselet på apparatet, og la det avkjøles noen minutter. Kontroller at gitrene ikke er blokkert av lo, hår osv. før du slår på apparatet igjen.
- Hvis ledningen er ødelagt, må den alltid skiftes ut av Philips, et servicesenter som er godkjent av Philips, eller lignende kvalifisert personell, slik at man unngår farlige situasjoner.
- Dette apparatet kan brukes av barn over åtte år og av personer med nedsatt sanseevne eller fysisk eller psykisk funksjonsevne, eller personer med manglende erfaring eller kunnskap, dersom de får instruksjoner om sikker bruk av apparatet eller tilsyn som sikrer sikker bruk, og hvis de er klar over risikoen. Barn skal ikke leke med apparatet. Barn skal ikke utføre rengjøring eller vedlikehold uten tilsyn.
- Hvis du vil ha ekstra beskyttelse, råder vi deg til å installere en lekkasjestrømsenhet (RCD) i den elektriske kretsen som forsyner badet. Denne enheten må ha et spenningsnivå for reststrøm som ikke er høyere enn 30 mA. Be installatøren om råd.
- Ikke blokker luftinntaket.
- Før du kobler til apparatet, må du kontrollere at spenningen som er angitt på apparatet, stemmer med den lokale nettspenningen.
- Ikke bruk apparatet til noe annet formål enn det som beskrives i denne veiledningen.
- Ikke bruk apparatet på kunstig hår.
- Bruk apparatet kun på menneskehår.
- Når apparatet er koblet til strømmen, må du aldri la det stå uten tilsyn.
- Ikke bruk tilbehør eller deler fra andre produsenter eller som Philips ikke spesifikt anbefaler. Hvis du bruker slikt tilbehør eller slike deler, blir garantien ugyldig.
- Ikke surr ledningen rundt apparatet.
- Vent til apparatet er avkjølt før du legger det vekk.
- Forhindre at de varme overflatene på apparatet kommer i kontakt med huden din.
- Hvis du bruker apparatet på farget hår, kan overflaten på børsten bli flekkete.
- Ikke skyll apparatet/børstene under springen.
- Ikke slå på bryteren for børsterotasjon uten tilbehør på.
- Ikke stikk metallgjenstander inn i gitrene. Det kan føre til elektrisk støt.

Elektromagnetiske felt (EMF)
Dette Philipsapparatet overholder alle aktuelle standarder og forskrifter for eksponering for elektromagnetiske felt.

Miljø
Produktet er utformet og produsert med materialer og deler av svært høy kvalitet som kan resirkuleres og gjenbrukes.
Når symbolet med søppelbøtten med kryss over følger med et produkt, betyr det at produktet dekkes av det europeiske direktivet 2012/19/EU.
Finn ut hvor du kan levere inn elektriske og elektroniske produkter til gjenvinning i ditt lokalmiljø.
Følg de lokale reglene, og ikke kast gamle produkter sammen med det vanlige husholdningsavfallet. Hvis du kaster gamle produkter på riktig måte, bidrar du til å forhindre negative konsekvenser for helse og miljø.

2 Introduksjon
Philips Dynamic volumbørste er en airstyler med automatisk rotasjonssystem, som gjør at du kan lage forskjellige frisyrer og samtidig holde håret glatt og glansfullt. Børstene med ulike børstehår tilfører volum og bevegelse, mens de inntrekkbare børstene lager definerte bølger i håret uten floker. Stylerens unike keramiske turmalinbelegg beskytter og revitaliserer håret mens du friserer. Det spesielle belegget leder varme effektivt uten for varme punkter og tilfører glans med hvert strøk.
(Kun for HP8664, HP8666) Ionisk pleie motvirker krus og maksimerer glans i håret.

3 Oversikt
① Utløserknapp for børste
② Bryter for rotasjonshastighet(I -LAV, II -HØY)
③ Integrert bryter for temperatur og luftstrøm
④ Knapper for rotasjonsretning
⑤ Håndtak
⑥ Hengeløkke
⑦ 50 mm børste med ulike børstehår
(Egnet for å tilføre volum, fylde og bevegelse til lengre hår)
⑧ 38 mm børste med ulike børstehår (kun for HP8666)
(Egnet for å lage naturlige bølger på alle hårlengder)
⑨ Knapp for å trekke inn børsten
⑩ Inntrekkbar børste
(Egnet for å tilføre definerte bølger uten floker)
⑪ Oppbevaringsetui (kun for HP8666)
⑫ Beskyttelsesdeksel for 38 mm / 50 mm børste med ulike børstehår

4 Bruke airstyleren
Vi anbefaler at du øver deg på å bruke apparatet på Lav rotasjonshastighet (②) 2–3 ganger, slik at du blir kjent med hvordan rotasjonen fungerer.

Merk
- La alltid apparatet og tilbehørene avkjøles før du kobler til eller kobler fra tilbehørene.
- Apparatet er mest effektivt på håndkletørket hår.
- Apparatet er utstyrt med en sikkerhetsfunksjon, som forhindrer at det drar i hårene. Hvis presset fra håret på børsten overgår en viss grense, senkes rotasjonshastigheten.

1 **(Fig. A)** Velg børstetilbehøret som passer best til den frisyren du ønsker, og fest det til styleren.
- **(Fig. B)** Hvis du vil fjerne tilbehøret, trykker du på utløserknappen for børsten (①) og trekker det av.

2 Dra kammen gjennom håret, og del det i mindre hårlokker.
3 Velg ønsket innstilling for å slå på apparatet (③):
- Care – skånsom temperatur med sterk luftstrøm for forming av frisyren
- – høy temperatur med sterk luftstrøm for rask tørking
- – varm temperatur med skånsom luftstrøm for å beskytte fuktig hår mot å bli for tørt
- **0** – av
- ↳ (Kun for HP8664, HP8666) Ionfunksjonen aktiveres automatisk når apparatet slås på. Funksjonen gir ekstra glans og reduserer krusing.

Med 38 mm / 50 mm børster med ulike børstehår
1 **(Fig. E)** Legg børsten inntil hårtuppene. Trykk på knappen for rotasjonsretning (④) og rull på håret opp til røttene.
2 Hold børsten ved hårrøttene til håret er helt tørt.
3 **(Fig. F)** Trykk knappen for rotasjonsretning (④) i motsatt retning og beveg børsten bort fra håret.
- **(Fig. H, I, J)** Hvis du vil lage vipper, trykker du og holder nede knappen for rotasjonsretning (④) samtidig som du børster kontinuerlig enten utover eller innover, slik at du former kun enden på håret.

Børste med inntrekkbare børstehår
1 **(Fig. C)** Vri knappen (⑨) for å trekke ut børstehårene.
2 **(Fig. K)** Rull enden av håret én gang rundt sylinderen.
3 **(Fig. L)** Når håret er sikret, trykker du på rotasjonsknappen (④) for å vikle opp håret.
4 Hold børsten i samme posisjon til håret er helt tørt.
5 **(Fig. M)** Vri knappen når du vil trekke inn børstehårene og ta børsten ut av håret.
Etter frisering av håret:
Spray hårspray på håret for å sette frisyren for et langvarig resultat.

Friseringstips
- Børstetilbehøret fungerer best når håret er 80 % tørt.
- Det anbefales å bruke innstillingen **LAV HASTIGHET** når du friserer med børste med inntrekkbare børstehår.
- Arbeid med mindre hårlokker for et bedre resultat.
- Hvis du vil unngå at håret sammenfiltres, kan du heller prøve å ha korte pauser når du bruker rotasjonsknappene, for å sikre at håret vikles på røret på en bra måte.
- (Kun for HP8666) Børste på 38 mm passer for alle hårlengder, spesielt for pasjefrisyre eller hår med skulderlengde, mens børste på 50 mm passer best for lengre hår. Velg børste som passer, før du friserer.

5 Etter bruk
1 Slå av og koble fra apparatet.
2 Plasser det på et varmebestandig underlag til det er avkjølt.
3 Rengjør apparatet og tilbehøret med en fuktig klut. Fjern hår og støv fra børstetilbehøret med fingrene, men stikk aldri metallobjekter inn i apparatet for å rengjøre.
4 Bruk alltid beskyttelsesdekselet (⑫) til oppbevaring av tilbehøret til børsten med ulike børstehår.
5 Oppbevar apparatet på et trygt og tørt sted, uten støv. Du kan også henge apparatet i hengeløkken (⑥).

6 Garanti og service
Hvis du trenger informasjon, f.eks. om utskifting av tilbehør eller hvis det har oppstått problemer, kan du gå til webområdet til Philips på www.philips.com/supporteller kontakte Philips' kundestøtte der du bor. Du finner telefonnummeret i garantiheftet. Hvis det ikke er noen forbrukerstøtte der du bor, kan du gå til den lokale Philips-forhandleren.

Português
Parabéns pela compra do seu produto e bem-vindo à Philips! Para usufruir de todas as vantagens da assistência oferecida pela Philips, registe o seu produto em www.philips.com/welcome.

1 Importante
Leia cuidadosamente este manual do utilizador antes de utilizar o aparelho e guarde-o para consultas futuras.
- AVISO: não utilize este aparelho perto de água.
- Quando o aparelho for utilizado numa casa-de-banho, desligue-o da corrente após a utilização, uma vez que a presença de água apresenta riscos, mesmo com o aparelho desligado.
- AVISO: não utilize este aparelho perto de banheiras, chuveiros, lavatórios ou outros recipientes que contenham água.
- Desligue sempre da corrente após cada utilização.
- Se o aparelho aquecer excessivamente, desliga-se automaticamente. Desligue o aparelho e deixe-o arrefecer durante alguns minutos. Antes de voltar a ligar o aparelho, verifique as grelhas e certifique-se de que não estão bloqueadas com pêlos, cabelos, etc.
- Se o fio estiver danificado, deve ser sempre substituído pela Philips, por um centro de assistência autorizado da Philips ou por pessoal devidamente qualificado para se evitarem situações de perigo.
- Este aparelho pode ser utilizado por crianças com idade igual ou superior a 8 anos e por pessoas com capacidades físicas, sensoriais ou mentais reduzidas, ou com falta de experiência e conhecimento, caso tenham sido supervisionadas ou lhes tenham sido dadas instruções relativas à utilização segura do aparelho e se tiverem sido alertadas para os perigos envolvidos. As crianças não podem brincar com o aparelho. A limpeza e a manutenção do utilizador não podem ser efectuadas por crianças sem supervisão.
- Para maior segurança, aconselhamos a instalação de um dispositivo de corrente residual (disjuntor) no circuito eléctrico que abastece a casa de banho. Este disjuntor deve ter uma corrente residual nominal não superior a 30 mA. Aconselhe-se com o seu electricista.
- Nunca obstrua as grelhas de ventilação.
- Antes de ligar o aparelho, certifique-se de que a tensão indicada no mesmo corresponde à tensão do local onde está a utilizá-lo.
- Não utilize o aparelho para outro fim que não o descrito neste manual.
- Não utilize o aparelho sobre cabelo artificial.
- Utilize o aparelho apenas em cabelo humano.
- Nunca deixe o aparelho sem vigilância quando estiver ligado à corrente.
- Nunca utilize quaisquer acessórios ou peças de outros fabricantes ou que a Philips não tenha especificamente recomendado. Se utilizar tais acessórios ou peças, a garantia perderá a validade.
- Não enrole o fio de alimentação à volta do aparelho.
- Aguarde que o aparelho arrefeça antes de o guardar.
- Evite que as superfícies quentes do aparelho entrem em contacto com a sua pele.
- Se o aparelho for utilizado em cabelos pintados, a superfície do corpo da escova pode ficar manchada.
- Não enxagúe o aparelho/as escovas em água corrente.
- Não active o botão de rotação da escova sem qualquer acessório colocado.
- Não introduza objectos metálicos nas grelhas de ar para evitar choques eléctricos.

Campos electromagnéticos (CEM)
Este aparelho Philips cumpre todas as normas e regulamentos aplicáveis relativos à exposição a campos electromagnéticos.

Ambiente
O produto foi concebido e fabricado com materiais e componentes de alta qualidade, que podem ser reciclados e reutilizados.
Quando este símbolo de um caixote de lixo com um traço por cima constar de um produto, significa que este está abrangido pela Directiva Europeia 2012/19/UE.
Informe-se acerca do sistema de recolha selectiva local para produtos eléctricos e electrónicos.
Proceda de acordo com as regulamentações locais e não elimine os seus antigos produtos juntamente com o lixo doméstico. A eliminação correcta do seu antigo produto evita potenciais consequências nocivas para o ambiente e para a saúde pública.

2 Introdução
A escova Dynamic Volume da Philips é um modelador a ar com sistema de rotação automático para o ajudar a criar estilos diferentes, enquanto mantém o cabelo macio e brilhante. As escovas com cerdas mistas adicionam volume e movimento, enquanto a escova retráctil cria ondas definidas sem emaranhamentos. O revestimento cerâmico de turmalina exclusivo do modelador protege e revitaliza o cabelo durante a modelação. Este revestimento especial transmite calor eficazmente sem áreas quentes e aumenta o brilho em cada passagem.
(Apenas para HP8664, HP8666) O condicionamento iónico evita o frisado e maximiza o brilho para o seu cabelo.

3 Visão geral
① Botão de libertação da escova
② Botão da velocidade de rotação (I -LOW, II -HIGH)
③ Interruptor integrado de temperatura e fluxo de ar
④ Botões da direcção de rotação
⑤ Pega
⑥ Argola de suspensão
⑦ Escova de cerdas mistas de 50 mm
(Adequado para adicionar volume, estrutura e movimento para cabelos mais compridos)
⑧ Escova de cerdas mistas de 38 mm (apenas para HP8666)
(Adequado para criar ondas naturais em cabelos de todos os comprimentos)
⑨ Botão de retracção das cerdas
⑩ Escova com cerdas retrácteis
(Adequado para criar ondas definidas sem emaranhamentos)
⑪ Bolsa para arrumação (apenas para HP8666)
⑫ Tampa de protecção da escova de cerdas mistas de 38 mm/50 mm

4 Utilizar o modelador a ar
Recomendamos que pratique a utilização do aparelho usando a velocidade de rotação baixa (②) 2 ou 3 vezes para se habituar a forma como a rotação funciona.

Nota
- Deixe sempre que o aparelho e os acessórios arrefeçam antes de colocar ou retirar os acessórios.
- O aparelho é mais eficiente em cabelo seco com uma toalha.
- Para evitar que o cabelo seja demasiado puxado, o aparelho é fornecido com uma funcionalidade de segurança. Se a pressão do seu cabelo na escova ultrapassar um determinado limite, a rotação torna-se mais lenta.

1 **(fig. A)** Seleccione o acessório de escova que se adapta melhor ao penteado que pretende e encaixe-o no modelador.
- **(fig. B)** Para remover o acessório, prima o botão de libertação da escova (①) e puxe-o para fora do aparelho.

2 Penteie o seu cabelo e divida-o em madeixas pequenas.
3 Seleccione a regulação pretendida para ligar o aparelho (③):
- Care :Temperatura de cuidado com fluxo de ar forte para definir o seu penteado.
- :Alta temperatura com fluxo de ar forte para secagem rápida.
- :Temperatura quente com fluxo de ar suave para proteger o cabelo húmido de ficar demasiado seco.
- **0** : Desligada.
- ↳ (Apenas para HP8664, HP8666) A função de iões é activada automaticamente quando o aparelho é ligado. Esta função providencia brilho adicional e reduz o efeito frisado.

Com escovas de cerdas mistas de 38 mm/50 mm
1 **(fig. E)** Coloque a escova nas pontas do cabelo. Prima o botão da direcção de rotação (④) e enrole até à raiz do cabelo.
2 Mantenha a escova junto à raiz do cabelo, até o cabelo estar totalmente seco.
3 **(fig. F)** Prima o botão da direcção de rotação (④) na direcção oposta e afaste a escova do cabelo.
- **(fig. H, I, J)** Para voltar as pontas, mantenha o botão da direcção de rotação premido (④) enquanto escova as pontas continuamente para dentro ou para fora para modelar apenas as pontas do cabelo.

Com escova de cerdas retrácteis
1 **(fig. C)** Rode o botão (⑨) para estender completamente as cerdas.
2 **(fig. K)** Enrole as pontas do cabelo uma vez à volta da escova.
3 **(fig. L)** Depois de o cabelo estar seguro, prima o botão de rotação (④) para o enrolar.
4 Mantenha a escova em posição até o cabelo estar completamente seco.
5 **(fig. M)** Rode o botão para retrair as cerdas e retire a escova do seu cabelo.
Depois da modelação:
Aplique laca no cabelo para fixar o penteado e obter resultados mais duradouros.

Sugestões de modelação
- Os acessórios da escova funcionam melhor quando o cabelo está 80% seco.
- Recomendamos a utilização da regulação **LOW SPEED** quando modelar o cabelo com a escova de cerdas retrácteis.
- Pegue em madeixas de cabelo mais pequenas para resultados mais definidos.
- Para evitar que o cabelo se emaranhe, tente efectuar paragens breves ao utilizar os botões de rotação para assegurar que o cabelo está bem enrolado na escova.
- (Apenas para HP8666) A escova de 38 mm é adequada a cabelos de todos os comprimentos, especialmente para cabelos ao nível do queixo ou ao nível dos ombros, enquanto a escova de 50 mm funciona melhor em cabelos mais compridos. Seleccione uma escova adequada antes da modelação.

5 Após a utilização
1 Desligue o aparelho e retire a ficha da tomada.
2 Coloque-o numa superfície resistente ao calor até que arrefeça.
3 Limpe o aparelho e os acessórios com um pano húmido. Remova cabelos e pó do acessório de escova com os dedos, mas nunca insira objectos de metal no aparelho para a limpeza.
4 Utilize sempre a tampa de protecção (⑫) para guardar os acessórios da escova de cerdas mistas.
5 Guarde o aparelho num local seguro e seco, sem pó. Também pode pendurar o aparelho pela argola de suspensão (⑥).

6 Garantia e assistência
Caso necessite de informações, p. ex. sobre a substituição de um acessório, ou caso tenha algum problema, visite o Web site da Philips em www.philips.com/support ou contacte o Centro de Apoio ao Cliente da Philips do seu país. O número de telefone encontra-se no folheto da garantia mundial. Se não existir um Centro de Apoio ao Cliente no seu país, dirija-se ao representante local da Philips.

Svenska
Vi tycker att det är roligt att du har köpt en Philips-produkt! Genom att registrera din produkt på www.philips.com/welcome kan du dra nytta av Philips support.

1 Viktigt!
Läs användarhandboken noggrant innan du använder apparaten och spara den för framtida bruk.
- VARNING: Använd inte den här apparaten nära vatten.
- Om du använder apparaten i ett badrum måste du dra ut kontakten efter användning. Närhet till vatten utgör en fara, även när apparaten är avstängd.
- VARNING: Använd inte apparaten i närheten av badkar, duschar, handfat eller andra kärl som innehåller vatten.
- Dra alltid ut nätsladden efter användning.
- Om apparaten blir överhettad stängs den av automatiskt. Dra ut apparatens stickkontakt och låt den svalna ett par minuter. Innan du slår på apparaten igen måste du kontrollera gallren så att de inte har täppts till av ludd, hår eller dylikt.
- Om nätsladden är skadad måste den alltid bytas ut av Philips, ett av Philips auktoriserade serviceombud eller liknande behöriga personer för att undvika olyckor.
- Den här apparaten kan användas av barn som är 8 år och äldre och av med olika funktionshinder, eller som inte har kunskap om hur apparaten används så länge de övervakas och får instruktioner angående säker användning och förstår riskerna som medföljer. Barn ska inte leka med apparaten. Rengöring och användarunderhåll får endast utföras av barn om det sker under tillsyn av en vuxen.
- Av säkerhetsskäl rekommenderar vi även att du installerar en jordfelsbrytare för den krets som strömförsörjer badrummet. Jordfelsbrytaren måste ha en brytströmstyrka som inte överstiger 30 mA. Kontakta en behörig elektriker för mer information.
- Blockera aldrig luftgallren.
- Innan du ansluter apparaten kontrollerar du att spänningen som anges på apparaten motsvarar den lokala nätspänningen.
- Använd inte apparaten för något annat ändamål än vad som beskrivs i den här användarhandboken.
- Använd inte apparaten på konstgjort hår.
- Använd endast apparaten på människohår.
- Lämna aldrig apparaten obevakad när den är ansluten till elnätet.
- Använd aldrig tillbehör eller delar från andra tillverkare, eller delar som inte uttryckligen har rekommenderats av Philips. Om du använder sådana tillbehör eller delar gäller inte garantin.
- Linda inte nätsladden runt apparaten.
- Vänta tills apparaten har svalnat innan du lägger undan den.
- Förhindra att de varma ytorna på apparaten kommer i kontakt med huden.
- Om du använder apparaten på färgat hår kan det bli fläckar på borsten.
- Skölj inte apparaten eller borstarna under kranen.
- Se till att du fäster ett tillbehör innan du ställer in reglaget för borstrotationen.
- För inte in metallföremål i luftgallren eftersom det medför risk för elektriska stötar.

Elektromagnetiska fält (EMF)
Den här Philips-produkten uppfyller alla tillämpliga standarder och regler gällande exponering av elektromagnetiska fält.

Miljö
Produkten är utvecklad och tillverkad av högkvalitativa material och komponenter som både kan återvinnas och återanvändas.
När den här symbolen med en överkryssad papperskorg visas på produkten innebär det att produkten omfattas av det europeiska direktivet 2012/19/EU.
Ta reda på var du kan hitta närmaste återvinningsstation för elektriska och elektroniska produkter.
Följ den lokala lagstiftningen och släng inte dina gamla produkter i det vanliga hushållsavfallet. Genom att kassera dina gamla produkter på rätt sätt kan du bidra till att minska eventuella negativa effekter på miljö och hälsa.

2 Introduktion
Philips Dynamic Volumebrush är en airstyler med ett automatiskt rotationssystem. Du kan använda airstylern till att forma olika frisyrer samtidigt som du bevarar hårets mjukhet och glans. Borstarna med blandade borststrån ger håret volym och rörelse och den indragbara borsten ger markerade vågor utan trassel. Stylerns unika keramiska turmalinbeläggning skyddar håret och ger det nytt liv under stylingen. Den här särskilda beläggningen ger en effektiv värmeöverföring utan några varma partier och ger lyster i varje borsttag.
(Endast för HP8664, HP8666) Vårdande jonfunktion som motverkar burrighet och gör håret så glansigt som möjligt.

3 Översikt
① Frigöringsknapp för borste
② Reglage för rotationshastighet (I: LÅG, II: HÖG)
③ Integrerat reglage för temperatur och luftflöde
④ Knappar för rotationsriktning
⑤ Handtag
⑥ Upphängningsögla
⑦ 50 mm-borste med blandade borststrån
(Lämplig för längre hår. Skapar volym och rörelse)
⑧ 38 mm-borste med blandade borststrån (endast för HP8666)
(Lämplig för alla hårlängder. Skapar naturliga vågor)
⑨ Knapp för borstindragning
⑩ Indragbar rundborste
(Lämplig för att skapa markerade vågor utan trassel)
⑪ Förvaringsfodral (endast för HP8666)
⑫ Skyddskåpa till 38 mm-borsten och 50 mm-borsten med blandade borststrån

4 Använda airstylern
Du bör testa använda apparaten vid den låga rotationshastigheten (②) 2–3 gånger så att du lär dig hur rotationsfunktionen fungerar.

Obs!
- Låt alltid apparaten och tillbehören svalna innan du fäster eller tar bort tillbehören.
- Apparaten är mest effektiv på handdukstorkat hår.
- Apparaten har en säkerhetsmekanism som ser till att apparaten inte drar för mycket i håret. Om hårets tyngd mot borsten överstiger en viss nivå så saktas rotationshastigheten ned.

1 **(bild A)** Välj lämpligt borsttillbehör för frisyren och fäst tillbehöret på stylern.
- **(bild B)** Ta bort tillbehöret genom att trycka på frigöringsknappen för borsten (①) och sedan dra av tillbehöret.

2 Kamma håret och dela upp det i små slingor.
3 Slå på apparaten genom att välja önskad inställning (③):
- Care :Vårdande temperatur med kraftigt luftflöde så att du kan forma frisyren.
- : Hög temperatur med kraftigt luftflöde så att håret torkar snabbt.
- :Varmt luftflöde med ett mjukt luftflöde som ser till att fuktigt hår inte blir för torrt.
- **0** : Av.
- ↳ (Endast för HP8664, HP8666) Jonfunktionen aktiveras automatiskt när apparaten slås på. Funktionen ger extra glans och minskar burrighet.

Med 38 mm-borsten och 50 mm-borsten med blandade borststrån
1 **(bild E)** Placera borsten vid hårtopparna. Tryck på knappen för rotationsriktning (④) och rulla borsten uppåt mot hårrötterna.
2 Håll kvar borsten vid hårrötterna tills håret är helt torrt.
3 **(bild F)** Tryck på knappen för rotationsriktning (④) i motsatt riktning och ta bort borsten från håret.
- **(bild H, I, J)** Du kan forma en flikig frisyr genom att hålla knappen för rotationsriktning (④) nedtryckt samtidigt som du borstar hårtopparna antingen i riktning inåt eller utåt.

Med indragbar rundborste
1 **(bild C)** Vrid på vredet (⑨) för att dra in borststråna.
2 **(bild K)** Vira hårtopparna ett varv runt kolven.
3 **(bild L)** När håret har virats runt kolven trycker du på rotationsknappen (④) och lindar in kolven i håret.
4 Håll borsten i samma position tills håret är helt torrt.
5 **(bild M)** Vrid på vredet för att dra in borststråna och ta sedan bort borsten från håret.
Efter stylingen:
Spraya håret så att frisyren håller länge.

Stylingtips
- Borsttillbehören fungerar bäst när håret har torkat till 80 %.
- När du formar håret med den indragbara rundborsten bör du använda den låga hastighetsinställningen.
- Ta mindre hårslingor för ett mer markerat resultat.
- Undvik att håret trasslar sig genom att trycka på rotationsknapparna i intervaller så att håret lindas helt kring kolven.
- (Endast för HP8666) 38 mm-borsten lämpar sig för alla hårlängder, i synnerhet för pagefrisyer eller axellångt hår. 50 mm-borsten fungerar bäst på långt hår. Välj lämplig borste innan du börjar forma håret.

5 Efter användning
1 Stäng av apparaten och dra ur nätsladden.
2 Placera den på en värmetålig yta tills den svalnar.
3 Rengör apparaten och tillbehören med en lätt fuktad trasa. Ta bort hårstrån och damm från borsttillbehöret med fingrarna. För dock aldrig in några metallföremål i apparaten när du rengör den.
4 Sätt alltid på skyddskåporna (⑫) när du har använt borsttillbehören med blandade borststrån.
5 Förvara apparaten på en säker, torr och dammfri plats. Du kan även hänga upp apparaten i upphängningsöglan (⑥).

6 Garanti och service
Om du vill ha mer information, om till exempel byten av tillbehör, eller om du har ett problem kan du gå till Philips webbplats på www.philips.com/support eller kontakta Philips kundtjänst i ditt land. Telefonnumret finns i garantibroschyren. Om det inte finns någon kundtjänst i ditt land kan du vända dig till din lokala Philips-återförsäljare.

Türkçe
Bu ürünü satın aldığınız için tebrikler, Philips'e hoş geldiniz! Philips'in sunduğu destekten tam olarak yararlanmak için, ürününüzü www.philips.com/welcome adresinde kaydettirin.

1 Önemli
Cihazı kullanmadan önce bu kullanım kılavuzunu dikkatle okuyun ve daha sonra yeniden başvurmak için saklayın.
- UYARI: Bu cihazı su yakınında kullanmayın.
- Yakında su bulunması, cihaz kapalı bile olsa tehlike oluşturacağından, cihazı banyoda kullandıktan sonra fişini prizden çekin.
- UYARI: Bu cihazı banyo küveti, duş, lavabo veya suyla dolu başka eşyaların yakınında çalıştırmayın.
- Kullanımdan sonra cihazın fişini mutlaka çekin.
- Cihaz aşırı ısınırsa otomatik olarak kapanır. Cihazın fişini prizden çekerek birkaç dakika soğuması için bekleyin. Cihazı tekrar çalıştırmadan önce, giriş deliklerinin tüy, saç, vb. nedeniyle tıkanmadığından emin olun.
- Cihazın elektrik kablosu hasarlıysa, bir tehlike oluşturmasını önlemek için mutlaka Philips'in yetki verdiği bir servis merkezi veya benzer şekilde yetkilendirilmiş kişiler tarafından değiştirilmesini sağlayın.
- Bu cihazın 8 yaşın üzerindeki çocuklar ve fiziksel, motor ya da zihinsel becerileri gelişmemiş veya bilgi ve tecrübe açısından eksik kişiler tarafından kullanımı sadece bu kişilerin nezaretinden sorumlu kişilerin bulunması veya güvenli kullanım talimatlarının bu kişilere sağlaması ve olası tehlikelerin anlatılması durumunda mümkündür. Çocuklar cihazla oynamamalıdır. Temizleme ve kullanıcı bakımı, nezaret edilmeyen çocuklarca yapılmamalıdır.
- Ek koruma için banyonun elektrik devresine bir rezidüel akım koruma cihazı (RCD) takmanızı tavsiye ederiz. Bu rezidüel akım koruma cihazının rezidüel çalışma akımı değeri 30mA'dan yüksek olmamalıdır. Kurulumu yapan kişiye danışın.
- Hava ızgaralarını kesinlikle engellemeyin.
- Cihazı bağlamadan önce, cihaz üzerinde belirtilen gerilim değerinin yerel şebeke gerilimiyle aynı olduğundan emin olun.
- Cihazı bu kılavuzda açıklanan dışında bir amaç için kullanmayın.
- Cihazı peruk üzerinde kullanmayın.
- Cihazı sadece insan saçı üzerinde kullanın.
- Cihaz güce bağlandığında, hiç bir zaman gözetimsiz bırakmayın.
- Başka üreticilere ait olan veya Philips tarafından özellikle tavsiye edilmeyen aksesuar ve parçaları kesinlikle kullanmayın. Bu tür aksesuar veya parça kullanırsanız, garantiniz geçerliliğini yitirir.
- Elektrik kablosunu cihazın etrafına sarmayın.
- Cihazı kaldırmadan önce soğumasını bekleyin.
- Cihazın sıcak yüzeylerinin cildinize temas etmesini önleyin.
- Cihazı boyalı saçlar üzerinde kullanırsanız fırça gövdesinin yüzeyi lekelenebilir.
- Cihazı/fırçaları musluk suyunda yıkamayın.
- Herhangi bir aparat takılı olmadan fırça döndürme düğmesini etkinleştirmeyin.
- Elektrik çarpması riski bulunduğundan hava ızgaralarına metal cisimler sokmayın.

Elektromanyetik alanlar (EMF)
Bu Philips cihazı, elektromanyetik alanlara maruz kalmaya ilişkin geçerli tüm standartlara ve düzenlemelere uygundur.

Çevre
Ürününüz geri dönüştürülebilen ve yeniden kullanılabilen yüksek kaliteli malzeme ve bileşenler kullanılarak üretilmiştir.
Bir ürüne, çarpı işaretli ve tekerlekli çöp arabası sembollü etiket yapıştırılması, söz konusu ürünün 2012/19/EU sayılı Avrupa Yönergesi kapsamında olduğu anlamına gelir.
Lütfen, elektrikli ve elektronik ürünlerin toplanması ile ilgili bulunduğunuz yerdeki sistem hakkında bilgi edinin.
Lütfen, yerel kurallara uygun hareket edin ve eskiyen ürünlerinizi, normal evsel atıklarınızla birlikte atmayın. Eskiyen ürününüzün atık işlemlerinin doğru biçimde gerçekleştirilmesi, çevre ve insan sağlığı üzerinde olumsuz etkilere yol açılmasını önlemeye yardımcı olacaktır.

2 Giriş
Philips Dynamic Volumebrush, saçlarınızın pürüzsüz ve parlak olmasını sağlarken farklı stiller yaratmanıza yardımcı olan otomatik döndürme sistemine sahip saç şekillendiricidir. Karışık kıllı fırçalar saçınıza hacim ve hareket katarken geri çekilebilir fırça saçınızın dolaşmasını engeller ve belirgin dalgalar yaratır. Şekillendiricinin eşsiz turmalin seramik kaplaması saçlarınızı şekillendirirken korur ve canlandırır. Bu özel kaplama, ısı farklılıkları olmaksızın ısıyı etkili bir şekilde iletir ve her temasta saçlarınıza parlaklık katar.
(Sadece HP8664 ve HP8666 için) İyon bakımı elektriklenmeyi önler ve saçınıza maksimum parlaklık kazandırır.

3 Genel bakış
① Fırça çıkarma düğmesi
② Döndürme hızı düğmesi(I -DÜŞÜK, II -YÜKSEK)
③ Dahili sıcaklık ve hava akımı düğmesi
④ Döndürme yönü düğmeleri
⑤ Tutma yeri
⑥ Asma kancası
⑦ 50 mm karışık kıllı fırça
(Daha uzun saçlara hacim ve hareket katmak için uygundur)
⑧ 38 mm karışık kıllı fırça (sadece HP8666 için)
(Tüm saç uzunluklarında doğal dalgalar yaratmak için uygundur)
⑨ Fırça boyu ayarlama düğmesi
⑩ Geri çekilebilir kıllı fırça
(Dolaşma olmadan belirgin dalgalar yaratmak için uygundur)
⑪ Saklama çantası (sadece HP8666 için)
⑫ 38 mm / 50 mm karışık kıllı fırça için koruyucu kapak

4 Airstyler'ın Kullanımı
Döndürme özelliğinin çalışma şekline alışmanız için cihazı 2 veya 3 kez Düşük döndürme hızında (②) kullanmanızı öneririz.

Not
- Aparatları takmadan ve çıkarmadan önce mutlaka cihazın ve aparatların soğumasını bekleyin.
- Cihazı yalnızca havluyla kurutulmuş saçta etkilidir.
- Saçların aşırı çekilmesini önlemek için cihazda güvenlik özelliği bulunmaktadır. Saçınızın fırça üzerindeki baskısı belirli bir sınırı aşarsa döndürme hızı yavaşlar.

1 **(Şek. A)** İstediğiniz saç stiline en uygun fırça aparatını seçin ve şekillendiriciye takın.
- **(Şek. B)** Aparatı çıkarmak için fırça çıkarma düğmesine (①) basın ve aparatı çekip çıkarın.

2 Saçınızı tarayın ve ince tutamlara ayırın.
3 Cihazı çalıştırmak için istediğiniz ayarı seçin (③):
- Care : Stilinizi belirlemek için güçlü hava akımı sunan bakım sıcaklığı.
- : Hızlı kurutma için güçlü hava akımı sunan yüksek sıcaklık.
- : Nemli saçların çok fazla kurumasını önlemek için hassas hava akımı sunan düşük sıcaklık.
- **0** : Kapalı.
- ↳ (Sadece HP8664 ve HP8666 için) Cihaz açıldığında iyon fonksiyonu otomatik olarak etkinleştirilir. Fonksiyon, daha fazla parlaklık sağlar ve elektriklenmeyi azaltır.

38 mm / 50 mm karışık kıllı fırçalar ile
1 **(Şek. E)** Fırçayı saç uçlarına yerleştirin. Döndürme yönü düğmesine (④) basın ve saç köklerine doğru kıvırın.
2 Saçınız tamamen kuruyana kadar fırçayı saç köklerinde tutun.
3 **(Şek. F)** Döndürme yönü düğmesine(④) ters yönde basın ve fırçayı saçınızdan uzaklaştırın.
- **(Şek. H, I, J)** Bukleler yaratmak için sadece saç uçlarınızı şekillendirmek üzere saçınızı içe veya dışa doğru sürekli olarak fırçalarken döndürme yönü düğmesini (④) basılı tutun.

Geri çekilebilir kıllı fırça ile
1 **(Şek. C)** Kılların tamamen dışarı çıkması için düğmeyi (⑨) çevirin.
2 **(Şek. K)** Saç uçlarını bigudiye bir kez sarın.
3 **(Şek. L)** Saçınızı yerleştirdiğinizde, sarmak için döndürme düğmesine (④) basın.
4 Saçınız tamamen kuruyana kadar fırçayı mevcut konumunda tutun.
5 **(Şek. M)** Kılları geri çekmek ve fırçayı saçınızdan ayırmak için düğmeyi çevirin.
Şekillendirmeden sonra:
Stilinizi sabitleyerek dayanıklı sonuçlar elde etmek için saçınıza saç spreyi uygulayın.

Şekillendirme Önerileri
- Fırça aparatları saçın %80'i kuru olduğunda en iyi şekilde çalışır.
- Geri çekilebilir kıllı fırça ile şekillendirme yapılırken **DÜŞÜK HIZ** kullanılması önerilir.
- Daha belirgin sonuçlar için saçınızı daha küçük tutamlara ayırın.
- Saçın dolaşmasını önlemek için saçın bigudiye düzgün sarılmasını sağlamak amacıyla döndürme düğmelerini kullanırken cihazı kısa aralıklarla durdurun.
- (Sadece HP8666 için) 38 mm fırça, özellikle küt saçlar veya omuz hizasında saçlar olmak üzere tüm saç uzunlukları için uygundur, 50 mm fırça ise daha uzun saçlarda en iyi sonuçları verir. Şekillendirme öncesinde uygun fırçayı seçin.

5 Kullanımdan sonra
1 Cihazı kapatın ve fişini prizden çekin.
2 Soğuyana kadar ısıya dayanıklı bir yüzeye yerleştirin.
3 Cihazı ve aparatları nemli bir bezle temizleyin. Fırça aparatlarındaki saç ve tozu parmaklarınızla temizleyin, ancak cihazı temizlemek için asla metal nesneler kullanmayın.
4 Karışık kıllı fırça aparatlarını saklamak için her zaman koruyucu başlığı (⑫) kullanın.
5 Cihazı güvenli, kuru ve tozsuz bir yerde saklayın. Cihazı asma kancasından da asabilirsiniz (⑥).

6 Garanti ve servis
Örneğin aparat değişimi ile ilgili daha fazla bilgiye ihtiyacınız varsa veya bir sorununuz olduğunda lütfen www.philips.com/support adresindeki Philips web sitesini ziyaret edin veya ülkenizdeki Philips Müşteri Merkeziyle iletişim kurun. Gerekli telefon numarası için garanti broşürüne bakın. Ülkenizde Müşteri Destek Merkezi yoksa yerel Philips satıcınıza gidin.

Bahasa Melayu
Tahniah atas pembelian anda dan selamat menggunakan Philips! Untuk mendapatkan manfaat sepenuhnya daripada sokongan yang ditawarkan oleh Philips, daftar produk anda di www.philips.com/welcome.

1 Penting
Baca dan teliti manual pengguna ini sebelum anda menggunakan perkakas dan simpan untuk rujukan masa depan.
- AMARAN: Jangan gunakan perkakas ini dekat dengan air.
- Apabila anda menggunakan perkakas ini dalam bilik mandi, cabut plagnya setelah digunakan kerana kehampirannya dengan air juga adalah risiko, walaupun setelah perkakas dimatikan.
- AMARAN: Jangan gunakan perkakas ini berhampiran dengan tab mandi, pancur air, sinki atau bekas lain yang mengandungi air.
- Cabut plag perkakas setiap kali selepas digunakan.
- Jika perkakas menjadi terlampau panas, ia dimatikan secara automatik. Cabut plag perkakas dan biarkan sejuk selama beberapa minit. Sebelum anda menghidupkan perkakas itu semula, periksa gril untuk memastikan ia tidak tersekat oleh gumpalan bulu, rambut dll.
- Jika kord sesalur kuasa rosak, ia mesti diganti oleh Philips, pusat servis yang dibenarkan oleh Philips ataupun pihak lain seumpamanya yang layak bagi mengelakkan bahaya.
- Perkakas ini boleh digunakan oleh kanak-kanak berumur 8 tahun dan ke atas dan orang yang kurang keupayaan fizikal, deria atau mental, atau kekurangan pengalaman dan pengetahuan jika mereka diberi pengawasan dan arahan berkaitan penggunaan perkakas secara selamat dan memahami bahaya yang mungkin berlaku. Kanak-kanak tidak sepatutnya bermain dengan perkakas ini. Pembersihan dan penyenggaraan tidak sepatutnya dilakukan oleh kanak-kanak tanpa pengawasan.
- Untuk perlindungan tambahan, kami mengesyorkan agar anda memasang peranti arus baki (RCD) dalam litar elektrik yang membekali bilik air tersebut. RCD ini mesti mempunyai arus operasi baki berkadar yang tidak melebihi 30mA. Tanya pemasang anda untuk mendapat nasihat.
- Jangan menghalangi gril udara.
- Sebelum anda menyambungkan perkakas ini, pastikan voltan yang dinyatakan pada perkakas selaras dengan voltan kuasa tempatan anda.
- Jangan gunakan perkakas untuk sebarang tujuan lain selain daripada yang diterangkan dalam buku panduan ini.
- Jangan gunakan perkakas pada rambut palsu.
- Gunakan perkakas pada rambut manusia sahaja.
- Apabila perkakas telah disambungkan kepada kuasa, jangan sekali-kali dibiarkan tanpa diawasi.
- Jangan sekali-kali gunakan sebarang perkakas atau bahagian dari mana-mana pengilang atau yang tidak disyorkan secara khusus oleh Philips. Jika anda menggunakan aksesori atau bahagian yang sedemikian, jaminan anda menjadi tidak sah.
- Jangan lilit kord sesalur mengelilingi perkakas.
- Tunggu sehingga perkakas sejuk sebelum menyimpannya.
- Elakkan permukaan perkakas yang panas daripada tersentuh dengan kulit anda.
- Jika perkakas digunakan pada rambut yang dirawat warna, permukaan badan berus menjadi kotor.
- Jangan bilas perkakas/berus di bawah paip.
- Jangan aktifkan suis putaran berus tanpa memasang sebarang alat tambahan.
- Jangan masukkan objek logam ke dalam gril udara untuk mengelakkan kejutan elektrik.

Medan elektromagnet (EMF)
Perkakas Philips mematuhi semua piawaian dan peraturan berkaitan dengan pendedahan kepada medan elektromagnet.

Alam sekitar
Produk anda direka bentuk dan dikilangkan dengan menggunakan bahan dan komponen yang berkualiti tinggi, yang boleh dikitar semula dan digunakan semula.
Apabila simbol tong beroda yang dipangkah ini dilekatkan pada sesuatu produk ia bermakna produk tersebut diliputi oleh Arahan Eropah 2012/19/EU.
Sila pastikan diri anda termaklum mengenai sistem kutipan berasingan setempat bagi produk elektrik dan elektronik.
Sila bertindak menurut peraturan setempat anda dan jangan buang produk lama anda dengan sisa rumah anda yang biasa. Cara membuang produk lama anda yang betul akan membantu mencegah potensi akibat negatif terhadap alam sekitar dan kesihatan manusia.

2 Pengenalan
Philips Dynamic Volumebrush ialah pendandan udara dengan sistem putaran automatik untuk membantu anda mencipta gaya yang berbeza sambil memastikan rambut anda licin dan kilat. Berus bulu kejur campuran menambah kembangan dan pergerakan sementara berus boleh sentut mencipta ketak tanpa kekusutan. Salutan seramik turmalin yang unik pada penggaya melindungi dan menyegarkan rambut anda sewaktu anda mendandan. Salutan istimewa itu mengalirkan haba dengan berkesan tanpa titik panas dan menambah kilatan dengan setiap gerakan.
(Hanya untuk HP8664, HP8666) Perapian ion mengelakkan keriting halus, memaksimumkan kilatan untuk rambut anda.

3 Gambaran keseluruhan
① Butang pelepasan berus
② Suis kelajuan putaran(I -RENDAH, II -TINGGI)
③ Suis suhu dan aliran udara yang bersepadu
④ Butang arah putaran
⑤ Pemegang
⑥ Gelung gantungan
⑦ Berus bulu kejur campuran 50mm
(Sesuai untuk menambah kembangan, ketebalan dan pergerakan untuk rambut yang lebih panjang)
⑧ Berus bulu kejur campuran 38mm (hanya untuk HP8666)
(Sesuai untuk mencipta ketak semula jadi untuk semua kepanjangan rambut)
⑨ Tombol boleh sentap bulu kejur
⑩ Berus bulu kejur boleh tarik semula
(Sesuai untuk menambah ketak tanpa kekusutan)
⑪ Pau untuk penyimpanan (hanya untuk HP8666)
⑫ Tukup perlindungan untuk berus bulu kejur campuran 38mm / 50mm

4 Menggunakan Pendandan Udara
Kami mengesyorkan agar anda menggunakan perkakas dengan kelajuan putaran Rendah (②) selama 2 hingga 3 kali supaya anda menjadi biasa dengan cara putaran berus berfungsi.

Catatan
- Perkakas dan alat tambahan hendaklah dibiarkan menyejuk dahulu setiap kali sebelum anda memasang atau menanggalkan alat tambahan.
- Perkakas adalah paling berkesan apabila digunakan pada rambut yang telah dikeringkan dengan tuala.
- Untuk mengelakkan daripada menarik terlebih rambut, perkakas ini dilengkapkan dengan ciri keselamatan. Jika tekanan rambut anda pada berus melebihi had tertentu, putaran akan menjadi perlahan.

1 **(Rajah A)** Pilih alat tambahan berus yang paling sesuai dengan gaya rambut yang anda mahu dan pasangkannya pada penggaya.
- **(Rajah B)** Untuk mengeluarkan alat tambahan, tekan butang pelepasan (①) dan tariknya keluar.

2 Sikat rambut anda dan bahagikan rambut kepada bahagian-bahagian kecil.
3 Pilih tetapan yang dikehendaki untuk menghidupkan perkakas (③):
- Care : Suhu penjagaan dengan aliran udara yang kuat untuk menetapkan gaya anda.
- : Suhu tinggi dengan aliran udara yang kuat dengan pengeringan pantas.
- : Suhu suam dengan aliran udara yang lembut untuk melindungi rambut yang lembap daripada menjadi terlalu kering.
- **0** : Matikan.
- ↳ (Hanya untuk HP8664, HP8666)Fungsi ion diaktifkan secara automatik apabila perkakas dihidupkan. Fungsi ini memberi sinaran tambahan dan mengurangkan keriting halus.

Dengan berus bulu kejur campuran 38mm / 50mm
1 **(Rajah E)** Letakkan berus di hujung rambut. Tekan butang arah putaran (④) dan gulungkan sehingga akar rambut.
2 Biarkan berus pada akar rambut sehingga rambut benar-benar kering.
3 **(Rajah F)** Tekan butang arah putaran (④) ke arah yang berlawanan dan gerakkan berus jauh daripada rambut.
- **(Rajah H, I, J)** Untuk mencipta selakan, tekan dan tahan butang arah putaran (④) dan berus secara berterusan sama ada dalam arah ke dalam atau ke luar untuk menggayakan hujung rambut anda.

Dengan berus bulu kejur boleh sentut
1 **(Rajah C)** Putarkan tombol (⑨) untuk mengekstrak bulu kejur sepenuhnya.
2 **(Rajah K) Balut hujung rambut di sekeliling batang sekali.**
3 **(Rajah L)** Apabila rambut sudah disemat, tekan butang putaran (④) untuk melilitkan rambut.
4 Kekalkan berus pada kedudukan itu sehingga rambut kering sepenuhnya.
5 **(Rajah M)** Putarkan tombol untuk menarik masuk bulu kejur dan jauhkan berus dari rambut anda.
Selepas penggayaan:
Gunakan penyembur rambut pada rambut anda untuk mendapatkan hasil penggayaan yang tahan lama.

Petua Penggayaan
- Alat tambahan berus berfungsi dengan baik apabila rambut kering 80%.
- Anda disyorkan untuk menggunakan tetapan **KELAJUAN RENDAH** apabila menggayakan rambut dengan berus bulu kejur boleh sentut.
- Ambil helaian rambut yang lebih tipis untuk hasil yang lebih jelas.
- Untuk mengelakkan rambut daripada menjadi kusut, cuba berhenti seketika sewaktu anda menggunakan butang putaran untuk memastikan rambut anda digulung dengan rapi pada batang.
- (Hanya untuk HP8666) berus 38mm sesuai untuk semua kepanjangan rambut, lebih-lebih lagi jenis rambut bob atau rambut yang panjang ke bahu, manakala berus 50mm paling sesuai untuk rambut yang lebih panjang. Pilih berus yang sesuai sebelum memulakan penggayaan.

5 Selepas penggunaan
1 Matikan peralatan dan cabut plagnya.
2 Letakkannya di atas permukaan yang tahan panas sehingga ia menyejuk.
3 Bersihkan perkakas dan alat tambahan dengan kain lembap. Buang rambut dan habuk daripada alat tambahan berus menggunakan jari anda tetapi jangan sekali-kali memasukkan objek logam ke dalam perkakas untuk membersihkannya.
4 Gunakan tukup perlindungan (⑫) setiap kali anda menyimpan alat tambahan berus bulu kejur campuran.
5 Simpan perkakas di tempat yang selamat dan kering, yang bebas daripada habuk. Anda juga boleh menggantungkan perkakas dengan gelung penggantung (⑥).

6 Jaminan dan servis
Sekiranya anda memerlukan maklumat, seperti maklumat tentang alat ganti alat tambahan atau jika anda menghadapi masalah, sila layari laman web Philips di www.philips.com/support atau lawati Pusat Layanan Pelanggan Philips di negara anda. Nombor telefonnya terdapat dalam risalah jaminan sedunia. Jika tiada Pusat Layanan Pelanggan di negara anda, pergi ke penjual Philips tempatan anda.

简体中文
感谢您的惠顾，欢迎光临飞利浦！ 为了您能充分享受飞利浦提供的支持，请在 www.philips.com/welcome 上注册您的产品。

1 重要事项
使用产品之前，请仔细阅读本用户手册，并妥善保管以供日后参考。
- 警告符号注释：禁止在洗澡或淋浴时使用。
- 本产品在浴室内使用时，使用后拔下插头，因为即使本产品开关断开后，接近水仍存在危险。
- 警告：不要在盛水的浴缸、淋浴、洗脸盆或其他器皿附近使用本器具。
- 使用后务必拔下产品的插头。
- 如果产品过热，它将自动关闭电源。拔掉产品插头，让其冷却几分钟。再次启动产品之前，请检查出风口，确保其未被绒毛、头发等杂物堵塞。
- 如果电源线损坏，为避免危险，必须由飞利浦、飞利浦授权的服务中心或类似的专职人员来更换。
- 本产品适合由 8 岁或以上年龄的儿童以及肢体不健全、感觉或精神上有障碍或缺乏相关经验和知识的人士使用，但前提是有人对他们使用本产品进行监督或指导，以确保他们安全使用，并且让他们明白相关的危害。不得让儿童玩耍本产品。不要让儿童在无人监督的情况下进行清洁和保养。
- 为了增加保护，建议在浴室供电的电气回路中安装一个 额定剩余工作电流不超过 30mA 的剩余电流装置 (RCD)。详情请向 RCD 安装商咨询。
- 切勿阻塞电吹风风口。
- 连接产品之前，请确保产品上标示的电压与当地电源电压相符。
- 请勿将本产品用于本手册中说明以外的任何其它用途。
- 请勿对假发使用本产品。
- 只能在人体头发上使用本产品。
- 当产品连接了电源时，切勿让其无人看管。
- 切勿使用由其它制造商生产的，或未经飞利浦特别推荐的任何附件或部件。如果使用此类附件或部件，您的保修将失效。
- 切勿将电源线缠绕在产品上。
- 待产品完全冷却后再存放。
- 应避免产品的高温表面接触到皮肤。
- 当产品用于染过色的头发时，梳体表面可能会染上颜色。
- 请勿在水龙头下冲洗产品/发梳。
- 请勿在未安装任何附件的情况下启用发梳旋转开关。
- 切勿将金属物体插入风口，以免触电。

电磁场 (EMF)
本飞利浦产品符合所有有关暴露于电磁场的适用标准和法规。

环境
本产品采用可回收利用的高性能材料和组件制造而成。
如果产品上贴有叉线有轮垃圾箱符号，则说明该产品符合欧洲指令 2012/19/EU。
请熟悉当地针对电子和电器产品制订的分门别类的收集机制。
请遵循当地的规章制度，不要将旧产品与一般的生活垃圾一同弃置。正确弃置旧产品有助于避免对环境和人类健康造成潜在的负面影响。

2 简介
飞利浦 Dynamic Volumebrush 是一款具有自动旋转系统的美发造型器，可帮助您打造各种造型，同时保持头发顺滑亮泽。 混合梳齿发梳令秀发更添丰盈和充满动感，而伸缩发梳则可以打造出毫无缠绕的完美波浪卷。 美发造型器具有独特的电气石陶瓷涂层，可在造型时保护秀发并令秀发焕发活力。 该特殊涂层可以高效导热，无局部过热现象，时时为秀发增添光泽。
（仅限于 HP8664、HP8666）负离子养护可防止毛躁，令秀发倍感柔亮。

3 概述
① 发梳释放钮
② 转速开关（I -低、II -高）
③ 集成式温度和风速开关
④ 转向按钮
⑤ 手柄
⑥ 挂环
⑦ 50 毫米混合梳齿发梳
（适于为较长的秀发增添丰盈、蓬松和动感）
⑧ 38 毫米混合梳齿发梳（仅限于 HP8666）
（适于为所有长度秀发打造波浪卷）
⑨ 梳齿收回按钮
⑩ 伸缩齿卷发梳
（适于打造毫无缠绕的完美波浪卷）
⑪ 收纳袋（仅限于 HP8666）
⑫ 38 毫米/50 毫米混合梳齿发梳保护盖

4 使用美发造型器
建议您使用低转速 (②) 练习 2 - 3 次以适应产品的旋转工作方式。

注意
- 在连接或拆开附件之前，请务必先让产品及其附件冷却。
- 本产品对用毛巾擦干的头发最有效。
- 为避免过度拉扯头发，产品具有安全功能。 如果发梳上的毛发压力超过某个限定值，梳子转速会变慢。

1 （图 A）选择最适合所需发型的发梳附件，将其装入美发造型器。
- （图 B）要取下附件，请按发梳释放钮 (①) 并将其拉出即可。

2 梳理头发，将头发分成数绺。
3 选择所需的设置，打开产品 (③):
- Care： 带强风的护发温度用于塑造发型。
- ： 带强风的高温用于快速吹干。
- ： 带柔风的温和温度用于防止微湿的头发过干。
- **0**： 关。
- ↳ （仅限于 HP8664、HP8666）产品打开后会自动启用负离子功能。 此功能可令秀发更加闪亮、顺滑。

使用 38 毫米/50 毫米混合梳齿发梳
1 （图 E）将发梳插入发梢。 按转向按钮 (④)，将头发卷至发根。
2 让发梳停留在发根位置，直至头发完全变干。
3 （图 F）以相反方向按转向按钮 (④)，使发梳离开头发。
- （图 H、I、J）要打造发梢造型，在按住转向按钮 (④) 的同时持续向内和向外梳理头发，即可实现仅对发梢进行造型。

使用伸缩齿卷发梳
1 （图 C）转动旋钮 (⑨) 将梳齿完全伸出。
2 （图 K）将发梢缠绕在卷发梳上。
3 （图 L）头发固定好后，按转向按钮 (④) 卷绕头发。
4 让发梳停留在该位置上，直至头发完全干燥。
5 （图 M）转动旋钮收回梳齿，然后从头发上取下发梳。
造型后：
使用头发定型喷剂固定发型以获得持久造型效果

造型提示
- 发梳附件在头发八成干时效果最佳。
- 使用伸缩齿卷发梳造型时，建议使用低速 速档。
- 要获得完美效果，请取少量发缕。
- 为防止头发缠绕，在使用转向按钮时不要尝试短暂停止，以确保头发均一缠绕至卷发棒。
- （仅限于 HP8666）38 毫米发梳适于所有长度秀发，尤其适于短发或齐肩发，而 50 毫米发梳则最适于长发。 造型前选择适合的发梳

5 使用后
1 关闭产品电源并拔出电源插头。
2 将产品置于隔热表面上，直至其冷却。
3 使用湿布清洁产品及其附件。 用手指清除毛刷附件上的头发和灰尘，但切勿将金属物插入产品中进行清洁。
4 务必使用保护盖 (⑫) 以存放混合梳齿发梳附件。
5 将产品存放在安全、干燥、清洁的位置。 也可以用挂环 (⑥) 将产品挂起来。

6 保修与服务
如果您需要了解更换附件等相关信息或有任何疑问，请访问飞利浦网站 www.philips.com/support 或与您所在国家/地区的飞利浦客户服务中心联系。 在全球保修卡中可找到其他电话号码。 如果您所在的国家/地区没有飞利浦客户服务中心，请向当地的飞利浦经销商求助。