SAMSUNG

Samsung GALAXY Tab 10.1 GT-P7510

Manuale dell'utente

Come utilizzare questo manuale

Grazie per aver acquistato Samsung Galaxy Tab. Questo dispositivo è in grado di offrire servizi Web avanzati, grazie all'uso di una piattaforma evoluta e versatile adatta per ogni stile di vita. Grazie al sistema operativo Google Android, Galaxy Tab permette di accedere a migliaia di applicazioni utili e divertenti per arricchire la vostra esperienza d'uso.

Con la connessione Wi-Fi e la reattività del touch screen, potete tenervi in contatto con chi volete grazie ai servizi di messaggistica; potete leggere libri e giornali; rimanere aggiornati su notizie, sport e meteo; potete gestire i vostri file multimediali e di lavoro; potete trovare sulle mappe le destinazioni di cui avete bisogno.

Leggere con attenzione

- Leggete tutte le precauzioni di sicurezza presenti in questo manuale prima di utilizzare il dispositivo per garantire un uso sicuro e corretto.
- Le descrizioni in questo manuale si basano sulle impostazioni predefinite del vostro dispositivo.
- Le immagini e le anteprime delle pagine utilizzate in questo manuale potrebbero variare nell'aspetto dal prodotto reale.
- Il contenuto di questo manuale dell'utente potrebbe differire dal prodotto o dal software fornito dai gestori e può essere soggetto a modifiche senza preavviso. Per la versione più recente di questo manuale visitate il sito www.samsung.com.
- I servizi e le funzioni disponibili potrebbero variare in base al dispositivo o al software.
- La formattazione e la fornitura di questo manuale dell'utente si basa sui sistemi operativi Google Android e potrebbe variare in base al sistema operativo dell'utente.
- Le applicazioni e le relative funzioni potrebbero variare in base al Paese, alla regione o alle specifiche hardware. Samsung non è responsabile per i problemi di prestazione causati dalle applicazioni di terze parti.

- Samsung non è responsabile per i problemi di prestazione o incompatibilità causati dalla modifica delle impostazioni di registro da parte dell'utente.
- Potete verificare la disponibilità di aggiornamenti software per il vostro dispositivo visitando il sito www.samsung.com.
- I file audio, gli sfondi, le immagini e i file video forniti in questo dispositivo sono concessi in licenza per uso limitato tra Samsung e i rispettivi proprietari. L'estrazione e l'uso di questi elementi per scopi commerciali o altri scopi costituisce una violazione delle leggi sul copyright. Samsung non è responsabile per tale violazione sul copyright da parte dell'utente.
- Conservate questo manuale come riferimento futuro.

Icone informative

Per cominciare, familiarizzate con le icone presenti nel manuale:

Avvertenza - indica situazioni che potrebbero causare lesioni a persone o animali.

Attenzione - indica situazioni che potrebbero causare danni al vostro dispositivo o ad altri apparecchi.

Nota - indica note e suggerimenti per l'uso o informazioni aggiuntive.

► **Fare riferimento a** - indica pagine contenenti informazioni correlate; ad esempio: ► pag.12 (indica di "consultare pagina 12").

→ **Seguito da** - indica l'ordine delle opzioni o dei menu che dovete selezionare per eseguire una funzione; ad esempio: dalla schermata Home, aprite il menu Applicazioni e selezionate **Impostaz.** → **Wireless e reti** (indica **Impostaz.**, seguito da **Wireless e reti**).

[ ] **Parentesi quadre** - indicano i tasti del dispositivo; ad esempio: [⏻] (indica il tasto di accensione o spegnimento/blocco).

Copyright

Copyright © 2011 Samsung Electronics

Questo manuale dell'utente è protetto dalle leggi internazionali sul copyright.

Nessuna parte di questo manuale dell'utente può essere riprodotta, distribuita, tradotta o trasmessa in alcuna forma o tramite alcun mezzo, elettronico o meccanico, compresi fotocopie, registrazione o salvataggio in qualsiasi archivio di informazioni o sistema di recupero, senza previa autorizzazione scritta da parte di Samsung Electronics.

Marchi commerciali

- SAMSUNG e il logo SAMSUNG sono marchi commerciali registrati di Samsung Electronics.
- Il logo Android, Google Search™, Google Maps™, Google Mail™, YouTube™, Android Market™ e Google Talk™ sono marchi di Google, Inc.
- Bluetooth® è un marchio depositato in tutto il mondo di Bluetooth SIG, Inc.
- Oracle e Java sono marchi commerciali registrati di Oracle e/o suoi partner. Gli altri nomi potrebbero essere marchi commerciali dei rispettivi proprietari.
- Windows Media Player® è un marchio depositato di Microsoft Corporation.
- Wi-Fi®, il logo Wi-Fi CERTIFIED e il logo Wi-Fi sono marchi commerciali registrati di Wi-Fi Alliance.
- Tutti gli altri marchi e diritti d'autore sono proprietà dei rispettivi proprietari.

CE0168

Sommario

Assemblaggio 8

Contenuto della confezione 8
Caricamento della batteria 9

Operazioni preliminari 11

Accensione e spegnimento del dispositivo 11
Elementi del dispositivo 12
Utilizzo del touch screen 15
Schermata Home 17
Accesso alle applicazioni 20
Personalizzazione del dispositivo 20
Inserimento del testo 24

Web 27

Browser 27
Pulse 32
Market 33
YouTube 34
Google Maps 35
Latitude 36
Luoghi 37
Navigatore 37
Ricerca Google 38
Samsung Apps 39

Comunicazione 40
Google Mail 40
E-mail 42
Google Talk 45

Intrattenimento 47
Musica 47
Music Hub 49
Fotocamera 49
Galleria 57
Movie Studio 59

Informazioni personali 61
Rubrica 61
Agenda 63

Connettività 65
Collegamenti PC 65
Wi-Fi 67
Bluetooth 68
GPS 71
Collegamenti VPN 72

Strumenti 74
Calcolatrice 74
Sveglia 74
Download 75
Ricerca vocale 75
Quickoffice 76

Impostazioni 78
Accesso al menu Impostazioni 78
Wireless e reti 78
Audio 79
Schermo 80
Posizione e sicurezza 80
Applicazioni 81
Account e sincronizzaz. 82
Sensore di movimento 82
Privacy 82
Memoria 83
Lingua e immissione 83
Accessibilità 86
Data e ora 86
Info su Tablet 86

Risoluzione dei problemi 87

Precauzioni di sicurezza 90

Indice 102

Assemblaggio

Contenuto della confezione

Assicuratevi che nella confezione siano presenti i seguenti elementi:

- Dispositivo
- Alimentatore USB
- Cavo dati
- Auricolare
- Guida di riferimento rapido

Utilizzate solo software approvati da Samsung. Software illegali o pirata possono causare danni o malfunzionamenti non coperti dalla garanzia del produttore.

- Gli accessori forniti con il dispositivo potrebbero variare in base al software e agli accessori disponibili nel vostro Paese.
- Potete acquistare altri accessori presso il vostro rivenditore Samsung di zona.
- Gli accessori forniti assicurano le migliori prestazioni del dispositivo.
- Accessori diversi da quelli forniti potrebbero non essere compatibili con il dispositivo.

Caricamento della batteria

Il dispositivo è dotato di una batteria integrata non rimovibile. Prima di utilizzare il dispositivo per la prima volta, caricate completamente la batteria.

Utilizzate solo caricabatterie approvati da Samsung. Caricabatterie non approvati possono provocare l'esplosione delle batterie o danneggiare il dispositivo.

- Caricate la batteria utilizzando esclusivamente il caricabatterie. Non potete caricare la batteria con il cavo dati.
- Quando la batteria è scarica, il dispositivo riproduce un suono di avviso e visualizza un messaggio di batteria scarica. L'icona della batteria ▮ appare vuota e diventa rossa. Se la carica della batteria è insufficiente per permettere il funzionamento del dispositivo, questo si spegne automaticamente. Per continuare a utilizzare il dispositivo, dovete ricaricare la batteria.

1 Collegate il cavo dati all'alimentatore USB e quindi collegate l'altra estremità del cavo dati al dispositivo, come raffigurato di seguito.

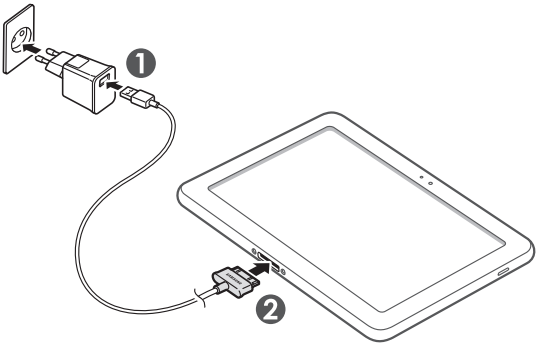

Il collegamento errato del caricabatterie può causare gravi danni al dispositivo. I danni causati da uso improprio non sono coperti dalla garanzia.

2 Collegate l'alimentatore USB a una presa di corrente standard AC 220V.

- Durante il caricamento potete utilizzare il dispositivo, ma la batteria verrà caricata più lentamente.
- Durante il caricamento, il touch screen e i tasti potrebbero non funzionare a causa di un'alimentazione discontinua. In questo caso, scollegate l'alimentatore USB dalla presa di corrente o scollegate il cavo dati dal dispositivo.
- Durante la ricarica il dispositivo potrebbe surriscaldarsi. Ciò è normale e non dovrebbe influire sulla durata o sulle prestazioni del dispositivo.
- Se il dispositivo non si ricarica correttamente, portate il dispositivo e il caricabatterie presso un centro di assistenza Samsung.

3 Quando la batteria è completamente carica (l'icona della batteria non è più in movimento), scollegate il cavo dati dal dispositivo e l'alimentatore USB dalla presa di corrente standard AC 220V.

Per risparmiare energia, scollegate il caricabatterie quando non è in uso. Il caricabatterie non è dotato di interruttore di corrente, pertanto dovete scollegarlo dalla presa di corrente per interrompere il consumo di energia. Durante l'uso, il caricabatterie dovrebbe rimanere vicino alla presa di corrente.

Operazioni preliminari

Accensione e spegnimento del dispositivo

Per accendere il dispositivo,

1. Tenete premuto [⏻].
2. Se accendete il dispositivo per la prima volta, seguite le istruzioni visualizzate sul touch screen per configurare il dispositivo.

Per spegnere il dispositivo, tenete premuto [⏻], quindi selezionate **Spegnimento** → **OK**.

› Attivazione della modalità Offline.

Attivando la modalità Offline potete disabilitare tutte le connessioni senza fili e utilizzare i servizi del dispositivo che non richiedono l'accesso a una rete nelle aree in cui non è consentito l'uso di dispositivi senza fili, come ad esempio a bordo degli aeroplani e negli ospedali.

Per attivare la modalità Offline, andate a **Impostaz.** → **Wireless e reti** → **Modalità offline**. Potete anche tenere premuto [⏻] e quindi selezionare **Modalità Offline**.

Per disattivare la modalità Offline e utilizzare le connessioni senza fili, andate a **Impostaz.** → **Wireless e reti** e deselezionate la casella di controllo accanto a **Modalità offline**.

Elementi del dispositivo

› Elementi

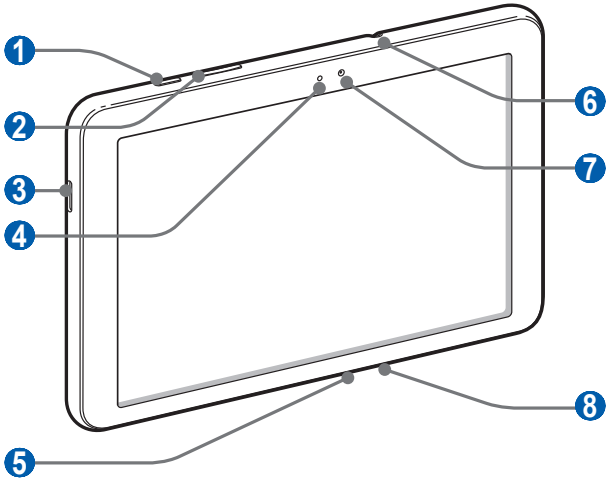

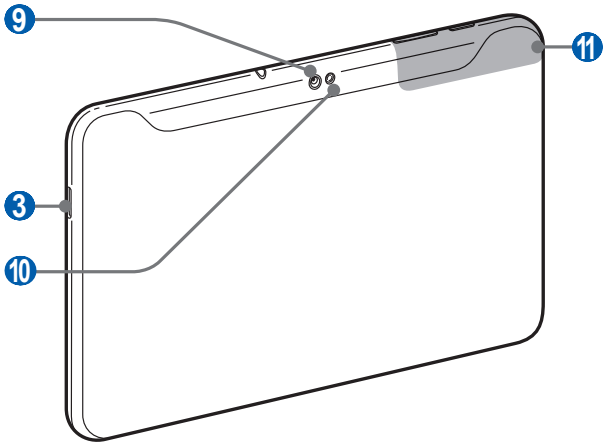

Numero	Funzione
1	Tasto di accensione o spegnimento/blocco
2	Tasto Volume
3	Altoparlante
4	Sensore di luminosità
5	Connettore multifunzione
6	Connettore da 3,5 mm per auricolare
7	Obiettivo fotocamera anteriore
8	Microfono
9	Obiettivo fotocamera posteriore
10	Flash
11	Area antenna interna

1. L'errato collegamento dell'auricolare al dispositivo potrebbe danneggiare l'auricolare o il relativo connettore.

› Tasti

Tasto		Funzione
	Accensione o spegnimento/ blocco	Consente di accendere o spegnere il dispositivo (tenete premuto); consente di accedere ai menu rapidi (tenete premuto); consente di bloccare il touch screen.
	Volume	Consente di regolare il volume del dispositivo.

› Icone

Le icone visualizzate sul display potrebbero variare in base al Paese.

Icona	Definizione
	Reti Wi-Fi aperte disponibili
	Rete Wi-Fi connessa
	Bluetooth attivato
	GPS attivato
	Sincronizzazione in corso
	Upload dei dati
	Download dei dati
	Collegato con un PC
	Router Wi-Fi attivato
	Nuova e-mail
	Nuovo server mail di Google
	Sveglia attivata
	Notifiche eventi
	Roaming (al di fuori dell'area coperta dal gestore telefonico)
	Modalità Offline attivata
	Riproduzione musicale in corso
	Errore o richiesta di verifica
[1]	Livello di carica della batteria

Icona	Definizione
	Caricamento impossibile
10:00	Ora corrente

1. Se utilizzate caricabatterie non approvati da Samsung, questa icona non verrà visualizzata.

Utilizzo del touch screen

Il touch screen del dispositivo consente di selezionare le voci o eseguire le funzioni con facilità. Imparate le operazioni di base per utilizzare il touch screen.

- Non utilizzate oggetti taglienti, per non graffiare il touch screen.
- Non mettete il touch screen a contatto con altri dispositivi elettrici. Le scariche elettrostatiche possono causare il malfunzionamento del touch screen.
- Non mettete il touch screen a contatto con l'acqua. Il touch screen potrebbe non funzionare correttamente in presenza di umidità o se esposto all'acqua.

- Per un utilizzo ottimale del touch screen, rimuovete la pellicola protettiva prima di utilizzare il dispositivo.
- Il touch screen presenta uno strato che rileva piccole scariche elettrostatiche emesse dal corpo umano. Per un utilizzo ottimale, toccate il touch screen con la punta del dito. Il touch screen non reagisce a tocchi con utensili taglienti come stilo o penne.

Potete controllare il touch screen con le seguenti azioni:

- Toccare: toccate una volta con il dito per selezionare o avviare un menu, un'opzione o un'applicazione.
- Trascinare: toccate e trascinate il dito in alto, in basso, a sinistra o a destra per spostare elementi negli elenchi.
- Toccare e tenere premuto: toccate un elemento e tenetelo premuto per più di 2 secondi per far apparire un elenco di opzioni.
- Trascinare e rilasciare: toccate e tenete il dito su un elemento, quindi trascinate il dito per spostare l'elemento.
- Toccare due volte: toccate rapidamente due volte con il dito per aumentare o diminuire lo zoom mentre visualizzate foto o pagine Web.

› Rotazione del touch screen

Il dispositivo è dotato di un sensore di movimento integrato che ne rileva l'orientamento. Se routate il dispositivo, l'interfaccia ruoterà automaticamente secondo il nuovo orientamento.

Per impostare l'interfaccia per mantenere l'orientamento,

1. Selezionate la barra di sistema in basso a destra sul touch screen, quindi selezionate ⚙.
2. Accanto a **Blocca orientamento schermo**, trascinate **ON** verso destra.

› Blocco o sblocco del touch screen

Se non utilizzate il dispositivo per un determinato periodo di tempo, il dispositivo spegne il touch screen e lo blocca automaticamente per evitare eventuali operazioni indesiderate. Per bloccare manualmente il touch screen, premete [⏻].

Per sbloccare, accendete il touch screen premendo [⏻], quindi trascinate 🔒 in qualsiasi direzione fino a raggiungere il contorno del cerchio. Se impostate una delle funzioni di blocco, dovete inserire il PIN o la password o tracciare un segno. ► pag. 22

Schermata Home

Quando il dispositivo è in standby, viene visualizzata la schermata Home. Dalla schermata Home potete visualizzare lo stato del dispositivo e accedere alle applicazioni. Scorrete a sinistra o a destra fino a un pannello della schermata Home.

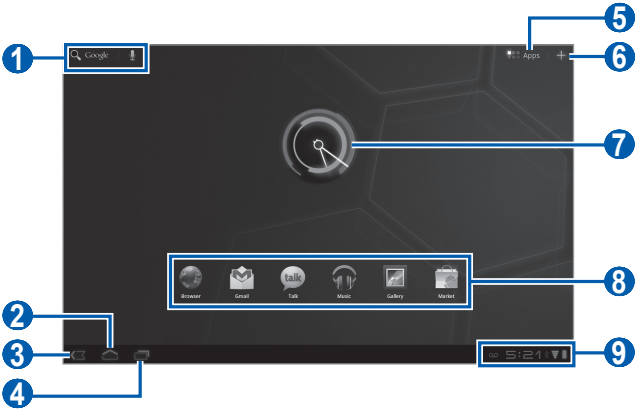

La schermata di cui sopra potrebbe variare in base al Paese.

Numero	Funzione
1	Consente di effettuare ricerche sul Web con il widget Google Search.
2	Consente di tornare alla schermata Home.
3	Consente di tornare alla schermata precedente.
4	Consente di aprire l'elenco delle applicazioni più recenti.
5	Consente di accedere al menu Applicazioni.
6	Permette di personalizzare la schermata Home.
7	Consente di visualizzare l'ora corrente; consente di impostare una nuova sveglia.

Numero	Funzione
8	Consente di avviare un'applicazione selezionandone il collegamento.
9	Consente di visualizzare le icone e lo stato corrente del dispositivo; consente di aprire il pannello delle notifiche.

› Aggiunta di elementi alla schermata Home

Potete personalizzare la schermata Home aggiungendo collegamenti ad applicazioni o elementi in applicazioni, widget o cartelle.

Per aggiungere elementi alla schermata Home,

1. Dalla schermata Home, selezionate +.
2. Selezionate una categoria di elementi.
   - **Widgets**: consente di aggiungere widget. I widget sono piccole applicazioni che forniscono utili funzioni e informazioni direttamente nella schermata Home.
   - **Scorciatoie applicazioni**: consente di aggiungere collegamenti alle applicazioni sulla schermata Home.
   - **Sfondi**: consente di impostare un'immagine di sfondo.
   - **Altro**: consente di aggiungere collegamenti agli elementi, come preferiti, contatti e mappe.
3. Selezionate un elemento da aggiungere alla schermata Home.

› Spostamento di elementi sulla schermata Home

1. Tenete premuto un elemento da spostare finché non compare la griglia della schermata Home.
2. Trascinate l'elemento fino alla posizione desiderata.

› Rimozione di elementi dalla schermata Home

1. Tenete premuto un elemento da eliminare.
   L'icona del cestino appare in alto a destra sulla schermata Home.
2. Trascinate l'elemento nel cestino.
3. Quando l'elemento e il cestino diventano rossi, rilasciate l'elemento.

› Aggiunta di un collegamento a un'applicazione

1. Nel menu Applicazioni, tenete premuta l'icona di un'applicazione e trascinatela su un pannello della schermata Home nella parte inferiore del touch screen.
   L'icona di collegamento all'applicazione viene aggiunta sulla schermata Home.
2. Spostate l'icona nella posizione desiderata o spostatela su un altro pannello della schermata Home.

› Utilizzo del pannello di riepilogo notifiche

Nella schermata Home o mentre utilizzate un'applicazione, selezionate la parte destra della barra di sistema, quindi selezionate sul pannello delle notifiche.

Potete visualizzare lo stato attuale del dispositivo e utilizzare le seguenti opzioni:

- **Modalità Offline**: consente di attivare o disattivare la modalità Offline.
- **Wi-Fi**: consente di attivare o disattivare il Wi-Fi.
- **Blocco orientamento schermo**: consente di attivare o disattivare la rotazione automatica dello schermo.
- Luminosità: consente di regolare la luminosità del display.
- **Notifiche**: consente di impostare il dispositivo per notificarvi vari eventi.
- **Impostazioni**: consente di accedere al menu Impostazioni.

Le opzioni disponibili potrabbero variare in base al Paese.

Accesso alle applicazioni

1. Nella schermata Home, selezionate **Applicazioni** per accedere al menu Applicazioni.
2. Selezionate **Tutto** → un'applicazione.
   Per visualizzare le applicazioni scaricate, selezionate **Scaricato**.
3. Selezionate per tornare alla schermata precedente; selezionate per tornare alla schermata Home.

› Accesso alle applicazioni recenti

1. Selezionate per aprire l'elenco delle applicazioni aperte recentemente.
2. Selezionate un'applicazione.

Personalizzazione del dispositivo

Per un funzionamento ottimale del dispositivo, personalizzatelo secondo le vostre preferenze.

› Cambio della lingua del dispositivo

1. Dalla schermata Home, aprite il menu Applicazioni e selezionate **Impostaz.** → **Lingua e immissione** → **Seleziona lingua**.
2. Selezionate la lingua desiderata.

› Impostazione di data e ora

1. Dalla schermata Home, aprite il menu Applicazioni e selezionate **Impostaz.** → **Data e ora**.
2. Selezionate il fuso orario, impostate l'ora e la data e modificate le altre opzioni.

› Attivazione e disattivazione del tono del tocco

Dalla schermata Home, aprite il menu Applicazioni e selezionate **Impostaz.** → **Audio** → **Tono selezione**.

› Regolazione del volume del dispositivo

1. Premete il tasto Volume verso l'alto o verso il basso.
2. Selezionate , quindi trascinate i cursori per regolare il volume dei suoni di sistema e delle notifiche.

› Attivazione della modalità Silenziosa

Tenete premuto [⏻], quindi selezionate **Modalità silenziosa** per attivare o disattivare i suoni del dispositivo.

› Selezione di uno sfondo per la schermata Home

1. Dalla schermata Home, selezionate → **Sfondi**.
2. Selezionate una cartella di immagini → un'immagine.
3. Se avete selezionato uno sfondo live, selezionate **Imposta sfondo**.

   Se avete selezionato un'immagine dalla Galleria, spostate o ridimensionate il rettangolo per selezionare una parte dell'immagine, quindi selezionate **OK**.

Samsung non è responsabile dell'uso di immagini o sfondi predefiniti presenti sul dispositivo.

› Attivazione dell'animazione per la commutazione delle finestre

Potete impostare un effetto quando si passa da un menu a un altro.

1. Dalla schermata Home, aprite il menu Applicazioni e selezionate **Impostaz.** → **Schermo** → **Animazione**.
2. Selezionate un'opzione di animazione.

› Regolazione della luminosità del display

1. Dalla schermata Home, aprite il menu Applicazioni e selezionate **Impostaz.** → **Schermo** → **Luminosità**.
2. Deselezionate la casella accanto a **Luminosità automatica**.
3. Trascinate il cursore per regolare il livello di luminosità.
4. Selezionate **OK**.

Il livello di luminosità del display influisce direttamente sul consumo della batteria.

› Impostazione del blocco del touch screen

Potete bloccare il touch screen con un segno di sblocco o una password, per evitare che persone non autorizzate utilizzino il dispositivo senza il vostro consenso.

- Una volta impostato il blocco del touch screen, il dispositivo richiede il codice di sblocco a ogni accensione o sblocco del touch screen.
- Se dimenticate il PIN o la password, portate il dispositivo presso un centro assistenza Samsung per ripristinarlo.
- Samsung non è responsabile per eventuali perdite di codici di sicurezza o informazioni private o per altri danni provocati da software illegali.

Impostazione di un segno di sblocco

1. Dalla schermata Home, aprite il menu Applicazioni e selezionate **Impostaz.** → **Posizione e sicurezza** → **Configura blocco schermo** → **Segno**.
2. Seguite le istruzioni visualizzate e i segni di esempio e selezionate **Avanti**.
3. Tracciate un segno trascinando il dito e collegate tra loro almeno 4 punti.
4. Selezionate **Continua**.
5. Tracciate di nuovo un segno per confermare.
6. Selezionate **Conferma**.

Impostazione del codice PIN di sblocco

1. Dalla schermata Home, aprite il menu Applicazioni e selezionate **Impostaz.** → **Posizione e sicurezza** → **Configura blocco schermo** → **PIN**.
2. Inserite un nuovo PIN (numerico) e selezionate **Continua**.
3. Inserite nuovamente il PIN e selezionate **OK**.

Impostazione della password di sblocco

1. Dalla schermata Home, aprite il menu Applicazioni e selezionate **Impostaz.** → **Posizione e sicurezza** → **Configura blocco schermo** → **Password**.
2. Inserite una nuova password (alfanumerica) e selezionate **Continua**.
3. Inserite nuovamente la password e selezionate **OK**.

Inserimento del testo

Potete inserire il testo premendo i tasti sulla tastiera virtuale.

Non potete inserire il testo in alcune lingue. Per inserire il testo, dovete cambiare lingua di scrittura e impostare una delle lingue supportate. ► pag. 83

› Modifica del tipo di tastiera

Potete modificare il tipo di tastiera. Tenete premuto ⚙, quindi selezionate un tipo di tastiera (tastiera Android o Samsung).

› Inserimento del testo con la tastiera Android

Inserite il testo selezionando i tasti alfanumerici; potete utilizzare i seguenti tasti:

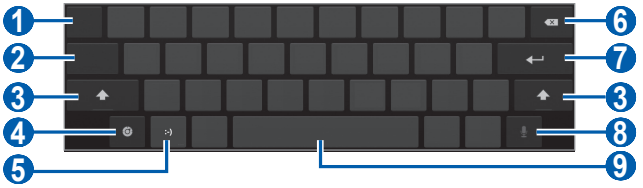

Numero	Funzione
1	Consente di spostare il cursore al campo di inserimento testo successivo.
2	Consente di passare dalla modalità Numeri/Simboli alla modalità ABC e viceversa.
3	Consente di passare da maiuscole a minuscole e viceversa.
4	Consente di accedere alle impostazioni della tastiera; consente di cambiare il tipo di tastiera o di attivare la funzione di inserimento vocale (tenete premuto).
5	Consente di inserire un emoticon; consente di aprire l'elenco degli emoticon (tenete premuto).
6	Consente di cancellare quanto inserito.

Numero	Funzione
7	Consente di passare alla riga successiva.
8	Consente di inserire il testo con la voce.
9	Consente di inserire uno spazio.

› Inserimento del testo con la tastiera Samsung

Inserite il testo selezionando i tasti alfanumerici; potete utilizzare i seguenti tasti:

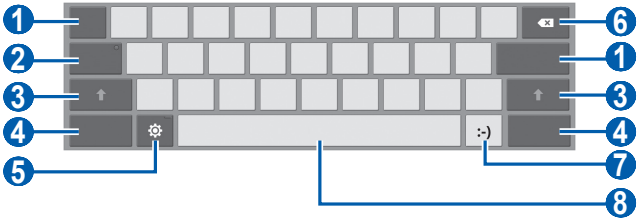

Numero	Funzione
1	Consente di spostare il cursore al campo di inserimento testo successivo.
2	Consente di inserire il testo in maiuscolo.
3	Consente di passare da maiuscole a minuscole e viceversa.
4	Consente di passare dalla modalità Numeri/Simboli alla modalità ABC e viceversa.
5	Consente di accedere alle impostazioni della tastiera; consente di cambiare il tipo di tastiera o di attivare la funzione di inserimento vocale (tenete premuto).
6	Consente di cancellare quanto immesso.
7	Consente di inserire un emoticon; consente di aprire l'elenco degli emoticon (tenete premuto).
8	Consente di inserire uno spazio.

› Come copiare e incollare il testo

Durante l'inserimento del testo, potete utilizzare la funzione di copia e incolla per utilizzare il testo in altre applicazioni.

1. Tenete premuta una parola.
2. Trascinate oppure per selezionare il testo da copiare.
3. Selezionate **Copia** per copiare, oppure **Taglia** per tagliare il testo negli Appunti.
4. In un'altra applicazione, tenete premuto il campo di inserimento testo.
5. Selezionate **Incolla** per inserire il testo dagli Appunti al campo di inserimento testo.

Web

I servizi Web richiedono una connessione dati. Contattate il vostro operatore per scegliere il migliore piano dati.

Browser

Imparate come accedere alle pagine Web preferite e memorizzarle.

- L'accesso al Web e il download di dati possono determinare costi aggiuntivi. Per informazioni, rivolgetevi al gestore telefonico.
- Il menu del browser web può variare in base al gestore telefonico.
- Le icone disponibili possono variare in base al Paese o al gestore telefonico.

› Esplorazione delle pagine Web

1. Dalla schermata Home, aprite il menu Applicazioni e selezionate **Browser** per lanciare la homepage.

   Per accedere a una pagina Web specifica, selezionate il campo di immissione URL, inserite l'indirizzo Web (URL) della pagina Web, quindi selezionate ▶.

2 Esplorate le pagine web utilizzando i seguenti tasti:

Numero	Funzione
1	Consente di chiudere la finestra corrente.
2	Consente di spostarvi avanti o indietro tra le pagine Web della cronologia.
3	Consente di aggiornare la pagina Web corrente; mentre il dispositivo sta caricando una pagina Web, questa icona diventa ✕.
4	Consente di aprire una nuova finestra.
5	Consente di cercare informazioni.
6	Consente di accedere a un elenco di opzioni del browser Web.
7	Consente di aprire l'elenco dei preferiti salvati e la cronologia recente.
8	Consente di inserire la pagina Web corrente tra i preferiti.

Mentre esplorate la pagina Web, utilizzate le seguenti opzioni:

- Per aumentare o diminuire lo zoom, toccate il touch screen con due dita e separatele (riavvicinatele per diminuire).
- Per aprire una nuova finestra, selezionate ▤ → **Nuova scheda**.
- Per aprire una nuova finestra senza salvare i cookie, selezionate ▤ → **Nuova finestra in incognito**.
- Per cercare del testo nella pagina Web, selezionate ▤ → **Trova nella pagina**.
- Per inviare l'indirizzo Web (URL) della pagina ad altri, selezionate ▤ → **Condividi pagina**.
- Per salvare la pagina Web corrente, selezionate ▤ → **Save page**.
- Per visualizzare i dettagli della pagina, selezionate ▤ → **Info pagina**.
- Per visualizzare gli elementi scaricati dal Web, selezionate ▤ → **Download**.
- ▤ → **Print**.
- Per personalizzare le impostazioni del browser, selezionate ▤ → **Impostazioni**.

› Ricerca di informazioni con la voce

La disponibilità di questa funzione potrebbe variare in base al Paese.

1. Dalla schermata Home, aprite il menu Applicazioni e selezionate **Browser**.
2. Selezionate 🔍.
3. Selezionate 🎤 e pronunciate una parola chiave vicino al microfono del dispositivo.

   Il dispositivo cerca le informazioni e le pagine Web correlate alla parola chiave.

› Apertura di più pagine

Potete aprire più pagine e spostarvi da una all'altra.

1. Dalla schermata Home, aprite il menu Applicazioni e selezionate **Browser**.
2. Selezionate per aprire una nuova finestra.
3. Accedete a un'altra pagina Web nella nuova finestra.
4. Per spostarvi tra le finestre aperte, selezionate il titolo di una finestra.

› Aggiunta di pagine web ai preferiti

Se conoscete l'indirizzo Web della pagina Web, potete aggiungerla manualmente tra i preferiti.

Aggiunta di un preferito

1. Dalla schermata Home, aprite il menu Applicazioni e selezionate **Browser**.
2. Selezionate → **Aggiungi preferito...**
   Potete anche selezionare per aggiungere la pagina Web corrente ai preferiti.
3. Inserite il titolo della pagina e un indirizzo Web.
   Per aggiungere la pagina Web corrente ai preferiti, passate al punto 5.
4. Selezionate il menu a discesa **Segnalibri** e selezionate la posizione dove aggiungere il preferito (se necessario).
5. Selezionate **OK**.

Per utilizzare le opzioni dei preferiti, selezionate , quindi tenete premuto un preferito:

- Per aprire la pagina Web nella finestra corrente, selezionate **Apri**.
- Per aprire la pagina Web in una nuova finestra, selezionate **Open in new tab**.
- Per modificare il preferito, selezionate **Modifica segnalibro**.
- Per aggiungere il collegamento al preferito nella schermata Home, selezionate **Aggiungi scorciatoia a Home**.
- Per inviare l'indirizzo Web (URL) della pagina ad altri, selezionate **Condividi link**.
- Per copiare l'indirizzo Web (URL) della pagina, selezionate **Copia URL link**.
- Per eliminare il preferito, selezionate **Elimina segnalibro**.
- Per utilizzare la pagina Web come homepage del browser, selezionate **Imposta come pag. inziale**.

Creazione di una cartella preferiti

1. Dalla schermata Home, aprite il menu Applicazioni e selezionate **Browser**.
2. Selezionate , quindi tenete premuta una delle pagine Web preferite.
3. Selezionate **Modifica segnalibro**.
4. Selezionate il menu a discesa **Segnalibri**.
5. Selezionate **Altra cartella...** → **Nuova cartella**.
6. Inserite un nome per la cartella preferiti e selezionate **OK**.

› Accesso alla cronologia recente

1. Dalla schermata Home, aprite il menu Applicazioni e selezionate **Browser**.
2. Selezionate → **Cronologia**.
3. Selezionate una pagina Web a cui accedere.

Pulse

Potete utilizzare il lettore Pulse per aggiungere feed per le categorie di notizie preferite e per leggere articoli sul dispositivo.

› Lettura dei feed.

1. Dalla schermata Home, aprite il menu Applicazioni e selezionate **Pulse**.
2. Se aprite questa applicazione per la prima volta, toccate il touch screen per cancellare il suggerimento.
3. Selezionate per aggiornare i feed.
4. Scorrete in giù o in sù per selezionare una fonte per i feed.
5. Scorrete a sinistra o a destra per selezionare un feed.
6. Durante la lettura di un feed, utilizzate le seguenti opzioni:
   - Per caricare un feed su un social network, selezionate oppure .
   - Per inviare un feed ad altri, selezionate .
   - Per tornare a un elenco di feed, selezionate .

› Gestione delle fonti dei feed.

1. Dalla schermata Home, aprite il menu Applicazioni e selezionate **Pulse**.
2. Selezionate ⚙ per visualizzare l'elenco delle fonti di feed.
3. Selezionate + oppure ✕ per aggiungere o eliminare un feed.

› Personalizzazione delle impostazioni del lettore.

1. Dalla schermata Home, aprite il menu Applicazioni e selezionate **Pulse**.
2. Selezionate ⊞ → **Impostazioni** per personalizzare le impostazioni di visualizzazione o di sincronizzazione del lettore Pulse.

Market

La funzionalità del dispositivo basato sulla piattaforma Android può essere estesa installando applicazioni aggiuntive. Android Market consente di acquistare in modo semplice e rapido applicazioni e giochi per dispositivi mobili Android.

- La disponibilità di questa funzione potrebbe variare in base al Paese.
- Il dispositivo salverà i file utente delle applicazioni scaricate nella memoria interna.

› Come scaricare e installare un'applicazione

1. Dalla schermata Home, aprite il menu Applicazioni e selezionate **Market**.
   Potete anche selezionare in alto a destra sul touch screen.
2. Se aprite questa applicazione per la prima volta, leggete i termini e le condizioni e selezionate **Accetto**.
3. Cercate un file o un'applicazione e scaricatela.

› Come disinstallare un'applicazione

1. Dalla schermata Home, aprite il menu Applicazioni e selezionate **Market**.
2. Selezionate **Le mie applicazioni**.
3. Selezionate l'elemento da eliminare.
4. Select **Disinstalla**.

YouTube

Imparate come visualizzare e caricare video tramite YouTube.

La disponibilità di questa funzione potrebbe variare in base al Paese.

› Visualizzazione dei video

1. Dalla schermata Home, aprite il menu Applicazioni e selezionate **YouTube**.
2. Selezionate un video dall'elenco.
3. Selezionate una schermata video → per visualizzare una schermata intera.
4. Controllate la riproduzione utilizzando i tasti virtuali.

› Caricamento dei video

1. Dalla schermata Home, aprite il menu Applicazioni e selezionate **YouTube**.
2. Selezionate **Il tuo canale**.
3. Selezionate **Carica**, quindi selezionate un video.
4. Inserite i dettagli del caricamento e selezionate **Carica**.

Google Maps

Imparate come usare Google Maps™ per trovare la vostra posizione, cercare vie, città o paesi nelle mappe online e ottenere indicazioni.

› Ricerca di una località specifica

1. Dalla schermata Home, aprite il menu Applicazioni e selezionate **Maps**.
2. Se aprite questa applicazione per la prima volta, selezionate **OK**.

   La mappa visualizza la vostra posizione.
3. Selezionate **Cerca su ...**
4. Inserite una parola chiave per la posizione e selezionate .
   - Per cercare una posizione con la voce, selezionate .
   - Per visualizzare la posizione corrente, selezionate .
   - Per cercare un luogo nelle vicinanze, selezionate .
   - Per ottenere indicazioni per raggiungere una determinata destinazione, selezionate .
   - Per aggiungere livelli alla mappa, selezionate .
   - Per accedere a un elenco di altre opzioni, selezionate .
   - Per aumentare o diminuire lo zoom, toccate il touch screen con due dita e allargatele (avvicinatele per diminuire) o toccate due volte il touch screen.

› Indicazioni per il raggiungimento di una determinata destinazione

1. Dalla schermata Home, aprite il menu Applicazioni e selezionate **Maps**.
2. Selezionate .
3. Inserite l'indirizzo di partenza e quello di arrivo.
   Per inserire un indirizzo dall'elenco dei contatti o puntare la posizione sulla mappa, selezionate → **Contatti** oppure **Punto sulla mappa**.
4. Selezionate un mezzo di trasporto (automobile, autobus o a piedi) e selezionate **Vai**.
5. Selezionate un percorso di viaggio per visualizzare i dettagli del tragitto (se necessario).
6. Al termine, selezionate → **Cancella risultati**.

Latitude

Imparate come condividere la vostra posizione con gli amici e come vedere dove si trovano con Google Latitude™.

La disponibilità di questa funzione potrebbe variare in base al Paese.

1. Dalla schermata Home, aprite il menu Applicazioni e selezionate **Latitude**.
   Il dispositivo attiva automaticamente Latitude.
2. Selezionate → **Seleziona da Contatti** oppure **Aggiungi tramite indirizzo email**.
3. Selezionate gli amici da aggiungere o inserite un indirizzo e-mail e selezionate **Aggiungi amici**.

4 Selezionate **Sì**.

Quando l'altro contatto accetta l'invito, potete condividere le posizioni.

5 Selezionate un amico dall'elenco.

La posizione dei vostri amici è contrassegnata sulla mappa con la loro immagine.

Luoghi

Imparate come cercare un luogo di interesse nei dintorni.

La disponibilità di questa funzione potrebbe variare in base al Paese.

1 Dalla schermata Home, aprite il menu Applicazioni e selezionate **Luoghi**.

2 Selezionate una categoria.

Il dispositivo cerca i luoghi vicini alla vostra posizione corrente, correlati alla categoria selezionata.

3 Selezionate il nome di un luogo per visualizzarne i dettagli.

4 Per visualizzare il luogo sulla mappa, selezionate .

Per visualizzare il percorso per raggiungere il luogo, selezionate .

Navigatore

Imparate come utilizzare il sistema di navigazione GPS per trovare e mostrare la destinazione con guida vocale.

La disponibilità di questa funzione potrebbe variare in base al Paese.

1 Dalla schermata Home, aprite il menu Applicazioni e selezionate **Navigatore**.

2 Se aprite questa applicazione per la prima volta, selezionate **Accetto**.

3 Inserite la destinazione utilizzando una delle seguenti opzioni:
- **Pronuncia destinazione**: consente di pronunciare la destinazione desiderata parlando vicino al microfono quando appare il popup "Parla ora".
- **Digita destinazione**: consente di inserire la destinazione con la tastiera virtuale.
- **Contatti**: consente di selezionare la destinazione dagli indirizzi della rubrica.
- **Luoghi speciali**: consente di selezionare la destinazione dall'elenco dei luoghi contrassegnati.

4 Selezionate **Installa** per utilizzare la navigazione con guida vocale (se necessario).

5 Seguite il percorso indicato sulla mappa e la guida vocale.
Per visualizzare le indicazioni in formato testo, selezionate .

6 Per terminare la navigazione, premete [ ] → **Exit Navigation**.

Ricerca Google

Potete cercare applicazioni e file nel dispositivo e dati specifici sul Web.

1 Dalla schermata Home, aprite il menu Applicazioni e selezionate **Ricerca Google**.

2 Inserite una lettera o una parola dei dati da cercare.

3 Selezionate il nome dell'elemento che desiderate consultare.

Samsung Apps

Samsung Apps consente di scaricare in modo semplice e agevole molte applicazioni direttamente sul dispositivo. Con una grande offerta di giochi, novità, riferimenti, social network, navigazione, applicazioni relative alla salute e altro, Samsung Apps vi offre accesso istantaneo a una vasta scelta di esperienze da vivere con il vostro dispositivo.

Il dispositivo diventa più intelligente con applicazioni completamente ottimizzate da Samsung Apps. Andate alla scoperta di fantastiche applicazioni e migliorate l'esperienza da vivere con il vostro dispositivo.

- La disponibilità di questa funzione potrebbe variare in base al Paese.
- Per ulteriori informazioni, visitate www.samsungapps.com.

1. Dalla schermata Home, aprite il menu Applicazioni e selezionate **Samsung Apps**.
2. Cercate e scaricate le applicazioni desiderate.

Comunicazione

Google Mail

Potete recuperare nuove e-mail da Google Mail™ nella casella Ricevuti. Quando accedete a questa applicazione, viene visualizzata la schermata Ricevuti. Il numero totale delle e-mail non lette viene visualizzato nella barra del titolo e le e-mail da leggere appaiono in grassetto.

- La disponibilità di questa funzione potrebbe variare in base al Paese.
- Il menu di Google Mail può variare in base al gestore telefonico.

› Invio di un'e-mail

1. Dalla schermata Home, aprite il menu Applicazioni e selezionate **Google Mail**.
2. Selezionate .
3. Inserite un nome o indirizzo nel campo destinatario.
4. Inserite un oggetto e il messaggio.
5. Selezionate → un file per allegare un file immagine.
6. Per inviare il messaggio, selezionate **Invia**.

› Visualizzazione di un'e-mail

1. Dalla schermata Home, aprite il menu Applicazioni e selezionate **Google Mail**.
2. Selezionate un'e-mail.

Quando avete aperto un'e-mail, potete utilizzare le seguenti opzioni:

- Per passare all'e-mail precedente o successiva, selezionate **Precedente** oppure **Successiva**.
- Per cercare un'email, selezionate .
- Per creare una nuova e-mail, selezionate .
- Per archiviare l'e-mail, selezionate .
- Per eliminare l'e-mail, selezionate .
- Per contrassegnare l'e-mail come non letta, selezionate → **Segna come da leggere**.
- → **Cambia etichette**
- Per salvare l'email nella posta indesiderata, selezionate → **Segnala come spam**.
- Per nascondere l'email, selezionate → **Disattiva**. Per spostare l'email nella cartella Ricevuti, selezionate **Tutti i messaggi** e trascinate l'email in **Posta in arrivo**.
- Per aggiornare le e-mail, selezionate → **Aggiorna**.
- Per personalizzare le impostazioni e-mail, selezionate → **Impostazioni**.
- → **Guida**
- → **Commenti?**
- Per aggiungere un'etichetta a un'e-mail, selezionate .
- Per rispondere all'e-mail, selezionate .
- Per rispondere all'e-mail includendo tutti i destinatari, selezionate .
- Per inoltrare l'e-mail ad altri, selezionate .
- Per contrassegnare un'e-mail, selezionate .
- Per visualizzare un allegato, selezionate **Visualizza**. Per salvarlo sul dispositivo, selezionate **Salva**.

E-mail

Imparate come inviare o visualizzare e-mail mediante l'account e-mail personale o aziendale.

› Impostazione di un account e-mail

1. Dalla schermata Home, aprite il menu Applicazioni e selezionate **E-mail**.
2. Inserite il vostro indirizzo e-mail e password.
3. Selezionate **Succ.** (per provare a configurare l'account automaticamente) o **Config. manuale** (per configurare l'account manualmente).
4. Seguite le istruzioni visualizzate.
5. Per aggiungere altri account e-mail, selezionate ▤ → **Impostazioni account** → **Aggiungi account** e ripetete i punti da 2 a 4.

Dopo aver configurato l'account e-mail, le e-mail vengono scaricate sul dispositivo. Se avete creato più di due account, potete passare da uno all'altro; selezionate il nome di un account in alto a sinistra sul touch screen e selezionate quello da cui recuperare le e-mail.

› Invio di un'e-mail

1. Dalla schermata Home, aprite il menu Applicazioni e selezionate **E-mail** → un account e-mail.
2. Selezionate .
3. Aggiungete i destinatari.
   Inserite gli indirizzi e-mail manualmente, separandoli con una virgola o un punto e virgola.
4. Selezionate il campo **+ Cc/Ccn** per aggiungere altri destinatari.
5. Selezionate il campo dell'oggetto per inserire un oggetto.
6. Selezionate il campo di inserimento testo per inserire il testo dell'e-mail.
7. Selezionate → un file per allegare un file immagine.
8. Per inviare il messaggio, selezionate **Invia**.

Se non c'è una rete Wi-Fi disponibile, il messaggio verrà trattenuto in uscita finché non tornerete sotto copertura Wi-Fi.

› Visualizzazione di un'e-mail

Quando aprite un account e-mail, potete visualizzare offline le e-mail recuperate in precedenza, oppure collegarvi al server e-mail per visualizzare le nuove e-mail in arrivo. Dopo aver recuperato le e-mail, potete visualizzarle offline.

1. Dalla schermata Home, aprite il menu Applicazioni e selezionate **E-mail** → un account e-mail.
2. Selezionate per aggiornare l'elenco delle e-mail.
3. Selezionate un'e-mail.

Quando avete aperto un'e-mail, potete utilizzare le seguenti opzioni:

- Per passare all'e-mail precedente o successiva, selezionate **Non aggiornata** oppure **Più recente**.
- Per creare una nuova e-mail, selezionate .
- Per aggiornare le e-mail, selezionate .
- Per spostare l'e-mail in un'altra cartella, selezionate .
- Per eliminare l'e-mail, selezionate .
- Per contrassegnare l'e-mail come non letta, selezionate → **Segna come non letto**.
- Per personalizzare le impostazioni dell'account, selezionate → **Impostazioni account**.
- Per rispondere all'e-mail, selezionate .
- Per rispondere all'e-mail includendo tutti i destinatari, selezionate .
- Per inoltrare l'e-mail ad altri, selezionate .
- Per contrassegnare un'e-mail, selezionate .
- Per visualizzare un allegato, selezionate **Vedi**. Per salvarlo sul dispositivo, selezionate **Salva**.

Google Talk

Imparate come chattare con gli amici e i familiari con Google Talk™.

La disponibilità di questa funzione potrebbe variare in base al Paese.

› Impostazione dello stato

1. Dalla schermata Home, aprite il menu Applicazioni e selezionate **Google Talk**.
2. Selezionate l'account.
3. Personalizzate il vostro stato, l'immagine e il messaggio da visualizzare.

› Aggiunta di amici all'elenco amici

1. Dalla schermata Home, aprite il menu Applicazioni e selezionate **Google Talk**.
2. Inserite il vostro account Google e password e selezionate **Accedi** (se necessario).

   L'elenco degli amici mostra tutti i contatti Google Talk contemporaneamente.
3. Selezionate .
4. Inserite l'indirizzo e-mail dell'amico e selezionate **Invia invito**.

Quando l'invito viene accettato, l'amico viene aggiunto all'elenco.

› Avvio di una chat

1. Dalla schermata Home, aprite il menu Applicazioni e selezionate **Google Talk**.
2. Selezionate un amico dall'elenco amici. Si apre la schermata della chat.
3. Inserite il messaggio e selezionate ➢.
   Per aggiungere un amico alla chat, selezionate ◢ → **Aggiungi alla chat**.
4. Per terminare la chat, selezionate ✕.

Intrattenimento

Musica

Imparate come ascoltare ovunque la vostra musica preferita con il lettore musicale. Il lettore musicale supporta i seguenti formati di file: (Codec:)

- In base al software installato nel dispositivo, alcuni formati di file non sono supportati.
- Se la dimensione del file supera la memoria disponibile, potrebbe verificarsi un errore all'apertura dei file.

› Aggiunta di file musicali al dispositivo

Iniziate trasferendo i file al dispositivo:

- Download dal Web. ► pag. 27
- Download da un PC tramite il programma Samsung Kies. ► pag. 65
- Ricezione tramite Bluetooth. ► pag. 70
- Sincronizzazione con Windows Media Player 11. ► pag. 66

› Riproduzione della musica

Dopo aver trasferito i file musicali nel dispositivo,

1. Dalla schermata Home, aprite il menu Applicazioni e selezionate **Musica**.
2. Select **New and recent** → una categoria musicale → un file musicale.
3. Controllate la riproduzione utilizzando i tasti virtuali.

Durante la riproduzione musicale, utilizzate le seguenti opzioni:

- Per aggiungere il file musicale alla playlist, selezionate ▤ → **Aggiungi a playlist**.
- Per visualizzare i file musicali per artista, selezionate ▤ → **More by artist**.
- Per visualizzare la guida all'utilizzo del lettore musicale, selezionate ▤ → **Guida**.

› Creazione di una playlist

1. Dalla schermata Home, aprite il menu Applicazioni e selezionate **Musica** → **New and recent** → **Playlist**.
2. Selezionate ➕.
3. Inserite il titolo della nuova playlist, quindi selezionate **Fatto**.
4. Per aggiungere file musicali alla playlist, riproducete un file e selezionate ▤ → **Aggiungi a playlist** → la nuova playlist.

Music Hub

Potete accedere al negozio di musica online per cercare e acquistare le vostre canzoni preferite. Inoltre, potete aggiungere un file musicale al vostro elenco ideale e riprodurre i file musicali scaricati.

La disponibilità di questa funzione potrebbe variare in base al Paese.

1. Dalla schermata Home, aprite il menu Applicazioni e selezionate **Music Hub**.
2. Se aprite questa applicazione per la prima volta, selezionate la casella di controllo vicino a **Skip this screen for 90 days**, quindi selezionate **Conferma**.
3. Ricercate le canzoni e ascoltate in anteprima o acquistate le vostre canzoni preferite.

Fotocamera

Imparate come scattare e visualizzare foto e video. Potete scattare foto con risoluzione fino a 2048 x 1536 pixel (3 mega pixel) e registrare video con risoluzione fino a 1280 x 720 pixel.

- L'interfaccia della fotocamera appare solo nell'orientamento orizzontale.
- La fotocamera si spegne automaticamente se non viene usata per un periodo di tempo specificato.
- La capacità di memoria varia in base alla scena o alle condizioni di scatto.

› Scatto di una foto

1. Dalla schermata Home, aprite il menu Applicazioni e selezionate **Fotocamera** per accendere la fotocamera.
2. Orientate l'obiettivo verso il soggetto ed eseguite le regolazioni desiderate.

Numero	Funzione
1	Consente di modificare le impostazioni del flash; potete attivare o disattivare manualmente il flash o impostare la fotocamera per usare il flash automaticamente quando necessario.
2	Consente di passare dall'obiettivo anteriore a quello posteriore della fotocamera e viceversa.
3	Consente di modificare la modalità di scena.
4	Consente di selezionare l'intervallo di tempo che trascorre prima di scattare una foto in automatico.
5	Consente di regolare il valore dell'esposizione.
6	Consente di modificare le impostazioni della fotocamera.
7	Consente di tornare alla schermata precedente.

Numero	Funzione
8	Consente di controllare lo stato della fotocamera. • 14862 : numero di foto rimanenti da scattare (in base alla memoria disponibile) • : livello di carica della batteria
9	Consente di passare alla videocamera.
10	Consente di scattare una foto.
11	Consente di aprire il visualizzatore di immagini per visualizzare le foto scattate.

3 Toccate il punto da mettere a fuoco sulla schermata di anteprima.

Il riquadro di messa a fuoco si sposta sul punto in cui toccate e diventa verde quando il soggetto è messo a fuoco.

4 Selezionate per scattare una foto.

La foto viene salvata automaticamente.

Dopo aver scattato le foto, selezionate l'icona del visualizzatore di immagini per visualizzarle.

- Scorrete a sinistra o a destra per visualizzare altre foto. Potete anche toccare il touch screen e scorrere le miniature delle foto nella parte inferiore del touch screen.
- Per aumentare o diminuire lo zoom, toccate il touch screen con due dita e allargatele (avvicinatele per diminuire) o toccate due volte il touch screen.
- Per avviare una presentazione di immagini, selezionate . Toccate il touch screen per interrompere la presentazione.
- Per inviare una foto ad altri, selezionate .
- Per eliminare una foto, selezionate .
- Per utilizzare funzioni aggiuntive, selezionate .

› Foto in varie scene

Potete impostare la fotocamera per lo scatto delle foto in varie scene. Potete semplicemente selezionare la modalità adeguata per la condizione di scatto e per i soggetti. Ad esempio, quando scattate foto di notte, selezionate la modalità notturna che utilizza un'esposizione prolungata.

1. Dalla schermata Home, aprite il menu Applicazioni e selezionate **Fotocamera** per accendere la fotocamera.
2. Selezionate ⚙ → **Modalità scene** → una scena.
3. Eseguite le regolazioni necessarie.
4. Selezionate per scattare una foto.

› Autoscatto

Potete scattare foto di voi stessi comodamente utilizzando l'obiettivo anteriore della fotocamera

1. Dalla schermata Home, aprite il menu Applicazioni e selezionate **Fotocamera** per accendere la fotocamera.
2. Selezionate .
3. Eseguite le regolazioni necessarie.
4. Selezionate per scattare una foto.

› Scatta con sorriso

La fotocamera è in grado di riconoscere i volti delle persone e aiutarvi a scattare foto dei loro volti sorridenti.

1. Dalla schermata Home, aprite il menu Applicazioni e selezionate **Fotocamera** per accendere la fotocamera.
2. Selezionate → **Modo sorriso**.
3. Eseguite le regolazioni necessarie.
4. Selezionate .
5. Orientate l'obiettivo della fotocamera verso il soggetto.

   Il dispositivo riconosce le persone nell'immagine e rileva i loro sorrisi. Quando il soggetto sorride, il dispositivo scatta automaticamente una foto.

› Foto panoramica

Potete scattare foto panoramiche larghe tramite la modalità di scatto Panorama. Questa modalità è ideale per fotografare paesaggi.

1. Dalla schermata Home, aprite il menu Applicazioni e selezionate **Fotocamera** per accendere la fotocamera.
2. Selezionate → **Panorama**.
3. Eseguite le regolazioni necessarie.
4. Selezionate per scattare la prima foto.
5. Muovete lentamente il dispositivo in qualsiasi direzione e allineate il riquadro verde con il mirino.

   Quando avete allineato il riquadro verde con il mirino, la fotocamera scatterà automaticamente la foto successiva.
6. Ripetete il punto 5 per completare la foto panoramica.

› Scatto di una foto in movimento

Potete scattare foto di un soggetto in movimento e poi combinarle in una foto singola che mostra l'azione.

1. Dalla schermata Home, aprite il menu Applicazioni e selezionate **Fotocamera** per accendere la fotocamera.
2. Selezionate → **Scatto azione**.
3. Eseguite le regolazioni necessarie.
4. Selezionate per scattare la prima foto.
5. Spostate il dispositivo seguendo il soggetto in movimento. Il dispositivo scatta automaticamente le foto successive.
6. Continuate a seguire il soggetto finché il dispositivo non ha scattato tutte le foto necessarie per la foto in movimento.

› Personalizzazione delle impostazioni della fotocamera

Prima di scattare una foto, selezionate per accedere alle seguenti opzioni:

Opzione	Funzione
Modalità scene	Consente di modificare la modalità di scena.
Messa a fuoco	Consente di eseguire scatti in primo piano o di impostare la fotocamera per mettere a fuoco automaticamente il soggetto.
Effetti	Consente di applicare un effetto speciale, come seppia o tono in bianco e nero.
Risoluzione	Consente di modificare la risoluzione.
Bilanciamento bianco	Consente di regolare il bilanciamento del colore in base alle condizioni di illuminazione.
Misurazione	Consente di selezionare un tipo di esposimetro.

Opzione	Funzione
Tag GPS	Consente di impostare la fotocamera per includere le informazioni di posizione sulle foto. Per utilizzare questa funzione, dovete attivare i servizi di localizzazione. ► pag. 71

› Registrazione di un video

1. Dalla schermata Home, aprite il menu Applicazioni e selezionate **Fotocamera** per accendere la fotocamera.
2. Trascinate il cursore in alto a destra sul touch screen per passare alla videocamera.
3. Orientate l'obiettivo verso il soggetto ed eseguite le regolazioni desiderate.

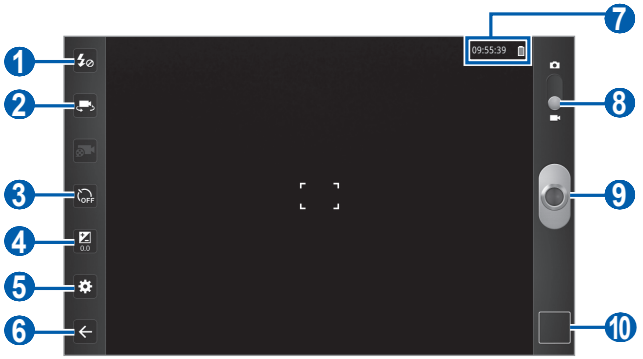

Numero	Funzione
1	Consente di modificare le impostazioni del flash; potete attivare o disattivare manualmente il flash o impostare la fotocamera per usare il flash automaticamente quando necessario.
2	Consente di passare dall'obiettivo anteriore a quello posteriore della fotocamera e viceversa.
3	Consente di selezionare l'intervallo di tempo che trascorre prima di registrare un video.
4	Consente di regolare il valore dell'esposizione.

Numero	Funzione
5	Consente di modificare le impostazioni della videocamera.
6	Consente di tornare alla schermata precedente.
7	Consente di controllare lo stato della videocamera. • 09:55:39 : lunghezza del video che può essere registrato (in base alla memoria disponibile) • : livello di carica della batteria
8	Consente di passare alla fotocamera.
9	Consente di registrare un video.
10	Consente di aprire il visualizzatore di immagini per visualizzare i video registrati.

4 Selezionate per avviare la registrazione.

5 Selezionate per interrompere la registrazione.
Il video viene salvato automaticamente.

Dopo aver registrato un video, selezionate l'icona del visualizzatore di immagini per visualizzarlo.

- Scorrete a sinistra o a destra per visualizzare altri video. Potete anche toccare il touch screen e scorrere le miniature dei video nella parte inferiore del touch screen.
- Selezionate per riprodurre un video.
- Per avviare una presentazione di video, selezionate . Toccate il touch screen per interrompere la presentazione.

- Per inviare un video ad altri, selezionate .
- Per eliminare un video, selezionate .
- Per utilizzare funzioni aggiuntive, selezionate .

› Personalizzazione delle impostazioni della videocamera

Prima di registrare un video, selezionate per accedere alle seguenti impostazioni:

Opzione	Funzione
Effetti	Consente di applicare un effetto speciale, come seppia o toni in bianco e nero.
Risoluzione	Consente di modificare la risoluzione.

Galleria

Imparate come visualizzare le foto e come riprodurre i video salvati nella memoria del dispositivo.

› Formati di file supportati

Opzione	Funzione
Immagine	Estensione:
Video	• Estensione: • Codec:

- In base al software installato nel dispositivo, alcuni formati di file non sono supportati.
- Se la dimensione del file supera la memoria disponibile, potrebbe verificarsi un errore all'apertura dei file.

› Visualizzazione di una foto

1. Dalla schermata Home, aprite il menu Applicazioni e selezionate **Galleria**.
2. Selezionate una cartella.

Per visualizzare le immagini di un video in base al tipo di file, selezionate **Per album** oppure **Immagini e video** → un'opzione.

3. Selezionate la foto da visualizzare.

Durante la visualizzazione di una foto, utilizzate le seguenti opzioni:

- Scorrete a sinistra o a destra per visualizzare altre foto.
- Per aumentare o diminuire lo zoom, toccate il touch screen con due dita e separatele (riavvicinatele per diminuire).
- Per avviare una presentazione nella cartella selezionate, selezionate . Toccate il touch screen per interrompere la presentazione.
- Per inviare una foto ad altri, selezionate .
- Per eliminare una foto, selezionate .
- Per visualizzare i dettagli della foto, selezionate → **Dettagli**.
- Per ruotare una foto in senso antiorario, selezionate → **Ruota a sinistra**.
- Per ruotare una foto in senso orario, selezionate → **Ruota a destra**.
- Per impostare una foto come sfondo o come immagine del chiamante per un contatto, selezionate → **Imposta foto come**.
- Per ritagliare un'immagine da una foto, selezionate → **Ritaglia**.
- → **Print**
- → **Copy**

› Riproduzione di un video

1. Dalla schermata Home, aprite il menu Applicazioni e selezionate **Galleria**.
2. Selezionate una cartella.

   Per visualizzare le immagini di un video in base al tipo di file, selezionate **Per album** oppure **Immagini e video** → un'opzione.

3. Selezionate un video (con l'icona) da riprodurre.
4. Controllate la riproduzione utilizzando i tasti virtuali.

Movie Studio

Potete creare un video utilizzando i file multimediali salvati sul dispositivo.

1. Dalla schermata Home, aprite il menu Applicazioni e selezionate **Movie Studio**.
2. Selezionate **Nuovo progetto**.
3. Inserite un nome per il file e selezionate **Ok**.
4. Selezionate oppure per aggiungere un file immagine o video.
5. Selezionate un'immagine o un video, quindi trascinate verso il lato sinistro del touch screen per impostare la durata di visualizzazione del file multimediale.

   Potete anche trascinare oppure verso sinistra o destra per impostare la durata di visualizzazione del file multimediale.
6. Dopo aver aggiunto un file multimediale, utilizzate le seguenti opzioni:
   - Per aggiungere una musica di sottofondo, selezionate .
   - Per applicare un effetto all'immagine o al video, selezionate .
   - Per aggiungere un titolo, selezionate .

- Per aggiungere un effetto di transizione all'inizio dell'immagine o del video, selezionate . Per aggiungere un effetto di transizione alla fine dell'immagine o del video, selezionate .
- Per eliminare l'immagine o il video, selezionate .
- Selezionate ▷ per riprodurre il video creato. Per interrompere la riproduzione, selezionate .
- Per riprendere la riproduzione, selezionate .
- Per spostarsi indietro o in avanti, selezionate oppure .

7 Al termine, selezionate → **Esporta filmato**.

8 Impostate la dimensione e la qualità del video, quindi selezionate **Esporta**.

Informazioni personali

Rubrica

Imparate come creare e gestire un elenco di contatti personali e di lavoro. Potete salvare i contatti e le relative informazioni.

› Creazione di un contatto

1. Dalla schermata Home, aprite il menu Applicazioni e selezionate **Rubrica**.
2. Selezionate **Crea nuovo contatto**.
   Se avete già salvato un contatto sul dispositivo, selezionate **Nuovo**.
3. Inserite le informazioni del contatto.
4. Selezionate **Fatto** per salvare il contatto in memoria.

› Recupero dei contatti dall'account personale

Potete recuperare i contatti sincronizzandovi con l'account a voi assegnato.

1. Dalla schermata Home, aprite il menu Applicazioni e selezionate **Impostaz.** → **Account e sincronizzaz.**
2. Selezionate un account → **Sincronizza Contatti** → per sincronizzare l'elenco contatti.
   L'elenco contatti aggiornato viene recuperato e salvato automaticamente sul dispositivo.

› Ricerca di un contatto

1. Dalla schermata Home, aprite il menu Applicazioni e selezionate **Rubrica**.
2. Selezionate **Cerca contatti** e inserite le prime lettere del nome.
   Inoltre, potete trascinare un dito lungo l'indice a sinistra per scorrere velocemente l'elenco.
3. Selezionate il nome del contatto.

Dopo aver trovato un contatto, potete utilizzare le seguenti opzioni:

- Per inviare un'e-mail, selezionate un indirizzo e-mail.
- Per modificare le informazioni del contatto, selezionate .
- Per impostare il contatto come preferito, selezionate .

› Creazione di un gruppo di contatti

1. Dalla schermata Home, aprite il menu Applicazioni e selezionate **Rubrica**.
2. Selezionate **Nuovo**, quindi selezionate un campo di inserimento testo accanto a **Gruppi**.
3. Selezionate **Crea nuovo gruppo**.
4. Inserite un nome per il gruppo e selezionate **Fatto**.

Per visualizzare i contatti per gruppo, selezionate **Tutti i contatti** → un gruppo.

Agenda

Imparate come creare e gestire gli eventi programmati in agenda.

› Modifica della visualizzazione dell'agenda

1. Dalla schermata Home, aprite il menu Applicazioni e selezionate **Agenda**.
2. Selezionate una modalità di visualizzazione nella parte superiore dell'agenda.
   - **Giorno**: consente di selezionare la visualizzazione settimanale dell'agenda.
   - **Settim.**: consente di selezionare la visualizzazione settimanale dell'agenda.
   - **Mese**: consente di selezionare la visualizzazione mensile dell'agenda.

› Creazione di un evento

1. Dalla schermata Home, aprite il menu Applicazioni e selezionate **Agenda**.
2. Selezionate .
3. Inserite i dettagli dell'evento, come richiesto.
4. Selezionate **Fatto**.

› Visualizzazione degli eventi

Per visualizzare gli eventi in programma del giorno,

1. Dalla schermata Home, aprite il menu Applicazioni e selezionate **Agenda**.
2. Selezionate .
3. Selezionate un evento per visualizzarne i dettagli.

Per visualizzare gli eventi in programma per una data specifica,

1. Dalla schermata Home, aprite il menu Applicazioni e selezionate **Agenda**.
2. Selezionate una data sull'agenda.
3. Selezionate un evento per visualizzarne i dettagli.

› Interruzione della sveglia di un evento

Se impostate una sveglia per un evento dell'agenda, l'icona dell'evento apparirà all'ora specificata.

1. Selezionate sulla barra di sistema.
2. Selezionate un promemoria per visualizzare maggiori dettagli sull'evento.
3. Per rinviare o eliminare il promemoria, selezionate **Rinvia tutto** oppure **Elimina tutto**.

Connettività

Collegamenti PC

Imparate come collegare il dispositivo a un PC con il cavo dati, in varie modalità di connessione USB. Collegando il dispositivo a un PC, potete sincronizzare i file con Windows Media Player, trasferire direttamente i dati al e dal dispositivo e utilizzare il programma Samsung Kies.

› Connessione con Samsung Kies

Accertatevi che Samsung Kies sia installato sul PC. Potete scaricare il programma dal sito Web di Samsung (www.samsung.com/kies).

1. Collegate il dispositivo al PC tramite il cavo dati. Samsung Kies si avvia automaticamente.

   Se Samsung Kies non si avvia automaticamente, fate doppio clic sull'icona Samsung Kies sul PC.

2. Copiate i file dal PC al dispositivo.

   Per ulteriori informazioni, fate riferimento alla guida di Samsung Kies.

› Sincronizzazione con Windows Media Player

Assicuratevi che Windows Media Player sia installato sul PC.

1. Collegate il dispositivo ad un PC con Windows Media Player installato tramite il cavo dati.
   Una volta effettuato il collegamento, sul PC si apre una finestra.
2. Aprite Windows Media Player per sincronizzare i file musicali.
3. Modificate o inserite il nome del dispositivo nella finestra (se necessario).
4. Selezionate e trascinate i file musicali desiderati nell'elenco di sincronizzazione.
5. Avviate la sincronizzazione.

› Connessione come dispositivo di archiviazione di massa

Potete collegare il dispositivo a un PC come disco rimovibile e accedere alle cartelle e ai file.

1. Collegate il dispositivo al PC tramite il cavo dati.
2. Aprite la cartella per visualizzare i file.
3. Copiate i file dal PC al dispositivo.

Per scollegare il dispositivo dal PC, fate clic sull'icona del dispositivo USB nella barra delle applicazioni di Windows e fate clic sull'opzione per rimuovere in modo sicuro il dispositivo di archiviazione di massa. Quindi rimuovete il cavo dati dal PC. Altrimenti potreste perdere i dati salvati sul dispositivo o danneggiare il dispositivo.

Wi-Fi

Imparate come utilizzare le funzionalità Wi-Fi del dispositivo che consentono di attivare e collegarsi a qualsiasi rete Wi-Fi compatibile con gli standard IEEE 802.11 a/b/g/n.

Potete collegarvi a internet o ad altri dispositivi di rete ovunque sia disponibile un punto di accesso o una rete Wi-Fi.

Questo dispositivo utilizza una frequenza non armonizzata e può essere utilizzato in tutti i Paesi europei. La rete Wi-Fi può essere utilizzata senza restrizioni al chiuso in tutti i Paesi UE, mentre in Francia non può essere utilizzata all'aperto.

› Attivazione del Wi-Fi

1. Dalla schermata Home, aprite il menu Applicazioni e selezionate **Impostaz.** → **Wireless e reti** → **Impostazioni Wi-Fi**.
2. Selezionate **Wi-Fi** per attivare il Wi-Fi.

La funzione Wi-Fi attiva in sottofondo consuma batteria. Per conservare la carica della batteria, attivate la rete Wi-Fi solo quando necessario.

› Ricerca e connessione a una rete Wi-Fi

1. Dalla schermata Home, aprite il menu Applicazioni e selezionate **Impostaz.** → **Wireless e reti** → **Impostazioni Wi-Fi**.

   Il dispositivo cercherà automaticamente le reti Wi-Fi disponibili.
2. Selezionate una rete in **Reti Wi-Fi**.
3. Inserite una password per la rete (se necessario).
4. Selezionate **Connetti**.

› Aggiunta manuale di una rete Wi-Fi

1. Dalla schermata Home, aprite il menu Applicazioni e selezionate **Impostaz.** → **Wireless e reti** → **Impostazioni Wi-Fi** → **Aggiungi rete Wi-Fi**.
2. Inserite il SSID della rete e selezionate il tipo di protezione.
3. Configurate le impostazioni di protezione in base al tipo di protezione selezionato.
4. Selezionate **Salva**.

Bluetooth

Bluetooth è una tecnologia di comunicazione senza fili a corto raggio in grado di scambiare dati fino a 10 metri di distanza senza collegamento fisico.

Non dovete allineare i dispositivi per trasmettere i dati tramite Bluetooth. Se i dispositivi sono vicini, potete scambiare dati tra di loro anche se si trovano in stanze diverse.

- Samsung non è responsabile per la perdita, l'intercettazione o l'abuso dei dati inviati o ricevuti tramite Bluetooth.
- Verificate sempre di condividere e ricevere dati da dispositivi affidabili e adeguatamente protetti. In presenza di ostacoli tra i dispositivi, le prestazioni di trasferimento potrebbero diminuire.
- Alcuni dispositivi, in particolare quelli che non sono stati collaudati o approvati da Bluetooth SIG, potrebbero essere incompatibili con il vostro dispositivo.

› Attivazione del Bluetooth

1. Dalla schermata Home, aprite il menu Applicazioni e selezionate **Impostaz.** → **Wireless e reti** → **Impostazioni Bluetooth**.
2. Selezionate **Bluetooth** per attivare il Bluetooth.

› Ricerca e abbinamento con altri dispositivi abilitati Bluetooth

1. Dalla schermata Home, aprite il menu Applicazioni e selezionate **Impostaz.** → **Wireless e reti** → **Impostazioni Bluetooth** → **Trova dispositivi vicini**.
2. Selezionate un dispositivo.
3. Inserite un PIN per il Bluetooth o il PIN Bluetooth dell'altro dispositivo, se è presente, quindi selezionate **OK**. In alternativa, selezionate **Accetta** per abbinare il PIN fra i dispositivi.

   Quando il proprietario dell'altro dispositivo inserisce lo stesso PIN o accetta la connessione, l'abbinamento viene completato. Se l'abbinamento ha esito positivo, il dispositivo cerca automaticamente i servizi disponibili.

Alcuni dispositivi, in particolare auricolari o kit vivavoce, possono avere un codice PIN Bluetooth fisso, ad esempio 0000. Se l'altro dispositivo ha un PIN, occorre inserirlo.

› Invio di dati tramite Bluetooth

1. Selezionate un file o un elemento, ad esempio un contatto, evento del calendario o file multimediale, da un'applicazione appropriata.
2. Selezionate → **Bluetooth** oppure selezionate → **Condividi contatto** → **Bluetooth**.
3. Cercate e abbinate un dispositivo Bluetooth.

› Ricezione di dati tramite Bluetooth

1. Dalla schermata Home, aprite il menu Applicazioni e selezionate **Impostaz.** → **Wireless e reti** → **Impostazioni Bluetooth** → **Visibilità**.
2. Quando richiesto, inserite il PIN per il Bluetooth, quindi selezionate **OK** (se necessario).
3. Selezionate **Accetta** per confermare la ricezione dei dati dal dispositivo (se necessario).

I dati ricevuti vengono salvati in un'applicazione o cartella appropriata in base al tipo. Se ricevete il file di un contatto, selezionate **Impostaz.** → **Wireless e reti** → **Impostazioni Bluetooth** → **Mostra file ricevuti** → il file di un contatto da importare sulla rubrica.

GPS

Il dispositivo è dotato di un ricevitore GPS (Global Positioning System). Imparate come attivare i servizi di localizzazione.

Per ricevere meglio il segnale GPS, evitate di utilizzare il dispositivo nelle seguenti condizioni:

- tra edifici, in galleria, nei sottopassaggi o all'interno di edifici;
- in cattive condizioni atmosferiche;
- nelle vicinanze di linee di alta tensione o campi elettromagnetici.

Non toccate l'area interna dell'antenna né copritela con le mani o altri oggetti durante l'utilizzo delle funzioni GPS.

La disponibilità di questa funzione potrebbe variare in base al Paese.

› Attivazione dei servizi di localizzazione

Dovete attivare i servizi di localizzazione per ricevere informazioni sulla posizione e fare ricerche sulla mappa.

1. Dalla schermata Home, aprite il menu Applicazioni e selezionate **Impostaz.** → **Posizione e sicurezza**.
2. Regolate le seguenti impostazioni per attivare i servizi di localizzazione:

Opzione	Funzione
Usa reti senza fili	Consente di sfruttare la connesisone Wi-Fi e/o mobile per individuare la vostra posizione.
Usa satelliti GPS	Consente di sfruttare i satelliti GPS per individuare la vostra posizione.
Usa posizione per Ricerca Google	Consente di utilizzare la posizione corrente per le ricerche Google e gli altri servizi Google.

Collegamenti VPN

Potete creare reti private virtuali (VPN) e collegarvi in sicurezza alla vostra rete privata tramite una rete pubblica, ad esempio Internet.

Il dispositivo dovrevve essere già configurato per l'accesso a Internet. In caso di problemi di accesso a Internet, dovete modificare le connessioni. Se non concoscete le informazioni da inserire per la connessione, rivolgetevi al gestore telefonico.

› Impostazione collegamenti VPN

1. Dalla schermata Home, aprite il menu Applicazioni e selezionate **Impostaz.** → **Wireless e reti** → **Impostazioni VPN** → **Aggiungi VPN**.
2. Selezionate un tipo di VPN.
3. Personalizzate le informazioni di connessione.

Le opzioni disponibili potrebbero variare in base al tipo di VPN.

Opzione	Funzione
Nome VPN	Consente di inserire un nome per il server VPN.
Imposta server VPN	Consente di inserire l'indirizzo IP del server VPN
Attiva Crittografia	Consente di impostare se criptare il server VPN.
Imposta chiave precondivisa IPsec	Consente di inserire una chiave precondivisa.

Opzione	Funzione
Attiva L2TP segreto	Consente di utilizzare la password segreta L2TP.
Imposta protez. L2TP	Consente di inserire la password segreta L2TP.
Imp. certif. utente	Consente di selezionare un certificato utente che il server VPN utilizza per identificarvi. Potete importare certificati dal server VPN o scricarli dal Web.
Imposta certif. CA	Consente di selezionare un certificato di un'autorità di certificazione (CA) che il server VPN utilizza per identificarvi. Potete importare certificati dal server VPN o scricarli dal Web.
Domini ricerca DNS	Consente di inserire l'indirizzo DNS.

4 Al termine, selezionate ▤ → **Salva**.

› Connessione a una rete privata

1 Dalla schermata Home, aprite il menu Applicazioni e selezionate **Impostaz.** → **Wireless e reti** → **Impostazioni VPN**.

2 Selezionate una rete privata a cui collegarvi.

3 Inserite il nome utente e la password e selezionate **Connetti**.

Strumenti

Calcolatrice

Imparate come eseguire operazioni matematiche direttamente sul vostro dispositivo, utilizzandolo come una normale calcolatrice tascabile o da scrivania.

1. Dalla schermata Home, aprite il menu Applicazioni e selezionate **Calcolatrice**.
2. Utilizzate i tasti corrispondenti sul display della calcolatrice, per eseguire operazioni matematiche di base o utilizzare la calcolatrice scientifica.

Sveglia

Imparate come impostare e controllare le sveglie per eventi importanti.

› Impostazione di una nuova sveglia

1. Dalla schermata Home, aprite il menu Applicazioni e selezionate **Sveglia**.
2. Selezionate **Imposta sveglia** → **Aggiungi sveglia**.
3. Impostate i dettagli della sveglia.
4. Al termine, selezionate **Fatto** → **Fatto**.

› Interruzione di una sveglia

Quando la sveglia suona,

- Per interrompere la sveglia, selezionate **Rifiuto**.
- Per ripetere la sveglia dopo un certo periodo di tempo, selezionate **Rinvia**.

› Eliminazione di una sveglia

1. Dalla schermata Home, aprite il menu Applicazioni e selezionate **Sveglia**.
2. Selezionate **Imposta sveglia**.
3. Selezionate la sveglia da eliminare.
4. Selezionate **Elimina** → **OK**.

Potete disattivare una sveglia deselezionando la casella di controllo accanto all'ora.

Download

Imparate come gestire i registri dei file scaricati dal Web.

1. Dalla schermata Home, aprite il menu Applicazioni e selezionate **Download**.
2. Selezionate una cartella download.
3. Per aprire un file scaricato, selezionate il registro.
   Per eliminare un registro, selezionate la casella di controllo, quindi selezionate 🗑.

Ricerca vocale

Imparate come utilizzare il comando vocale per digitare un numero, inviare un messaggio o cercare luoghi o informazioni con la voce.

La disponibilità di questa funzione potrebbe variare in base al Paese.

1. Dalla schermata Home, aprite il menu Applicazioni e selezionate **Ricerca vocale**.
2. Se aprite questa applicazione per la prima volta, selezionate **OK**.

3 Selezionate **Parla ora**.

4 Pronunciate un comando al microfono, quindi selezionate **OK**.

Quickoffice

Imparate come creare o visualizzare file nel formato Microsoft Word, Excel, PowerPoint e Adobe PDF sul dispositivo.

› Creazione di un documento Quickoffice

1 Dalla schermata Home, aprite il menu Applicazioni e selezionate **Quickoffice**.

Se aprite questa applicazione per la prima volta, registratevi come utente on-line o saltate la registrazione.

2 Selezionate → un tipo di documento.

3 Utilizzate le seguenti opzioni per inserire contenuti nel documento:

- Per annullare l'ultima azione, selezionate .
- Per inserire un'immagine dalla Galleria o creare una nuova foto, selezionate .
- Per cercare del testo sul documento, selezionate .
- Per inserire una nuova cella, selezionate .
- Per inserire una nuova slide, selezionate .
- Per avviare una presentazione, selezionate .
- Per visualizzare la tastiera sul touch screen, selezionate .
- Per personalizzare le impostazioni per i caratteri, selezionate .
- Per utilizzare la funzione Da testo a voce, selezionate .

4 Al termine, selezionate → **Salva**.

5 Inserite il nome del documento, quindi selezionate una posizione in cui salvarlo.

6 Selezionate .

› Apertura di un documento

1 Dalla schermata Home, aprite il menu Applicazioni e selezionate **Quickoffice**.

2 Selezionate **File locali** oppure **Documenti recenti** → un documento.

- Per inviare un documento ad altri, selezionate → **Invia**.
- Per visualizzare i dettagli del documento, selezionate → **Proprietà**.

› Upload di un documento su un server

Potete caricare i dati su un server utilizzando il servizio di Cloud Computing.

1 Dalla schermata Home, aprite il menu Applicazioni e selezionate **Quickoffice**.

2 Selezionate → un sito Web.

3 Selezionate **Continua** per confermare.

4 Inserite l'indirizzo e-mail e la password e selezionate **OK**.
Sulla sinistra del touch screen viene aggiunto un account remoto.

5 Selezionate **File locali** e trascinatelo sull'account aggiunto.

6 Selezionate un'opzione per copiare o spostare il file.

Impostazioni

Accesso al menu Impostazioni

1. Dalla schermata Home, aprite il menu Applicazioni e selezionate **Impostaz.**
2. Selezionate una categoria e un'opzione.

Wireless e reti

Modificate le impostazioni delle connessioni del dispositivo.

› Modalità offline

Disattivate tutte le funzioni wireless del dispositivo. Potete utilizzare solo i servizi che non richiedono l'accesso alla rete.

› Wi-Fi

Attivate o disattivate il Wi-Fi.

› Impostazioni Wi-Fi

- **Wi-Fi**: consente di attivare o disattivare il Wi-Fi. ► pag. 67
- **Notifica di rete**: consente di impostare il dispositivo per notificarvi quando è disponibile una rete aperta.
- **Criteri di sospensione Wi-Fi**: consente di impostare la disattivazione del Wi-Fi.
- **Aggiungi rete Wi-Fi**: consente di aggiungere una rete Wi-Fi manualmente.

› Bluetooth

Attivate o disattivate il Bluetooth.

› Impostazioni Bluetooth

- **Bluetooth**: consente di attivare o disattivare il Bluetooth. ► pag. 69
- **Nome dispositivo**: consente di impostare un nome Bluetooth per il dispositivo.
- **Visibilità**: consente di impostare il dispositivo in modo da essere visibile ad altri dispositivi Bluetooth.
- **Discoverable timeout**: consente di impostare per quanto tempo il dispositivo resta visibile.
- **Mostra file ricevuti**: consente di visualizzare i file ricevuti da altri dispositivi tramite Bluetooth.
- **Trova dispositivi vicini**: consente di cercare i dispositivi Bluetooth disponibili.

› Impostazioni VPN

Impostate e collegatevi a reti private virtuali (VPN). ► pag. 72

Audio

Modificate le impostazioni per i vari suoni del dispositivo.

- **Vibrazione**: consente di impostare la vibrazione del dispositivo per vari eventi.
- **Volume**: consente di regolare il livello del volume per sveglie, suoni di sistema e notifiche.
- **Suoneria notifiche**: selezionate una suoneria per avvisarvi degli eventi.
- **Tono selezione**: consente di impostare il suono del dispositivo quando selezionate un'applicazione o un'opzione sul touch screen.
- **Suoni blocco schermo**: consente di impostare un suono del dispositivo quando bloccate o sbloccate il touch screen.
- **Feedback al tocco**: consente di impostare la vibrazione del dispositivo quando premete i tasti.

Schermo

Modificate le impostazioni per il display.

- **Luminosità**: consente di impostare la luminosità del display.
- **Display**:
- **Modalità**:
- **Rotazione automatica**: consente di scegliere se ruotare il contenuto automaticamente quando ruotate il dispositivo.
- **Animazione**: consente di impostare il dispositivo per visualizzare animazioni quando vi spostate tra le finestre.
- **Timeout**: consente di impostare la durata della retroilluminazione del display.
- **Risparmio energetico**: consente di risparmiare alimentazione regolando la luminosità del display.
- **Calibrazione orizzontale**:

Posizione e sicurezza

Modificate le impostazioni per la sicurezza del dispositivo e per il GPS.

- **Usa reti senza fili**: consente di impostare l'uso del Wi-Fi per individuare la vostra posizione.
- **Usa satelliti GPS**: consente di impostare l'uso dei satelliti GPS per individuare la propria posizione.
- **Usa posizione per Ricerca Google**: consente di utilizzare la posizione corrente per le ricerche Google e gli altri servizi Google.
- **Configura blocco schermo**: consente di impostare un codice di sicurezza di sblocco.
  - **No**: consente di disabilitare il blocco del touch screen.
  - **Non protetto**: consente di impostare un segno di sblocco predefinito per sbloccare il touch screen.
  - **Segno**: consente di impostare un segno di sblocco per sbloccare il touch screen.
  - **PIN**: consente di impostare un PIN (numerico) per sbloccare il touch screen.
  - **Password**: consente di impostare una password (alfanumerica) per sbloccare il touch screen.

- **Info proprietario**: consente di modificare il testo da visualizzare all'accensione del dispositivo.
- **Crittografa tablet**: consente di impostare un PIN o una password per criptare il dispositivo e proteggere i dati e le informazioni salvate su di esso. Se criptate il dispositivo, dovete inserire la password a ogni accensione del dispositivo. Dovete prima caricare la batteria perché il criptaggio del dispositivo potrebbe richiedere più di un'ora.
- **Controlli remoti**:
- **Password visibili**: consente di impostare il dispositivo in modo da visualizzare la password mentre viene digitata.
- **Amministratori dispositivo**: consente di visualizzare gli amministratori del dispositivo installati. Potete attivare degli amministratori per applicare nuove polizze al dispositivo.
- **Usa credenziali protette**: consente di utilizzare certificati e credenziali per assicurare un utilizzo sicuro delle varie applicazioni.
- **Installa da memoria USB**: consente di installare certificati criptati memorizzati nella memoria USB.
- **Imposta password**: consente di creare e confermare una password per accedere alle credenziali.
- **Cancella archivio**: consente di cancellare le credenziali dal dispositivo e di ripristinare la password.

Applicazioni

Modificate le impostazioni di gestione delle applicazioni installate.

- **Gestisci applicazioni**: consente di accedere all'elenco di applicazioni sul dispositivo e controllarne le relative informazioni.
- **Servizi in esecuzione**: consente di visualizzare i servizi attualmente utilizzati e accedervi per gestirli.
- **Uso memoria**: consente di visualizzare la memoria disponibile e quella utilizzata dalle applicazioni.
- **Visualizza i dettagli del consumo della batteria**: consente di visualizzare l'energia consumata dalle applicazioni aperte.

- **Sorgenti sconosciute**: consente di selezionare qualsiasi origine per il download delle applicazioni. Se non selezionate questa opzione, potete scaricare le applicazioni solo da Android Market.
- **Sviluppo**:
  - **Debug USB**: consente di collegare il dispositivo a un PC tramite cavo dati. Questa opzione è prevista per lo sviluppo dell'applicazione.
  - **Resta attivo**: consente di impostare l'attivazione del touch screen durante la ricarica della batteria.
  - **Posizioni simulate**: consente l'invio di informazioni di servizio e posizioni simulate a un servizio Location Manager per fini di test. Questa opzione è prevista per lo sviluppo dell'applicazione.
- **Samsung Apps**: consente di ricevere notifiche di nuove applicazioni da Samsung Apps.

Account e sincronizzaz.

Modificate le impostazioni per la funzione di sincronizzazione automatica oppure gestite gli account per la sincronizzazione.

- **Dati in background**: consente di utilizzare la sincronizzazione automatica. La sincronizzazione automatica si attiverà in background senza aprire dati di sincronizzazione e applicazioni.
- **Sincronizz. automatica**: consente di impostare il dispositivo per sincronizzare automaticamente i dati dei contatti, del calendario e delle e-mail.

Sensore di movimento

- **Funzioni muovendo il dispositivo**
- **Inclina**
- **Panoramica**

Privacy

- **Backup dati personali**: consente di effettuare il backup delle impostazioni e delle applicazioni sul server Google.

- **Account di backup**: consente di aggiungere e visualizzare l'account Google per effettuare il backup dei dati.
- **Ripristino automatico**: consente di ripristinare le impostazioni e i dati delle applicazioni quando vengono reinstallate sul dispositivo.
- **Ripristina dati di fabbrica**: consente di ripristinare le impostazioni ai valori di fabbrica predefiniti e di eliminare tutti i vostri dati.

Memoria

Controllate le informazioni relative alla memoria del dispositivo.

Lingua e immissione

Modificate le impostazioni per l'inserimento del testo, il riconoscimento vocale e per la funzione Da testo a voce.

› Seleziona lingua

consente di selezionare una lingua per il display (per tutti i menu e le applicazioni).

› Dizionario utente

consente di impostare un dizionario personale. Le parole inserite nel dizionario compaiono come suggerimenti quando inserite del testo.

› Riconoscimento vocale

- **Lingua**: consente di selezionare una lingua per il riconoscimento vocale Google.
- **SafeSearch**: consente di impostare il filtro per i testi e/o le immagini esplicite risultanti dalla ricerca vocale.
- **Block parole offensive**: consente di nascondere le parole offensive che il dispositivo riconosce dalla ricerca vocale.

› Da testo a voce

- **Ascolta esempio**: consente di ascoltare il testo pronunciato di un esempio. Installate i dati voce per utilizzare la funzione Da testo a voce.
- **Impostazioni predefinite**: consente di utilizzare le impostazioni specificate nelle applicazioni al posto di quelle predefinite.
- **Motore predefinito**: consente di impostare il motore per la sintesi vocale da utilizzare per il testo parlato.
- **Installa dati vocali**: consente di scaricare e installare i dati voce per utilizzare la funzione Da testo a voce.
- **Velocità riproduz.**: consente di selezionare una velocità per la funzione Da testo a voce.
- **Lingua**: consente di selezionare una lingua per la funzione Da testo a voce.
- **Motori**: consente di visualizzare i motori Da testo a voce scaricati da Android Market.

› Metodo di immissione corrente

consente di visualizzare la tastiera predefinita per l'inserimento del testo.

› Selettore metodo di immissione

consente di nascondere o visualizzare l'icona delle impostazioni per l'inserimento del testo (⌨). Se selezionate **Automatica**, il dispositivo nasconde o visualizza l'icona automaticamente, in base al tipo di tastiera.

› Configura metodi di input

- **Swype**
  - **Swype**
  - **Impostaz.**
- **Tastiera Android**:
  - **Tastiera Android**: consente di utilizzare la tastiera Android.
  - **Metodi di immissione attivi**: consente di selezionare una lingua per l'inserimento del testo.

- **Impostaz.**
  Maiuscole automatiche: consente di impostare il dispositivo per l'inserimento automatico della prima lettera maiuscola dopo un punto, un punto interrogativo o esclamativo.
  Vibrazione tasti: consente di impostare la vibrazione del dispositivo quando premete un tasto.
  Suono tasti: consente di impostare il suono del dispositivo quando premete un tasto.
  Correzione automatica: consente di correggere automaticamente le parole digitate male.
  Mostra suggerimenti correzioni: consente di impostare il dispositivo per suggerire le parole in base all'inserimento e visualizzare i suggerimenti per la parola.

- **Tastiera Samsung**:
  - **Tastiera Samsung**: consente di utilizzare la tastiera Samsung.
  - **Impostaz.**:
    Lingua scrittura: consente di selezionare una lingua per l'inserimento del testo.
    XT9: consente di attivare la modalità XT9 per inserire il testo con la modalità di Inserimento predittivo.
    Impostazioni avanzate XT9: consente di attivare le impostazioni avanzate della modalità XT9, come il completamento automatico, la correzione o la sostituzione automatica e consente di impostare un elenco di parole personalizzato.
    Punto automatico: consente di impostare il dispositivo per inserire un punto quando si tocca due volte la barra dello spazio.
    Maiuscola automatica: consente di impostare il dispositivo per l'inserimento automatico della prima lettera maiuscola dopo un punto, un punto interrogativo o esclamativo.
    Riconoscimento vocale: consente di inserire il testo con la voce.
    Suona se premi un tasto:
    Esercitazione: consente di imparare come inserire il testo con la tastiera Samsung.

Accessibilità

Modificate le impostazioni per le funzioni di accessibilità.

- **Accessibilità**: consente di avviare le applicazioni di accessibilità scaricate, come Talkback o Kickback, che presentano feedback vocali, con melodie o vibrazioni.
- **Accessibility applications**: consente di selezionare un'applicazione di accessibilità da utilizzare. Questa opzione è disponibile solo se scaricate le applicazioni per l'accessibilità sul dispositivo.
- **Scarica script accessibilità**: consente di scaricare gli script di accessibilità da Google.
- **Touch & hold delay**: consente di impostare per quanto tempo bisogna tenere premuto il touch screen.

Data e ora

Accedete e modificate le seguenti impostazioni per controllare la visualizzazione di data e ora sul dispositivo:

- **Imposta data**: consente di impostare manualmente la data corrente.
- **Imposta ora**: consente di impostare manualmente l'ora corrente.
- **Seleziona fuso orario**: consente di impostare il fuso orario locale.
- **Utilizza formato a 24 ore**: consente di impostare la visualizzazione dell'ora nel formato 24 ore.
- **Seleziona formato data**: consente di selezionate un formato per la data.

Info su Tablet

Accedete a informazioni sul dispositivo, controllatene lo stato e aggiornatene il sistema.

Risoluzione dei problemi

Il dispositivo visualizza un messaggio di errore di rete o servizio non disponibile

- Se vi trovate in una zona con segnale debole o ricezione insufficiente, potreste perdere la ricezione. Spostatevi in un'altra zona e riprovate.
- Non potete accedere ad alcune opzioni senza un abbonamento. Per ulteriori informazioni, contattate il vostro gestore telefonico.

Il touch screen risponde lentamente e in modo non corretto

Se il dispositivo dispone di un touch screen e questo non risponde correttamente, provate quanto descritto di seguito:

- Rimuovete qualsiasi pellicola protettiva dal touch screen. Le pellicole protettive possono evitare il riconoscimento delle immissioni e non sono consigliati sui telefoni touch screen.
- Assicuratevi che le mani siano pulite e asciutte quando toccate il touch screen.
- Riavviate il dispositivo per cancellare qualsiasi problema temporaneo del software.
- Assicuratevi che il software del dispositivo sia aggiornato alla versione più recente.
- Se il touch screen è graffiato o danneggiato, portatelo presso il centro assistenza Samsung.

Il dispositivo si blocca o presenta errori irreversibili

Se il dispositivo si blocca, potrebbe essere necessario chiudere i programmi o ripristinare il dispositivo per ristabilirne la funzionalità. Se il dispositivo è bloccato o non risponde, tenete premuto [⏻] per più di 8-10 secondi. Il dispositivo si riavvia automaticamente.

Se il problema persiste, ripristinate le impostazioni predefinite. Dalla schermata Home, aprite il menu Applicazioni e selezionate **Impostaz.** → **Privacy** → **Ripristina dati di fabbrica** → **Reimposta tablet** → **Elimina tutto**.

Il dispositivo emette dei toni e l'icona della batteria lampeggia

La batteria è scarica. Per continuare ad utilizzare il dispositivo, dovete caricare o sostituire la batteria.

La batteria non si carica correttamente oppure il dispositivo si spegne

Se la batteria non si carica più completamente, smaltite la vecchia batteria in modo corretto e sostituitela con una nuova (fate riferimento a regolamenti locali per le corrette istruzioni di smaltimento).

Il dispositivo è caldo al tatto

Se utilizzate applicazioni che richiedono maggiore potenza o applicazioni sul dispositivo per un lungo periodo di tempo, il dispositivo potrebbe riscaldarsi. Si tratta di un fenomeno normale che non dovrebbe influire sulla durata di vita del dispositivo né sulle sue prestazioni.

Compaiono messaggi di errore quando avviate la fotocamera

Il dispositivo Samsung deve disporre di memoria sufficiente e alimentazione per poter utilizzare l'applicazione della fotocamera. Se ricevete messaggi di errore quando avviate la fotocamera, provate quanto di seguito descritto:

- Cambiate la batteria.
- Liberate della memoria trasferendo i file su un PC o cancellandoli.
- Riavviate il dispositivo. Nel caso in cui abbiate ancora problemi con l'applicazione della fotocamera dopo aver provato questi rimedi, rivolgetevi al centro assistenza Samsung.

Compaiono messaggi di errore quando aprite file musicali

Alcuni file musicali potrebbero non essere riprodotti sul dispositivo Samsung per diversi motivi. Se ricevete messaggi di errore quando aprite i file musicali sul dispositivo, provate quanto di seguito descritto:

- Liberate della memoria trasferendo i file su un PC o cancellando i file dal dispositivo.
- Assicuratevi che il file musicale non sia protetto dal Digital Rights Management (DRM). Se il file è protetto dal DRM, assicuratevi di disporre della licenza giusta o chiave per riprodurre il file.
- Assicuratevi che il dispositivo supporti il tipo di file.

Non viene trovato un altro dispositivo Bluetooth

- Assicuratevi che il Bluetooth sia attivato sul dispositivo.
- Assicuratevi che il Bluetooth sia attivata sul dispositivo al quale desiderate connettervi, se necessario.
- Assicuratevi che i dispositivi Bluetooth siano distanti entro il campo massimo Bluetooth (10 metri).

Se tali rimedi non dovessero risolvere il problema, contattate un centro di assistenza Samsung.

Non è possibile stabilire una connessione quando collegate il dispositivo a un PC

- Assicuratevi che il cavo dati che state utilizzando sia compatibile col dispositivo.
- Assicuratevi di avere i driver corretti installati e aggiornati sul PC.

Precauzioni di sicurezza

Per evitare lesioni a se stessi e ad altri o di danneggiare il dispositivo, leggete tutte le seguenti informazioni prima di usare il dispositivo.

Avviso: prevenite scosse elettriche, incendi ed esplosioni

Non usate cavi di alimentazione o spine elettriche danneggiate e non tirate le prese di corrente

Non toccate il cavo di alimentazione con le mani bagnate e non scollegate i caricabatterie tirando il cavo

Non piegate o danneggiate il cavo di alimentazione

Evitate, se possibile, di usare il dispositivo durante il caricamento e non toccate il dispositivo con le mani bagnate

Non circuitate il caricatore o la batteria

Non fate cadere e non sottoponete ad urti il caricatore o la batteria

Non caricate la batteria con caricabatterie non approvati dal produttore

Non utilizzare il dispositivo durante un temporale

Il dispositivo potrebbe non funzionare correttamente e il rischio di folgorazione è maggiore.

Non maneggiate una batteria agli ioni di litio (Li-Ion) danneggiata o che presenta perdite

Contattate un centro di assistenza autorizzato per smaltire in modo sicuro le batterie agli ioni di litio.

Maneggiate e smaltite con cura le batterie e i caricabatterie

-
  Utilizzate solo batterie e caricabatterie approvati da Samsung e progettati in modo specifico per il dispositivo. Batterie e caricabatterie incompatibili possono provocare lesioni o danni seri al dispositivo.
-
  Non smaltite mai le batterie o i dispositivi gettandoli nel fuoco. Seguite tutte le normative locali per lo smaltimento delle batterie o dei dispositivi.
-
  Non posizionate mai le batterie o il dispositivo sopra o all'interno di dispositivi di riscaldamento come microonde, forni o radiatori. Le batterie surriscaldate rischiano di esplodere.
- Non schiacciate o perforate mai la batteria. Evitate di esporre la batteria a pressioni esterne elevate, che possono comportare un cortocircuito interno e surriscaldamento.

Proteggete il dispositivo, le batterie e i caricabatterie da eventuali danni

- Non esponete il dispositivo e le batterie a temperature estremamente fredde o calde.
- Le temperature estreme possono causare la deformazione dei componenti del dispositivo e ridurre la capacità di carica e la durata del dispositivo e delle batterie.
- Non mettete a contatto le batterie con oggetti metallici, poiché potrebbe crearsi una connessione tra i terminali +/- e provocare danni temporanei o permanenti alle batterie.
- Non usate mai batterie o caricabatterie danneggiati.

Attenzione: rispettate tutte le avvertenze e i regolamenti di sicurezza durante l'uso del dispositivo in aree vincolate

Spegnete il dispositivo dove proibito

Attenetevi a tutte le normative che pongono limiti all'uso dei dispositivi mobili in zone specifiche.

Non usate il dispositivo vicino ad altri dispositivi elettronici

La maggior parte dei dispositivi elettronici utilizzano segnali a radiofrequenza. Il dispositivo potrebbe interferire con altri dispositivi elettronici.

Non usate il dispositivo vicino ad un pacemaker

- Evitate di usare il dispositivo ad una distanza inferiore a 15 cm da un pacemaker, in quanto il dispositivo potrebbe interferire con il pacemaker.
- Se dovete usare il dispositivo, mantenete almeno una distanza di 15 cm dal pacemaker.
- Per minimizzare quanto più possibile l'interferenza con un pacemaker, utilizzate il dispositivo sul lato opposto del corpo rispetto al pacemaker.

Non usate il dispositivo in un ospedale o vicino ad un dispositivo medico che può subire interferenza con le radiofrequenze

Se utilizzate un qualsiasi dispositivo medico, contattate il produttore del dispositivo per assicurarvi della protezione dello stesso dalle radiofrequenze.

Se utilizzate una protesi acustica, contattate il produttore per informazioni relative alla radiofrequenza

Alcune protesi acustiche potrebbero interferire con le radiofrequenze del dispositivo. Contattate il produttore per assicurarvi della sicurezza della protesi acustica.

Spegnete il dispositivo in ambienti potenzialmente esplosivi

- Rispettate sempre le norme, istruzioni e indicazioni in ambienti potenzialmente esplosivi.
- Non usate il dispositivo presso le stazioni di servizio o in prossimità di carburanti o prodotti chimici, e nelle aree a rischio di esplosione.
- Non lasciate o non trasportate liquidi infiammabili, gas o esplosivi nello stesso scomparto in cui si trova il dispositivo, le parti o gli accessori relativi.

Spegnete il dispositivo prima di imbarcarvi su un aereo

L'utilizzo del dispositivo su un aereo è illegale. Il dispositivo potrebbe interferire con i sistemi di navigazione elettronica dell'aereo.

I dispositivi elettronici in un veicolo a motore potrebbero non funzionare correttamente a causa delle radiofrequenze utilizzate dal vostro dispositivo

I dispositivi elettronici installati nell'auto potrebbero non funzionare correttamente a causa delle radiofrequenze emesse dal vostro dispositivo. Per ulteriori informazioni, contattate il produttore.

Cura ed uso adeguati del dispositivo

Mantenete il dispositivo asciutto

- L'umidità e tutti i tipi di liquidi potrebbero danneggiare parti del dispositivo o i circuiti elettronici.
- Se si bagna, spegnete il dispositivo. Asciugate il dispositivo con un telo e portatelo in un centro assistenza.
- I liquidi cambiano il colore dell'etichetta, posta all'interno del dispositivo, che indica il danneggiamento provocato dall'acqua. Eventuali danni provocati dall'acqua al vostro dispositivo possono invalidare la garanzia del produttore.

Non usate e non conservate il dispositivo in aree polverose o sporche

La sporcizia può determinare il malfunzionamento del dispositivo.

Non conservate il dispositivo su superfici in pendenza

Se il dispositivo cade, rischia di danneggiarsi.

Non conservate il dispositivo in aree troppo calde o fredde. Utilizzate il dispositivo da -20 °C a 45 °C

- Il dispositivo può esplodere se lasciato all'interno di un veicolo chiuso, o in altri ambienti chiusi dove la temperatura può raggiungere gli 80 °C.
- Non esponete il dispositivo alla luce solare diretta per lunghi periodi di tempo (ad esempio sul cruscotto di una macchina).
- Conservate la batteria da -20 °C a 45 °C.

Non conservate il dispositivo vicino a oggetti metallici come monete, chiavi e collane

- Il dispositivo potrebbe deformarsi o non funzionare correttamente.
- Se i terminali della batteria vengono a contatto con oggetti metallici, potrebbero verificarsi scintille e causare incendi.

Non conservate il dispositivo vicino a campi magnetici

- Il dispositivo potrebbe non funzionare correttamente o la batteria potrebbe scaricarsi se esposta a campi magnetici.
- Le carte con bande magnetiche, comprese carte di credito, schede telefoniche, libretti di risparmio o carte d'imbarco, possono essere danneggiate dai campi magnetici.
- Non usate accessori o custodie di trasporto con chiusure magnetiche né mettete il dispositivo a contatto con campi magnetici per periodi di tempo prolungati.

Non conservate il dispositivo vicino a radiatori, forni a microonde, dispositivi di cottura caldi o contenitori ad alta pressione

- La batteria potrebbe danneggiarsi.
- Il dispositivo potrebbe surriscaldarsi e causare un incendio.

Non fate cadere il dispositivo e non urtatelo

- Lo schermo del dispositivo potrebbe venire danneggiato.
- Se piegato o deformato, il dispositivo potrebbe essere danneggiato o i componenti interni potrebbero non funzionare correttamente.

Se integrato nel dispositivo, non usate il flash vicino agli occhi di persone o animali

Utilizzando il flash, se supportato, vicino agli occhi si rischia di causare una perdita temporanea della vista o di lesionare gli occhi.

Preservate la massima durata di batteria e caricabatteria

- Evitate di tenere sotto carica le batterie per più di una settimana, poiché la sovraccarica può ridurne la durata.
- Nel tempo le batterie inutilizzate si scaricano e devono essere ricaricate prima dell'uso.
- Quando il caricabatteria non è in uso, scollegatelo dalla fonte di alimentazione.
- Usate le batterie solo per lo scopo previsto.

Utilizzate solo batterie, caricabatterie, accessori e forniture approvati dal produttore

- L'utilizzo di batterie o caricabatterie generici potrebbe diminuire la durata del dispositivo e causarne il malfunzionamento.
- Samsung non è responsabile della sicurezza dell'utente durante l'uso di accessori o prodotti non approvati da Samsung.

Non mordete o aspirate il dispositivo o la batteria

- Questo potrebbe determinare il danneggiamento del dispositivo o causare esplosioni e lesioni.
- Controllate sempre i bambini qualora utilizzassero il dispositivo.

Quando parlate utilizzando il dispositivo

- Parlate vicino al microfono.
- Evitate di interferire con l'antenna interna del dispositivo. Se toccate l'antenna, il dispositivo potrebbe trasmettere più frequenze radio del necessario.
- Tenete in mano il dispositivo con una presa rilassata, premete i tasti leggermente, utilizzate le funzioni speciali che riducono il numero di tasti da premere (come la funzione suggerimento testo), e fate pause frequenti.

Protezione dell'udito

- L'eccessiva esposizione a forti rumori può determinare danni all'udito.
- L'esposizione a forti rumori durante la guida può distogliere l'attenzione e causare un incidente.
- Abbassate sempre il volume prima di inserire gli auricolari e utilizzate solo il livello di volume minimo necessario per sentire la conversazione o la musica.

Prestate attenzione quando utilizzate il dispositivo mentre camminate o vi muovete

Fate sempre attenzione all'ambiente circostante per evitare lesioni a voi stessi o agli altri.

Non trasportate il dispositivo nelle tasche posteriori o intorno alla vita

Potete farvi male o danneggiare il dispositivo se cade.

Non smontate, modificate o riparate il dispositivo

- Qualsiasi cambiamento o modifica al vostro dispositivo può invalidare la garanzia del produttore. Per l'assistenza, portate il dispositivo ad un centro assistenza Samsung.
- Non smontate o perforate la batteria in quanto questa potrebbe esplodere o incendiarsi.

Non dipingete e non attaccate adesivi sul dispositivo

Vernice e adesivi possono bloccare le parti mobili e impedire un corretto funzionamento. In caso di allergia a vernici o parti metalliche del prodotto, potrebbero manifestarsi prurito, eczema o gonfiore della cute. In questo caso, interrompete l'uso del prodotto e consultate il vostro medico.

Durante la fase di pulizia del dispositivo:

- Pulite il dispositivo o caricatore con un panno morbido.
- Non usate agenti chimici o detergenti.

Non utilizzate il dispositivo se lo schermo è incrinato o rotto

Il vetro o acrilico rotto potrebbe causare lesioni alle mani e al volto. Portate il dispositivo ad un centro di assistenza Samsung per farlo riparare.

Non usate il dispositivo per scopi diversi da quello previsto

Evitate di disturbare altri quando usate il dispositivo in pubblico

Non consentite ai bambini di usare il dispositivo

Il dispositivo non è un giocattolo. Non consentite ai bambini di utilizzare il dispositivo in quanto potrebbero fare male a se stessi o ad altri, o danneggiare il dispositivo.

Installate con attenzione dispositivi e accessori

- Assicuratevi che qualsiasi dispositivo o relativo accessorio installato nel veicolo sia fissato in modo sicuro.
- Evitate di collocare il dispositivo e gli accessori nelle vicinanze dell'airbag o nella relativa area di espansione. Un apparecchio senza fili non correttamente installato può provocare gravi lesioni quando l'airbag si gonfia rapidamente.

Fate eseguire operazioni di manutenzione sul dispositivo solo da personale qualificato

Se la manutenzione del dispositivo viene effettuata da personale non qualificato, è possibile che si verifichino danni al dispositivo, con il conseguente invalidamento della garanzia.

Assicuratevi di fare una copia dei dati importanti

Samsung non è responsabile per la perdita di dati.

Non distribuite materiale protetto dalle leggi sul copyright

Se avete registrato materiale protetto dalle leggi sul copyright, non distribuitelo ad altri senza autorizzazione dei proprietari del contenuto. Ciò potrebbe costituire una violazione delle leggi sul copyright. Il produttore non è responsabile di eventuali controversie legali dovute all'utilizzo illegale del materiale protetto da copyright da parte dell'utente.

Informazioni sulla certificazione SAR (Specific Absorption Rate, tasso specifico di assorbimento)

Il dispositivo è conforme agli standard dell'Unione Europea (UE) che limitano l'esposizione umana alle radiofrequenze (RF) emesse da dispositivi di telecomunicazione e radio. Questi standard impediscono la vendita di dispositivi mobili che eccedano un livello di esposizione massimo (denominato anche SAR) pari a 2,0 W/kg.

Durante il test, il livello SAR più elevato registrato per questo modello è stato pari a 0,164 W/kg. Durante l'uso normale, il livello SAR effettivo può risultare molto inferiore, poiché il dispositivo è stato progettato per emettere solo l'energia a radiofrequenza necessaria per trasmettere il segnale alla stazione base più vicina. Attraverso l'emissione automatica di energia a livelli inferiori laddove possibile, il dispositivo riduce l'esposizione complessiva all'energia a radiofrequenza dei soggetti.

La Dichiarazione di conformità, presente sul retro di questo manuale dell'utente, dimostra la conformità di questo dispositivo alla direttiva R&TTE (European Radio & Terminal Telecommunications Equipment).

Se il prodotto è trasportato o utilizzato quando viene indossato, mantenetelo ad una distanza di 5mm dal corpo per garantire la conformità ai requisiti di esposizione RF.

Corretto smaltimento del prodotto

(Rifiuti elettrici ed elettronici)

(Applicabile nell'Unione Europea e in altri paesi europei con sistema di raccolta differenziata)

Il marchio riportato sul prodotto, sugli accessori o sulla documentazione indica che il prodotto e i relativi accessori elettronici (quali caricabatterie, cuffia e cavo USB) non devono essere smaltiti con altri rifiuti domestici al termine del ciclo di vita.

Per evitare eventuali danni all'ambiente o alla salute causati dall'inopportuno smaltimento dei rifiuti, si invita l'utente a separare il prodotto e i suddetti accessori da altri tipi di rifiuti e di riciclarli in maniera responsabile per favorire il riutilizzo sostenibile delle risorse materiali.

Gli utenti domestici sono invitati a contattare il rivenditore presso il quale è stato acquistato il prodotto o l'ufficio locale preposto per tutte le informazioni relative alla raccolta differenziata e al riciclaggio per questo tipo di materiali.

Gli utenti aziendali sono invitati a contattare il proprio fornitore e verificare i termini e le condizioni del contratto di acquisto. Questo prodotto e i relativi accessori elettronici non devono essere smaltiti unitamente ad altri rifiuti commerciali.

Corretto smaltimento delle batterie del prodotto

(Applicabile nei paesi dell'Unione Europea e in altri paesi europei con sistemi di conferimento differenziato delle batterie)

Il marchio riportato sulla batteria o sulla sua documentazione o confezione indica che le batterie di questo prodotto non devono essere smaltite con altri rifiuti domestici al termine del ciclo di vita. Dove raffigurati, i simboli chimici Hg, Cd o Pb indicano che la batteria contiene mercurio, cadmio o piombo in quantità superiori ai livelli di riferimento della direttiva UE 2006/66. Se le batterie non vengono smaltite correttamente, queste sostanze possono causare danni alla salute umana o all'ambiente.

Per proteggere le risorse naturali e favorire il riutilizzo dei materiali, separare le batterie dagli altri tipi di rifiuti e riciclarle utilizzando il sistema di conferimento gratuito previsto nella propria area di residenza.

La batteria ricaricabile installata in questo prodotto non e sostituibile dall'utente. Per informazioni sulla sostituzione, contattare il proprio fornitore di servizi.

Esonero responsabilità

Parte del contenuto e alcuni servizi accessibili tramite questo dispositivo sono di proprietà di terzi e sono protetti da copyright, brevetto, marchio commerciale e/o leggi sulla proprietà intellettuale. Tali contenuti e servizi sono forniti unicamente per uso personale non commerciale.

Non potete utilizzare nessun contenuto o servizio in un modo che non sia stato autorizzato dal proprietario dei contenuti o gestore di servizio. Senza limitare quanto precede, a meno che non venga espressamente autorizzato dal proprietario dei contenuti o gestore di servizio, non potete modificare, copiare, ripubblicare, caricare, trascrivere, trasmettere, tradurre, vendere, creare opere derivate, sfruttare o distribuire in nessun modo o mezzo, nessun contenuto o servizio visualizzato tramite questo dispositivo.

"I CONTENUTI E I SERVIZI FORNITI DA TERZI VENGONO OFFERTI "COSÌ COME SONO". SAMSUNG NON GARANTISCE CONTENUTI O SERVIZI COSÌ FORNITI, ESPLICITAMENTE O IMPLICITAMENTE, PER NESSUNO SCOPO. SAMSUNG RIFIUTA ESPLICITAMENTE QUALSIASI GARANZIA, COMPRESE, MA NON SOLO, LE GARANZIE DI COMMERCIABILITÀ O IDONEITÀ PER UNO SCOPO SPECIFICO. SAMSUNG NON GARANTISCE L'ACCURATEZZA, LA VALIDITÀ, LA DIVULGAZIONE, LA LEGALITÀ O LA COMPLETEZZA DEL CONTENUTO O SERVIZIO DISPONIBILE TRAMITE QUESTO DISPOSITIVO E PER NESSUN MOTIVO, COMPRESA LA NEGLIGENZA, SAMSUNG È RESPONSABILE, IN CONTRATTO O TORTO, PER DANNI DIRETTI, INDIRETTI, FORTUITI, SPECIALI O CONSEQUENTI, COMPENSI LEGALI, SPESE O QUALSIASI ALTRO DANNO DERIVANTE, O IN CONNESSIONE CON, DA QUALSIASI INFORMAZIONE CONTENUTA, O RISULTANTE DALL'USO DEI CONTENUTI O SERVIZI DA VOI O DA TERZI, ANCHE SE AVVISATI DELLA POSSIBILITÀ CHE SI VERIFICHINO TALI DANNI".

I servizi forniti da terzi possono essere annullati o interrotti in qualsiasi momento e Samsung non fa alcuna richiesta o non dà garanzia che qualsiasi contenuto o servizio resti disponibile per un periodo di tempo. Il contenuto e i servizi sono trasmessi da terzi tramite reti e impianti di trasmissione dei quali Samsung non ha alcun controllo. Senza limitare la generalità di questo disconoscimento, Samsung declina espressamente qualsiasi responsabilità o obbligo relativamente all'interruzione o sospensione di contenuti o servizi resi disponibili tramite questo dispositivo.

Samsung non è responsabile e non ha nessun obbligo relativamente al servizio assistenza connesso ai contenuti e servizi. Qualsiasi domanda o richiesta per assistenza relativamente al contenuto o servizi deve essere effettuata direttamente ai rispettivi fornitori di contenuti e servizi.

Samsung adotta una politica di continuo sviluppo e si riserva il diritto di effettuare modifiche e miglioramenti a qualsiasi prodotto descritto nel presente documento senza preavviso. In nessuna circostanza Samsung sarà ritenuta responsabile di eventuali perdite di dati o di guadagni o di qualsiasi altro danno.

AVVERTIMENTO IMPORTANTE

Sui diritti delle persone interessate alla ripresa di immagini e/o alle registrazioni di suoni.

- L'apparecchiatura Samsung che Lei ha acquistato potrebbe contenere dispositivi tecnologici che consentono di registrare fotografie e/o filmati, nonchè di scaricare, comunicare e/o diffondere immagini, suoni e voci anche in tempo reale e di registrare conversazioni telefoniche.
- Le immagini, i filmati, i suoni, la voce ed i nomi sono dati personali – talvolta sensibili – e possono altresì essere oggetto di copyright o altri diritti di proprietà intellettuale di terzi. Inoltre, la registrazione di una conversazione telefonica senza il consenso del comunicante potrebbe costituire una violazione di legge secondo la normativa vigente nel Paese interessato.
- Conseguentemente, chi utilizza l'apparecchiatura è tenuto:
  - al puntuale rispetto del Codice sulla protezione dei dati personali;
  - agli obblighi previsti in materia di sicurezza dei dati;
  - al rispetto del diritto all'immagine ed al ritratto, nonchè alla normativa in tema di diritto d'autore e della proprietà intellettuale ed industriale;
  - ad assicurarsi, ove intenda registrare una conversazione telefonica, che il comunicante vi acconsenta e che la registrazione non violi la legge applicabile.
- Samsung non è responsabile dell'uso illegittimo delle proprie apparecchiature da parte dei propri clienti.

Indice

agenda
- creazione di eventi 63
- visualizzazione eventi 64

batteria
- caricamento 9

Bluetooth
- attivazione 69
- invio di dati 70
- ricerca e abbinamento con dispositivi 69
- ricezione di dati 70

cerca a voce 75

collegamenti
- Bluetooth 68
- PC 65
- Wi-Fi 67

Collegamenti a un PC
- archiviazione di massa 66
- Samsung Kies 65
- Windows Media Player 66

collegamenti VPN
- connessione a 73
- creazione 72

contatti 61
- creazione 61
- recupero 61

contenuto della confezione 8

dispositivo
- accensione o spegnimento 11
- elementi 12
- icone 14
- impostazioni 78
- pannello comandi rapidi 19
- personalizzazione 20
- tasti 13

e-mail
- invio 43
- visualizzazione 44

foto
- scatto 50
- scatto in diverse condizioni 52
- visualizzazione 58

fotocamera
- personalizzazione della videocamera 57
- personalizzazione fotocamera 54
- registrazione, video 55
- scatto foto 50

galleria
- riproduzione video 59
- visualizzazione di foto 58

gestione download 75

Google Mail 40

Google Maps 35

Google Talk 45

impostazioni
- accessibilità 86
- account e sincronizzazione 82

applicazioni 81
audio 79
data e ora 86
informazioni sul tablet 86
lingua e inserimento 83
memoria 83
posizione e sicurezza 80
privacy 82
schermo 80
wireless e reti 78

Internet
vedere Web, browser

lettore musicale
aggiunta di file 47
creazione playlist 48
riproduzione di musica 48

lettore video 59

lingua 83

luminosità, display 22

market 33

menu Applicazioni
accesso 20

messaggi
impostazione account e-mail 42
invio e-mail 43

modalità offline 11

modalità Offline 11

movie studio 59

ora e data, impostazione 20

Pulse 32

Quickoffice 76

rubrica
creazione contatti 61
ricerca di contatti 62

Samsung Apps 39

Samsung Kies 65

schermata Home
aggiunta elementi 18
rimozione elementi 19
spostamento elementi 18

silenziosa, modalità 21

sveglie
creazione 74
disattivazione 75
interruzione 74

testo, inserimento 24

touch screen
blocco 16
utilizzo 15

video
creazione 59
registrazione 55
riproduzione 59

Web, esplorazione
aggiunta preferiti 30
apertura di più pagine 30
esplorazione delle pagine Web 27
ricerca di informazioni con la voce 29

Wi-Fi
attivazione 67
ricerca e connessione a reti 67
YouTube 34
caricamento dei video 35
caricamento di video 35
visualizzazione dei video 34

SAMSUNG ELECTRONICS

Dichiarazione di conformità (R&TTE)

Noi, **Samsung Electronics**

dichiariamo sotto la nostra esclusiva responsabilità che il prodotto

Cellulare GSM/UMTS Wi-Fi : GT-P7510

a cui si riferisce la presente dichiarazione, è conforme alle seguenti norme e/o altri documenti normativi.

Sicurezza	EN 60950-1 : 2006 +A11 : 2009
SAR	EN 62209-2 : 2010 EN 62311 : 2008 EN 50371 : 2002 Raccomandazione Consiglio Europeo 1999/519/EC
EMC	EN 301 489-01 V1.8.1 (04-2008) EN 301 489-17 V2.1.1 (05-2009) EN 301 489-19 V1.2.1 (11-2002) EN 55022 : 2006 + A1 : 2007 EN 55024 : 1998 + A1 : 2001 + A2 : 2003
Radio	EN 300 328 V1.7.1 (10-2006) EN 300 440-1 V1.5.1 (03-2009) EN 300 440-2 V1.3.1 (03-2009) EN 301 893 V1.5.1 (12-2008)

Si dichiara con il presente documento che [tutte le serie di test radio essenziali sono state eseguite e che] il summenzionato prodotto è conforme con tutti i requisiti essenziali della Direttiva 1999/5/EC.

La procedura di dichiarazione di conformità a cui si fa riferimento nell'Articolo 10 e dettagliata nell'Appendice [IV] della Direttiva 1999/5/EC è stata seguita con l'apporto dei seguenti Enti notificati:

BABT, Forsyth House,
Churchfield Road,
Walton-on-Thames,
Surrey, KT12 2TD, UK*
Contrassegno di identificazione: 0168

CE 0168 ⓘ

Documentazione tecnica conservata presso:

Samsung Electronics QA Lab.

disponibile su richiesta.
(Rappresentante nell'UE)

Samsung Electronics Euro QA Lab.
Blackbushe Business Park, Saxony Way,
Yateley, Hampshire, GU46 6GG, UK*

2011.04.14 — Joong-Hoon Choi / Lab Manager

(luogo e data emissione) — (nome e firma della persona autorizzata)

* Non è l'indirizzo del Centro Servizi Samsung. Per conoscere l'indirizzo o il numero telefonico del Centro Servizi Samsung, controllate il tagliando di garanzia o contattate il rivenditore presso il quale avete acquistato il prodotto.

* In base al software installato, al gestore telefonico ed al Paese, alcune funzionalità descritte in questo manuale potrebbero non essere disponibili od esserlo in maniera differente rispetto a quanto indicato.
* Il dispositivo e gli accessori illustrati in questo manuale potrebbero variare in base al Paese nel quale vengono distribuiti.

Per installare Kies (sincronizzazione con il PC) Kies

1. Scaricate l'ultima versione di Kies dal sito di Samsung (**www.samsung.com/kies**) ed installatela sul vostro PC.
2. Collegate il dispositivo al PC tramite il cavo dati. Samsung Kies si avvierà automaticamente. Fate riferimento alla guida di Kies per maggiori informazioni.