Copies of the I/B. Please reproduce them without any changes except under special instruction from Bimar (Italy). The pages must be reproduced and folded in order to obtain a booklet A5 (+/- 148.5 mm width x 210 mm height). When folding, make sure you keep the good numbering when you turn the pages of the I/B. Don't change the page numbering. Keep the language integrity.

Fax +32 030 9904733

LIBRETTO ISTRUZIONI
NOTICE D'INSTRUCTIONS
INSTRUCTION BOOKLET
BEDIENUNGSANLEITUNG

VENTILATORE E RINFRESCATORE D'ARIA
EVAPORATIVE AIR COOLER FAN
VENTILATEUR ET RAFRAICHISSEUR D'AIR
LÜFTER UND LUFTERFRISCHER

mod. VR20 (mod.ACH-2010AI)

Copies of the I/B. Please reproduce them without any changes except under special instruction from Bimar (Italy). The pages must be reproduced and folded in order to obtain a booklet A5 (+/- 148.5 mm width x 210 mm height). When folding, make sure you keep the good numbering when you turn the pages of the I/B. Don't change the page numbering. Keep the language integrity.

Fax +32 030 9904733

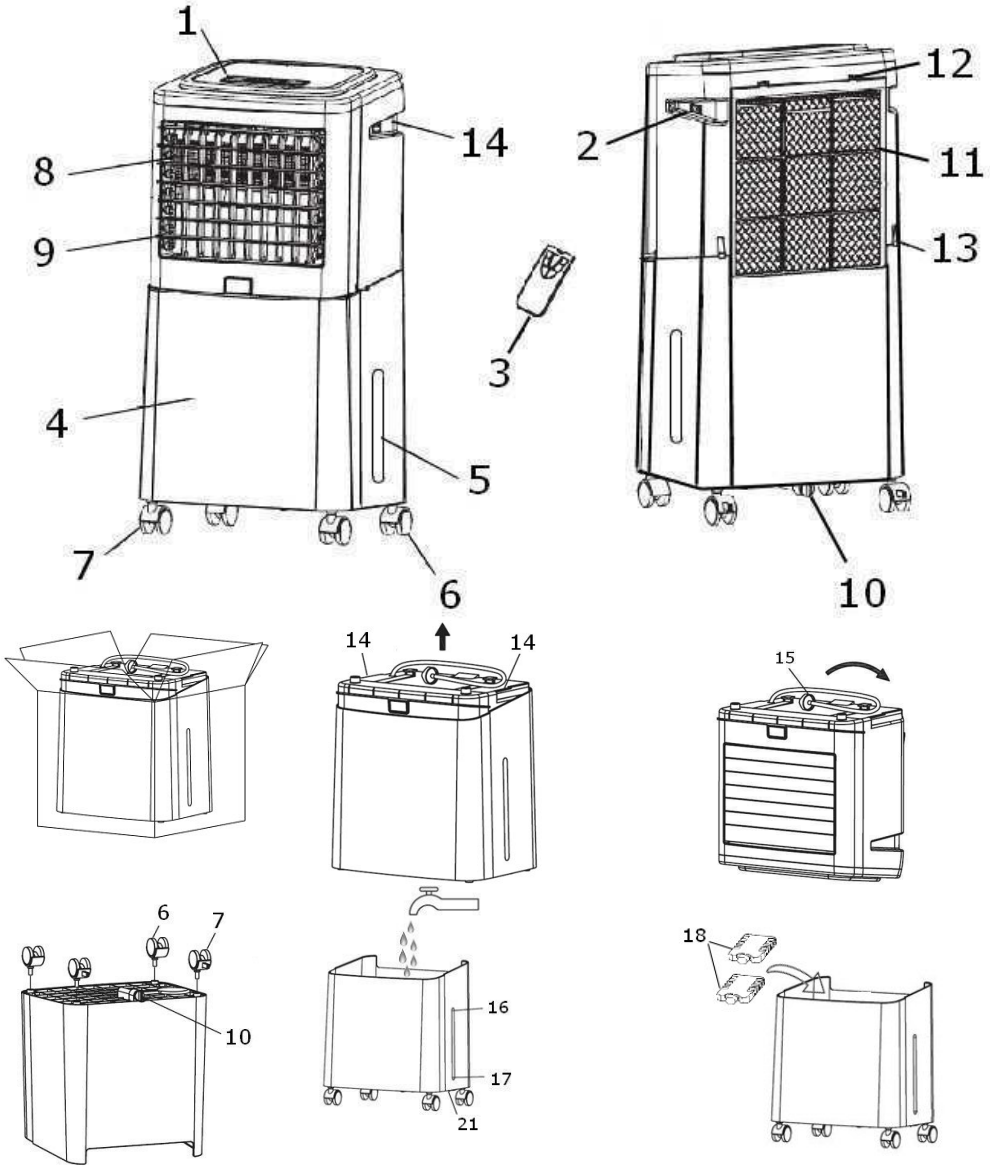

Copies of the I/B. Please reproduce them without any changes except under special instruction from Bimar (Italy). The pages must be reproduced and folded in order to obtain a booklet A5 (+/- 148.5 mm width x 210 mm height). When folding, make sure you keep the good numbering when you turn the pages of the I/B. Don't change the page numbering. Keep the language integrity.

Fax +32 030 9904733

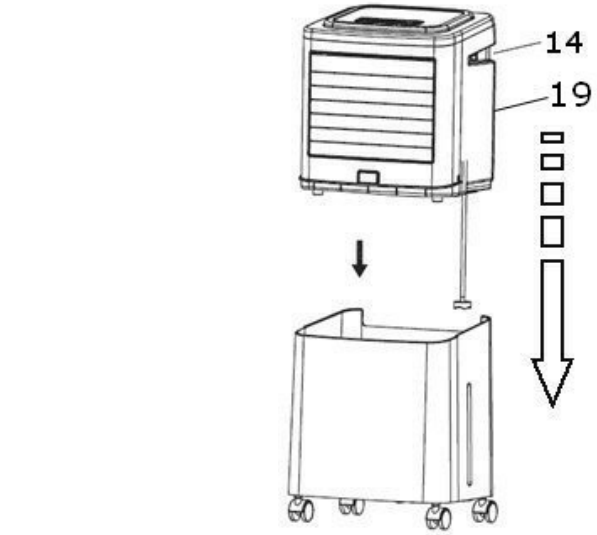

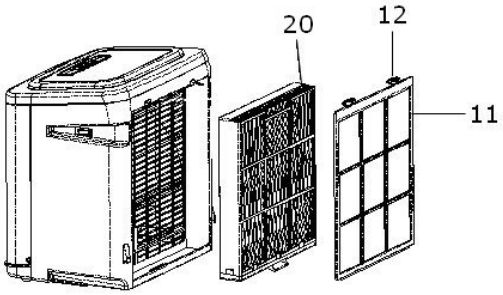

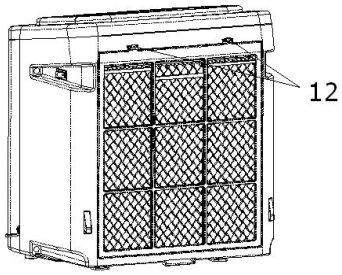

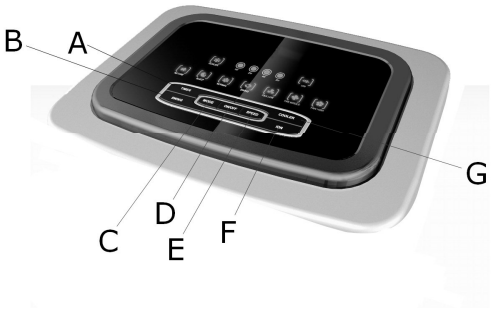

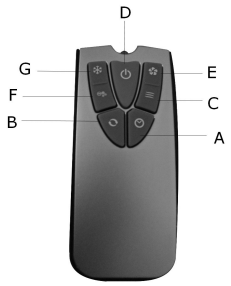

Copies of the I/B. Please reproduce them without any changes except under special instruction from Bimar (Italy). The pages must be reproduced and folded in order to obtain a booklet A5 (+/- 148.5 mm width x 210 mm height). When folding, make sure you keep the good numbering when you turn the pages of the I/B. Don't change the page numbering. Keep the language integrity.

Fax +32 030 9904733

1. Pannello comandi 2. Interruttore generale 3. Telecomando 4. Serbatoio 5. Livello acqua 6. Ruote con fermo 7. Ruote senza fermo 8. Griglia alto/basso 9. Alette interne griglia 10. Tappo di scarico acqua 11. Filtro 12. Linguette filtro 13. Perni 14. Maniglie laterali 15. Tubo scarico 16. Livello massimo del serbatoio 17. Livello minimo del serbatoio 18. Mattonelle di ghiaccio 19. Unità principale 20. Filtro al alveoli 21. Bordi inferiori A. Tasto timer B. Tasto oscillazione C. Tasto modalità D. Tasto on/off E. Tasto velocità F. Tasto funz.ionizzante G. Tasto raffrescamento	1. Control panel 2. Main switch 3. Remote control 4. Tank 5. Trasparent level 6. Wheels with brake 7. Wheels without brake 8. Grids up/down 9. Wind direction adjustable 10. Water drain plug 11. Intake filter 12. Two tabs 13. Pins 14. Wandle 15. Water hose 16. Maximum level 17. Minimum level 18. Gel ice "blocks" 19. Main unit 20. Honeycomb filter 21. Lower edges A. Timer button B. Swing button C. Mode button D. ON/OFF button E. Speed button F. Ionic button G. Cooler button	1. Bedienleiste oder 2. 0/1 Hauptschalter 3. Fernbedienung 4. Wasserbehälter 5. Wasserstand 6. Laufrollen mit Bremse 7. Bremse 8. Gitter 9. Schallwand in die Luft genau direkten 10. Wasserabflussstutzen 11. Luftfilter 12. Laschen 13. Bolzen 14. Griffen 15. Drainagerohr 16. Maximalen Füllstand 17. Mindestfüllstand 18. Gelfüllung 19. Bedienleiste 20. Wabenfilter 21. Unterkanten A. Timer Taste B. Swing Taste C. Mode Taste D. ON/OFF-Taste *E.* Taste *Speed* F. Ionic Taste G. Cooler Taste

1) Tableau de commande 2) 0/1 Interrupteur général 3) Télécommande 4) Réservoir 5) Niveau 6) Roulettes pivotantes avec frein 7) Roulettes pivotantes 8) Grille frontale 9) Déflecteur d'air pour diriger précisément 10) Vidange de l'eau 11) Filtre d'aspiration 12) Languettes 13) Goujons 14) Poignées latérales	15) Tuyau de vidange 16) Niveau maximum 17) Niveau minimum 18) Briques de glace en gel 19) Unité principale 20) Filtre à alvéoles 21) Bords inférieurs A. Touche Timer B. Touche swing C. Touche Mode D. Touche on/off E. Touche speed F. Touche Ionic G. Touche Cooler

Copies of the I/B. Please reproduce them without any changes except under special instruction from Bimar (Italy). The pages must be reproduced and folded in order to obtain a booklet A5 (+/- 148.5 mm width x 210 mm height). When folding, make sure you keep the good numbering when you turn the pages of the I/B. Don't change the page numbering. Keep the language integrity.

Fax +32 030 9904733

Questo simbolo vi invita a leggere attentamente queste istruzioni prima dell'uso dell'apparecchio, ed eventualmente informare terzi, se necessario.

CONSERVARE IL LIBRETTO PER ULTERIORI CONSULTAZIONI.

Questo simbolo vi invita a prestare attenzione, ed a leggere gli specifici avvertimenti sul libretto istruzioni.

AVVERTENZE GENERALI

- Questo apparecchio è destinato solo all'impiego domestico, per ventilare e raffrescare ambienti interni secondo le modalità indicate in queste istruzioni: non utilizzatelo per altro scopo.
- L'apparecchio Non deve essere utilizzato in ambienti polverosi o con materiali estremamente volatili (potrebbero ostruire griglie), o in ambienti con elevata umidità, o con prodotti infiammabili, o in ambienti esterni (all'aperto). Ogni altro uso è da considerarsi improprio e pericoloso. Il costruttore non potrà essere ritenuto responsabile di eventuali danni derivanti da uso improprio, erroneo e irresponsabile e/o da riparazioni effettuate da personale non qualificato.
- Non infilare alcun utensile o le dita fra la maglie delle griglie di protezione della ventola.
- Non utilizzare l'apparecchio con temperatura ambiente superiore a 40°C.
- L'apparecchio non è destinato a essere usato da persone (bambini compresi) le cui capacità fisiche, sensoriali o mentali siano ridotte, oppure con mancanza di esperienza o di conoscenza, a meno che esse abbiano potuto beneficiare, attraverso l'intermediazione di una persona responsabile della loro sicurezza, di una sorveglianza o di istruzioni riguardanti l'uso dell'apparecchio. I bambini devono essere sorvegliati per sincerarsi che non giochino con l'apparecchio.
- L'apparecchio deve essere mantenuto fuori dalla portata di bambini.
- Attenzione: quando si utilizzano apparecchi elettrici, occorre sempre rispettare le precauzioni di sicurezza di base per evitare i rischi di incendio, di scosse elettriche e di lesioni fisiche. Ancor più attenzione e precauzione necessita nell'uso di apparecchi elettrici che incorporano un serbatoio con acqua: nel caso di tracimazioni di acqua togliere immediatamente la spina dalla presa di corrente, verificare che le parti elettriche dell'apparecchio non siano bagnate, e se lo fossero asciugare completamente e con cura. Verificare che l'interruttore principale sia in pos."0" spento, re-inserire la spina nella presa di corrente, e poi utilizzare l'apparecchio. In caso di dubbio, rivolgersi a personale professionalmente qualificato.
- Non usare l'apparecchio se non funziona correttamente o se sembra danneggiato; in caso di dubbio rivolgersi a personale professionalmente qualificato.
- Assicurarsi che la ventola funzioni correttamente: nel caso contrario spegnere l'apparecchio e farlo controllare da personale professionalmente qualificato.
- Se l'apparecchio non è in funzione togliere la spina dalla presa di corrente.
- Scollegare sempre l'apparecchio dalla presa di corrente prima di assemblare, smontare, riempire e svuotare il serbatoio, e prima di pulire i filtri e l'apparecchio.
- Non lasciare l'apparecchio esposto agli agenti atmosferici (sole, pioggia, ecc.).
- Non toccare l'apparecchio con mani o piedi bagnati.
- Non tirare il cavo per spostare l'apparecchio.
- Non spostare l'apparecchio quando è in funzione.
- Non tirare il cavo d'alimentazione o l'apparecchio stesso per disinserire la spina dalla presa di corrente.
- Se il cavo di alimentazione è danneggiato deve sostituito dal costruttore o dal suo servizio assistenza tecnica o comunque da una persona con qualifica similare, in modo da prevenire ogni rischio.

INSTALLAZIONE

- Dopo aver tolto l'imballaggio, assicurarsi dell'integrità dell'apparecchio; in caso di dubbio non utilizzarlo e rivolgersi a personale professionalmente qualificato. Gli elementi d'imballaggio (sacchetti di plastica, polistirolo espanso, chiodi, ecc.) non devono essere lasciati alla portata di mano di bambini in quanto potenziali fonti di pericolo, ma vanno smaltiti secondo le norme vigenti negli appositi contenitori per la raccolta differenziata. **Attenzione**: eventuali adesivi o fogli pubblicitari applicati sulla griglia, devono essere rimossi prima dell'uso dell'apparecchio.

Copies of the I/B. Please reproduce them without any changes except under special instruction from Bimar (Italy). The pages must be reproduced and folded in order to obtain a booklet A5 (+/- 148.5 mm width x 210 mm height). When folding, make sure you keep the good numbering when you turn the pages of the I/B. Don't change the page numbering. Keep the language integrity.

Fax +32 030 9904733

- Prima di collegare l'apparecchio controllare che i valori di tensione riportati sulla targa dati corrispondano a quelli della rete elettrica. In caso di incompatibilità tra la presa e la spina dell'apparecchio, far sostituire la presa con altra di tipo adatto da personale professionalmente qualificato, il quale accerti che la sezione dei cavi della presa sia idonea alla potenza assorbita dall'apparecchio. In generale è sconsigliato l'uso di adattatori e/o prolunghe; se il loro uso si rendesse indispensabile, devono essere conformi alle vigenti norme di sicurezza e la loro portata di corrente (ampères) non deve essere inferiore a quella massima dell'apparecchio.
- Prima di ogni utilizzo verificare che l'apparecchio sia in buono stato, che il cordone elettrico non sia danneggiato: in caso di dubbio rivolgersi a personale professionalmente qualificato.
- La presa di corrente deve essere facilmente accessibile in modo da poter disinserire con facilità la spina in caso di emergenza.
- Posizionare l'apparecchio lontano da:
  - fonti di calore (ad es. fiamme libere, fornello gas, ecc.)
  - contenitori di liquidi (ad esempio, vasche da bagno, doccia, lavelli ecc.) per evitare schizzi d'acqua o che vi possa cadere (distanza minima 2 metri)
  - finestre
  - tessuti (tende, ecc.) o materiali volatili che possano ostruire la griglia di aspirazione; verificare che anche la parte anteriore sia sgombra da materiali volatili (polvere, ecc.).
- L'apparecchio non richiede opere di installazione, cioè pre-disposizione di attacchi elettrici / acqua / fissaggio / o altro, per il suo utilizzo.
- Questo apparecchio non è destinato a essere fatto funzionare per mezzo di un temporizzatore esterno o con un sistema di comando a distanza separato, per evitare il rischio di incendio nel caso l'apparecchio sia coperto o sia posizionato in modo non corretto.
- Non allacciare l'apparecchio a sistemi di controllo termico o programmatore o timer o ad altro dispositivo che possa accendere l'apparecchio automaticamente, evitando così rischi di danni a persone, animali o cose.
- In caso di guasto o cattivo funzionamento spegnere l'apparecchio e farlo controllare da personale professionalmente qualificato; le riparazioni effettuate da personale non qualificato possono essere pericolose e fanno decadere la garanzia.

ASSEMBLAGGIO

Attenzione: scollegare sempre l'apparecchio dalla presa di corrente prima di assemblare l'apparecchio ed inserire acqua nel serbatoio.

Nell'imballo sono contenuti:

- unità principale (19) 1p.zo, serbatoio(4) 1p.zo, ruote piroettanti con fermo (6) 2p.zi, ruote piroettanti (7) 2p.zi., telecomando (3) 1p.zo, "mattonelle" di ghiaccio in gel (18) 2p.zi.

Per l'assemblaggio si prendano come riferimento le figure a pagina n.2 e n.3, e si proceda come di seguito descritto:

- L'unità principale è inserita capovolta nel serbatoio: sfilare sollevandola tramite le maniglie laterali (14): in caso di difficoltà verificare che i perni (13) non si impegnino nel bordo interno del serbatoio.
- Appoggiare l'unità principale su una superficie stabile e priva di asperità per evitare graffi sul pannello comandi, e liberare il tubo dell'acqua dalla propria sede.
- Capovolgere il serbatoio e innestare le ruote negli appositi fori sul fondo: le 2 ruote con fermo(6) devono essere inserite nel retro, quelle senza fermo (7) nella parte anteriore. Inserire le ruote esercitando una certa pressione, e controllare che tutte e 4 siano in appoggio.
- Assicurarsi che il tappo di scarico acqua (10) sia correttamente fissato/avvitato nella propria sede; riempire il serbatoio con acqua fresca e pulita fino al livello massimo indicato (scritta MAX (16)) stampata sul serbatoio. Utilizzare solo l'acqua, cioè senza aggiunta di alcun additivo (aromi o essenze o detergenti). Non riempire oltre il livello massimo (16) o sotto il livello minimo (17). Fare molta attenzione durante lo spostamento del serbatoio quando contiene acqua, e agire impugnando i bordi inferiori (21). Il serbatoio contiene circa 20 litri e assicura un'autonomia di raffrescamento di circa 55/60 ore.

Copies of the I/B. Please reproduce them without any changes except under special instruction from Bimar (Italy). The pages must be reproduced and folded in order to obtain a booklet A5 (+/- 148.5 mm width x 210 mm height). When folding, make sure you keep the good numbering when you turn the pages of the I/B. Don't change the page numbering. Keep the language integrity.

Fax +32 030 9904733

- Per rinfrescare maggiormente l'aria, inserire le due mattonelle di ghiaccio fornite in dotazione, dopo averle lasciate nel freezer per circa 12 ore circa.
- Inserire l'unità principale sopra il serbatoio e all'interno del bordo di quest'ultimo (vedi figura pag.2), avendo l'accortezza di:

-maneggiare l'unità principale tramite le 2 maniglie laterali.
-verificare che l'unità principale sia nella corretta posizione (pannello comandi in alto), e il suo fronte collimi col fronte del del serbatoio (lato rettilineo).
-verificare che il tubo dell'acqua rimanga all'interno del serbatoio e senza strozzature.
-verificare che i 2 perni (13) siano completamente sporgenti, e si "impegnino" sul bordo del serbatoio.
-verificare che il cordone elettrico rimanga all'esterno del serbatoio e non subisca strozzature.
-verificare che l'unità e il serbatoio siano correttamente connessi.
-sistemato l'apparecchio nella posizione pressoché definitiva, verificare che sia ben stabile sul piano d'appoggio (che ovviamente deve essere orizzontale), e bloccare le ruote posteriori abbassando il fermo al fine di evitare che possa muoversi inavvertitamente.

- Nella parte posteriore dell'unità pricipale, l'aria viene aspirata attraverso due filtri: quello esterno in materiale sintetico e lavabile, trattiene le particelle più grossolane (polvere, lanugine, sfilacci, …) e si aggancia tramite le 2 linguette sul lato superiore. Quello interno ad alveoli e in fibre naturali è irrorato con acqua dalla pompa, e raffresca l'aria quando lo attraversa: la bocchetta di scarico dell'acqua deve essere sia verso il basso e si deve inserire nell'asola rettangolare.
- Inserire nel telecomando 2 batterie del tipo AAA, rispettando la polarità. Aprire lo sportello posteriore, inserirle, e poi richiuderlo.

Attenzione: l'apparecchio può essere utilizzato solo se completamente e correttamente assemblato. Nel caso di dubbio far controllare o eseguire l'operazione da personale professionalmente qualificato.

USO

Questo apparecchio è destinato alla ventilazione e raffrescamento di ambienti domestici. Con la funzione "cooler" l'apparecchio arricchisce l'aria di micro-particelle d'acqua, che evaporando rinfrescano l'aria: tale funzione è più efficace quanto più l'aria è secca, e diminuisce con l'aumentare dell'umidità relativa (UR) dell'aria. Oltre il 75% di UR il raffrescamento non è apprezzabile. Il filtro ad alveoli (20) viene costantemente irrodato dall'acqua, e l'aria, nell'attraversarlo, si arricchisce di particelle d'acqua. La funzione "cooler" avviene solo con la presenza di acqua nel serbatoio, in quantità entro i valori min-max.
Queste le funzioni dell'apparecchio:
-0/1 Interruttore generale(2), accende e spegne l'apparecchio
-stand-by/funzione (tasto ON/OFF) aziona o interrompe le funzioni.
-ventilazione normal/sleep/nature (tasto Mode): Normal= ventilazione costante; Sleep= ventilazione aumenta e diminuisce e si interrompe alternativamente; Nature= la ventilazione cambia intensità alternativamente come una brezza.
-intensità Min/Med/Max. (tasto Speed): regola la velocità delle ventilazioni sopra indicate. Min= velocità minima, Med= velocità Media, Max= velocità massima.
-raffresca (tasto Cooler): aziona o esclude la funzione rinfrescante, quindi in pratica la pompa che innaffia il filtro ad alveoli.
-temporizzatore (tasto Timer): aziona o esclude il temporizzatore (max 8 ore con intervalli di 1ora), che allo scadere del tempo interrompe l'apparecchio. Se il timer non viene azionato, l'apparecchio funziona ininterrottamente sino a quando non verrà spento manualmente, ma comunque si spegne dopo 24ore di funzionamento: oltre questo tempo basta azionare il tasto ON per proseguire con la ventilazione/raffrescamento.
-oscillazione (tasto Swing): aziona o esclude l'oscillazione automatica destra-sinistra.
-Ionizzatore (tato Ion): aziona o esclude la funzione ionizzatore produce un flusso di ioni negativi.
Tutte le funzioni sopra esposte sono evidenziate da una grafica con luce sul pannello comandi, e inoltre un led luminoso indica la funzione "apparecchio connesso".
Prima di ogni utilizzo verificare che l'apparecchio sia in buono stato, che il cordone elettrico non sia danneggiato: se lo fosse deve sostituito.

Copies of the I/B. Please reproduce them without any changes except under special instruction from Bimar (Italy). The pages must be reproduced and folded in order to obtain a booklet A5 (+/- 148.5 mm width x 210 mm height). When folding, make sure you keep the good numbering when you turn the pages of the I/B. Don't change the page numbering. Keep the language integrity.

Fax +32 030 9904733

Le funzioni del ventilatore possono essere azionate sia con la pulsantiera posta sul pannello comandi (1), che col telecomando (3). Il telecomando deve essere puntato nella direzione del pannello comandi.
Inserire la spina nella presa di corrente.

1. Accendere l'interruttore principale(2) (pos."I") posto sul lato.
2. **Attenzione:** per il funzionamento dell'apparecchio, la griglia frontale deve essere aperta (almeno 45°); alzare manualmente la griglia verso l'altro come in figura a lato: si sentirà un "click" che indica che l'apparecchio è in stand-by.

3. Per azionare l'apparecchio, premere il tasto ON/OFF " (D) del telecomando o del pannello comandi, si illuminerà la spia "*NORMAL*" e alla velocità minima "*FAN LOW*"; per cambiare la velocità desiderata premere ripetuta mentente il tasto "*SPEED*" (E) , si illuminerà la spia "*FAN MIDDLE*" (velocità media) e poi spia "*FAN HIGH*" (velocità massima).
4. Premendo il tasto "*MODE*"del pannello comandi o del telecomando (C), si passa alla modalità "*NATURE*": si illuminerà la spia "*NATURE*".
5. La modalità "*SLEEP*" si attiva premendo una seconda il tasto "*MODE*"del pannello comandi o del telecomando (C): si illuminerà la spia "*SLEEP*".
6. Premendo il tasto "*COOLER*" del pannello comandi o del telecomando (G), la funzione di attiva: si illuminerà la spia "*COOLER*".
7. Premendo il tasto "*SWING*" del pannello comandi o del telecomando (B), l'oscillazione , la funzione di attiva. si illuminerà la spia "*SWING*". Per disattivare l'oscillazione, premere nuovamente il tasto "*SWING*".
8. Premendo il tasto "*IONIC*" del pannello comandi o del telecomandi (F), la funzione si attiva: si illuminerà la spia "*IONIC*", la funzione ionizzante. Per disattivare questa funzione premere nuovamente il tasto.
9. Premendo il tasto *"Timer"* del pannello comandi o del telecomando (A), la funzione si attiva: ad ogni pressione del tasto varia il tempo impostato, premuto una volta si attiva il tempo di 1 ora, si illuminerà la spina corrispondente "1hr", premuto una seconda volta si attiva il tempo di 2 ore, si illuminerà la spina corrispondente "2hr", premuto una terza volta si attiva il tempo di 4 ore, si illuminerà la spina corrispondente "4hr", infine premuto premuto una quarta volta si attiva il tempo di 8 ore, si illuminerà la spina corrispondente "8hr". Per disattivare questa funzione premere nuovamente (quinta volta) il tasto, non si illuminerà nessuna spia.
10. L'apparecchio in tutte le modalità ventilatore e rinfrescatore può funzionare al massimo per 24 ore, al termine del quale l'apparecchio si arresta automaticamente, in modalità stand-by, per accendere nuovamente l'apparecchio premere il tasto ON/OFF.
11. Per disattivare il funzionamento dell'apparecchio e metterlo in stand-by, premere il tasto "ON/OFF" presente sul pannello comandi o del telecomando. Per spegnere l'apparecchio premere l'interruttore principale in pos."0", e per lunghi periodi di inattività disinserire la spina dalla presa di corrente.
12. Dopo ogni uso è consigliato svuotare il serbatoio dall'acqua tramite il tappo.

Copies of the I/B. Please reproduce them without any changes except under special instruction from Bimar (Italy). The pages must be reproduced and folded in order to obtain a booklet A5 (+/- 148.5 mm width x 210 mm height). When folding, make sure you keep the good numbering when you turn the pages of the I/B. Don't change the page numbering. Keep the language integrity.

Fax +32 030 9904733

PULIZIA E MANUTENZIONE

Attenzione: prima di eseguire le normali operazioni di pulizia, togliere la spina dalla presa di corrente.
L'apparecchio funziona al meglio se i filtri e il serbatoio sono puliti.

- Assicurarsi periodicamente che il filtro di aspirazione (11) posteriore non risulti ostruita da polvere, lanugine o sfilacci. Nel caso sia sporco, sganciarlo agendo premendo le 2 linguette (12), e pulire la retina mediante una spazzola o con acqua, facendo attenzione a non danneggiarla; poi asciugarla perfettamente e riporlo nella propria sede.
- Assicurarsi periodicamente che il filtro ad alveoli (20) non sia sporco. Nel caso lo fosse, toglierlo dalla propria sede e pulirlo con acqua con diluito un po'di detergente per uso domestico e tramite un pennello o una spazzola morbida pulire gli alveoli esterni. Fare attenzione a non danneggiare gli alveoli o altre parti. Risciacquare con cura sotto il rubinetto dell'acqua, lasciarlo sgocciolare e prima di riporlo nella propria sede, controllare che nessuna parte elettrica sia bagnata. Nel caso lo fosse, ascugare perfettamente e con cura.
- Per la pulizia del serbatoio e delle mattonelle di ghiaccio utilizzare acqua con diluito un po' di detergente e tramite un panno morbido pulire con cura. Sciacquare il serbatoio e le mattonelle sotto acqua corrente, e lasciarli sgocciolare prima di riporli in sede.
- Per la pulizia del corpo utilizzare un panno morbido, leggermente inumidito; non utilizzare prodotti abrasivi o corrosivi.
- Non immergere nessuna parte elettrica dell'apparecchio in acqua o altro liquido: nel caso dovesse succedere non immergere la mano nel liquido ma per prima cosa togliere la spina dalla presa di corrente. Asciugare con cura e verificare che tutte le parti elettriche siano asciutte: in caso di dubbio rivolgersi a personale professionalmente qualificato.
- Controllare periodicamente che il cordone elettrico non sia danneggiato, per la sua sostituzione necessita un utensile speciale: rivolgersi ad un centro assistenza autorizzato anche per eventuali riparazioni.
- Per periodi lunghi di inutilizzo, è necessario porre l'apparecchio al riparo da polvere e umidità; consigliamo di utilizzare l'imballo originale.
- Se si decide di non utilizzare più l'apparecchio, si raccomanda di renderlo inoperante tagliando il cavo di alimentazione (prima assicurarsi d'aver tolto la spina dalla presa di corrente), e di rendere innocue quelle parti che sono pericolose qualora utilizzate per gioco dai bambini (ad esempio mattonelle di ghiaccio).
- Non disperdere nell'ambiente prodotti non biodegradabili, ma smaltirli nel rispetto delle norme vigenti. Alla fine della sua vita utile il prodotto non deve essere smaltito insieme ai rifiuti urbani. Può essere consegnato presso gli appositi centri di raccolta differenziata predisposti dalle amministrazioni comunali, oppure presso i rivenditori che forniranno questo servizio all'acquisto di un nuovo apparecchio. Smaltire separatamente un elettrodomestico consente di evitare possibili conseguenze negative per l'ambiente e per la salute derivanti da un suo smaltimento inadeguato e permette di recuperare i materiali di cui è composto al fine di ottenere un importante risparmio di energia e risorse. Per rimarcare l'obbligo di smaltire separatamente gli elettrodomestici, sul prodotto è riportato il marchio del contenitore di spazzatura mobile barrato.

Copies of the I/B. Please reproduce them without any changes except under special instruction from Bimar (Italy). The pages must be reproduced and folded in order to obtain a booklet A5 (+/- 148.5 mm width x 210 mm height). When folding, make sure you keep the good numbering when you turn the pages of the I/B. Don't change the page numbering. Keep the language integrity.

Fax +32 030 9904733

must be taken to a special local authority differentiated waste collection centre or to a dealer providing this service. Disposing of a household appliance separately avoids possible negative consequences for the environment and health deriving from inappropriate disposal and enables the constituent materials to be recovered to obtain significant savings in energy and resources.

Bitte lesen Sie vor der Benutzung des Gerätes sorgfältig diese Anleitungen und setzen Sie gegebenenfalls Dritte darüber in Kenntnis. **GEBRAUCHSANLEITUNG ZUM WEITEREN NACHSCHLAGEN AUFBEWAHREN..**

ALLGEMEINE HINWEISE

- Dieses Gerät ist ausschließlich für den Gebrauch im Haushalt zum Ventilieren und Kühlen der Räume bestimmt und darf nur in der in dieser Bedienungsanleitung beschriebenen Weise gebraucht werden: Verwenden Sie es zu keinem anderen Zweck.
- Das Gerät darf nicht in staubiger Umgebung oder mit besonders flüchtigen Substanzen (die die Luftzu- und -abfuhrgitter verstopfen könnten) noch in Bereichen mit hoher Luftfeuchtigkeit, entflammbaren Produkten oder im Außenbereich (unter freiem Himmel) eingesetzt werden. Jeder andere Gebrauch ist als unsachgemäß und gefährlich zu erachten. Der Hersteller kann nicht für Schäden haftbar gemacht werden, die auf unsachgemäßen, falschen und unverantwortlichen Gebrauch bzw. auf Reparaturen durch unqualifiziertes Personal zurückzuführen sind.
- Das Gerät ist nicht für den Gebrauch durch Personen (einschließlich Kinder) mit eingeschränkten körperlichen, sensorischen oder geistigen Fähigkeiten oder mit mangelnder Erfahrung oder Kenntnis bestimmt, sofern diese nicht im Rahmen einer Vermittlung seitens einer für ihre Sicherheit verantwortlichen Person im Hinblick auf den Gebrauch des Geräts unterwiesen wurden oder beaufsichtigt werden. Kinder müssen beaufsichtigt werden, um sicherzustellen, dass sie nicht mit dem Gerät spielen.
- Das Gerät muss sich außerhalb der Reichweite von Kindern befinden.
- Achtung! Beim Einsatz von Elektrogeräten sind immer die grundlegenden Sicherheitsvorkehrungen zu beachten, um Brandgefahr, Stromschlag und Verletzungen zu vermeiden. Noch mehr Vorsicht sollte man beim Einsatz von Elektrogeräten walten lassen, die einen Wasserbehälter enthalten: Sollte Wasser aus dem Behälter austreten, direkt den Netzstecker aus der Steckdose ziehen und sicherstellen, dass die elektrischen Bauteile des Geräts nicht nass sind. Anderenfalls sind diese sorgfältig komplett zu trocknen. Sicherstellen, dass sich der Hauptschalter in der Pos. "0" ausgeschaltet befindet, dann erneut den Netzstecker in die Steckdose stecken und anschließend das Gerät erneut in Betrieb nehmen. Bei Zweifeln wenden Sie sich bitte an einen Fachmann.
- Verwenden Sie das Gerät bei Zweifeln in Hinblick auf seine Funktionsfähigkeit oder Beschädigung nicht, sondern lassen Sie es durch einen Fachmann kontrollieren.
- Stellen Sie sicher, dass das Lüfterrad einwandfrei funktioniert: Anderenfalls schalten Sie das Gerät aus und lassen es von einem Fachmann überprüfen.
- Sofern das Gerät nicht in Betrieb ist, den Stecker aus der Steckdose ziehen.
- Ziehen Sie den Stecker des Geräts stets aus der Steckdose, bevor Sie den Wasserbehälter einsetzen, entnehmen, füllen oder leeren oder bevor Sie die Filter reinigen.

Copies of the I/B. Please reproduce them without any changes except under special instruction from Bimar (Italy). The pages must be reproduced and folded in order to obtain a booklet A5 (+/- 148.5 mm width x 210 mm height). When folding, make sure you keep the good numbering when you turn the pages of the I/B. Don't change the page numbering. Keep the language integrity.

Fax +32 030 9904733

- Setzen Sie das Gerät keinesfalls der Witterung (Sonne, Regen usw.) aus.
- Das Gerät niemals mit nassen oder feuchten Händen oder Füßen berühren.
- Ziehen Sie nicht am Kabel, um das Gerät zu versetzen.
- Stellen Sie das Gerät während des Gebrauchs nicht um.
- Ziehen Sie nicht am Kabel, um den Netzstecker aus der Steckdose zu ziehen.
- Eine beschädigte Anschlussleitung muss von dem Lieferanten, von einem Kundendienst oder von einem Fachmann ausgewechselt werden, um jeglicher Gefahr vorzubeugen.

INSTALLATION

- Prüfen Sie nach dem Auspacken, ob das Gerät unversehrt ist; benutzen Sie im Zweifelsfall auf keinen Fall das Gerät und wenden Sie sich an eine Fachkraft. Lassen Sie das Verpackungsmaterial (Kunststoffbeutel, PS- Hartschaum, Nägel usw.) nicht in Reichweite von Kindern. Es stellt eine Gefahrenquelle für Kinder dar. **Achtung**: jeder Aufkleber oder Werbematerial am vorderen Schutzgitter soll vor dem Gebrauch des Gerätes entfernt werden.
- Kontrollieren Sie, ob die Netzspannung mit der auf dem Gerät vermerkten Spannung übereinstimmt bevor Sie den Stecker in die Steckdose stecken. Die Steckdose muss geerdet sein. Im Fall einer Unvereinbarkeit zwischen dem Stecker und der Steckdose, lassen Sie die Anschlussleitung von einem Fachmann auswechseln, der sich vergewissert, dass die Netzspannung mit der der Anschlussleitung übereinstimmt. Im Allgemeinen wird davon abgeraten, Verlängerungsschnur oder Adapter zu benutzen. Falls es jedoch unbedingt notwendig wäre, diese zu benutzen, vergewissern Sie sich, dass diese den geltenden Sicherheitsvorschriften entsprechen, und dass deren Stromstärke (Ampère) nicht niedriger ist als die maximale Stromstärke des Gerätes.
- Stellen Sie das Gerät nicht zu nahe an Waschbecken oder Flüssigkeitsbehältern auf (Mindestabstand 2 Meter), um zu verhindern, dass es in sie hinein fallen kann.
- Das Gerät erfordert für den Betrieb keinerlei Installationsarbeiten, d.h. Vorbereitung von Elektro- oder Wasseranschlüssen, Befestigung o.A.
- Die Steckdose muss leicht zugänglich sein: So kann der Stecker im Bedarfsfall problemlos aus der Steckdose gezogen werden.
- Stellen Sie den Lüfter in ausreichender Entfernung von Vorhängen u.ä. auf, um zu verhindern, dass das Schutzgitter auf der Saugseite verdeckt wird. Vergewissern Sie sich auch, dass der vordere Teil sauber ist (Staub usw.).
- Stellen Sie sicher, dass das Netzkabel nicht über scharfe Kanten oder heiße oder bewegliche Teile verläuft. Es darf auch nicht um das Gerät gewickelt bzw. aufgewickelt sein.
- Dieses Gerät ist nicht für den Betrieb mit externem Timer oder Fernsteuerung vorgesehen, um Brandgefahr zu vermeiden, falls das Gerät abgedeckt oder nicht korrekt platziert sein sollte.
- Schalten Sie das Gerät bei einem Defekt oder einer Störung ab und lassen Sie dasselbe von einer Fachkraft kontrollieren.

ZUSAMMENBAU

Achtung: stets den Netzstecker bevor Sie montieren, demontieren und setzen Sie das Wasser in den Tank.

Die Verpackung enthält folgende Teile:

- das Gerät selbst (19) 1-teilig, einen Wasserbehälter (4) 1-teilig, Laufrollen mit Bremse (6) 2-teilig, Laufrollen (7) 2-teilig, Fernbedienung (3) 1-teilig, Kühlelemente mit Gelfüllung (18) 2-teilig.

Für den Zusammenbau siehe Abbildungen auf den Seiten 2 und 3. Befolgen Sie dabei die nachstehenden Angaben:

- Das Gerät selbst steckt kopfüber im Wasserbehälter. Heben Sie es an den seitlichen Griffen (14) hoch und ziehen Sie es heraus. Sollte dies Schwierigkeiten machen, stellen Sie sicher, dass die Bolzen (13) nicht an der Innenkante des Wassertanks hängen bleiben.

Copies of the I/B. Please reproduce them without any changes except under special instruction from Bimar (Italy). The pages must be reproduced and folded in order to obtain a booklet A5 (+/- 148.5 mm width x 210 mm height). When folding, make sure you keep the good numbering when you turn the pages of the I/B. Don't change the page numbering. Keep the language integrity.

Fax +32 030 9904733

- Stellen Sie das Gerät auf eine stabile, glatte Fläche, um Kratzer an der Bedienleiste zu vermeiden. Nehmen Sie den Wasserschlauch aus seiner Aufnahme.
- Stellen Sie den Wasserbehälter auf den Kopf und setzen Sie die Laufrollen in die entsprechenden Bohrungen im Boden ein: Die 2 Laufrollen mit Bremse (6) müssen auf der Rückseite eingesetzt werden, während die Laufrollen ohne Bremse (7) an der Vorderseite einzusetzen sind. Üben Sie beim Einsetzen der Laufrollen etwas Druck aus und kontrollieren Sie, dass alle 4 bis zum Anschlag eingesetzt sind.
- Stellen Sie sicher, dass der Wasserabflussstutzen (10) korrekt befestigt bzw. in seine Aufnahme eingeschraubt ist. Füllen Sie den Wasserbehälter bis zum angegebenen maximalen Füllstand (Schriftzug MAX (16) auf dem Wasserbehälter) mit frischem, sauberem Wasser. Verwenden Sie ausschließlich Wasser, d.h. ohne Zusatz von Zusätzen (Aromastoffen, ätherischen Ölen oder Reinigern). Beim Befüllen achten Sie darauf, den maximalen Füllstand nicht zu über- bzw. den Mindestfüllstand (17) nicht zu unterschreiten. Beim Versetzen des mit Wasser gefüllten Wasserbehälters lassen Sie besondere Vorsicht walten und halten ihn an den Unterkanten (21). Der Wasserbehälter hat ein Fassungsvermögen von etwa 20 Litern und gewährleistet damit eine Kühlung von etwa 55-60 Stunden.
- Um die Luft noch stärker zu kühlen, setzen Sie die im Lieferumfang enthaltenen Kühlelemente ein, nachdem Sie sie etwa 12 Stunden lang in der Kühltruhe gekühlt haben.
- Setzen Sie das Gerät selbst innerhalb der Kante auf den Wasserbehälter auf (siehe Abbildung S. 2) und achten Sie dabei auf Folgendes:
  - Halten Sie das Gerät selbst an den 2 seitlichen Griffen.
  - Stellen Sie sicher, dass sich das Gerät selbst in der korrekten Stellung (Bedienleiste nach oben) befindet und dass sich dessen Vorderseite mit der Vorderseite des Wasserbehälters (gerade Seite) deckt.
  - Vergewissern Sie sich, dass sich der Wasserschlauch ohne eingeklemmt zu sein im Inneren des Wasserbehälter befindet.
  - Vergewissern Sie sich, dass die 2 Bolzen (13) komplett herausragen und an der Kante des Wasserbehälters "eingehakt" sind.
  - Vergewissern Sie sich, dass sich das Stromkabel ohne eingeklemmt zu sein außerhalb des Wasserbehälter befindet.
  - Vergewissern Sie sich, dass das Gerät selbst und der Wasserbehälter einwandfrei miteinander verbunden sind.
  - Sobald sich das Gerät in seiner abschließenden Position befindet, vergewissern Sie sich, dass es stabil auf seiner Auflagefläche steht (die selbstverständlich waagerecht sein muss). Dann blockieren Sie die Laufrollen mit Hilfe der Bremse, um zu verhindern, dass sich das Gerät versehentlich bewegen kann.
- Im hinteren Bereich des Gerätes selbst wird die Luft über zwei Filter angesaugt: Der äußere Filter ist aus Kunststoff und waschbar. Er hält größere Partikel wie Staub, Flusen und Fasern zurück und rastet mit Hilfe von zwei Laschen an der Oberseite ein. Der innere Wabenfilter aus Naturfaser wird mit Wasser von der Pumpe umspült und erfrischt die Luft, wenn das Wasser durch ihn hindurchfließt. Der Wasserablaufstutzen muss nach unten gerichtet sein und in das rechteckige Langloch eingesetzt werden.
- Setzen Sie 2 AAA-Batterien (Mikrozellen) in die Fernbedienung ein und achten Sie dabei auf die Polarität. Öffnen Sie dazu die hintere Klappe, setzen Sie sie ein und schließen Sie die Klappe wieder.

Achtung: der Lüfter kann nur verwendet werden, wenn sie vollständig und korrekt montiert werden

BEDIENUNG

Dieses Gerät ist für die Belüftung und Erfrischung von Wohnräumen bestimmt. Mit der "Cooler" Funktion reichert das Gerät die Luft mit Mikrowasserpartikeln an, die dann verdunsten und so die Luft erfrischen. Besagte Funktion ist umso wirkungsvoller, je trockener die Luft ist, und sie nimmt mit zunehmender, relativer Luftfeuchtigkeit (r.F.) ab. Bei über 75% r.F. ist die Erfrischung kaum spürbar. Der Wabenfilter wird ständig von Wasser umspült und die Luft beim Hindurchströmen mit Wasserpartikeln angereichert. Die "Cooler" Funktion funktioniert nur dann, wenn sich genügend Wasser, d.h. innerhalb der min. bzw. max. Werte, im Wasserbehälter befindet

Das Gerät ist mit folgenden Funktionen ausgestattet:

- 0/1 Hauptschalter (2), mit dem sich das Gerät ein- und ausschalten lässt
- Standby/Betrieb (ON/OFF Taste), mit der sich die Funktionen zu- oder abschalten lassen
-

Copies of the I/B. Please reproduce them without any changes except under special instruction from Bimar (Italy). The pages must be reproduced and folded in order to obtain a booklet A5 (+/- 148.5 mm width x 210 mm height). When folding, make sure you keep the good numbering when you turn the pages of the I/B. Don't change the page numbering. Keep the language integrity.

Fax +32 030 9904733

- Normale/Sleep/Nature Lüftung (Mode-Taste): Normal= konstante Lüftung; Sleep= zu- bzw. abnehmende Lüftung, die im Wechsel auch ausgeschaltet wird; Nature= die Lüftung ändert ihre Intensität wie eine Brise.
- Min./Med./Max. Intensität (Speed Taste): Mit ihr lässt sich die Geschwindigkeit der oben genannten Lüftungsarten regulieren. Min= Mindestgeschwindigkeit, Med= mittlere Geschwindigkeit, Max= Höchstgeschwindigkeit.
- Erfrischen (Cooler Taste): Die Funktion Erfrischen wird zu- oder abgeschaltet, d.h. genau genommen wird die Pumpe, die den Wabenfilter umspült, zu- oder abgeschaltet.
- Zeitgeber (Timer Taste): Mit ihr wird der Timer zu- oder abgeschaltet (höchstens 8 Stunden mit Intervallen von 1 Stunde), der nach Ablauf der Zeit das Gerät ausschaltet. Wenn der Timer nicht zugeschaltet ist, funktioniert das Gerät ununterbrochen, solange es nicht von Hand abgeschaltet wird. In jedem Fall schaltet es sich nach 24 Stunden Betrieb automatisch ab. Über diesen Zeitraum hinaus muss nur die ON-Taste betätigt werden, um die Lüftung bzw. Erfrischung fortzusetzen.
- Schwenken (Swing Taste): Mit ihr wird das automatische Schwingen nach rechts und links zu- oder abgeschaltet.
- Ionisator (Ion Taste): Mit ihr wird die Ionisator-Funktion zu- oder abgeschaltet, die einen negativen Ionenfluß erzeugt.

Alle vorgenannten Funktionen werden grafisch und beleuchtet auf der Bedienleiste angezeigt. Darüber hinaus zeigt ein LED die Funktion "Gerät zugeschaltet" an.
Vor jedem Gebrauch sollten Sie prüfen, ob sich das Gerät in einem einwandfreien Zustand befindet und das Stromkabel nicht beschädigt ist; anderenfalls muss das Stromkabel ersetzt werden.
Die einzelnen Funktionen des Lüfters können sowohl über die Tastatur der Bedienleiste (1) als auch per Fernbedienung (3) aufgerufen werden. Die Fernbedienung muss dazu in Richtung der Bedienleiste gehalten werden. Stecken Sie den Stecker in die Steckdose.

1. Schalten Sie den seitlich angebrachten Hauptschalter (Pos. "I") ein.
2. **Achtung:** Wenn das Gerät in Betrieb ist, muss das vordere Gitter um mindestens 45° geöffnet sein. Stellen Sie das Gitter von Hand nach oben, wie in der seitlichen Abbildung gezeigt. Sie hören dann ein "Klick", das anzeigt, dass das Gerät in Standby ist.

3. Zum Einschalten des Geräts drücken Sie die ON/OFF-Taste (D) an der Fernbedienung oder an der Bedienleiste. Dann leuchtet die Kontrollleuchte "*NORMAL*" bei Mindestgeschwindigkeit "*FAN LOW*". Um auf die gewünschte Geschwindigkeit zu wechseln, drücken Sie wiederholt die Taste "*SPEED*" (E). Es leuchtet dann die Kontrollleuchte "*FAN MIDDLE*" (mittlere Geschwindigkeit) und schließlich die Kontrollleuchte "*FAN HIGH*" (Höchstgeschwindigkeit).
4. Durch Drücken der "*MODE*" Taste (C) auf der Bedienleiste oder der Fernbedienung erfolgt der Übergang auf die Betriebsart "*NATURE*": Die Kontrollleuchte "*NATURE*" leuchtet.
5. Durch erneutes Drücken der "MODE" Taste auf der Bedienleiste oder der Fernbedienung wird die Betriebsart "*SLEEP*" aufgerufen: Die Kontrollleuchte "*SLEEP*" leuchtet.
6. Durch Drücken der "*COOLER*" Taste (G) auf der Bedienleiste oder der Fernbedienung wird die entsprechende Funktion aufgerufen: Die Kontrollleuchte "*COOLER*" leuchtet.
7. Durch Drücken der "SWING" Taste (B) auf der Bedienleiste oder der Fernbedienung wird die Funktion Schwingen aufgerufen: Die Kontrollleuchte "SWING" leuchtet. Zum Abschalten der Schwingfunktion drücken Sie erneut die "*SWING*" Taste.
8. Durch Drücken der *"IONIC*" Taste (F) auf der Bedienleiste oder der Fernbedienung wird die entsprechende Funktion aufgerufen: Die Kontrollleuchte "*IONIC*" der Ionisatorfunktion leuchtet. Zum Abschalten dieser Funktion drücken Sie erneut die Taste.
9. Durch Drücken der "Timer" Taste (A) auf der Bedienleiste oder der Fernbedienung wird die entsprechende Funktion aufgerufen. Bei jedem Drücken der Taste variiert die vorgegebene Zeit: Bei

Copies of the I/B. Please reproduce them without any changes except under special instruction from Bimar (Italy). The pages must be reproduced and folded in order to obtain a booklet A5 (+/- 148.5 mm width x 210 mm height). When folding, make sure you keep the good numbering when you turn the pages of the I/B. Don't change the page numbering. Keep the language integrity.

Fax +32 030 9904733

einmaligem Drücken wird 1 Stunde aktiviert und die entsprechende Kontrollleuchte "1hr" leuchtet; beim zweiten Drücken werden 2 Stunden aktiviert und die entsprechende Kontrollleuchte "2hr" leuchtet; beim dritten Drücken werden 4 Stunden aktiviert und die entsprechende Kontrollleuchte "4hr" leuchtet; beim vierten Drücken schließlich werden 8 Stunden aktiviert und die entsprechende Kontrollleuchte "8hr" leuchtet. Zum Abschalten dieser Funktion drücken Sie erneut (zum fünften Mal) die Taste; es leuchtet keine Kontrollleuchte.

10. Das Gerät kann in allen Betriebsarten für Lüftung- und Erfrischung höchstens 24 Stunden lang betrieben werden; anschließend schaltet sich das Gerät automatisch ab und geht auf Standby über. Zum erneuten Einschalten des Geräts drücken Sie die ON/OFF-Taste.
11. Drücken Sie die "ON/OFF" Taste auf der Bedienleiste oder der Fernbedienung, um das Gerät abzuschalten und es in Standby zu versetzen.
12. Nach jedem Gebrauch sollte der Wasserbehälter über den entsprechenden Ablaufstutzen entleert werden.

REINIGUNG UND PFLEGE

Achtung: Ziehen Sie den Netzstecker aus der Netzsteckdose, bevor Sie das Gerät reinigen.

Das Gerät funktioniert einwandfrei, wenn die Filter und der Wasserbehälter sauber sind.

- Vergewissern Sie sich regelmäßig, dass der hintere Luftfilter (11) nicht durch Staub, Flusen oder Fasern verstopft ist. Sollte der Filter verschmutzt sein, drücken Sie auf die 2 Laschen (12), um ihn heraus zu nehmen, und reinigen Sie die Maschen mit Hilfe einer Bürste oder mit Wasser. Achten Sie darauf, die Maschen nicht zu beschädigen. Trocknen Sie die Maschen gut und setzen Sie dann den Filter wieder ein.
- Vergewissern Sie sich regelmäßig, dass der Wabenfilter (20) nicht verschmutzt ist. Sollte dies der Fall sein, nehmen Sie den Filter aus seiner Aufnahme und reinigen Sie ihn mit Wasser und etwas darin gelöstem Haushaltsreiniger. Reinigen Sie die äußeren Waben mit einem Pinsel oder einer weichen Bürste. Achten Sie darauf, weder die Waben noch andere Teile zu beschädigen. Spülen Sie den Filter gründlich unter fließendem Wasser aus, lassen Sie ihn abtropfen und kontrollieren Sie, dass kein elektrisches Bauteil nass ist, bevor Sie ihn erneut einsetzen. Sollte dies der Fall sein, trocknen Sie alles gut und sorgfältig ab.
- Zum Reinigen des Wassertanks und der Kühlelemente verwenden Sie Wasser und etwas darin gelösten Reiniger sowie ein weiches Tuch zum sorgfältigen Reinigen. Spülen Sie den Wasserbehälter und die Kühlelemente unter fließendem Wasser ab und lassen Sie sie abtropfen, bevor Sie sie erneut einsetzen.
- Verwenden Sie zum Reinigen ein weiches, leicht feuchtes Tuch. Verwenden Sie keine scheuernden oder aggressiven Reinigungsmittel.
- Kein Teil des Geräts darf in Wasser oder andere Flüssigkeiten eingetaucht werden: Sollte dies geschehen, keinesfalls die Hand in die Flüssigkeit tauchen, sondern als Erstes den Netzstecker aus der Netzsteckdose ziehen. Trocknen Sie das Gerät sorgfältig und vergewissern Sie sich, dass alle elektrischen Teile trocken sind: Wenden Sie sich im Zweifelsfall an einen Fachmann.
- Die Lüftungsöffnungen des Motors müssen unbedingt frei von Staub und sonstigen Verunreinigungen gehalten werden.
- Vergewissern Sie sich regelmäßig, dass das Netzkabel intakt ist. Für den Austausch benötigt man ein Spezialwerkzeug: Wenden Sie sich - auch für eventuelle Reparaturen - an ein Kundendienstzentrum.
- Wenn Sie das Gerät längere Zeit nicht verwenden wollen, müssen Sie es geschützt vor Staub und Feuchtigkeit aufbewahren. Wir empfehlen Ihnen, hierzu die Originalverpackung zu verwenden.
- Wenn Sie vorhaben, das Gerät nicht mehr zu verwenden, sollten Sie es unbrauchbar machen, indem Sie das Netzkabel abschneiden. Vergewissern Sie sich vorher, dass Sie den Netzstecker aus der Netzsteckdose gezogen haben! Außerdem sollten Sie dafür Sorge tragen, dass die gefährlichen Teile (beispielsweise Kühlelemente) keine Verletzungen verursachen können, wenn Sie von Kindern zum Spielen verwendet werden.
- Belasten Sie die Umwelt nicht mit Produkten, die biologisch nicht abbaubar sind, sondern entsorgen Sie dieselben im Einklang mit den geltenden Vorschriften. Am Ende seiner Nutzzeit darf das Produkt nicht zusammen mit dem Stadtmüll beseitigt werden. Es kann zu den eigens von den städtischen

Copies of the I/B. Please reproduce them without any changes except under special instruction from Bimar (Italy). The pages must be reproduced and folded in order to obtain a booklet A5 (+/- 148.5 mm width x 210 mm height). When folding, make sure you keep the good numbering when you turn the pages of the I/B. Don't change the page numbering. Keep the language integrity.

Fax +32 030 9904733

Behörden eingerichteten Sammelstellen oder zu den Fachhändlern, die einen Rücknahmeservice anbieten, gebracht werden. Die getrennte Entsorgung eines Haushaltsgerätes vermeidet mögliche negative Auswirkungen auf die Umwelt und die menschliche Gesundheit, die durch eine nicht vorschriftsmäßige Entsorgung bedingt sind. Zudem wird die Wiederverwertung des Materials, aus dem sich das Gerät zusammensetzt, ermöglicht, was wiederum eine erhebliche Einsparung an Energie und Ressourcen mit sich bringt. Das Produkt ist mit einer durchgestrichenen Mülltonne gekennzeichnet, um an die Verpflichtung zur getrennten Entsorgung von elektrischen Haushaltsgeräten zu erinnern.

Nous vous prions de lire attentivement ces instructions avant d'utiliser l'appareil et de les divulguer à toutes les personnes qui pourraient en avoir besoin. **Gardez-les à portée de main.**

AVERTISSEMENTS GÉNÉRAUX

- Cet appareil est destiné exclusivement à un usage domestique pour la ventilation et le rafraîchissement des pièces conformément aux modalités indiquées dans cette notice : ne l'utilisez pour aucun autre usage.
- L'appareil ne doit pas être utilisé dans les milieux poussiéreux ou avec des matériaux extrêmement volatils (ils pourraient obstruer les grilles), dans les milieux présentant une forte humidité, avec des produits inflammables ou à l'extérieur. Tout autre usage est considéré comme inopportun et dangereux. Le fabricant ne peut être tenu pour responsable des éventuelles détériorations dues à une utilisation inappropriée, irresponsable ou non conforme au mode d'emploi et/ou pour des réparations effectuées par du personnel non autorisé.
- N'introduisez aucun outil ni les doigts entre les mailles de la grille de protection de l'hélice.
- N'utilisez pas l'appareil à une température ambiante supérieure à 40 °C.
- Ne laissez pas l'appareil exposé aux agents atmosphériques (soleil, pluie, etc.).
- Ce produit n'est pas prévu pour être utilisé par des personnes (y compris les enfants) possédant des capacités physiques, sensorielles ou mentales réduites ou bien une expérience et connaissance insuffisante, à moins qu'elles ne se trouvent sous la surveillance de quelqu'un ou qu'elles n'aient reçu des instructions concernant l'utilisation de l'appareil de la part des personnes responsables de leur sécurité. Il convient de surveiller les enfants pour s'assurer qu'ils ne jouent pas avec l'appareil.
- Tenir hors de portée des enfants.
- Attention : quand on utilise des appareils électrique il faut toujours respecter les consignes de sécurité de base afin d'éviter tout risque d'incendie, d'électrocution et de blessure. Il faut faire encore plus attention lorsqu'on utilise des appareils électriques munis d'un réservoir contenant de l'eau : si l'eau déborde, débrancher immédiatement l'appareil, vérifier que les parties électriques de l'appareil ne soient pas mouillées et si c'est le cas les sécher soigneusement et intégralement. Vérifier que l'interrupteur principal soit sur la pos."0" éteint, puis rebrancher l'appareil pour l'utiliser. En cas de doute, s'adresser à un technicien spécialisé.
- Attention : pendant l'emploi d'appareils électriques, les consignes de sécurité doivent toujours être respectées afin d'éviter tout risque de feu, électrocution ou blessure.
- N'utilisez pas l'appareil s'il ne fonctionne pas correctement ou semble endommagé ; en cas de doute, adressez-vous à un technicien spécialisé.
- Ne tirez pas sur le câble pour déplacer l'appareil.
- Ne déplacez pas l'appareil quand il est en fonctionnement.

Copies of the I/B. Please reproduce them without any changes except under special instruction from Bimar (Italy). The pages must be reproduced and folded in order to obtain a booklet A5 (+/- 148.5 mm width x 210 mm height). When folding, make sure you keep the good numbering when you turn the pages of the I/B. Don't change the page numbering. Keep the language integrity.

Fax +32 030 9904733

- Ne tirez pas sur le câble d'alimentation ou sur l'appareil lui-même pour débrancher la fiche de la prise de courant.
- Si le câble est endommagé, il doit être obligatoirement remplacé par un service qualifié compétent ou par une personne qualifiée.

INSTALLATION

- Après avoir enlevé l'emballage, s'assurer de l'intégrité de l'appareil; en cas de doute, ne pas l'utiliser et s'adresser à un personnel qualifié professionnellement. On ne doit pas laisser les éléments d'emballage (sachets en matière plastique, polystyrène expansé, clous, etc.) à portée de main des enfants étant donné que ce sont des sources de danger potentielles. **Attention :** les autocollants publicitaires et autres films sur la grille doivent être retirés avant d'utiliser l'appareil.
- Avant d'utiliser l'appareil, vérifiez que la tension du réseau corresponde bien à celle indiquée sur la plaque signalétique de l'appareil. Cet appareil doit être branché à une prise de courant équipée d'un dispositif efficace de mise à la terre. En cas d'incompatibilité entre la prise et la fiche de l'appareil, faites remplacer le cordon d'alimentation par un service qualifié compétent qui devra s'assurer que la tension du cordon corresponde à la tension du réseau électrique. En général l'utilisaton d'adaptateurs ou de rallonges est déconseillée ; cependant, s'il s'avère indispensable d'en utiliser, ils doivent être conformes aux normes de sécurité en vigueur et leur ampérage ne peut pas être inférieur au maximum de l'appareil.
- Avant chaque utilisation, vérifier si l'appareil est en bon état, si le cordon électrique n'est pas endommagé : en cas de doute, il faut s'adresser au personnel qualifié professionnellement.
- La prise secteur doit être facile d'accès afin de pouvoir débrancher facilement l'appareil en cas d'urgence.
- Ne pas placer l'appareil à proximité de lavabos ou de récipients contenant des liquides (distance minimum 2 mètres) afin d'éviter qu'il risque de tomber dedans.
- L'appareil ne nécessite pas de travaux d'installation, c'est-à-dire la préparation de prises électriques /d'eau/ de fixation ou autre pour son utilisation.
- Placer le ventilateur éloigné de tissus (rideaux, etc.) ou de matériaux volatiles susceptibles de boucher la grille d'aspiration ; vérifier que la partie antérieure aussi est libre de matériaux volatiles (poussière, etc.).
- N'utilisez pas l'appareil avec une minuterie ou un programmateur ou avec un système qui peut mettre l'appareil en marche automatiquement, pour éviter tout risque d'incendie si l'appareil est couvert ou situé en position non appropriée.
- En cas de panne ou de mauvais fonctionnement, éteindre l'appareil et le faire contrôler par un personnel qualifié professionnellement.

MONTAGE

Attention : toujours débrancher l'appareil de la prise de courant avant d'effectuer le montage et avant de remplir d'eau le réservoir.

L'emballage contient :

- unité principale (19) 1 pièce, réservoir (4) 1 pièce, roulettes pivotantes avec frein (6) 2 pièces, roulettes pivotantes (7) 2 pièces, télécommande (3) 1 pièce, "briques" de glace en gel (18) 2 pièces.

Pour effectuer le montage, se reporter aux figures aux pages 2 et 3, et suivre la procédure indiquée ci-dessous :

- L'unité principale est insérée à l'envers dans le réservoir : la sortir en la soulevant avec les poignées latérales (14). En cas de difficulté, vérifier que les goujons (13) ne se coincent pas dans le bord interne du réservoir.
- Poser l'unité principale sur une surface stable et lisse pour éviter que le tableau de commande ne se raye, et sortir le tuyau de l'eau de son logement.
- Retourner le réservoir et introduire les roulettes dans les trous prévus à cet effet sur le fond : les 2 roulettes avec frein (6) doivent être montées à l'arrière, tandis que celles sans frein (7) doivent être montées à l'avant. Introduire les roulettes en appuyant dessus et contrôler que toutes les 4 soient bien appuyées.

Copies of the I/B. Please reproduce them without any changes except under special instruction from Bimar (Italy). The pages must be reproduced and folded in order to obtain a booklet A5 (+/- 148.5 mm width x 210 mm height). When folding, make sure you keep the good numbering when you turn the pages of the I/B. Don't change the page numbering. Keep the language integrity.

Fax +32 030 9904733

- Vérifier que le bouchon de vidange de l'eau (10) soit correctement fixé/vissé dans son logement ; remplir le réservoir d'eau fraîche et propre jusqu'au niveau maximum indiqué (inscription MAX (16) imprimée sur le réservoir). N'utiliser que de l'eau, c'est-à-dire sans ajout d'additif (arômes, essences ou détergents). Ne pas remplir au-delà du niveau maximum ou en dessous du niveau minimum (17). Faire extrêmement attention quand on déplace le réservoir avec de l'eau dedans et effectuer cette opération en tenant les bords inférieurs (21). Le réservoir contient près de 20 litres et garantit une autonomie de rafraîchissement de près de 55/60 heures.
- Pour rafraîchir encore plus l'air, introduire les deux briques de glace fournies avec, après les avoir laissées dans le congélateur pendant 12 heures environ.
- Introduire l'unité centrale au-dessus du réservoir et à l'intérieur du bord de ce dernier (voir figure à la page 2), en prenant soin de :

-manipuler l'unité principale au moyen des 2 poignées latérales ;
-vérifier que l'unité principale soit dans la position correcte (tableau de commande en haut) et que sa façade touche le devant du réservoir (côté rectiligne) ;
-vérifier que le tuyau de l'eau reste à l'intérieur du réservoir et sans étranglements ;
-vérifier que les 2 goujons (13) dépassent entièrement et qu'ils se « coincent » sur le bord du réservoir ;
-vérifier que le cordon électrique reste à l'extérieur du réservoir et qu'il ne présente pas d'étranglements ;
-vérifier que l'unité et le réservoir soient raccordés correctement ;
-après avoir placé l'appareil dans la position presque définitive, vérifier qu'il soit bien stable sur le plan d'appui (qui bien entendu doit être horizontal) et bloquer les roulettes arrière en baissant le frein afin d'éviter qu'il puisse bouger accidentellement.

- À l'arrière de l'unité principale, l'air est aspiré à travers deux filtres : le filtre extérieur en matière synthétique et lavable retient les particules les plus grossières (poussière, peluche, fils, etc.) et s'accroche au moyen de 2 languettes sur le côté supérieur. Le filtre intérieur présente des alvéoles et il est en fibres naturelles. Il est mouillé avec l'eau de la pompe et rafraîchit l'air quand celui-ci le traverse : l'orifice d'évacuation de l'eau doit être vers le bas et doit être inséré dans la fente rectangulaire.
- Placer 2 piles AAA dans la télécommande en respectant les pôles. Ouvrir le compartiment à l'arrière, y mettre les piles, puis le refermer.

Attention: le ventilateur peut être utilisé que lorsqu'il est complètement et correctement assemblé.

UTILISATION

Cet appareil est conçu pour ventiler et rafraîchir l'air des pièces dans les environnements domestiques. Avec la fonction "cooler" l'appareil enrichit l'air de microparticules d'eau, qui en évaporant rafraîchissent l'air : plus l'air est sec plus cette fonction est efficace, en revanche plus l'humidité relative (HR) de l'air est importante moins cette fonction est efficace. Au-delà de 75 % d'HR, le rafraîchissement ne se note plus. Le filtre à alvéoles (20) est constamment mouillé d'eau et l'air, en le traversant, s'enrichit de particules d'eau. La fonction "cooler" n'est active qu'en présence d'eau dans le réservoir, dans des quantités comprises entre les valeurs minimum et maximum.
L'appareil possède les fonctions suivantes :
-0/1 Interrupteur général (2) qui allume et éteint l'appareil ;
-stand-by/fonction (touche ON/OFF) qui déclenche ou interrompt les fonctions ;
-ventilation normal/sleep/nature (touche Mode) : Normal= ventilation constante ; Sleep= la ventilation augmente et diminue et s'arrête alternativement ; Nature= la ventilation change d'intensité alternativement comme une brise ;
-intensité Min/Med/Max. (touche Speed) : elle régule la vitesse des ventilations susmentionnées. Min= vitesse minimale, Med= vitesse moyenne, Max= vitesse maximale ;
-rafraîchissement (touche Cooler) : déclenche ou exclut la fonction rafraîchissante, donc en pratique la pompe qui arrose le filtre à alvéoles ;
-temporisateur (touche Timer) : déclenche ou exclut le temporisateur (8 heures maxi avec des intervalles d'1 heure), qui arrête l'appareil quand le laps de temps est terminé. Si le temporisateur n'est pas déclenché, l'appareil fonctionne sans interruption jusqu'à ce qu'on l'arrête manuellement, mais quoi qu'il en soit il s'éteint au bout de 24 heures de fonctionnement : au-delà de cette période il suffit d'appuyer sur la touche ON pour continuer la ventilation/le rafraîchissement ;

Copies of the I/B. Please reproduce them without any changes except under special instruction from Bimar (Italy). The pages must be reproduced and folded in order to obtain a booklet A5 (+/- 148.5 mm width x 210 mm height). When folding, make sure you keep the good numbering when you turn the pages of the I/B. Don't change the page numbering. Keep the language integrity.

Fax +32 030 9904733

-oscillation (touche Swing) : déclenche ou exclut l'oscillation automatique droite-gauche ;
-ionisateur (touche Ion) : déclenche ou exclut la fonction ionisateur qui produit un flux d'ions négatifs.
Toutes les fonctions susmentionnées sont mises en évidence avec des voyants sur le tableau de commande. En outre, un LED lumineux indique la fonction "appareil sous tension".
Avant toute utilisation, vérifier que l'appareil soit en bon état et que le cordon électrique ne soit pas abîmé : si c'est le cas il faut le remplacer.
Les fonctions du ventilateur peuvent être déclenchées soit au moyen du boîtier de commande situé sur le tableau de commande (1), soit avec la télécommande (3). Il faut diriger la télécommande vers le tableau de commande. Brancher la fiche dans la prise de courant.

1. Allumer l'interrupteur principal (Pos. « I ») situé sur le côté.
2. **Attention :** pour le fonctionnement de l'appareil, la grille frontale doit être ouverte (au moins 45°) ; soulever manuellement la grille vers le haut comme sur la figure ci-contre : on entendra un déclic indiquant que l'appareil est en stand-by.

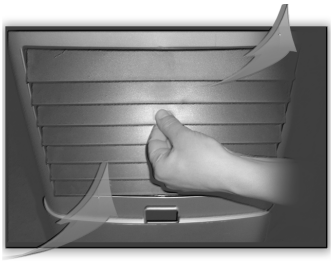

3. Pour mettre en marche l'appareil, appuyer sur la touche "ON/OFF " (D) de la télécommande, le voyant "*NORMAL*" s'allume et à la vitesse minimale "*FAN LOW*" ; pour changer la vitesse souhaitée, appuyer à plusieurs reprises sur la touche "*SPEED*" (E), le voyant "*FAN MIDDLE*" (vitesse moyenne) s'allume puis c'est au tour du voyant "*FAN HIGH*" (vitesse maximale).
4. En appuyant sur la touche "MODE" (C) du tableau de commande ou de la télécommande, on passe en mode "NATURE" : le voyant "NATURE" s'allume.
5. Le mode "SLEEP" peut être déclenché en appuyant une deuxième fois sur la touche "MODE" du tableau de commande ou de la télécommande : le voyant "SLEEP" s'allume.
6. En appuyant sur la touche "COOLER" (G) du tableau de commande ou de la télécommande, on déclenche la fonction de rafraîchissement : le voyant "COOLER" s'affiche.
7. En appuyant sur la touche "SWING" (B) du tableau de commande ou de la télécommande, on déclenche la fonction d'oscillation : le voyant "SWING" s'allume. Pour désactiver l'oscillation, appuyer à nouveau sur la touche "SWING".
8. En appuyant sur la touche "IONIC" (F) du tableau de commande ou de la télécommande, on déclenche la fonction ionisante : le voyant "IONIC" s'allume. Pour désactiver cette fonction, appuyer à nouveau sur la touche.
9. En appuyant sur la touche "Timer" (A) du tableau de commande ou de la télécommande, on déclenche la fonction de minuterie : à chaque fois qu'on appuie sur la touche, on varie le délai configuré. En appuyant une fois on configure un délai d'1 heure et le voyant correspondant "1hr" s'allume, en appuyant une deuxième fois, on configure un délai de 2 heures et le voyant correspondant "2hr" s'allume, en appuyant une troisième fois, on configure un délai de 4 heures et le voyant correspondant "4hr" s'allume, et pour finir en appuyant une quatrième fois on configure un délai de 8 heures et le voyant correspondant "8hr" s'allume. Pour désactiver cette fonction, appuyer à nouveau (une cinquième fois) sur la touche, aucun voyant ne s'allume.
10. Dans tous les modes ventilateur et rafraîchisseur, l'appareil peut fonctionner pendant 24 heures maximum. Au bout de ce laps de temps, l'appareil s'arrête automatiquement, en mode stand-by. Pour allumer à nouveau l'appareil, appuyer sur la touche ON/OFF.
11. Pour désactiver le fonctionnement de l'appareil et le mettre en stand-by, appuyer sur la touche "ON/OFF" présente sur le tableau de commande ou la télécommande.
12. Après chaque utilisation il est conseillé de vider l'eau du réservoir par l'intermédiaire du bouchon.

Copies of the I/B. Please reproduce them without any changes except under special instruction from Bimar (Italy). The pages must be reproduced and folded in order to obtain a booklet A5 (+/- 148.5 mm width x 210 mm height). When folding, make sure you keep the good numbering when you turn the pages of the I/B. Don't change the page numbering. Keep the language integrity.

Fax +32 030 9904733

NETTOYAGE ET ENTRETIEN

Attention : avant d'exécuter les opérations de nettoyage ordinaires, débrancher la fiche de la prise de courant.

L'appareil fonctionne au mieux si les filtres et le réservoir sont propres.

- Vérifier périodiquement que le filtre d'aspiration (11) à l'arrière ne soit pas obstrué par de la poussière, de la peluche ou des fils. S'il est sale, le décrocher en appuyant sur les 2 languettes (12) et nettoyer la résille avec une brosse ou avec de l'eau, en veillant à ne pas l'abîmer, puis la sécher intégralement avant de la remettre à sa place.
- Vérifier périodiquement que le filtre à alvéoles (20) ne soit pas sale. Si c'est le cas, l'enlever de son emplacement et le nettoyer avec de l'eau dans laquelle on aura dilué un peu de détergent ménager, et avec un pinceau ou une brosse souple, nettoyer les alvéoles externes. Veiller à ne pas abîmer les alvéoles ou d'autres parties. Rincer soigneusement sous l'eau courante, le laisser s'égoutter et avant de le remettre à sa place, contrôler qu'aucune partie électrique ne soit mouillée. Si c'est le cas, le sécher scrupuleusement et intégralement.
- Pour nettoyer le réservoir et les briques de glace, utiliser de l'eau dans laquelle on aura dilué un peu de détergent et effectuer le nettoyage minutieusement avec un chiffon doux. Rincer le réservoir et les briques sous l'eau courante puis les laisser s'égoutter avant de les remettre à leur place.
- Pour le nettoyage, utiliser un chiffon doux, légèrement humide ; éviter les produits abrasifs ou corrosifs.
- Ne plonger aucune partie du ventilateur dans l'eau ou dans un autre liquide ; si cela devait arriver, ne pas plonger la main dans le liquide, mais débrancher avant toute chose la fiche de la prise de courant. Sécher l'appareil avec soin et vérifier que toutes les parties électriques sont sèches : en cas de doute, s'adresser à un personnel professionnel qualifié.
- Il est indispensable de maintenir les trous d'aération du moteur dégagés de toute présence de poussière et de particules textiles.
- Vérifier périodiquement que le cordon électrique n'est pas endommagé ; son remplacement requiert le cas échéant l'emploi d'un outil spécial : s'adresser à un centre après-vente agréé même pour les réparations éventuelles.
- En cas de longues périodes d'inutilisation, ranger le ventilateur à l'abri de la poussière et de l'humidité ; nous recommandons d'utiliser son emballage original.
- Si l'on décide de ne plus utiliser l'appareil, il est recommandé de le rendre inopérant en coupant le câble d'alimentation (s'assurer au préalable d'avoir débranché la fiche de la prise de courant) et de rendre inoffensives les parties qui sont dangereuses si des enfants devaient s'en servir pour jouer (par exemple les briques de glace).
- Ne pas jeter dans l'environnement des produits non biodégradables, mais les éliminer dans le respect des réglementations en vigueur. À la fin de sa vie utile, ne pas jeter le produit avec les ordures ménagères. Vous pouvez le remettre à un centre de collecte en tri sélectif dépendant de l'administration municipale, ou aux revendeurs qui assurent ce service. En séparant les composants d'un électroménager avant de les jeter, on évitera les conséquences négatives pour l'environnement et la santé qui pourraient dériver d'une élimination inappropriée et on pourra récupérer les matériaux composants et obtenir un gain important d'énergie et de ressources. Pour rappeler l'obligation d'éliminer séparément les appareils électroménagers, le produit porte le symbole d'un conteneur à ordures barré.

Copies of the I/B. Please reproduce them without any changes except under special instruction from Bimar (Italy). The pages must be reproduced and folded in order to obtain a booklet A5 (+/- 148.5 mm width x 210 mm height). When folding, make sure you keep the good numbering when you turn the pages of the I/B. Don't change the page numbering. Keep the language integrity.

Fax +32 030 9904733

Tabella 3/Table 3
Prescrizioni relative alle informazioni/Information requirements

mod. VR20 (type ACH-2010A)			
Descrizione/Description	**Simbolo/Symbol**	**Valore/Value**	**Unità/Unit**
Portata massima d'aria/Maximum fan flow rate	F	5,04	m^3/min
Potenza assorbita del ventilatore/Fan power input	P	61,97	W
Valori di esercizio/Service value	SV	0,08	(m^3/min)/W
Consumo elettrico in modo "attesa"/Standby power consumption	P_{SB}	0,78	W
Livello di potenza sonora del ventilatore/Fan sound power level	L_{WA}	59,43	dB(A)
Velocità massima dell'aria/Maximum air velocity	c	1,4	m/sec
Norme di misura per il valore di esercizio/Measurement standard for service value	Regolamento (UE) n.206/2012/Commission Regulation (EU) no 206/2012		

Via G.Amendola, 16/18
25019 Sirmione (BS) – ITALY
www.bimar-spa.it e-mail: info@bimar-spa.it
Servizio clienti Bimar: 8955895542