Garden Home

Programm **Déco**

Haus **7m²**

Beschreibung

Weiße Paneele mit grau-blauem Relief + grau-blauen Pfosten
Art.-Nr. : 22 307 1 39 EAN-Nummer : 3 100038 07250 9

Weiße Paneele mit grau-Grün Relief + grau-Grün Pfosten
Art.-Nr. : 22 307 1 40 EAN-Nummer : 3 100038 07251 6

Grundfläche		2,63 x 2,63 m
Außenmaß		6,92 m²
Nutzfläche		6,45 m²
Wandstärke		26 mm
Wandhöhe		1,88 m
Firsthöhe		2,40 m
Bedachung		Kunststoff-Paneele aus PVC
Dachschräge		20° - 36 %
Türen mit Glaseinsatz	2	0,72 x 1,80 m
Glaseinsatz	2	B 0,545 x H 0,600 m
Art des Schlosses	1	Türgriff mit Schloßgarnitur
Fenster	1	B 0,762 x H 0,609 m
Gewicht		170 kg
Abmessung Beton-Bodenplatte		3,20 x 3,20 m
Material		Kunststoff-Paneele aus PVC + Metall
Zubehör		Seitenfenster Fachwerk

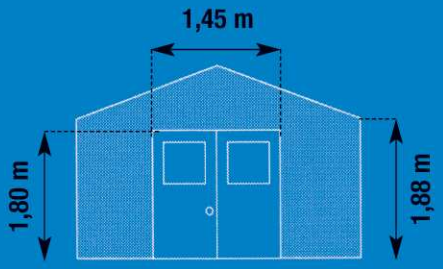

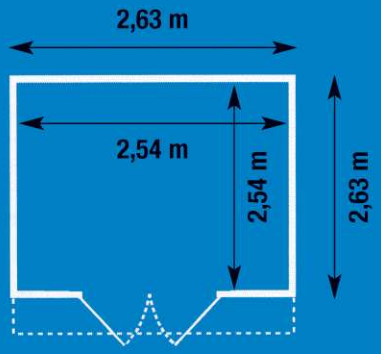

Garantie 10 Jahre

Pflegeleicht

Unverwüstlich

Garden Home von Grosfillex