Oberglatt · 9230 Flawil
Telefon 071 393 22 65 · Telefax 071 393 63 83
MWST-Nr. 463 561

Montageanleitung Schneepflug

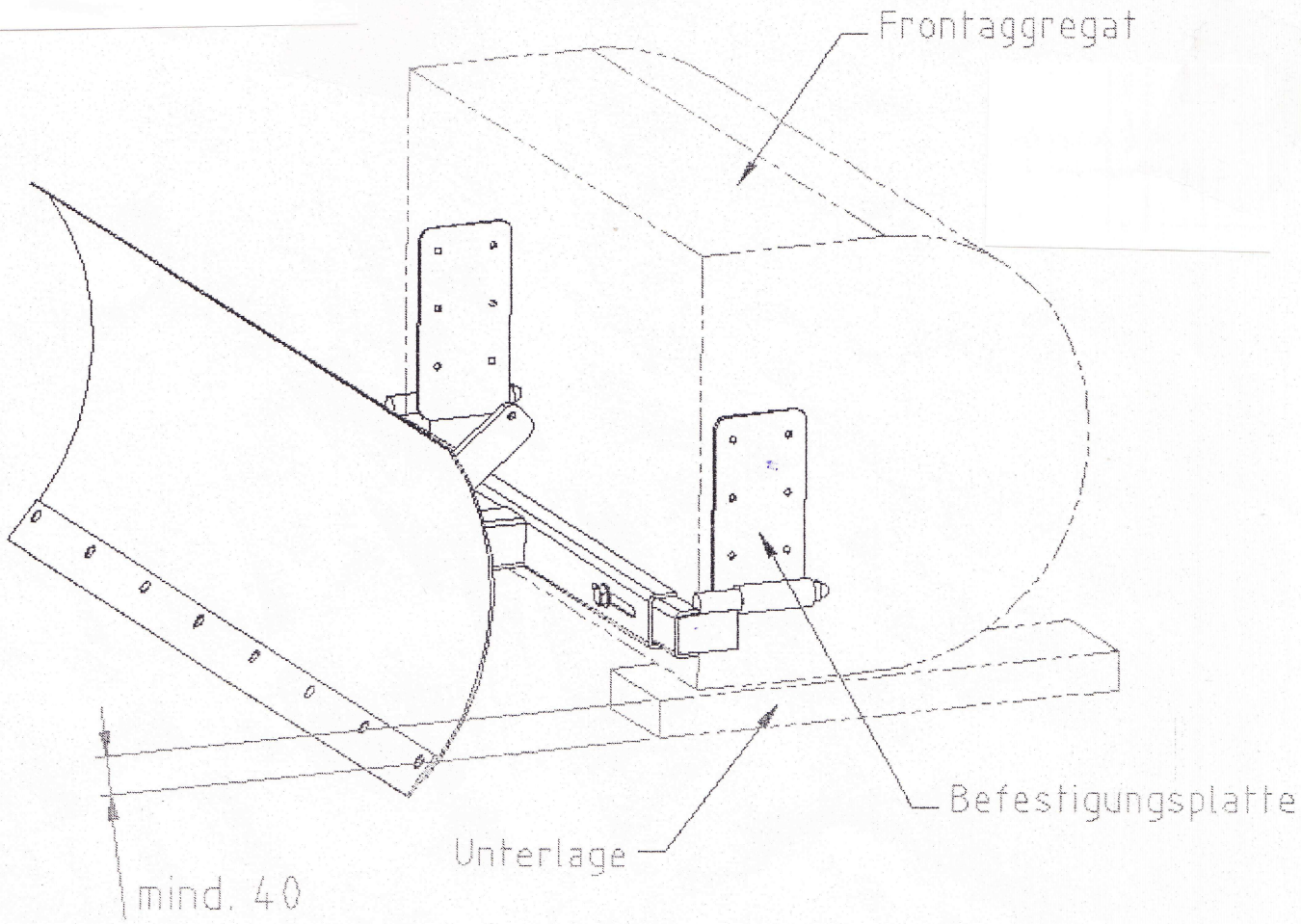

Arbeitsschritte:

1. Schneefräse auf ebenem Boden positionieren, dass eine möglichst genaue Einstellung vorgenommen werden kann!
2. Bei einer Raupen-Schneefräse muss die Stellung während der Montage neutral sein.
3. Zunächst wird zur Montage des Schneepfluges eine mind. 40mm dicke Unterlage unter die verstellbaren Gleitkufen gelegt.
4. Der Schneepflug wird nun angepasst, dass die beiden Befestigungsplatten (welche seitlich des Frontaggregates angebracht werden!) passend auf die Breite der Fräse zu liegen kommen, dabei werden die Einstellschrauben festgezogen mit denen die Distanz gegeben wird.
5. Der Pflug wird in waagrechter Stellung unterlegt um die Befestigungsplatten an das Frontaggregat zu befestigen. Der Pflug muss direkt auf dem Boden aufliegen!
6. Sind die Platten in korrekter Stellung unterlegt, werden vier Loch ø8.5mm gebohrt! (Position der Loch je nach Fräsentyp!)
7. Nun werden von Innen her M8 Flachkopf-Schlitzschrauben montiert.
8. Bei korrekter Montage ist das Fräsaggregat ca. 40mm ab Boden.

M 1:1 0 10 20 30 40 50 60 70 80 90 100

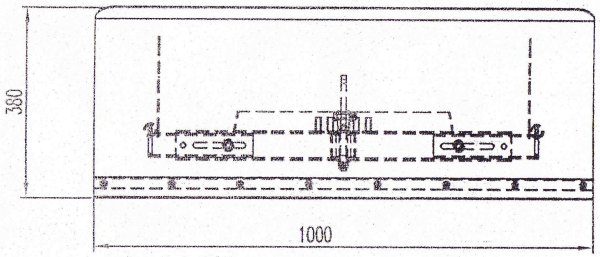

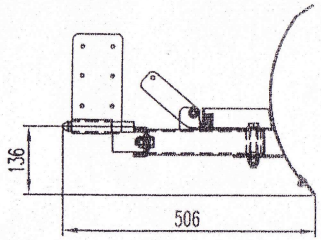

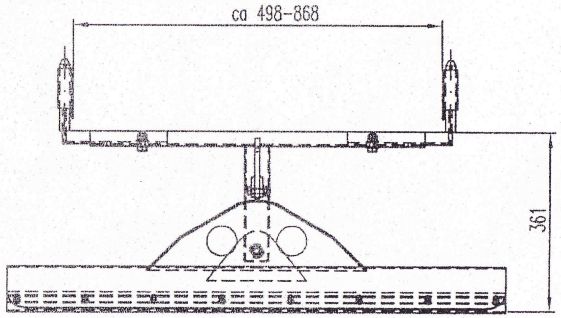

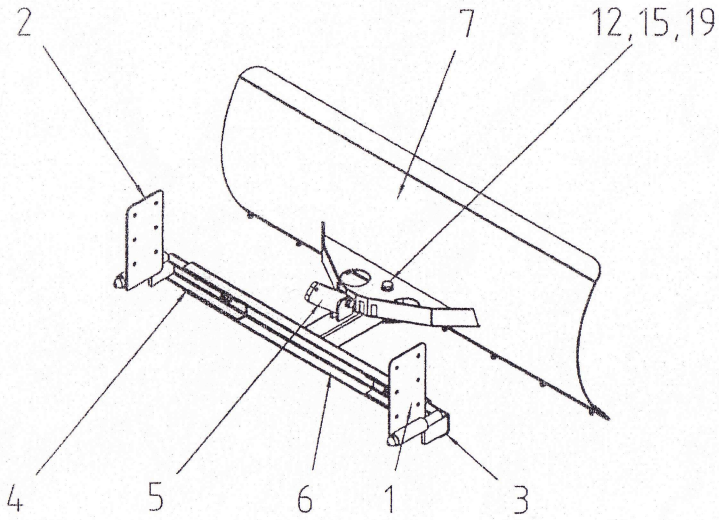

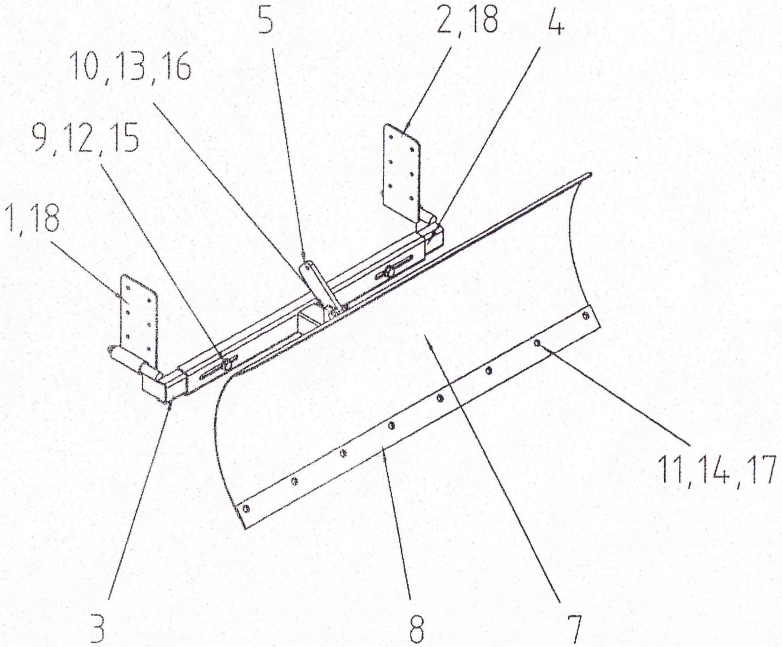

Pos.	Anz.	Artikel	Material	Dimension	Kommentar
1	1	Adapter Links			LH01.010
2	1	Adapter Rechts			LH01.011
3	1	Halter Links			LH01.013
4	1	Halter Rechts			LH01.014
5	1	Hebel			LH01.016
6	1	Rahmen			LH01.017
7	1	Schild			TH01.020
8	1	Leiste			LH01.025
9	2	Sechkantschraube	8.8	M12x30	DIN 931, verz.
10	1	Sechkantschraube	8.8	M10x40	DIN 931, verz.
11	8	Linsenkopfschraube		M6x12	
12	6	Scheibe		M12	DIN 125, verz.
13	2	Scheibe		M10	DIN 125, verz.
14	8	Scheibe		M6	DIN 125, verz.
15	3	Stopmutter		M12	DIN 982, verz.
16	1	Stopmutter		M10	DIN 982
17	8	Stopmutter		M6	DIN 982, verz.
18	2	Klappsplinten			SA 33.200
19	1	Sechkantschraube	8.8	M12 x 80	DIN 931, verz.

Dateiname

C:_Daten_CAD\Schneepflug\ZuSchild.dwg

Ersetzt durch:

Ersatz Fuer:

Schneepflug

Massstab			
-:-	Gezeichnet:	hm	07.07.2005
A3	Geprueft:		
	Gesehen:		

Lenggenhager Mechanik AG
Oberglatt · 9230 Flawil

LH01

CAD bei LBM AG, Schönenberg

EG-Konformitätserklärung

Hersteller:	Lenggenhager Mechanik AG
Adresse:	Oberglatt 9230 Flawil (Schweiz)
Produktbezeichnung:	Schneepflug LH01

Das bezeichnete Produkt stimmt mit den Vorschriften folgender europäischer Richtlinien überein

- nach Maschinenrichtlinie	98/37/EG, Anhang II A
- nach Maschinenrichtlinie	98/37/EG, Anhang II C

Ort:	Flawil
Datum:	22. Sept. 2005
Unterschrift:	..... Walter Lenggenhager, Hersteller