panorama® by micasa

Montageanleitung
Instructions de montage
Instruzioni di montaggio

4044.058

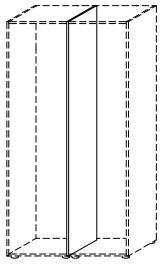

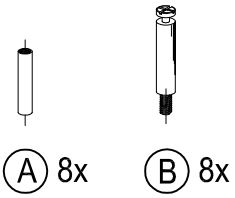

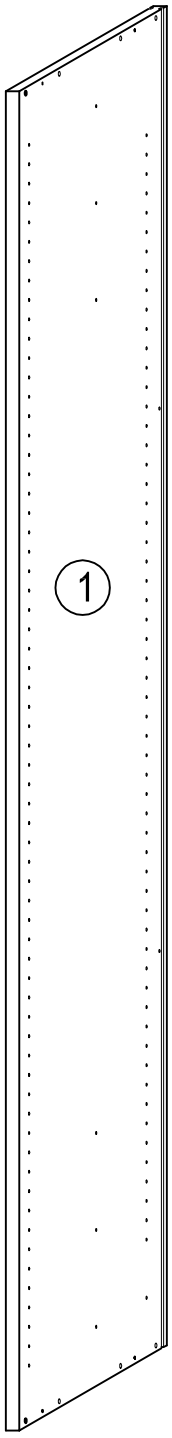

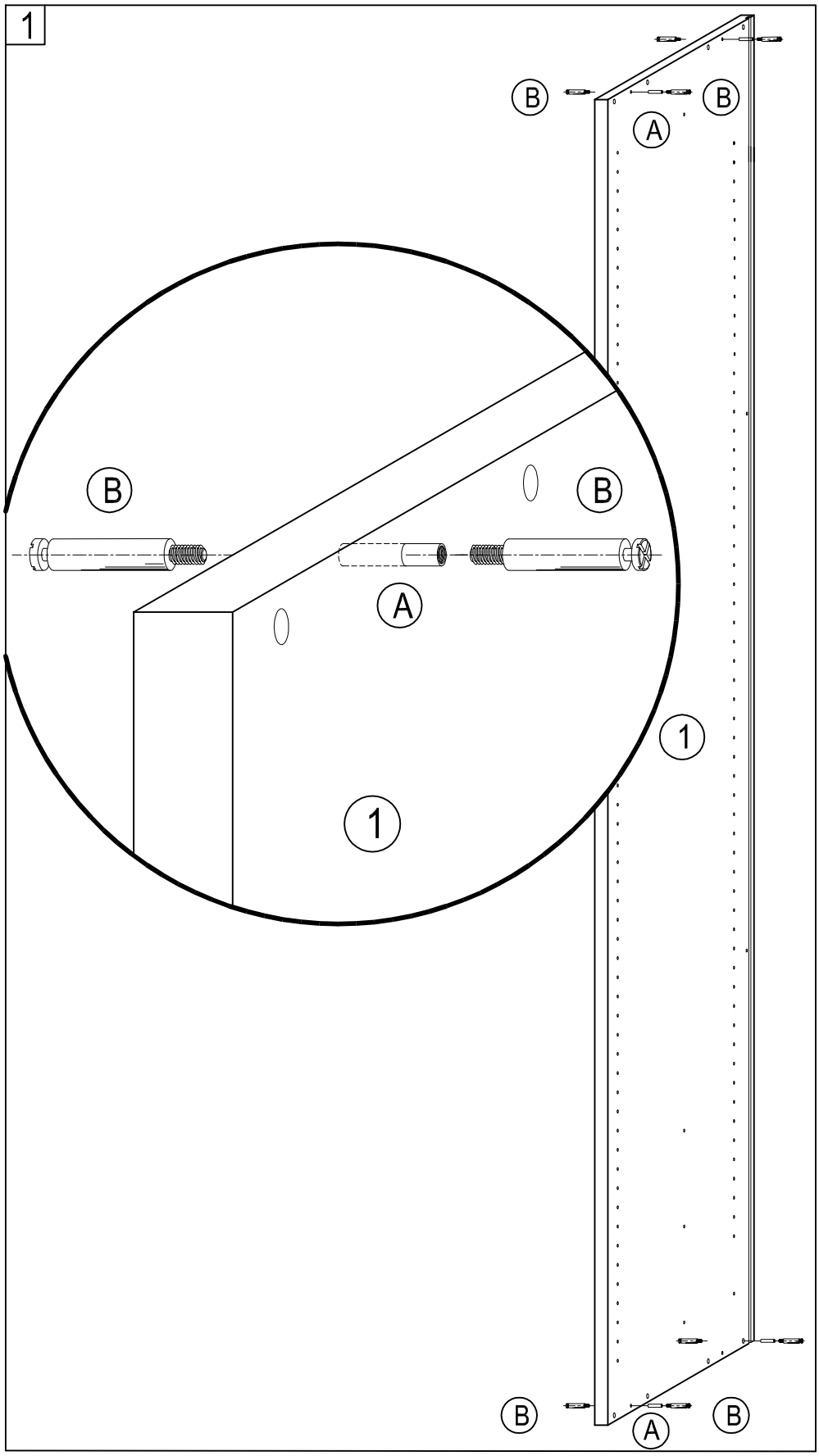

3

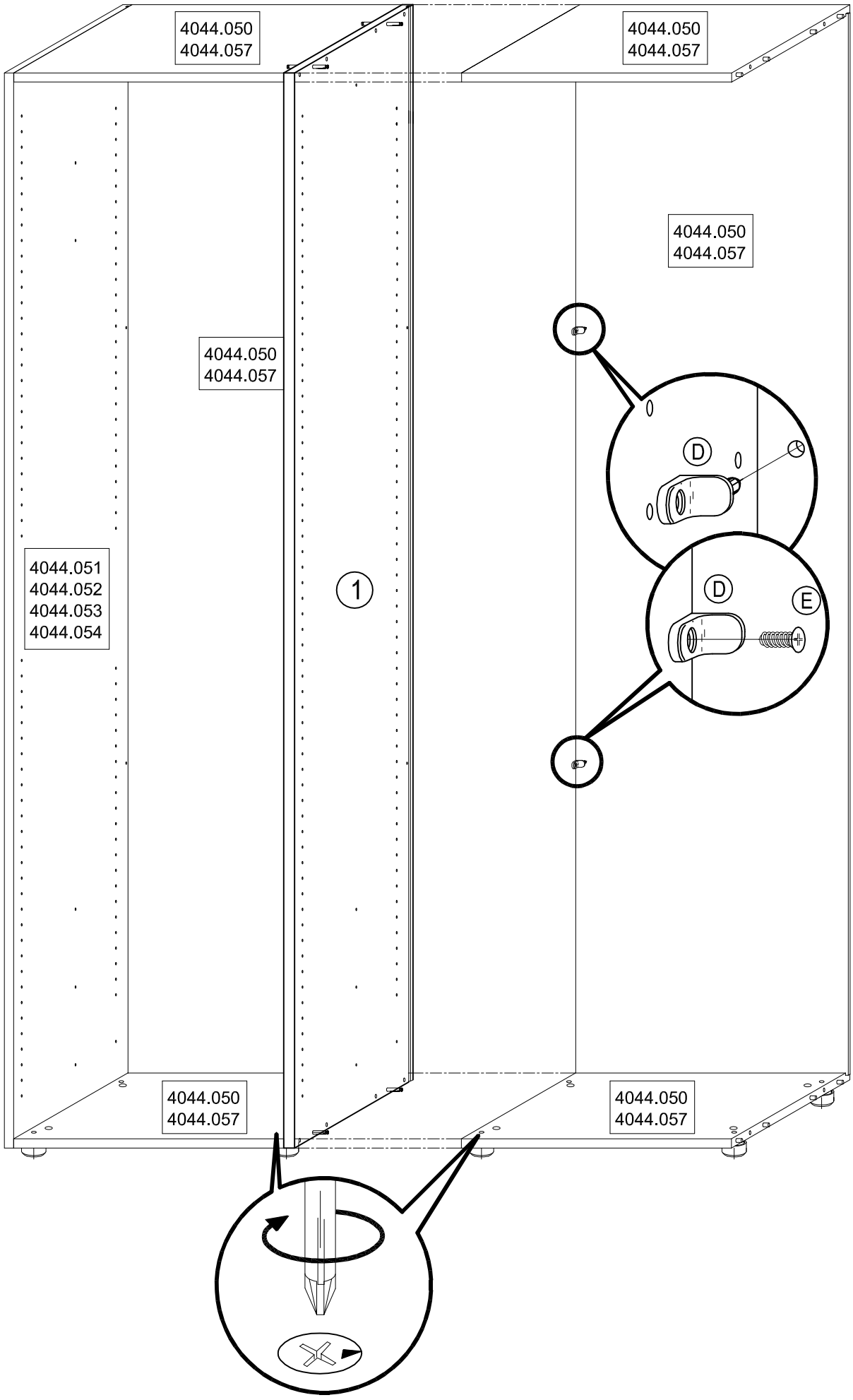
4044.050
4044.057
4044.050
4044.057
4044.050
4044.057
4044.050
4044.057
4044.051
4044.052
4044.053
4044.054
1
D
D
E
4044.050
4044.057
4044.050
4044.057