BITTE BEACHTEN SIE DIE MONTAGE DER DISTANZHÜLSEN FÜR DIE RADMONTAGE! SIE BEFINDEN SICH IM Behälter!

Montageanleitung FGB 120 l

Radmontage:

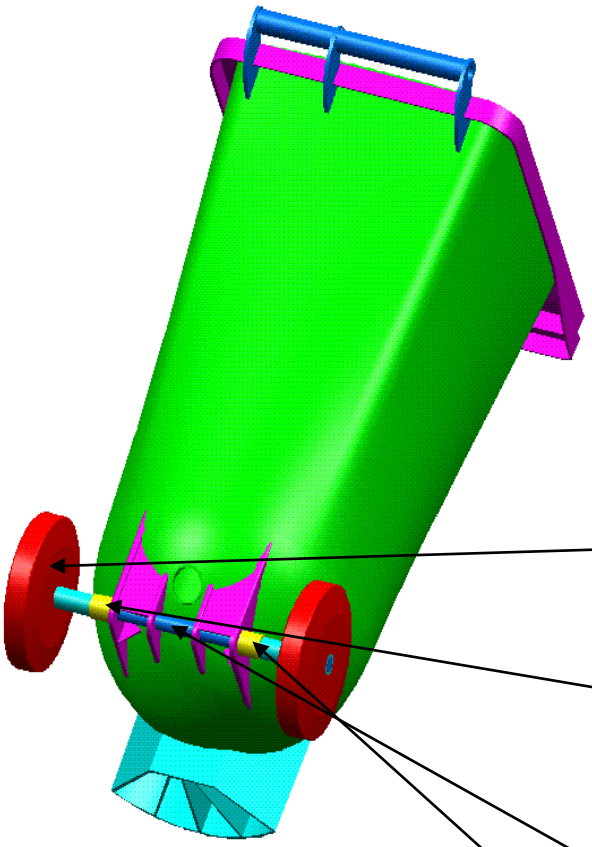

1. Rad auf Achse schieben bis Bolzen einrastet
2. 1. Distanzhülse gelb auf Achse schieben
3. Achse dunkelblau in Radaufnahme FGB einsetzen
4. 2. Distanzhülse auf Achse schieben
5. Zweites Rad auf Achse schieben bis Bolzen einrastet