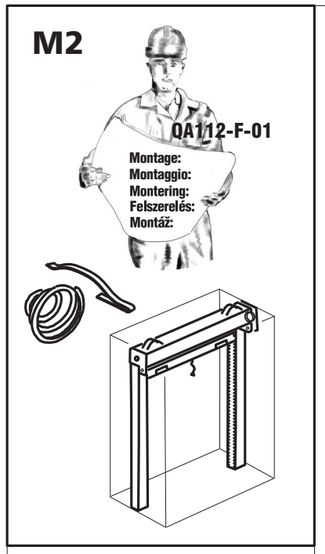

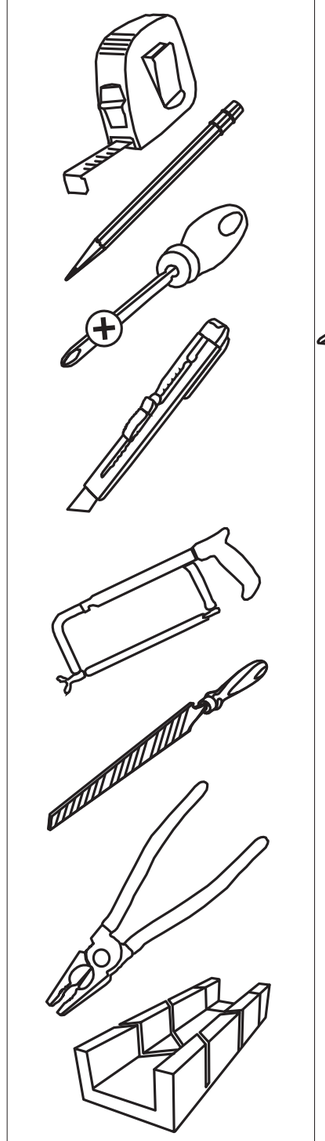

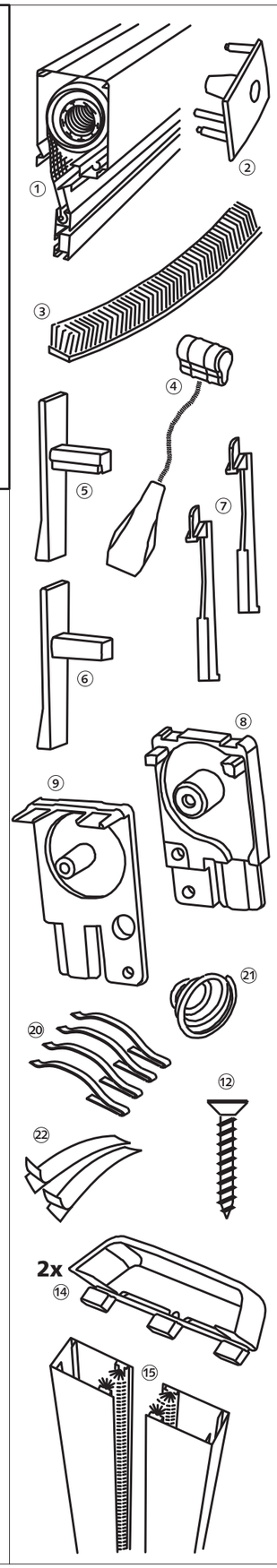

M2 Montage 2 / (D) Leibungs-Montage mit Klemmfedern / (I) Montaggio nel intradosso, con molle a balestra / (F) Serrage par vis de blocage QA112-F-01

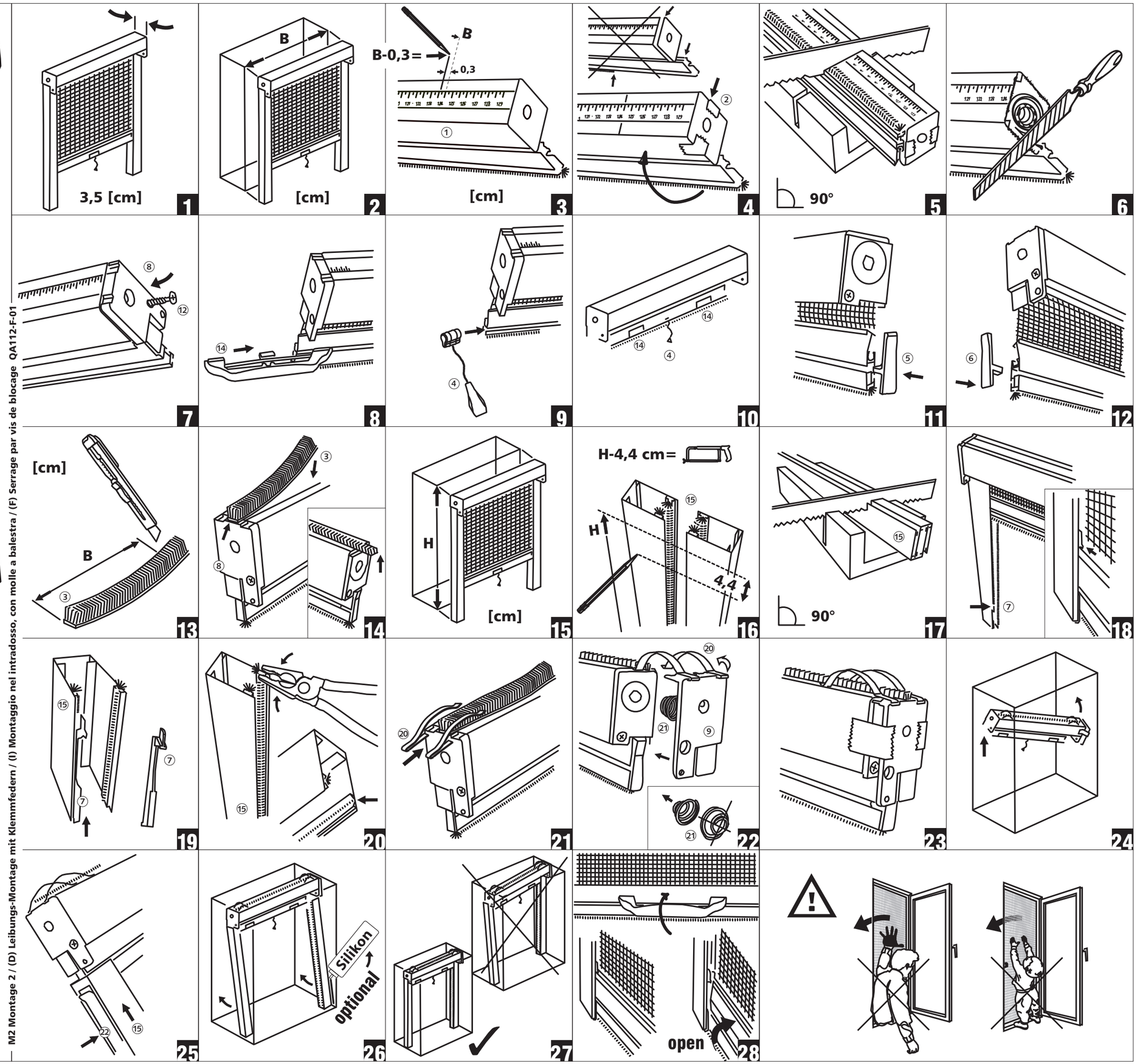

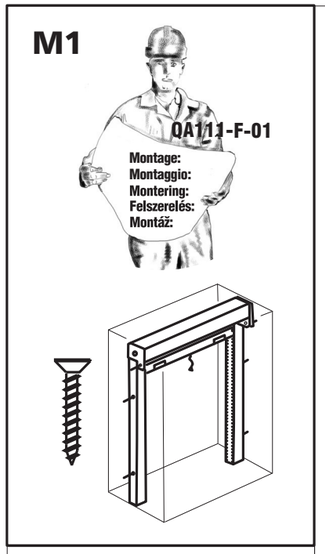

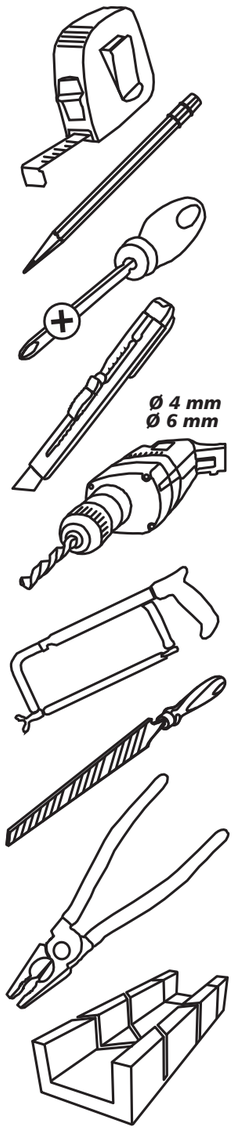

M1 Montage 1 / (D) Leibungs-Montage, geschraubt / (I) Montaggio nel intradosso, avvitato / (F) Serrage vissé QA111-F-01

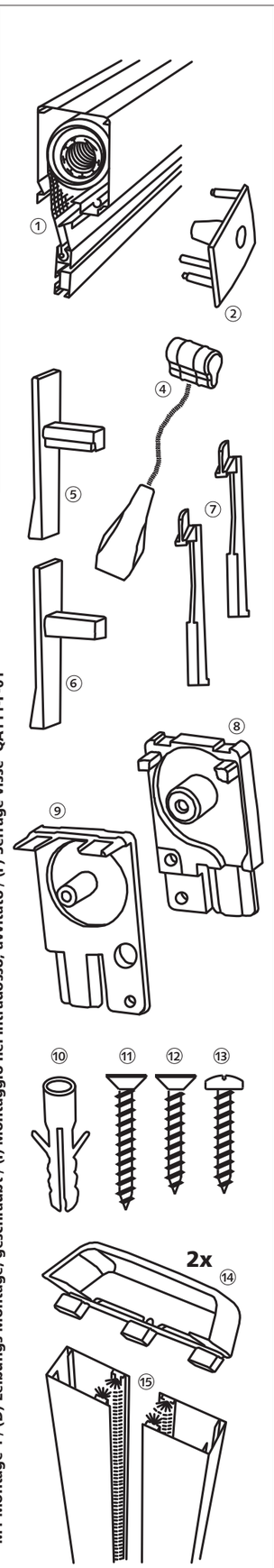

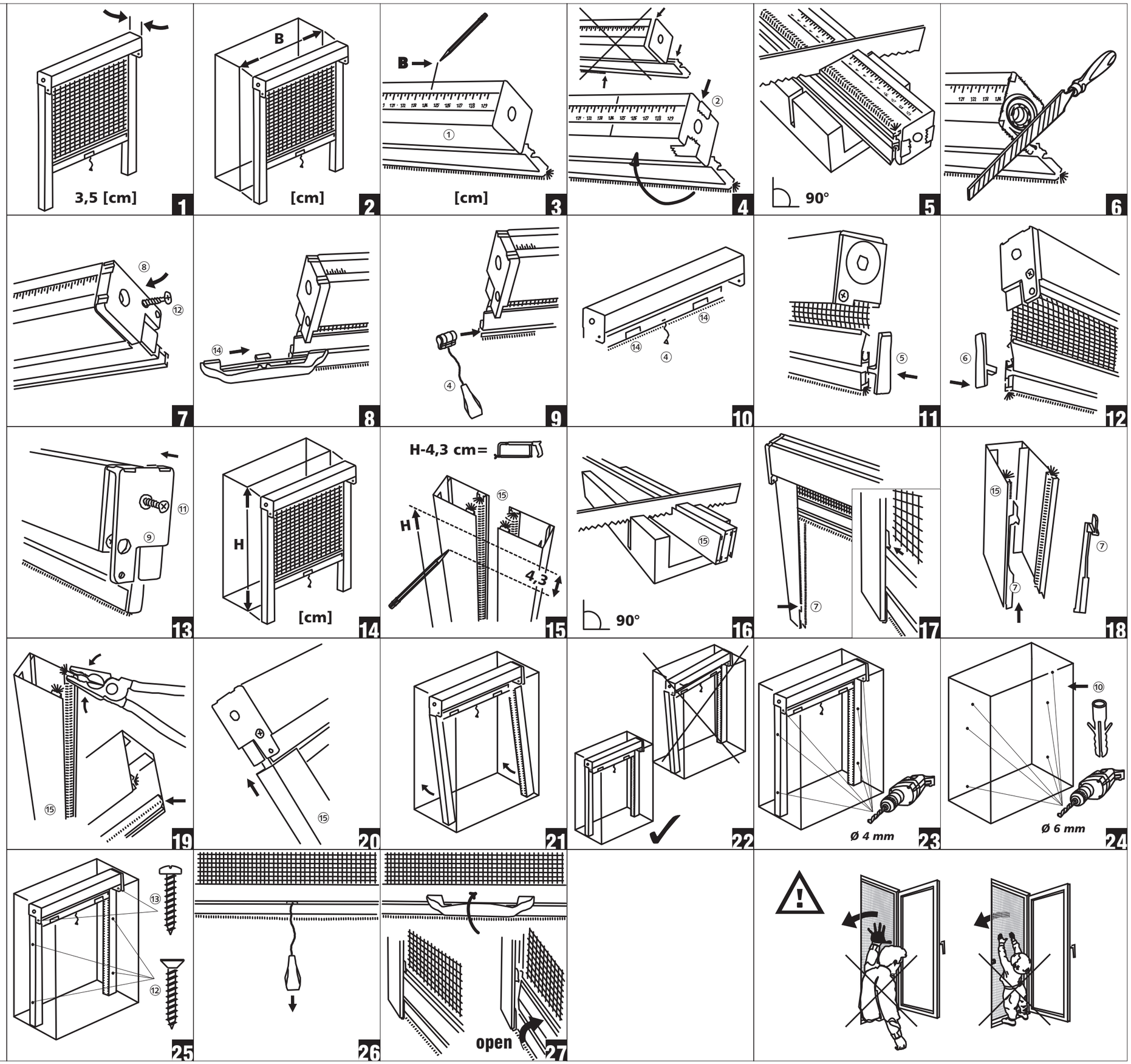

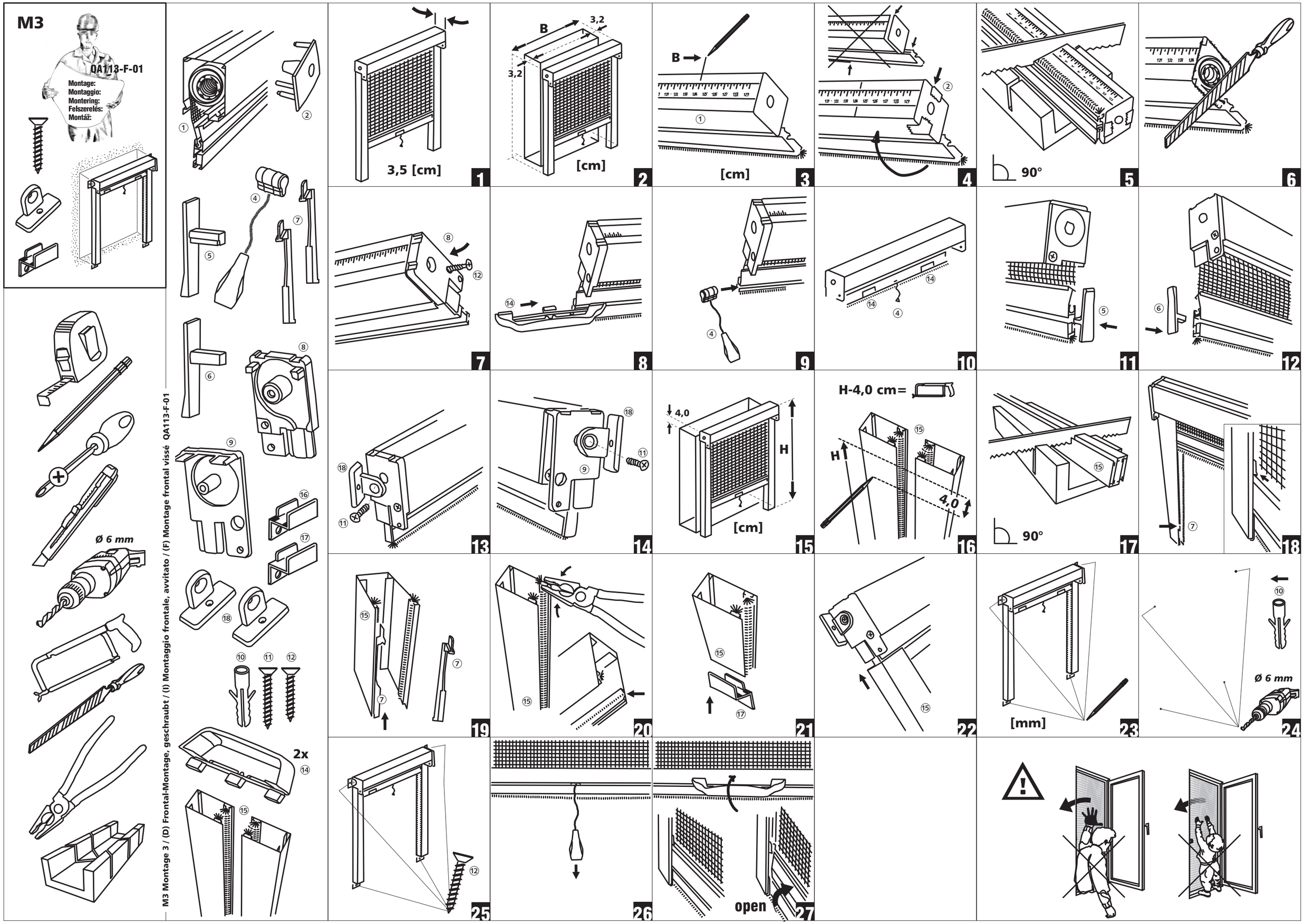

M3 Montage 3 / (D) Frontal-Montage, geschraubt / (I) Montaggio frontale, avvitato / (F) Montage frontal vissé QA113-F-01