Lampe nicht mit bloßen Fingern berühren, bzw. nach dem Berühren des Lampenkolbens sollte dieser mit einem weichen Tuch von möglichen Rückständen gereinigt werden.

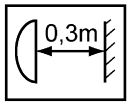

Der Lampenkolben kann im brennenden Zustand Temperaturen >350°C erreichen. Er darf daher nicht berührt werden, bzw. muß vor dem Auswechseln abkühlen.

40W 230V G9

vorgeschriebene Leuchtmittel
prescibed lamps
lampes prescrites
iluminación reglamentaria

Hochvolt Halogenlampe
High voltage halogen lamp
Lampe halogène à haute
Tension lámpara halógena de
presión alta

Bei Ersatzteilbestellung bitte angeben:
For spare parts orders please indicate:
Pour commander des pièces détachées, veuillez indiquer:
Para piezas de repuesto, por favor, indíquen:

sieper Type: XXXX

No: 1234567

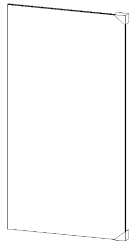

10

20

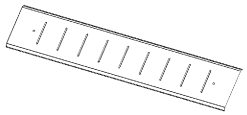

30

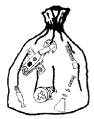

40

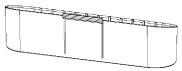

50

60

sieper

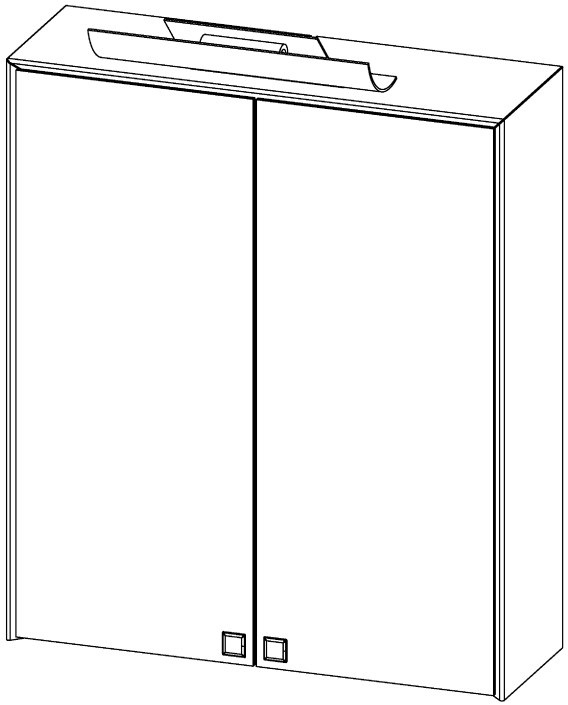

Merida 1165

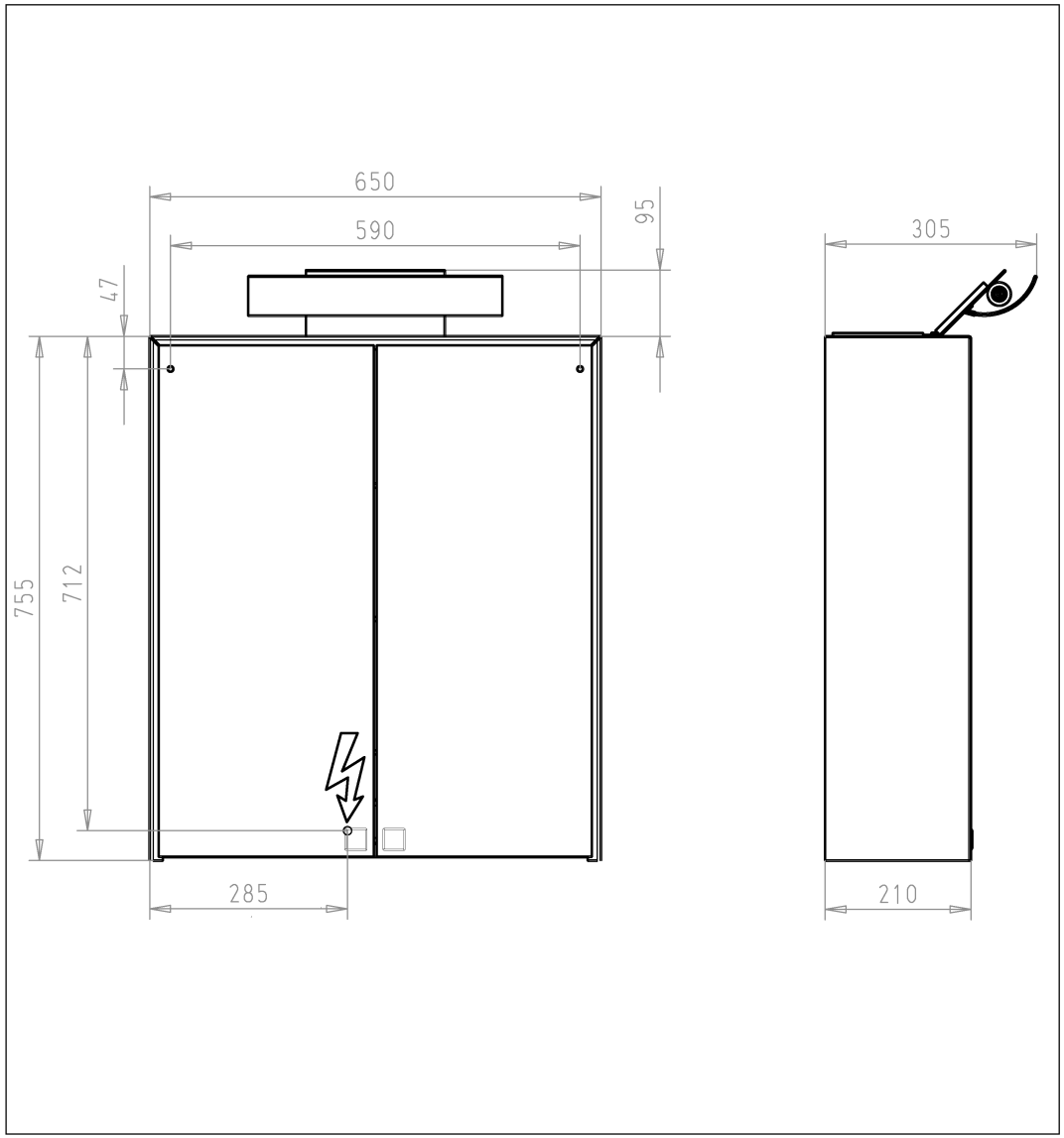
650
590
95
47
755
712
285
305
210

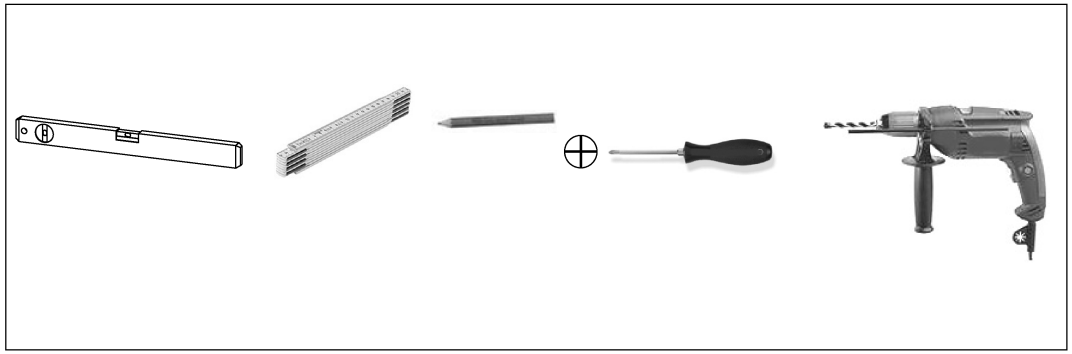

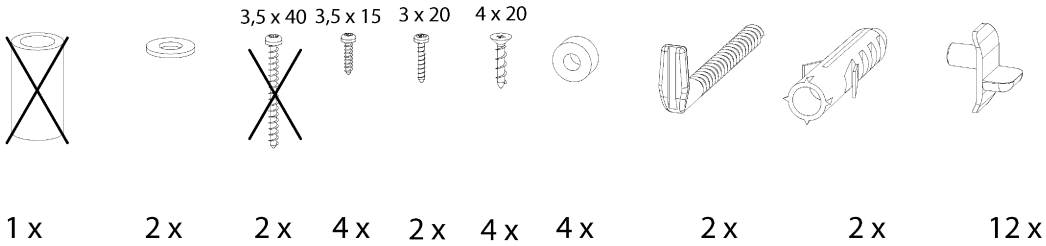
3,5 x 40
3,5 x 15
3 x 20
4 x 20
1 x
2 x
2 x
4 x
2 x
4 x
4 x
2 x
2 x
12 x

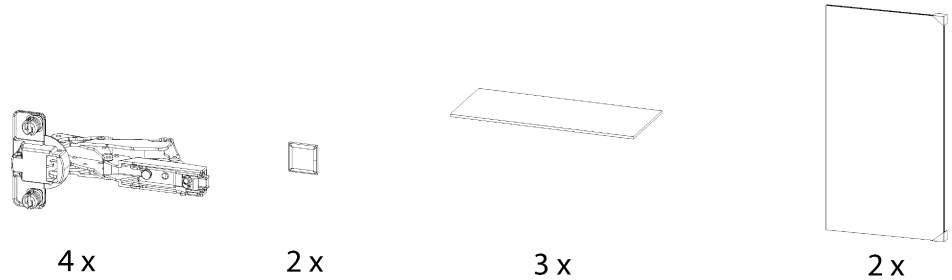
4 x
2 x
3 x
2 x

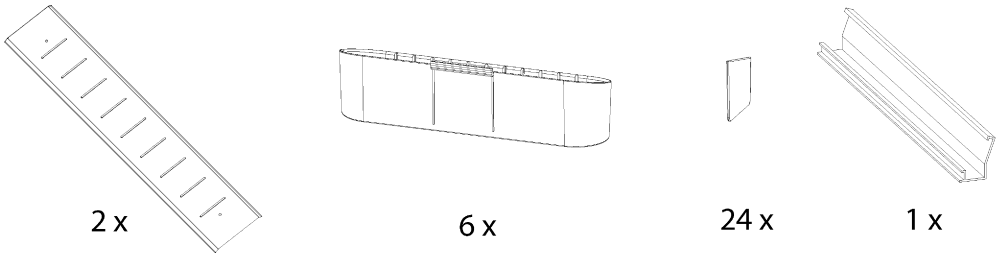
2 x
6 x
24 x
1 x

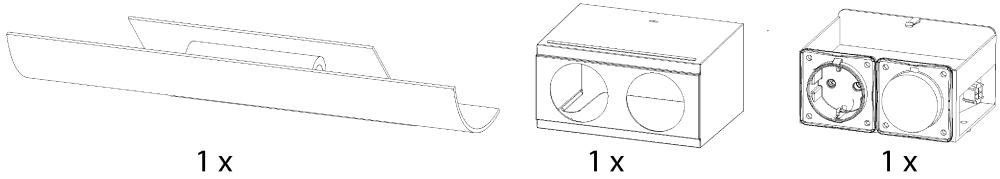
1 x
1 x
1 x

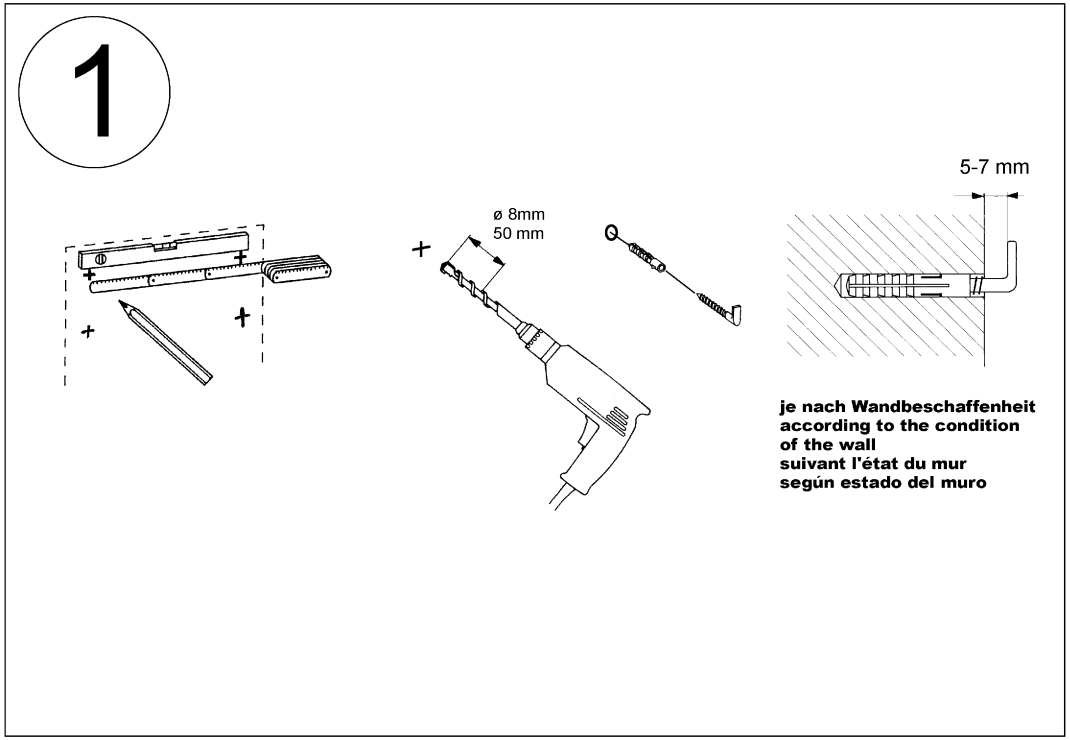
1
ø 8mm
50 mm
5-7 mm
je nach Wandbeschaffenheit
according to the condition
of the wall
suivant l'état du mur
según estado del muro

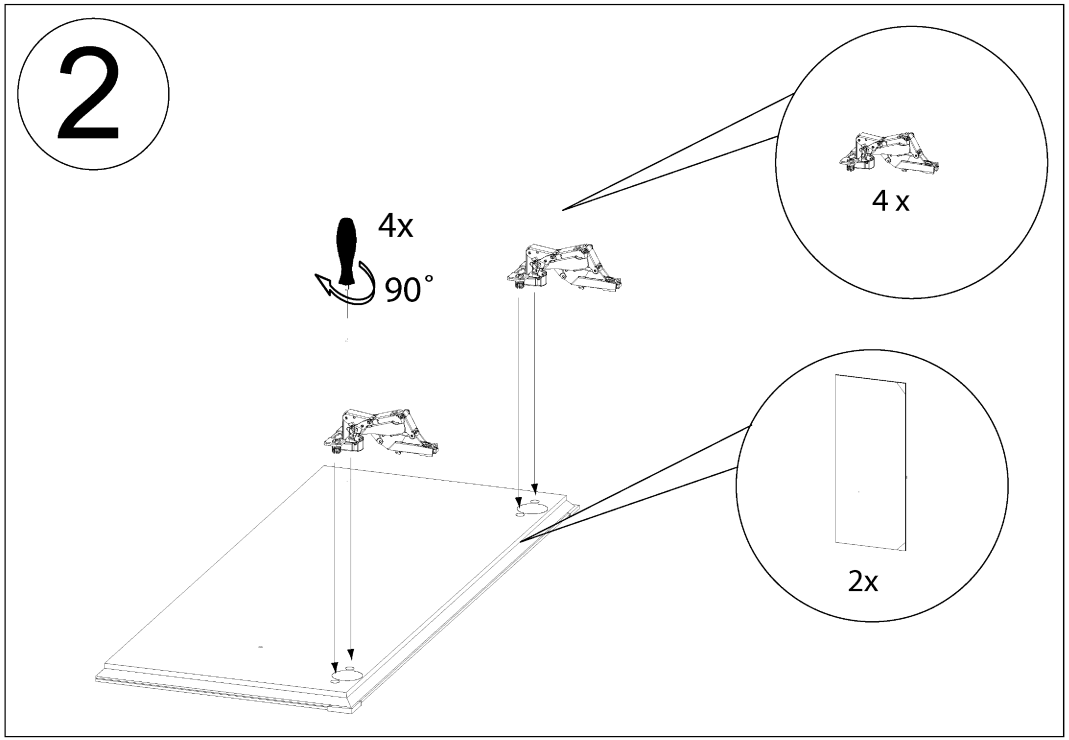
2
4x
90°
4 x
2x

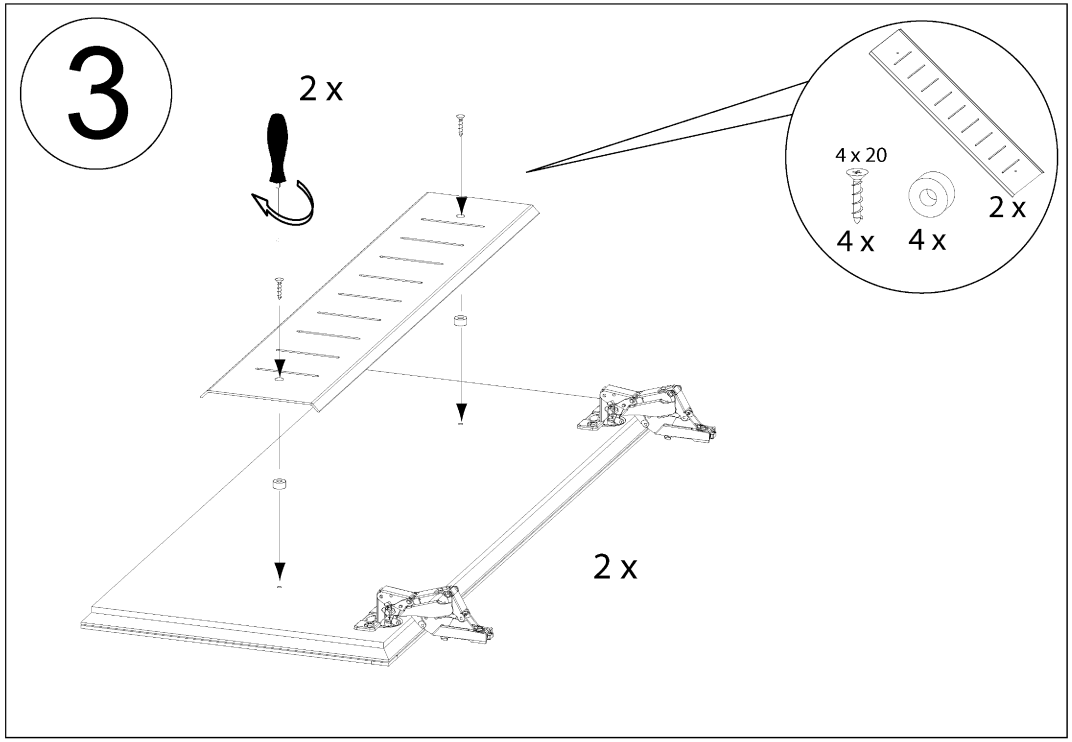
3
2 x
4 x 20
4 x
4 x
2 x
2 x

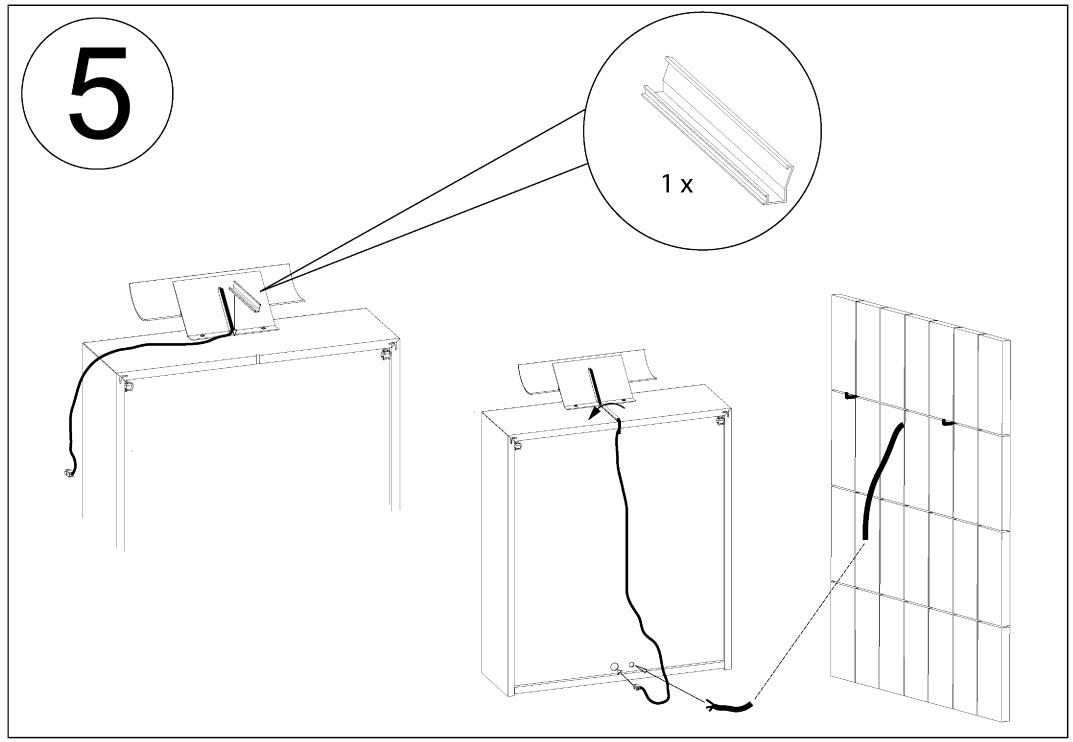
5
1 x

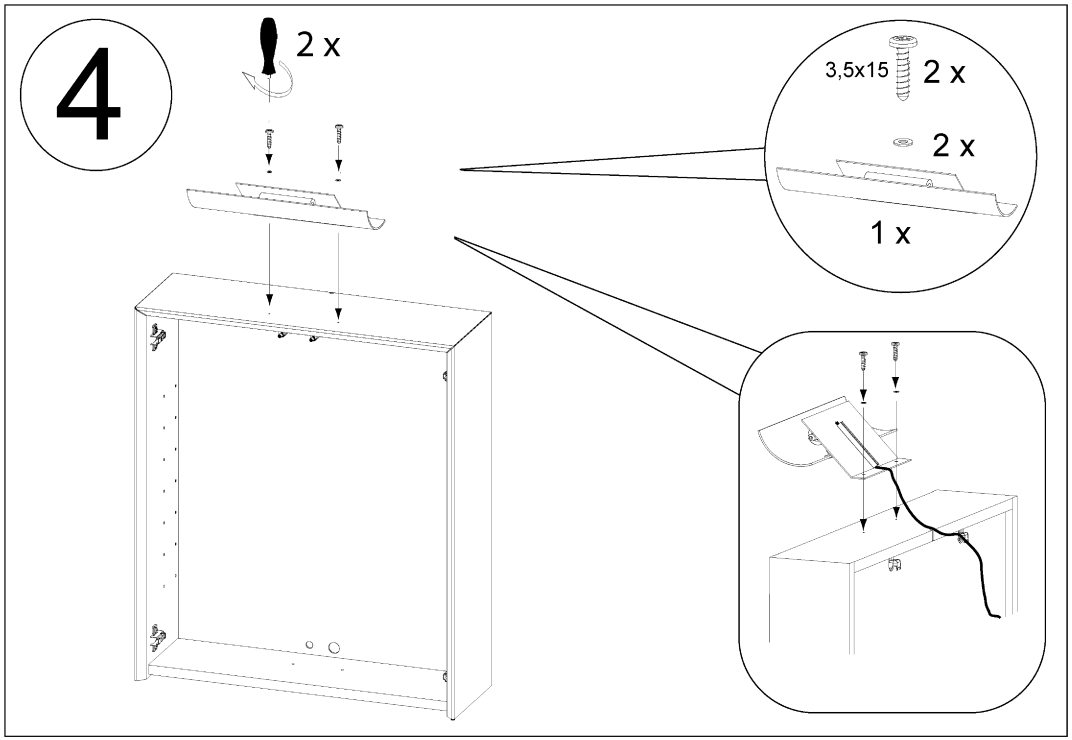
4
2 x
3,5x15
2 x
2 x
1 x

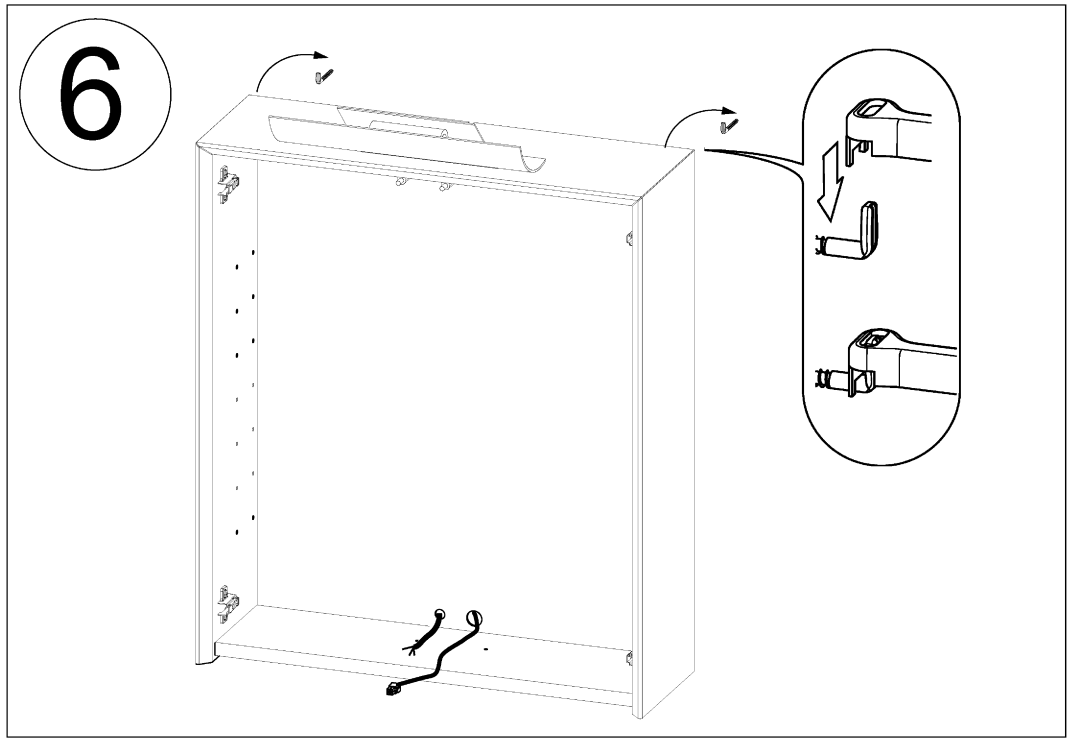
6

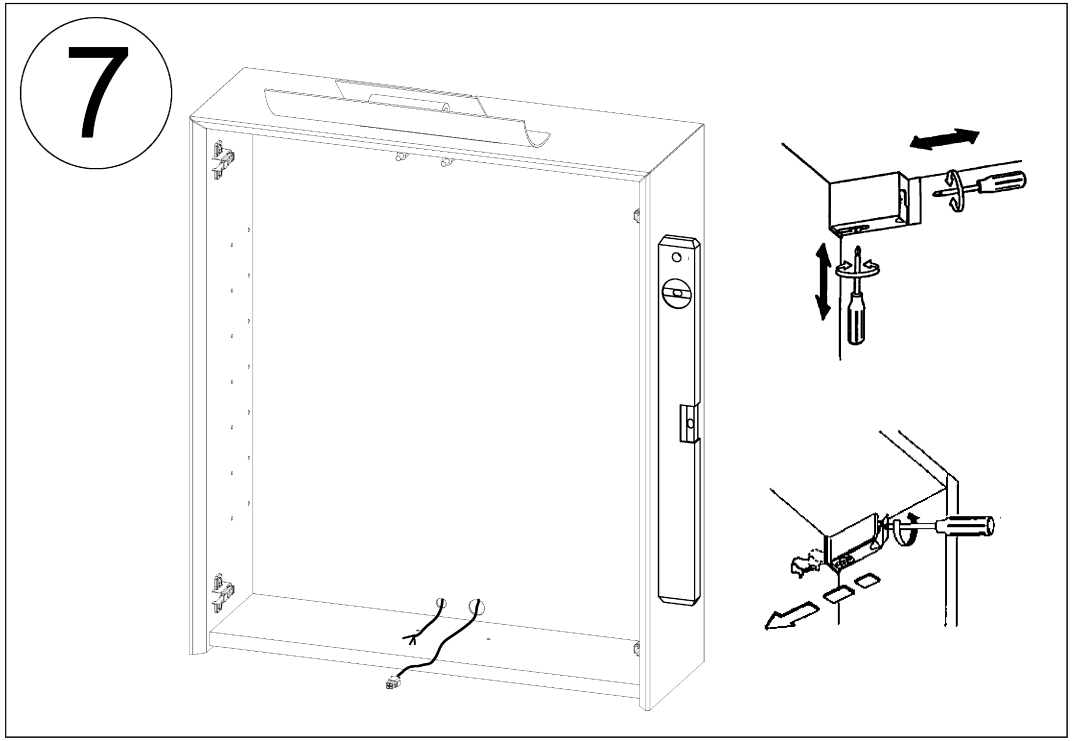
7

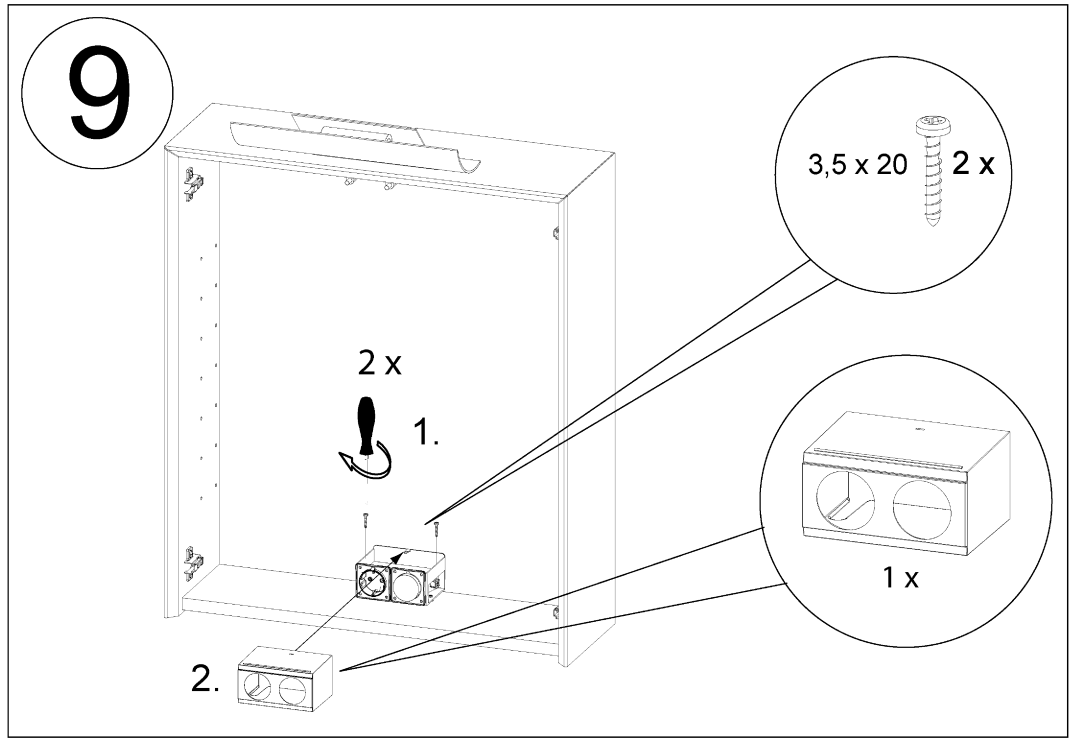
9
3,5 x 20
2 x
2 x
1.
1 x
2.

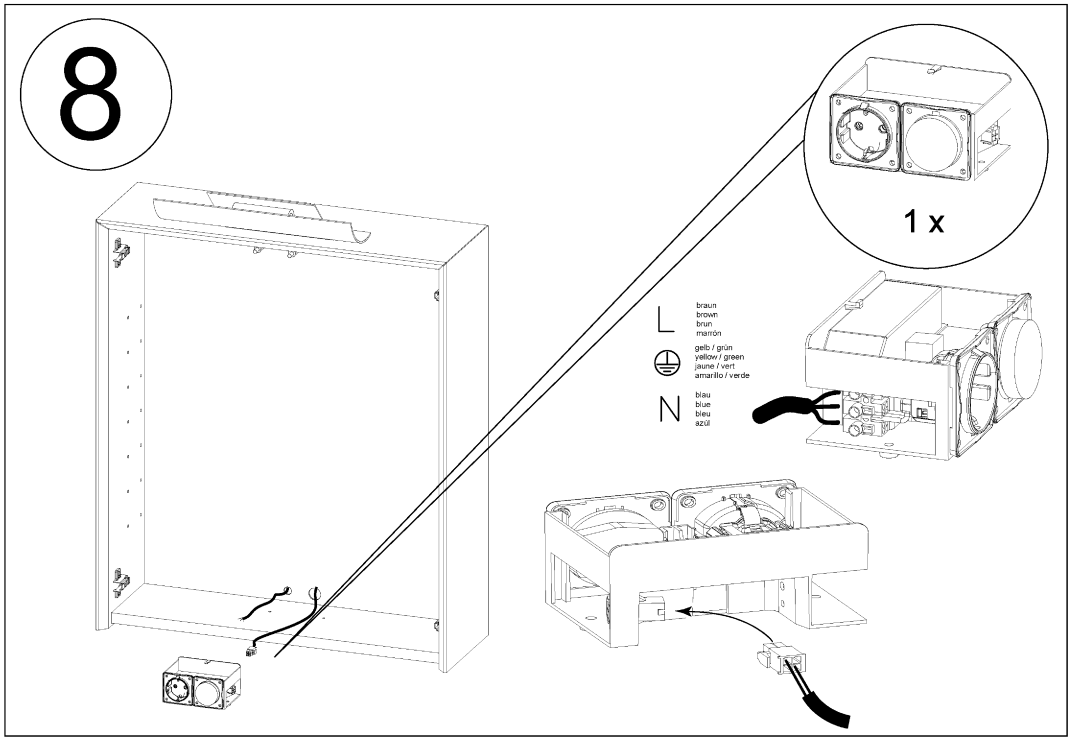
8
1 x
L
braun
brown
brun
marrón
gelb / grün
yellow / green
jaune / vert
amarillo / verde
N
blau
blue
bleu
azúl

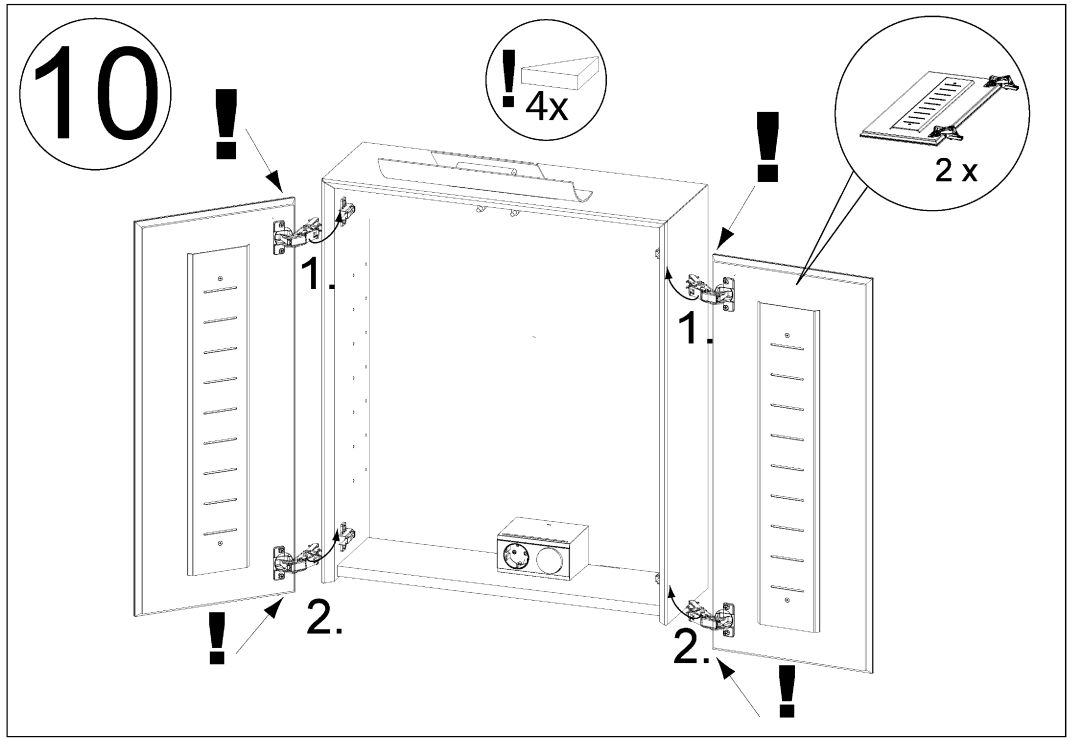
10
!
4x
!
2 x
1.
1.
!
2.
2.
!

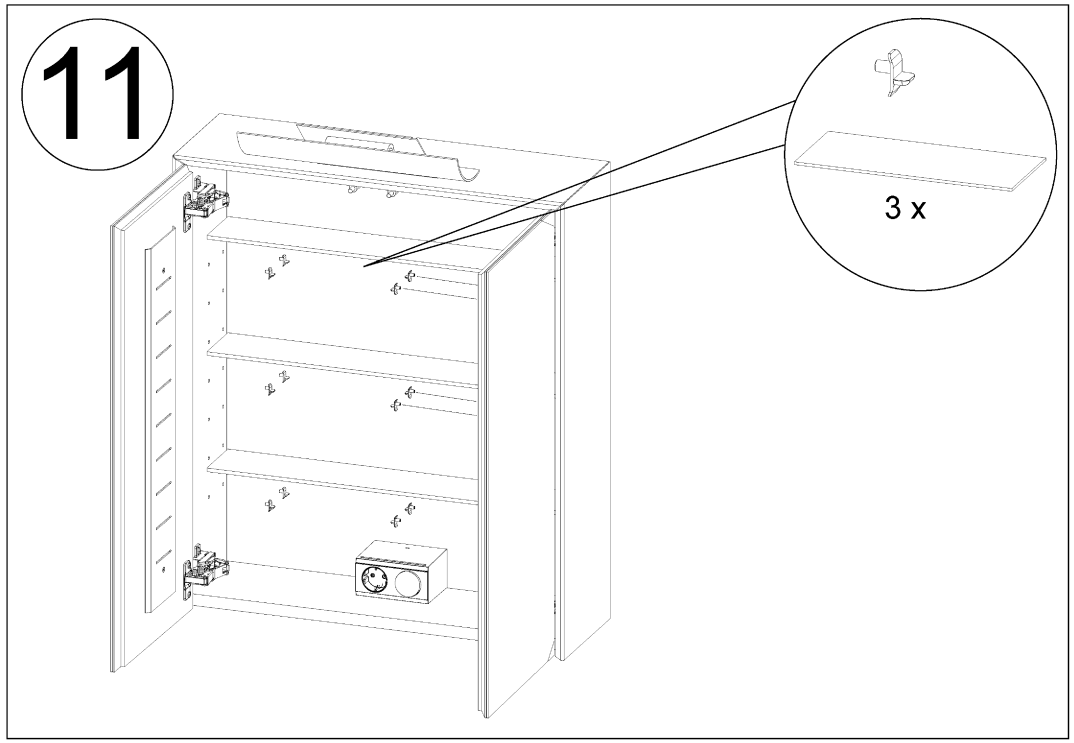
11
3 x

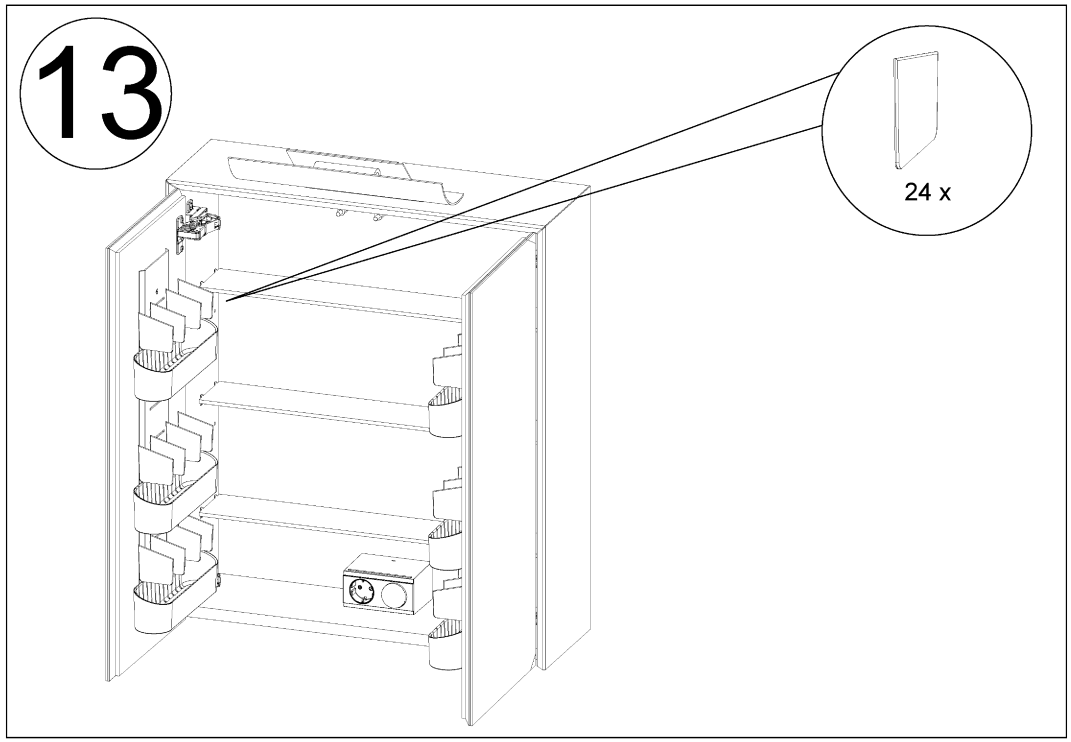
13
24 x

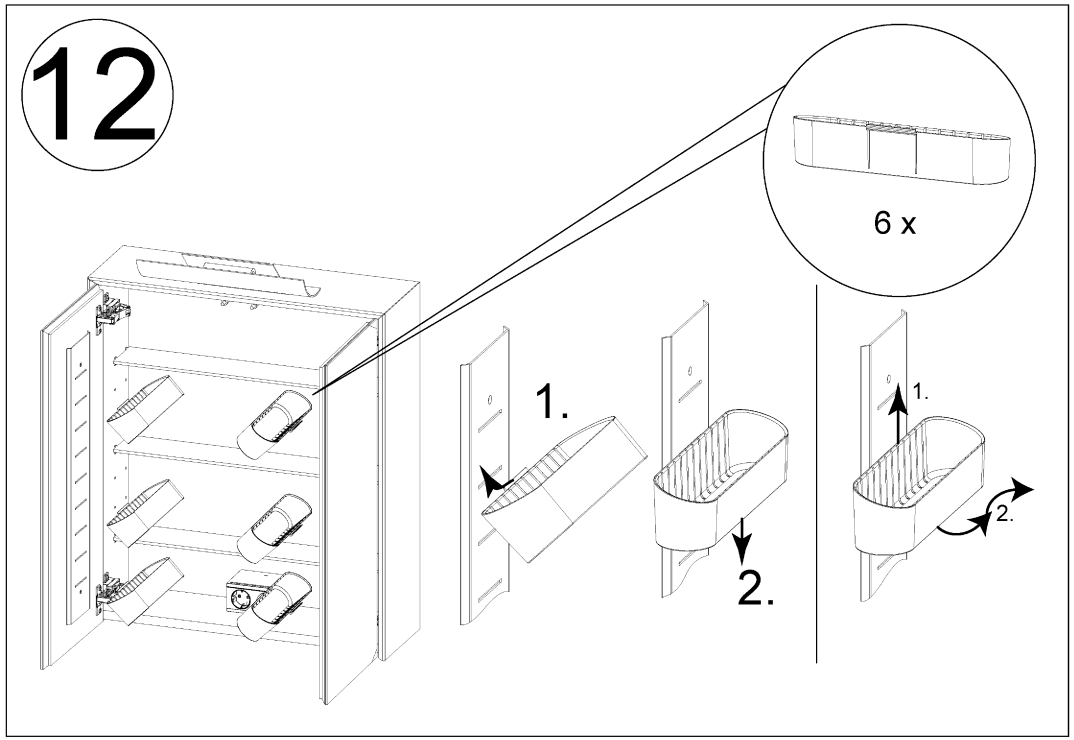
12
6 x
1.
2.
1.
2.

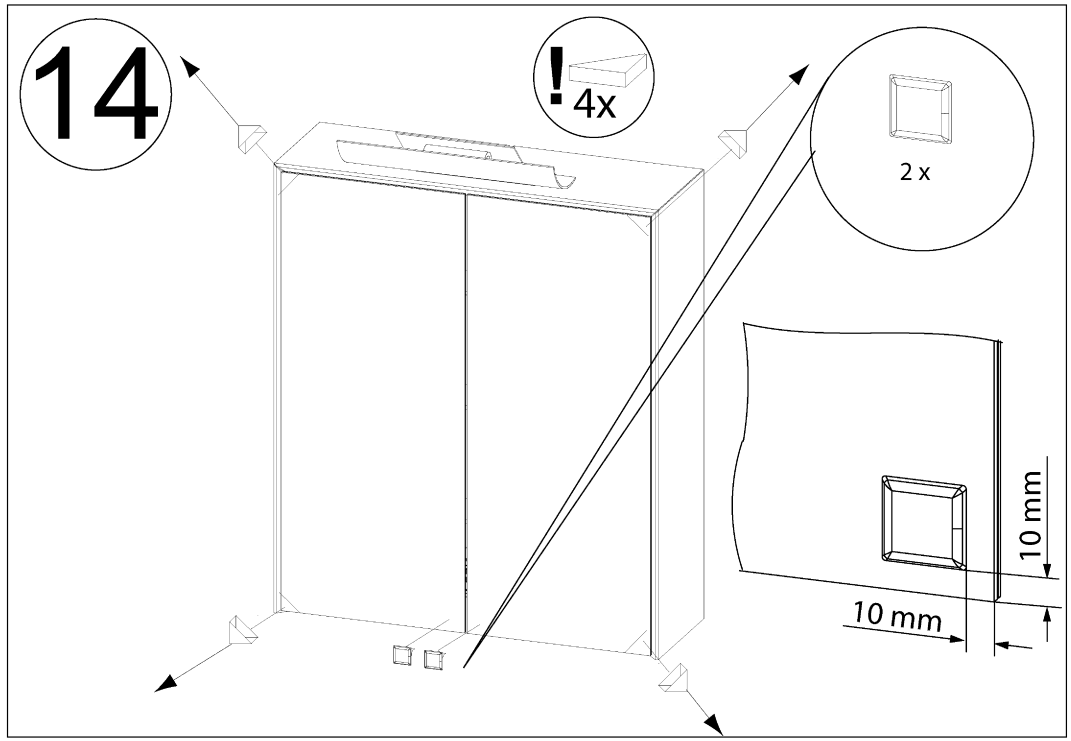
14
! 4x
2 x
10 mm
10 mm