nem szabadul fel. •A lecsúszás lábbal előre történik. •Ne másszon felfele a csúszdán, a csúszda teknőjén. •Kizárólag csak szappanos vizet használjon. •Minden reklamációt a vásárlás bizonyítéka kell kísérjen (pénztárjegy). •Gyakran tisztítsa meg a csúszda teknőjét szappanos vízzel, a sztatikus elektromosság csökkentéséért.

PL •Informacje należy zachować. •UWAGA! Przed przekazaniem zabawki dziecku usunąć wszystkie zbędne elementy •Do montażu przez osobę dorosłą. •UWAGA! Używać tylko pod nadzorem osoby dorosłej. •Nie nadaje się dla dzieci w wieku poniżej 3 lat. •Urządzenie zawiera drobne części, •Użytkowanie przez małe dzieci wymaga nadzoru osoby dorosłej. •Instalacja musi być wykonana na płaskiej poziomej powierzchni. •Unikać instalacji na twardych powierzchniach, takich jak beton lub asfalt, w przeciwnym wypadku należy zastosować powierzchnię amortyzującą. •Wybrać miejsce wolne od przeszkód (minimum 2 metry od produktu) mogących zakłócać grę i wpływać na bezpieczeństwo. •Należy zwrócić uwagę, aby montaż, mocowanie i zabezpieczenia każdego elementu były wykonane zgodnie z zaleceniami instrukcji. •Sprawdzać regularnie stan produktu (montaż, zabezpieczenia, części plastikowe i/lub elektryczne). •Dokręcić lub umocować elementy zabezpieczające i główne elementy, jeżeli zachodzi potrzeba. •Jeżeli zostanie stwierdzona usterka, nie używać do momentu naprawy. •Nieprzestrzeganie zaleceń może grozić upadkiem, przewróceniem lub uszkodzeniem. •W okresie zimowym, nie uderzać w zabawkę ze względu na ryzyko uszkodzenia. •Przy wykonywaniu napraw należy stosować wyłącznie oryginalne części producenta. •Uwaga: montaż i regulacja muszą być wykonane przez osobę dorosłą. •Kontrolować pojawianie się punktów korozji i usuwać je w przypadku ich wystąpienia •Tylko do użytku domowego. •Przeznaczony do użytku na zewnątrz. •W przypadku złych warunków atmosferycznych lub w okresie zimowym zaleca się umieszczenie produktu w pomieszczeniu dla zapewnienia zachowania kolorów. •Na zjeżdżalni może znajdować się tylko jedno dziecko. Nie zjeżdżać jeżeli tor nie jest wolny. Zjazd odbywa się nogami do przodu. •Nie stawać torze w czasie zjeżdżania. •Myć w wodzie z dodatkiem niewielkiej ilości środka myjącego. •Przy każdej reklamacji należy okazać dowód zakupu (paragon). •Regularnie czyścić zjeżdżalnie wodą z płynem.

CZ •Informace vhodné k uschování. •POZOR! Než dáte dítěti hračku, odstraňte veškeré prvky které nejsou její součástí. •Hračka určená k montáži zodpovědnou dospělou osobou. •POZOR! Používat pouze za blízkého dozoru dospělé osoby. •Nevhodné pro děti do 3 let. •Použití malými dětmi vyžaduje pozorný dozor rodičů. •Soubor musí být instalován na rovné horizontální ploše. •Vyhněte se instalaci výrobku na tvrdé podlahy typu beton nebo asfalt, jinak je vhodné použít tlumicí plochy. •Zvolte volný prostor bez jakýchkoliv překážek (nejméně v okolí 2 metrů od výrobku), které by mohly narušovat hrací funkce a ohrožovat bezpečnost. •Dbát aby montáž, upevnění a ochrana každého prvku byly provedeny shodně s údaji technických pokynů. •Pravidelně kontrolujte stav výrobku (spojení, jištění, umělohmotné a / nebo elektrické části). •V případě potřeby dotáhněte šrouby nebo znovu připevněte bezpečnostní prvky a hlavní části. •Pokud zjistíte vadu, nepoužívejte výrobek dokud nebude opraven. •Nedodržení pravidel by mohlo způsobit pád, vyklopení nebo různé škody. •V zimním období chránit hračku proti prudkým úderům, které by ji mohly znehodnotit. •Kopravám používejte pouze původní součástky od výrobce. •Pozor : montáž a seřízení je třeba uskutečnit dospělou osobou. •Hlídat, zda se neobjevily známky koroze a pokud ano, neutralizovat je. •Výhradně k rodinnému využití. •Určen k vnějšímu použití. •V období zimního nečasu se doporučuje umístit výrobek na chráněné místo, aby se zachovaly co nejlepší barvy. •Pouze jedno dítě na skluzavce. Nesjíždět pokud skluz není prázdný. Při sjezdu směřují nohy dopředu. •Nevylézat na skluzavku po skluzu. •Použít výhradně vodu s mýdlem. •Všechny reklamace musí obsahovat doklad o koupi (pokladní lístek). •Dbejte na časté omytí lišty mýdlovou vodou, zabráníte tak vzniku statické elektřiny.

GR •Χρήσιμες πληροφορίες που πρέπει να διατηρήσετε. •ΠΡΟΣΟΧΗ! Πριν δώσετε αυτό το παιχνίδι στο παιδί αφαιρέστε όλα τα μη απαραίτητα στοιχεία του. •Παιχνίδι που πρέπει να συναρμολογηθεί από υπεύθυνο ενήλικα. •ΠΡΟΣΟΧΗ! Να χρησιμοποιείται υπό τη στενή επίβλεψη ενήλικα. •Ακατάλληλο για παιδιά κάτω των 3 ετών. •Η χρήση από παιδιά σε μικρή ηλικία απαιτεί στενή επίβλεψη από τους γονείς. •Το σύστημα πρέπει να τοποθετείται σε επίπεδο και οριζόντιο έδαφος. •Μην στήσετε το παιχνίδι σε σκληρό έδαφος, δηλαδή δάπεδο από μπετόν ή άσφαλτο, διαφορετικά θα χρειαστεί να χρησιμοποιήσετε επιφάνειες απόσβεσης. •Διαλέξτε χώρο χωρίς κάθε κανένα εμπόδιο (σε απόσταση τουλάχιστον 2 από το παιχνίδι) ικανό να παρεμποδίσει τις •λειτουργίες του παιχνιδιού και να βλάψει την ασφάλεια. •Φροντίστε η συναρμολόγηση, τα συστήματα στερέωσης και προστασίας κάθε στοιχείου να γίνονται σύμφωνα με τις οδηγίες •του φυλλαδίου οδηγιών χρήσεως. •Ελέγχετε τακτικά την κατάσταση του παιχνιδιού (συναρμολόγηση, προστατευτικά συστήματα, πλαστικά και/ή ηλεκτρικά μέρη). •Ξανασφίξτε ή ξαναστερεώστε τα στοιχεία ασφαλείας και τα κύρια μέρη, αν χρειαστεί. •Αν διαπιστώσετε ελάττωμα, μην χρησιμοποιείτε το προϊόν παρά μόνο αφού το επιδιορθώσετε. •Η μη τήρηση των οδηγιών μπορεί να προκαλέσει πτώση, αναποδογύρισμα ή διάφορες ζημιές. •Κατά τη χειμερινή περίοδο, μη χτυπάτε βίαια το παιχνίδι διότι υπάρχει κίνδυνος να του κάνετε ζημιά. •Για τις επιδιορθώσεις, χρησιμοποιείτε αποκλειστικά γνήσια ανταλλακτικά του κατασκευαστή. •Προσοχή: η συναρμολόγηση και η ρύθμιση πρέπει να γίνονται από υπεύθυνο ενήλικα. •Προσέχετε την εμφάνιση των σημείων διάβρωσης και επιδιορθώνετέ τα αν εμφανιστούν. •Προορίζεται αποκλειστικά για οικογενειακή χρήση. •Προορίζεται για χρήση έξω. •Σε περίπτωση κακοκαιρίας ή το χειμώνα, για να προφυλάξετε κυρίως τα χρώματα, συνιστάται να το βάζετε μέσα. •Ένα παιδί κάθε φορά στην τσουλήθρα. Μην ξεκινάτε πριν απελευθερωθεί το αυλάκι ολίσθησης. Το γλίστρημα γίνεται με τα πόδια μπροστά. •Μην ανεβαίνετε στην τσουλήθρα από το αυλάκι ολίσθησης. •Χρησιμοποιείτε αποκλειστικά σαπουνάδα. •Κάθε παράπονο πρέπει να συνοδεύεται από την απόδειξη αγοράς (ταμειακή απόδειξη). •Καθαρίζετε συχνά το αυλάκι ολίσθησης με σαπουνάδα για να αποτρέπετε το στατικό ηλεκτρισμό.

R •Полезные сведения о хранении. •ВНИМАНИЕ! Перед тем, как давать ребенку игрушку, снимите части, не нужные для игры. •Игрушку должен собирать взрослый, отвечающий за ребенка. •Использовать под строгим присмотром со стороны взрослых. •Не для детей от месяца до 3 лет. •При использовании детьми младше установленного возраста необходим присмотр со стороны родителей. •Изделие должно устанавливаться на ровной горизонтальной поверхности. •Избегайте установки на жесткой поверхности - затвердевшем бетоне или битуме, если только не используются•амортизирующие основания. •Обеспечьте свободное от любых препятствий место (минимум 2 метра от изделия), чтобы не препятствовать играм и не нарушать безопасность. •Позаботьтесь о том, чтобы монтаж, закрепление и защита каждого элемента производилась в соответствии с указаниями, содержащимися в инструкции. •Регулярно проверяйте состояние изделия (соединения, защитные приспособления, пластмассовые и электрические детали). •Затягивайте и закрепляйте предохранительные элементы и основные части по мере необходимости. •При нахождении дефекта не используйте изделие до его устранения. •Несоблюдение инструкций может привести к падению, опрокидыванию и другим повреждениям. •В зимний период нельзя допускать сильных ударов по изделию, из-за которых оно может повредиться. •При ремонте необходимо использовать только детали изготовителя. •Внимание: монтаж и наладка должны производиться ответственным взрослым. •Следите за появлением пятен коррозии и нейтрализуйте их. •Исключительно для семейного пользования.Дляиспользования вне помещения. •В ненастный или зимний период рекомендуется хранить изделие в защищенном месте, чтобы, в частности, сохранить расцветку. •Один ребенок на тобоггане за один раз. Не бросайтесь, пока спуск не свободен. Скользить нужно ногами вперед. •Не поднимайте тобогган для скольжения. •Использовать исключительно мыльную воду. •Все претензии должны сопровождаться •свидетельством покупки (кассовый чек). •Регулярно чистите спуск мыльной водой во избежание накопления статического электричества.

Assistance consommateurs à nous retourner en cas de problèmes / Consumer assistance : for any problems, return this card / Verbraucher-Info : Für weitere Auskünfte, senden Sie diese Karte bitte an / Klantenservice : voor inlichtingen, dese kaart naar ons terugsturen / Atención al consumidor : para cualquier información, enviar esta tarjeta. / Assistanza per il consumatore : per informazioni, rispedire la presente cartolina.

NOM / NAME : .....
PRENOM / SURNAME : .....
RUE / STREE T : .....
.....
VILLE / OWN : .....
CODE POSTAL / POSTAL CODE : .....
PAYS / COUNTRY : .....
N° TEL : .....

Réf.: AAP1180B

Colors:

Description du motif de la réclamation / Cause for complaint / Grund der Beanstandung Omschrijving van de reden van de klacht / Detalle el motivo de su reclamación / Descizione del motivo del reclamo :

☐ **Manquant** / Missing / Fehlende Teile / Tekort / Faltante / Mancante.
☐ **Cassé** / Broken / Gebrochen / Gebroken / Rotura / Rotto.
☐ **Autre** / Other reason / Andere / Andere reden / Otra razón / Altro motivo .....

Description ou numéro de la pièce demandée / Description or number of part requested / Beschreibung oder nummer des gewünschten Teils / Omschrijving of nummer van het gevraagde onderdeel / Descripción o número de la pieza solicitada / Descrizione o numero del pezzo richiesto :

.....
.....
.....
.....

N° : ☐ Qté : .....
N° : ☐ Qté : .....
N° : ☐ Qté : .....
N° : ☐ Qté : .....
N° : ☐ Qté : .....
N° : ☐ Qté : .....
N° : ☐ Qté : .....

Toboggan U'TURN

Smoby

SMOBY TOYS S.A.S.
Service après ventes, BP 7
39170 Lavans-les-St-Claude, France.

SMOBY TOYS GmbH
Werkstraße 1 - D-90765 Fürth, Germany.
www.simbatoys.de

SMOBY TOYS ESPAÑA S.A.
Poligono Industrial Bassa-Parcela 6
Calle Menorca, Apartado 244
E-46190 Ribarroja Del Turia (Valencia), Spain.

SMOBY TOYS ITALIA SpA
Via 1° Maggio, 23
20096 Pioltello (MI), Italy.

SMOBY TOYS UK Ltd
130 Aztec - Aztec West
BRISTOL BS32 4UB, United Kingdom.

SIMBA TOYS POLSKA Sp. z.o.o.,
ul. 17-go Stycznia 56,
02-146 Warszawa, Poland.

SIMBA TOYS HUNGÁRIA Kft.,
Vendel Park, Budai u. 4.,
2051 Biatorbágy, Hungary.

SIMBA TOYS CZ, spol. s.r.o.,
Lidická 481,
273 51 Unhošt, Czech Republic.

SIMBA/DICKIE (SWITZERLAND) AG,
Zürcherstrasse 505,
9015 St. Gallen, Switzerland.

SIMBA TOYS AUSTRIA
Handels GmbH & Co KG, Jochen-Rindt-Str. 25
1230 Wien, Austria.

SIMBA OYUNCAK PAZ. Ltd. Şti.,
Değirmenyolu Sk. Kutay is Merkesi, A Blok N°9,
Bostanci 81120 Istanbul, Turkey.

SIMBA TOYS BULGARIA
Anton Naidenov Str, N°16,
Studentski Grad, 1700 Sofia, Bulgaria.

SIMBA-DICKIE-NORDIC AS,
Borgeskogen, Box 34,
N-3161 Stokke, Norway.

N.V. SIMBA-DICKIE BELGIUM S.A.,
Moeskroensesteenweg 383C,
8511 Aalbeke, Belgium.

SIMBA TOYS ROMANIA S.R.L.
V. Lucaciu Street no. 103
430401 Baia mare, Maramures, Romania.

SIMBA TOYS RUSSIA
142072, Московская область, мкр.
Востряково, ул. Заборье, д. 2-Д, строение 7.

SIMBA TOYS UKRAINE Ltd
Chokolovskiy Boulevard 19
Kiev-03186, Ukraina.

SIMBA TOYS USA
c/o Ravensburger-FX Schmid
One Puzzle Lane
Newton, NH 03858, USA.

SMOBY TOYS HONG KONG Limited
Unit 259-260,
2/F Tsim Sha Tsui Centre,
66 Mody Road, Tsim Sha Tsui East,
Kowloon, Hong Kong.

SIMBA TOYS MIDDLE EAST,
Jebel Ali - FD 6
P.O. Box 61106, Dubai, U.A.E.

+3 ANS YEARS AÑOS JAHRE ANOS JAREN ANNI ETΩN سنوات

For UK enquiries only

If you need any assistance, help or spare parts for this product, please contact the customer care manager.

SMOBY TOYS UK, Ltd
130 Aztec
Aztec West
BRISTOL BS32 4UB
care@smobytoys.co.uk

Smoby

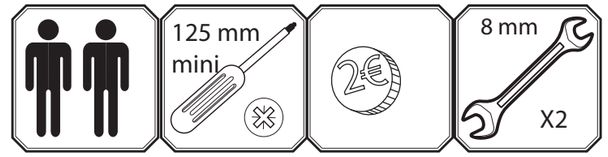

Outils non fournis
Tools not included
Werkzeuge nicht mitgeliefert
Herramientas no incluidas
Ferramentas nao incluidas
Accessori non forniti
Gereedschap niet bijgeleverd

AAP1180B

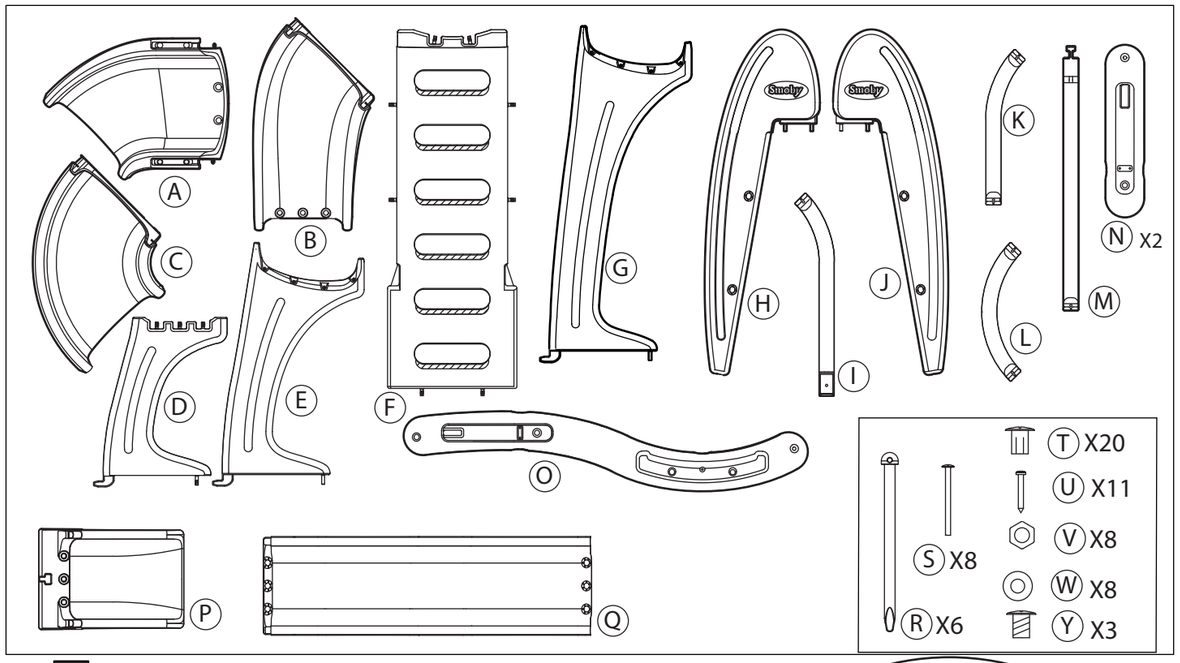

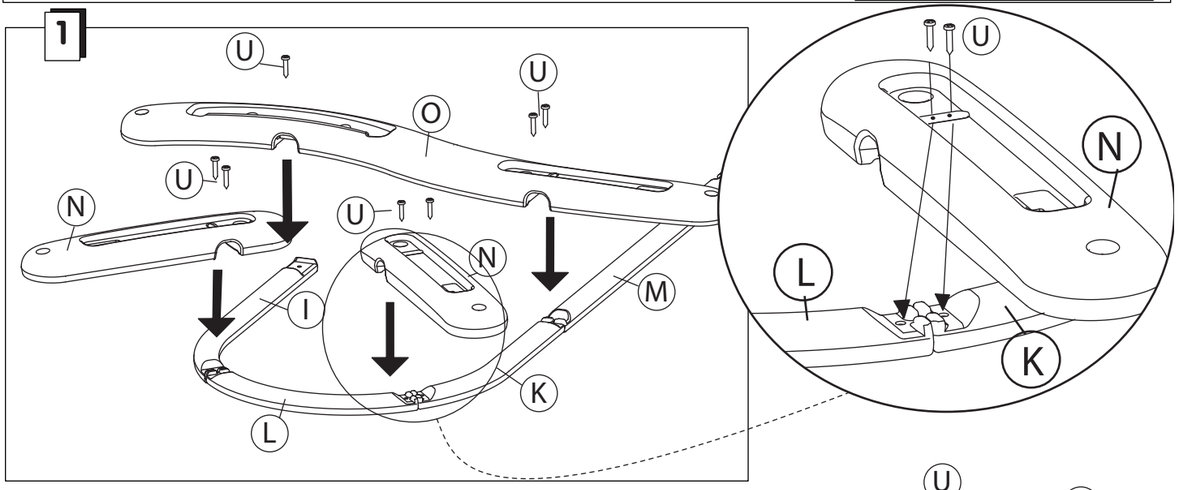

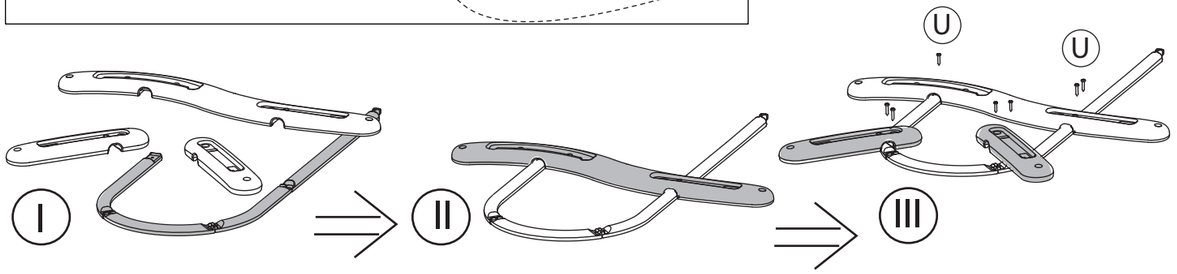

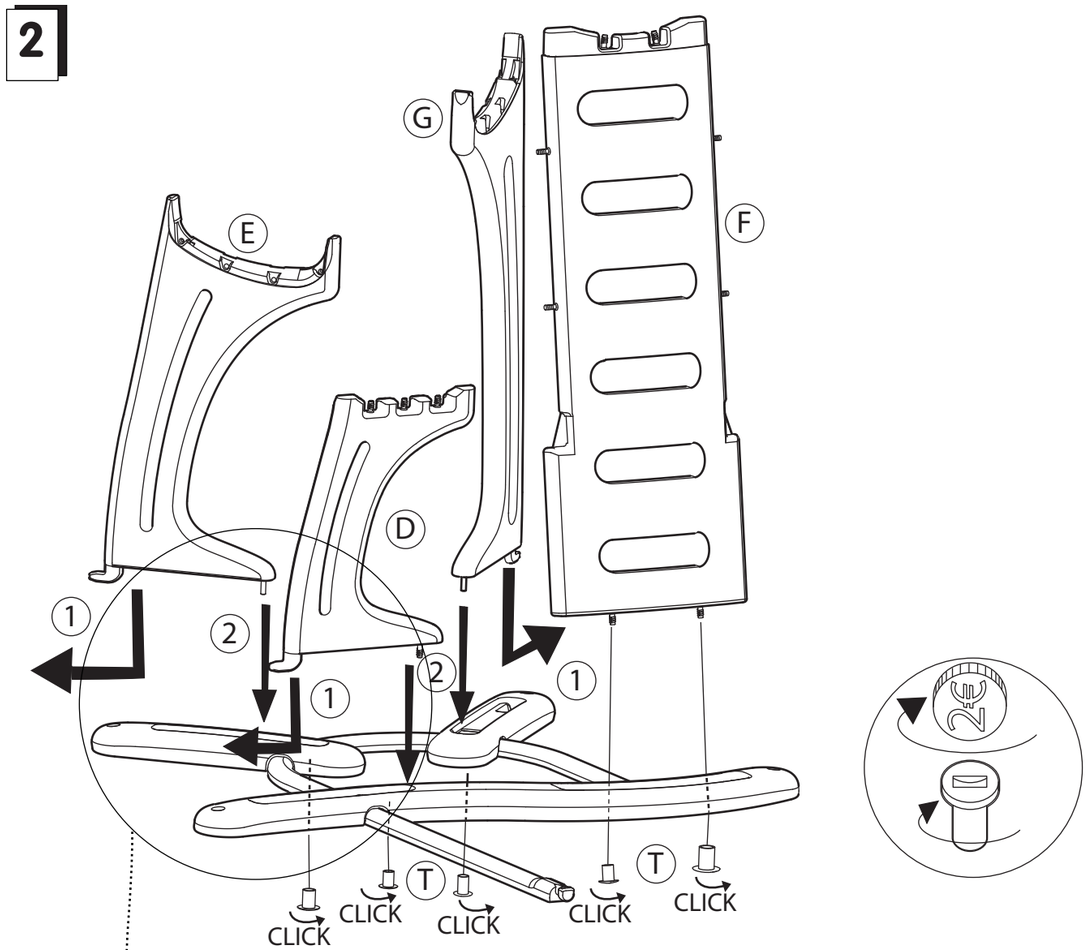
2
G
E
F
D
1
2
1
2
1
T
T
CLICK
CLICK
CLICK
CLICK

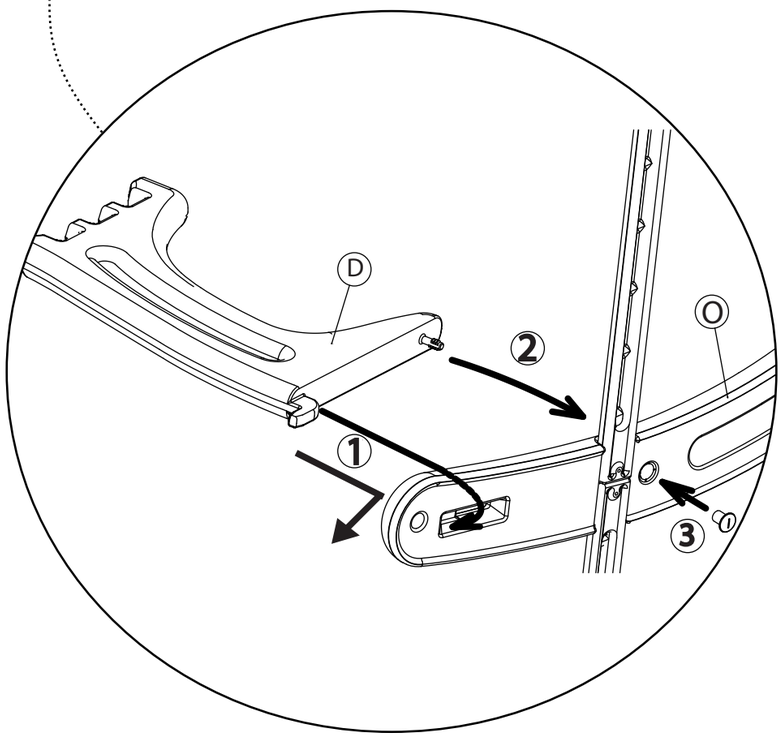
D
O
2
1
3

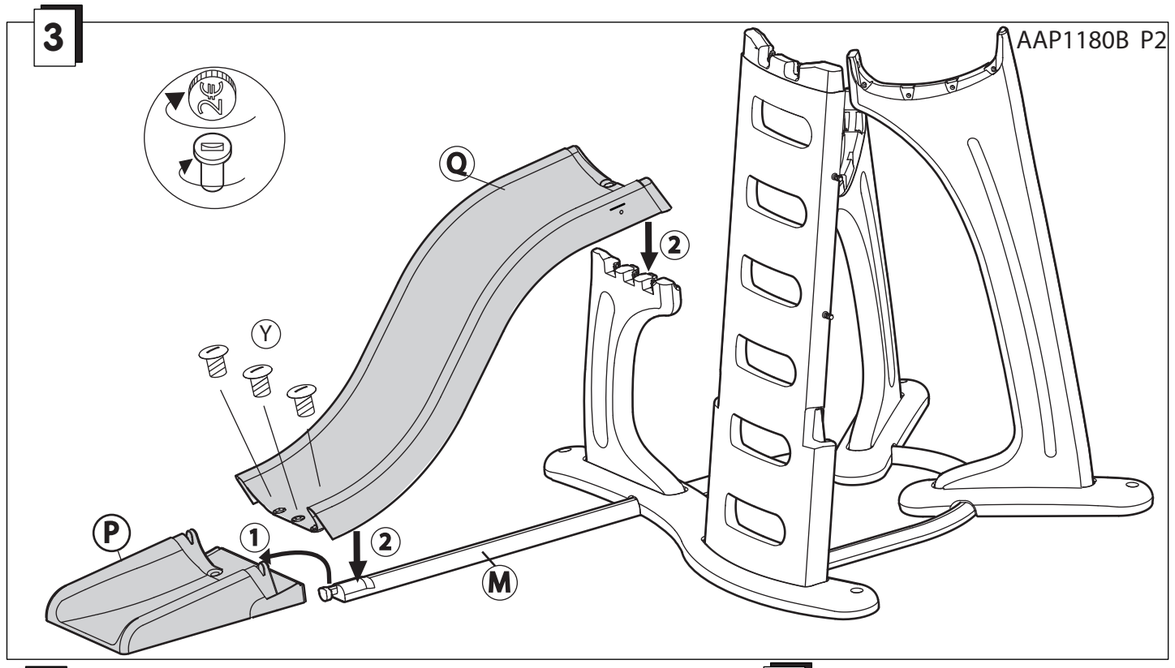
3
AAP1180B P2
Q
2
Y
P
1
2
M

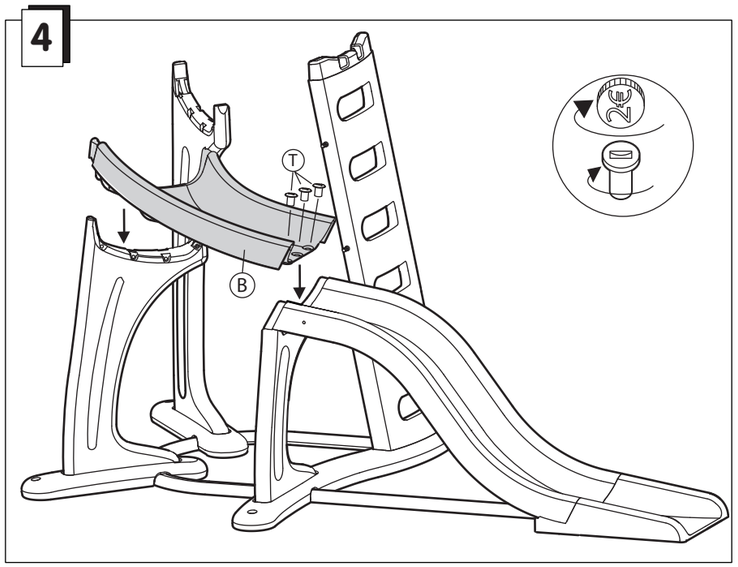
4
T
B

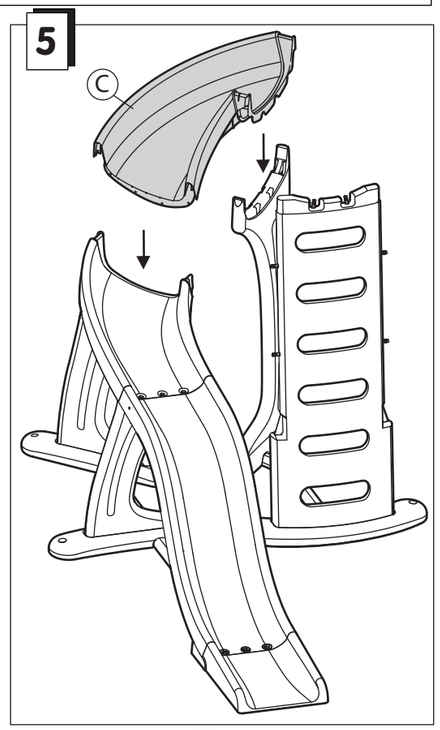
5
C

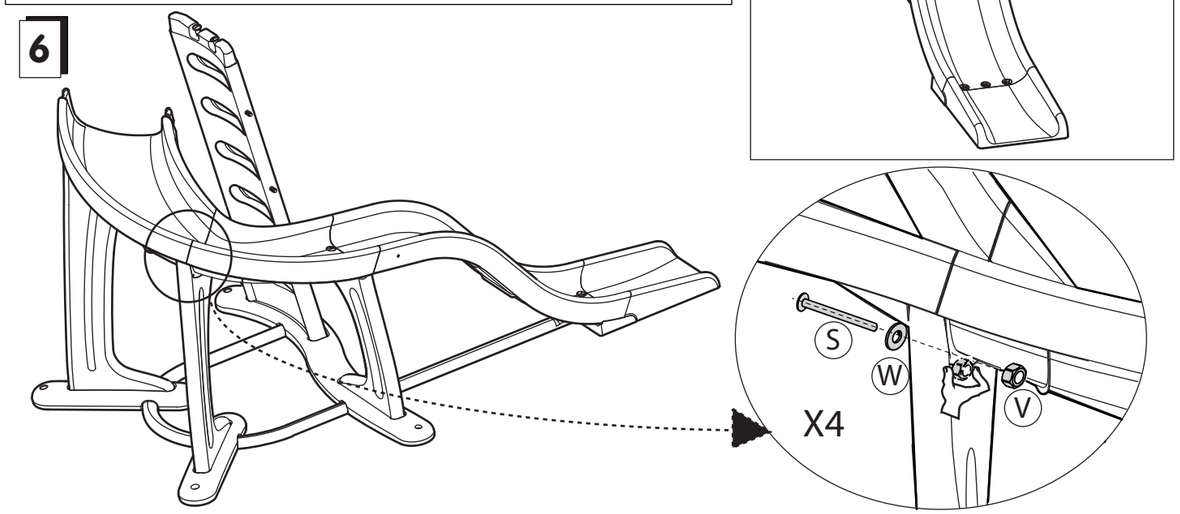
6
S
W
V
X4

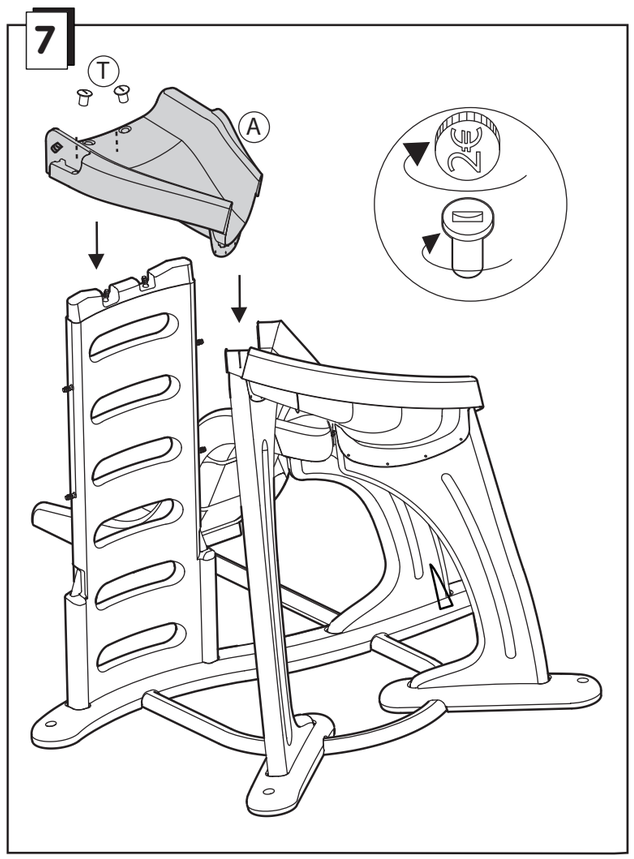
7
T
A

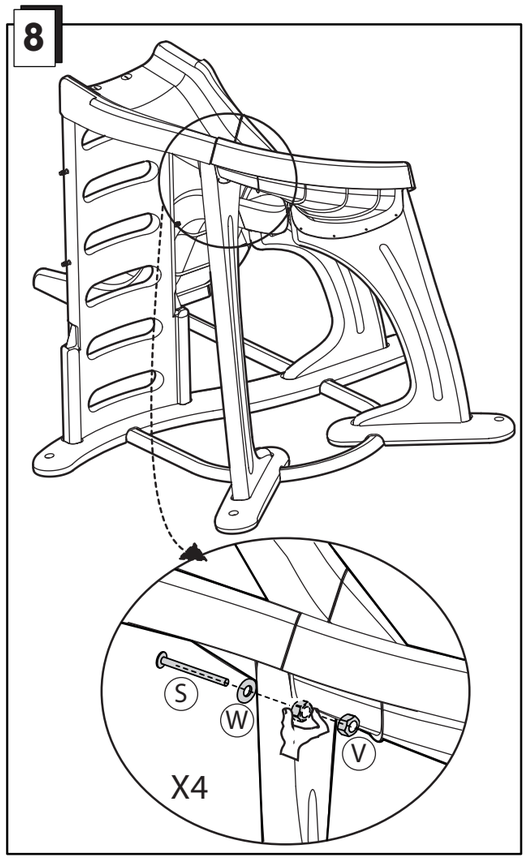
8
S
W
V
X4

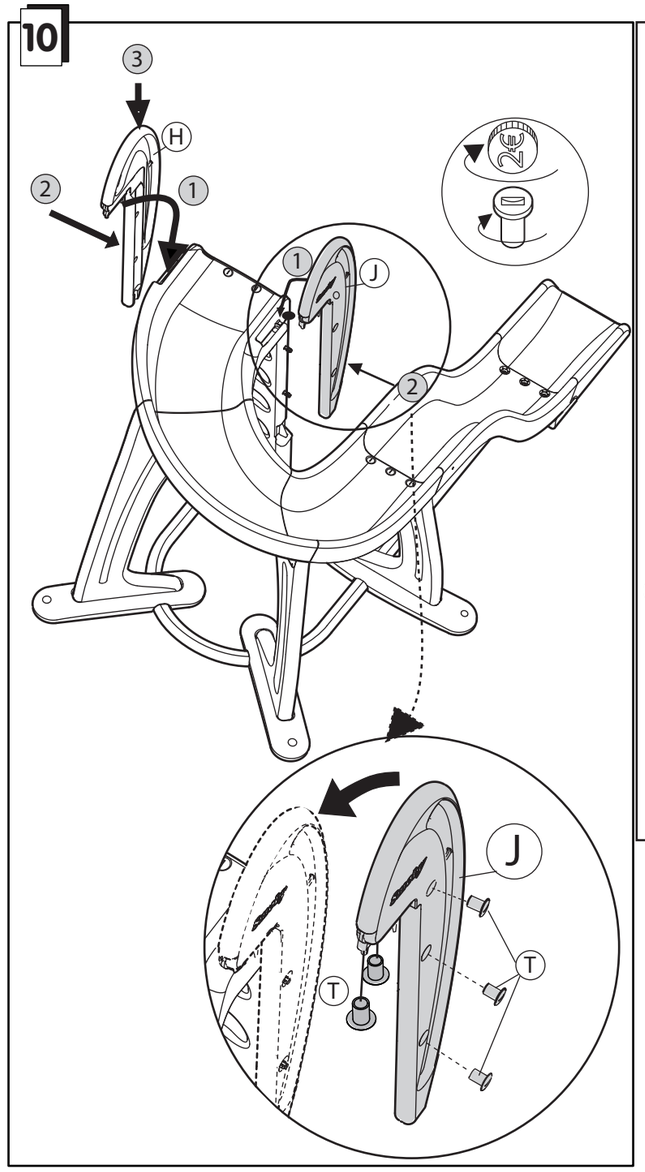
10
3
H
2
1
1
J
2
J
T
T

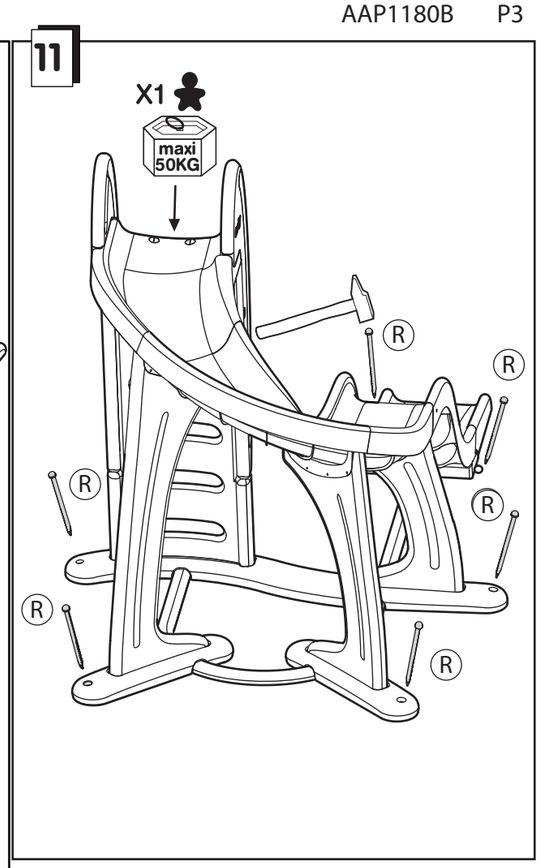
11
X1
maxi
50KG
R
R
R
R
R
R

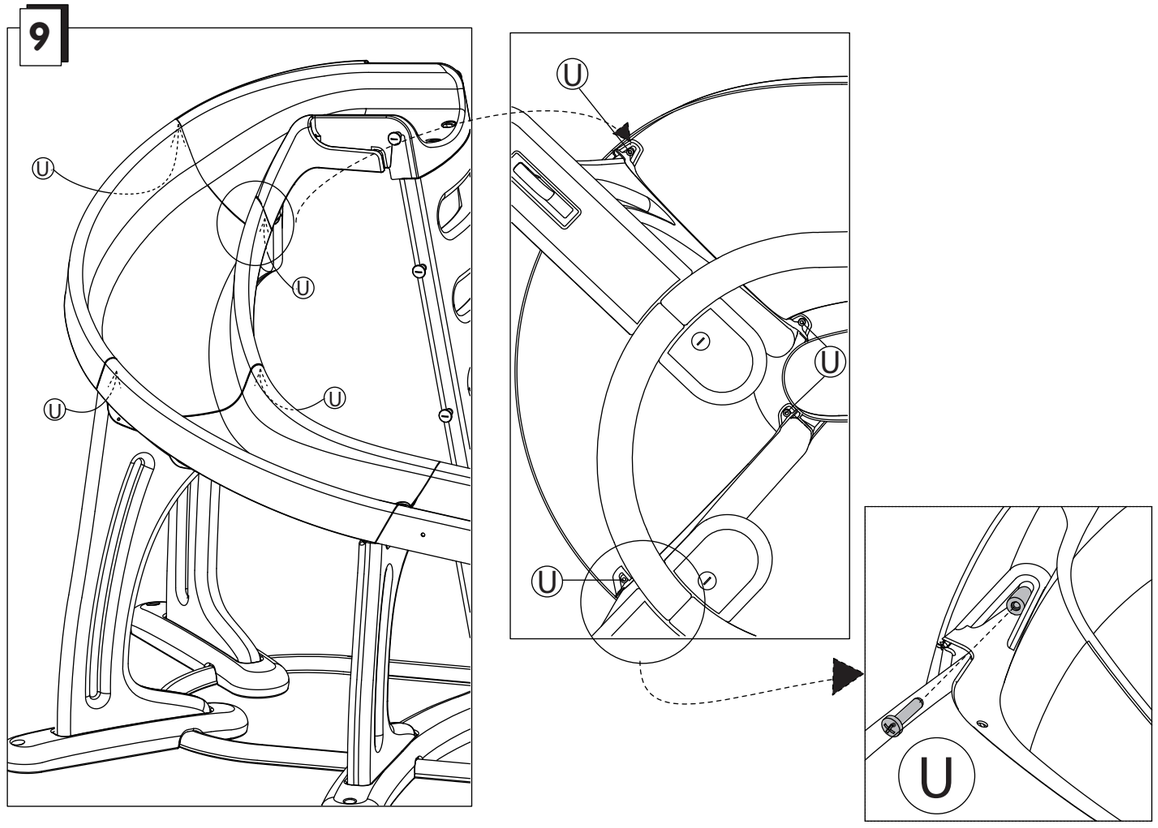
9
U
U
U
U
U
U
U

معلومات هامة ينبغي الاحتفاظ بها.
رقم المنتج المرجعي

تنبيه! قبل أن تعطي اللعبة للطفل انزع جميع العناصر غير اللازمة
يجب أن يقوم بتجميع هذه اللعبة شخص بالغ مسئول

تنبيه ! يستعمل قصرا تحت رقابة شخص بالغ !
يجب عدم استعمال هذا المنتوج قبل تركيبه بشكل صحيح
يجب مراقبة الأطفال الذين يقل عمرهم عن أربع سنوات من قبل شخص راشد
يحتوي الجهاز على قطع صغيرة قد تدخل في المعدة أو داخل الجهاز التنفسي.
الاستعمال من الأطفال الصغار يجب أن يتم تحت مراقبة يقظة من الآباء.
يجب تركيب المجموعة فوق أرض مستوية ومسطحة.
تجنب تركيبها على أرضية قاسية، مثل الباطون والزفت، والا من المستحسن استعمالها على مساحات مخففة للصدمات.
اختر مكان خال من أية عقبة (على بعد مترين على الأقل من اللعبة) من شأنه أن يعيق تشغيل اللعبة ويشكل خطر على السلامة.
تأكد من أن التجميع والتركيب والتثبيت والحمايات في كل عنصر من العناصر قد تمت حسب الإرشادات الواردة في النشرة الداخلية.
تحقق بانتظام من حالة اللعبة (التجميع، العناصر الواقية، الأجزاء البلاستيكية و/أو الكهربائية)
يجب اعادة شد أو تثبيت عناصر السلامة و الأجزاء الأساسية عند الضرو
إذا لاحظت أي عيب لا تستعمل المنتج إلا بعد إصلاح العيب.
إن عدم الالتزام بالإرشادات قد يكون سببا في السقوط أو الانقلاب أو الإضرار المختلفة بالمنتج.
أثناء موسم الشتاء لا تخبط بعنف اللعبة حتى لا تلحق بها الضرر.
فيما يتعلق بالتصليحات، يجب استعمال قطع غيار المصنّع الأصلية فقط.
تنبيه : يجب أن يقوم بالتركيب والضبط شخص بالغ.
راقب ظهور نقاط تآكل وعالجها عند الإقتضاء.

للاستعمال العائلي فقط.

معد للإستعمال في الخارج

في حالات تقلب الطقس أو خلال فترات الشتاء، ينصح إدخال المنتج في مأمن للحفاظ على ألوانه.
طفل واحد فقط على المزلقة. لا تبدأ الانزلاق طالما السحابة محبوسة. عند الانزلاق يجب أن تكون الأقدام متجهة للأمام.
لا تصعد المزلقة استنادا على السحابات.
استعمل فقط الماء بالصابون.
كل شكوى يجب أن يرفق بها دليل الشراء (إيصال الخزينة).
لا تقم بتدوير السلاسل الدوارة اذ أن ذلك يؤدي الى تخفيض قوة السلاسل
لاتهز المقاعد الفارغة
لا تستعمل الأجهزة بأية طريقة من غير الطريقة الموصى بها
نظف بانتظام السحابة بالماء والصابون حتى تقلل من بقايا الكهرباء.

LNE
GS geprüfte Sicherheit

NUR FÜR DEN HÄUSLICHEN GEBRAUCH

F •Renseignements importants à conserver. •ATTENTION! Avant de donner le jouet à l'enfant enlever tous les éléments non nécessaires au jeu. •Jouet à monter par un adulte responsable. •ATTENTION! A utiliser sous la surveillance rapprochée d'un adulte. L'utilisation par des enfants en bas âge nécessite une surveillance attentive des parents. •L'ensemble doit être installé sur un sol plat et horizontal. •Ne pas l'installer sur des sols durs, style béton ou bitume; sinon il convient d'utiliser des surfaces amortissantes. •Choisir un espace dégagé de tout obstacle (à 2 mètres minimum du produit) pouvant entraver les fonctions de jeux et nuire à la sécurité. •Veiller à ce que le montage, les fixations et les protections de chaque élément soient effectués conformément aux indications de la notice technique. •Vérifier régulièrement l'état du produit (assemblage, protections, parties en plastique et/ou électriques). Resserrer ou refixer les éléments de sécurité et les parties principales si nécessaire. •Si un défaut est constaté, ne pas utiliser le produit avant qu'il ne soit réparé. •Le non-respect des consignes pourrait provoquer une chute, un basculement ou diverses dégradations. •Pendant la période hivernale, ne pas donner de choc violent sur le jouet au risque de le détériorer. •Pour les réparations n'utiliser que des pièces d'origine du fabricant. •Attention: montage et réglage à réaliser par un adulte responsable. •Surveiller l'apparition des points de corrosion et les neutraliser le cas échéant.•Exclusivement à usage familial. •Destiné à une utilisation extérieure. •Il est conseillé en cas d'intempéries ou en période hivernale, pour assurer notamment une meilleure tenue des couleurs de rentrer le produit à l'abri. •Un seul enfant à la fois sur le toboggan. Ne pas s'élancer tant que la glisssière n'est pas dégagée. La glissade se fait les pieds en avant. •Ne pas remonter le toboggan par la glissière. •Utiliser uniquement de l'eau savonneuse. •Toute réclamation doit être accompagnée de la preuve d'achat (ticket de caisse). •Nettoyer fréquement la glissière à l'eau savonneuse pour limiter l'électricité statique. •Lavable en surface uniquement.

GB •Please retain for important information. •WARNING! Before giving the toy to a child, remove all the unnecessary parts from the game. •Toy to be assembled by a responsible adult. •WARNING! To be used under the direct supervision of an adult. •Do not use the product before it is properly installed. •Adult supervision is necessary for children under 4 years of age. •Not suitable for children under 3 years of age. Very young children require close parent supervision to use this equipment. •The unit must be installed on flat, horizontal ground. Avoid installation on hard surfaces, such as concrete or bitumen otherwise use damping surfaces. •Choose a space clear of all obstacles (for at least 2 metres around the product) which could interfere with the play functions and be harmful to safety. •Ensure that the assembly, attachments and protections of each component are carried out in accordance with the indications in the technical instructions. •Regularly check the condition of the product (assembly, protections, plastic and/or electric parts. •Tighten or re-fix the safety elements and the main parts if necessary.•If a defect is noted, do not use the product until it has been repaired. •The non-respect of instructions could provoke falling, tipping over or various types of deterioration. •During the winter period, do not give a violent hit to the toy which may damage it. •Only use original spare parts from the manufacturer for repairs. •Warning: assembly and adjustment to be carried out by a responsible adult. •Do not walk closely in front of , behind or between moving items. •Do not twist swing chains, as this may cause a reduction in chain's strength. •Do not swing empty seats. •Do not use the equipment in any way other than the one recommended.•Watch out for the appearance of points of corrosion and neutralize them where necessary. •For Family domestic use only. • This product is intended for use on private property only. •Designed for exterior use. •It is recommended that you store the product indoors in bad weather or during the winter to ensure that the colours last longer. •Just one child at a time on the slide. •Each child should wait until the sliding area is free before starting to slide. •Sliding must be feet first. •Do not climb back up the slide by the slide side. •In the case of anomaly, the toy is equipped with a safety cutout with automatic resetting. •Wait 1 minutes before restarting. •Any complaint must be accompanied by the proof of purchase (receipt). •Only use soapy water.Frequently clean the slide with soapy water to limit static electricity.

D •Wichtige Hinweise, bitte aufbewahren. •ACHTUNG! Bevor dem Kind das Spielzeug ausgehändigt wird, alle Teile entfernen, die für das Spielzeug nicht erforderlich sind. •Muss von einem verantwortlichen Erwachsenen zusammen gebaut werden. •ACHTUNG! Nur unter ständiger Aufsicht eines Erwachsenen verwenden. •Nicht für Kinder unter 3 Jahren geeignet. •Wenn Kinder im Kleinkindalter mit diesem Gerät spielen, müssen die Eltern es aufmerksamen überwachen. •Die Einheit muss auf ebenem und horizontalem Boden aufgestellt werden. •Nicht auf harten Böden, wie zum Beispiel Beton oder Bitumen installieren: in diesem Fall müssen dämpfende Flächen angebracht werden. •Einen freien Platz ohne Hindernisse auswählen (in mindestens 2 Metern Entfernung vom Produkt), die die Spiele beeinträchtigen und der Sicherheit schaden können.•Sicherstellen, dass die Montage, der Befestigungen und der Schutz jedes Elements in Übereinstimmung mit den Angaben der technischen Anweisungen durchgeführt werden. •Den Zustand des Produkts regelmäßig prüfen – Zusammenbau, Schutzvorrichtungen aus Kunststoff und / oder elektrische Vorrichtungen. •Die Sicherheitselemente und Hauptelemente regelmäßig prüfen und nachziehen oder neu befestigen. •Wird ein Fehler festgestellt, darf das Produkt erst wieder verwendet werden, wenn es repariert wurde. •Die Nichteinhaltung dieser Anweisungen kann zu einem Sturz, einem Umkippen oder verschiedenen Schäden führen. •Während des Winters darf das Spielzeug keinen schweren •Schlägen ausgesetzt sein, es könnte beschädigt werden. •Für Reparaturen nur Originalersatzteile des Herstellers verwenden. •Achtung: die Montage und Einstellung müssen von einem verantwortlichen Erwachsenen vorgenommen werden. •Das Auftreten von Korrosion überwachen und diese ggf. neutralisieren.•Nur für den Hausgebrauch. •Vorgesehen für die Verwendung im Freien. •Bei schlechter Witterung und im Winter sollte das Produkt drinnen gelagert werden, um insbesondere ein besseres Halten der Farben zu erlauben. •Es darf jeweils nur ein Kind die Rutsche benutzen. •Nur rutschen, wenn die Bahn frei ist. •Mit den Füßen voran rutschen. •Nicht über die Gleitfläche die Rutsche hoch steigen. •Bei Reklamationen den Kaufnachweis mitschicken (Kassenschein).•Nur Seifenlauge verwenden. •Die Gleitschiene regelmäßig mit Seifenlauge waschen, um statische Elektrizität zu vermeiden.

NL •Nuttige te bewaren informatie. •LET OP! Alvorens het speelgoed aan het kind te geven alle niet voor het spel benodigde onderdelen verwijderen. •Door een aansprakelijke volwassene te monteren speelgoed. •LET OP! Te gebruiken onder nauwlettend toezicht van een volwassene. •Niet geschikt voor kinderen onder 3 jaar. •Bevat kleine onderdelen die ingeslikt of opgesnoven kunnen worden. •Het gebruik door zeer kleine kinderen vereist intensief toezicht van de ouders. •Het geheel moet worden geïnstalleerd op een vlakke en horizontale ondergrond. •Niet installeren op harde ondergrond zoals beton of asfalt, in dit geval een absorberende laag aanbrengen. •Kies een ruimte zonder obstakels (vrije ruimte van op zijn minst 2 meter om het product heen) die de speelfuncties zouden kunnen hinderen en de veiligheid in gevaar zouden kunnen brengen. •Zorg ervoor dat de montage, de bevestigingen en de beveiliging van ieder onderdeel wordt uitgevoerd in overeenstemming met de aanwijzingen van de technische handleiding. •De staat van het product regelmatig inspecteren (assemblage, beschermingsinrichingen van plastic en/of elektrisch). •Zonodig de veiligheidselementen opnieuw aandraaien of vastzetten evenals de hoofdonderdelen. •Indien er een gebrek wordt geconstateerd, het product repareren en vervolgens gebruiken. •Het niet in acht nemen van de aanwijzingen kan leiden tot vallen, kantelen, of andere beschadigingen. •Gedurende de winter, het speelgoed behoeden voor stevige schokken waardoor het product zou kunnen beschadigen. •Gebruik bij reparaties uitsluitend en alleen oorspronkelijke onderdelen van de fabrikant. •Let op : de montage en afstelling wordt verricht door een aansprakelijke volwassene. •Controleren of er roestpunten verschijnen en ze in het voorkomende geval neutraliseren. •Uitsluitend bestemd voor gebruik in gezinsverband. •Bedoeld voor gebruik buitenshuis. •Bij slecht weer en in de wintermaanden is het aangeraden, met het oog op de kleurvastheid onder andere, het product binnen op te slaan. •Een kind tegelijkertijd op de glijbaan. Niet starten zolang de glijbaan bezet is. Het glijden vindt plaats met de voeten naar voren gericht. •De glijbaan niet opnieuw betreden via het glijtraject. •Uitsluitend water en zeep gebruiken. •Elke klacht moet worden vergezeld door het aankoopbewijs (kassabon). •Het glijtraject regelmatig reinigen met water en zeep om statische elektriciteit te voorkomen.

E •Informaciones utiles. Deben conservarse. •¡PRECAUCIÓN! Antes de dar el juguete al niño retire todos los elementos innecesarios para jugar. •Juguete que requiere ser montado por un adulto responsable. •¡ATENCIÓN! Utilizar bajo la vigilancia de un adulto. •No recomendado para niños de menos de 3 años. •La utilización por niños de poca edad debe hacerse bajo vigilancia atenta de los padres. •El conjunto debe instalarse en un suelo plano y horizontal. •Evitar instalarlo en suelos duros, estilo hormigón o asfalto, de ser así conviene utilizar superficies amortiguadoras. •Elegir un espacio libre de todo obstáculo (a 2 metros como mínimo del producto) para que no obstaculice las funciones de juego y perjudique la seguridad. •Compruebe que el montaje, fijaciones y protecciones de cada elemento se realizan en conformidad a las indicaciones del manual técnico. •Verificar regularmente el estado del producto (montaje, protecciones, partes de plástico y/o eléctricas). •Apretar de nuevo o volver a fijar los elementos de seguridad y las partes principales si fuera necesario. •Si se observa algún defecto, no utilice el producto antes de que este reparado. •No respetar estas instrucciones podrían provocar una caída, vuelcos o deterioraciones diversas. •Durante el período hivernal no someta el juguete a choques violentos ya que podría dañarlo. •Para las reparaciones, utilice únicamente piezas de origen del fabricante. •Precaución: el montaje y ajuste debe realizarse por un adulto responsable. •Vigile la aparición de los puntos de corrosión y neutralícelos cuando proceda. •Para el uso familiar exclusivamente. •Apto para uso exterior. •Se aconseja guardar el producto en un lugar protegido en caso de intemperies o durante el periodo invernal para garantizar, principalmente, una mejor resistencia de los colores. •Un único niño cada vez en el tobogán. No deslizarse mientras la pista no esté despejada. •Deslizarse con los pies hacia adelante. •No se suba al tobogán por la pista de descenso. •Utilice únicamente agua jabonosa. •Cualquier reclamación debe ir acompañada con el justificante de compra (ticket de caja). •Limpie frecuentemente la bajada del tobogán con agua jabonosa para disminuir la electricidad estática.

P •Informações úteis a guardar. •ATENÇÃO! Antes de dar o brinquedo à criança, tirar todas as peças não necessárias para brincar. •Brinquedo para ser montado por um adulto responsável. •ATENÇÃO! Utilizar sob a vigilância próxima de um adulto. •Não convém às crianças com menos de 3 anos. •Contém peças pequenas que podem ser ingeridas ou inaladas. •A utilização por crianças de pequena idade necessita de uma vigilância atenta por parte dos pais.•O conjunto deve ser instalado sobre solo liso e horizontal. •Evitar instalar sobre pisos duros, do tipo de betão ou betume, caso contrário convém utilizar superfícies de amortização •Escolher um espaço livre de qualquer obstáculo (a 2 m no mínimo do produto) que possa entravar as funções do jogo e prejudicar a segurança•Verificar se esta montagem, as fixações e as protecções de cada elemento sejam efectuadas de acordo com as indicações das instruções técnicas. •Verificar regularmente o estado do produto (montagem, protecções, partes plásticas e / ou eléctricas). •Re-apertar ou fixar novamente os elementos de segurança e as partes principais se for necessário. •Se for verificado algum defeito, não utilizar o produto até o defeito ser reparado. •O desrespeito dos conselhos poderá provocar uma queda, um desiquilíbrio ou diversas degradações. •Durante o período invernal, evitar choques violentos no brinquedo sob risco de o deteriorar. •Nas reparações utilizar apenas peças de origem do fabricante. •Atenção: montagem e regulação a realizar por um adulto responsável •Vigiar o aparecimento de pontos de corrosão e neutralizá-los no presente caso. •Para uso familiar, exclusivamente. •Destina-se a uma utilização exterior. •Se estiver mau tempo, ou durante o inverno, é aconselhável guardar o produto dentro de casa para as cores não desbotarem. •Uma só criança de cada vez sobre o escorrega. Não se lançar enquanto a prancha não estiver livre. A escorregadela faz-se com os pés para a frente. •Não subir o escorrega pela prancha. •Utilizar apenas água e sabão. •Qualquer reclamação deve ser acompanhado da prova de compra (talão de caixa). •Limpar com frequência a prancha com água e sabão para limitar a electricidade estática.

I •Informazioni utili da conservare. •ATTENZIONE ! Prima di dare il gioco ai bambini, togliere tutti i componenti non necessari ai fini del gioco. •Il gioco deve essere montato da una persona adulta responsabile. •ATTENZIONE ! Utilizzare sotto la stretta sorveglianza da parte di un adulto. •Non adatto a bambini di età inferiore a 3 anni.
Consentire l'utilizzo a bambini piccoli solo sotto stretta sorveglianza dei genitori.•Installare l'assieme su un terreno piano e orizzontale.
Evitare d'installare su terreni rigidi, tipo calcestruzzo o bitume ; in tal caso è opportuno utilizzare delle superfici smorzanti. •Scegliere uno spazio privo di qualsiasi ostacolo (ad una distanza minima di 2 metri dal prodotto) che potrebbe intralciare le funzioni del gioco e influenzare la sicurezza. •Verificare che il monteggio, il fissaggio e le protezioni di ogni elemento siano effettuati in conformità alle indicazioni riportate sul bollettino tecnico. •Verificare regolarmente lo stato del prodotto (assemblaggio, protezioni, parti in materiale plastico e/o elettriche). •Serrare o fissare nuovamente gli elementi di sicurezza e le parti principali, secondo necessità. •Qualora si rilevi un guasto, prima di riutilizzare il prodotto, provvedere all'adeguata riparazione. •La mancata osservanza delle disposizioni potrebbe essere causa di cadute, oscillazione o altri tipi di problemi. •Durante la stagione invernale, evitare colpi violenti sul gioco che potrebbe danneggiarsi. •Per le riparazioni, utilizzare solamente componenti originali del produttore. •Attenzione: il montaggio e la regolazione devono essere realizzati da un adulto responsabile. •Verificare visivamente l'eventuale presenza di punti di corrosione e, se necessario, eliminarli. •Esclusivamente per uso domestico. •Da utilizzare all'esterno. •In caso d'intemperie o nel periodo invernale, al fine di garantire in particolare una stabilità ottimale dei colori, si raccomanda di conservare il prodotto al coperto. •Un solo bambino per volta sullo scivolo. Non lanciarsi finché la guida di scorrimento non è stata sganciata.• Effettuare lo scivolamento tenendo i piedi in avanti. •Non rimontare lo scivolo dalla guida di scorrimento. •Utilizzare solamente acqua saponata. •Qualsiasi reclamo deve essere accompagnato dalla prova d'acquisto (scontrino di cassa).•Utilizzare solamente acqua saponata. Onde ridurre la formazione di elettricità statica, pulire frequentemente la guida di scorrimento in acqua saponata.

DK •Praktiske oplysninger - bør gemmes. •Obs! Fjern alle dele, som ikke er nødvendige for funktionen, før du giver legetøjet til barnet. •Legetøjet skal samles af en ansvarlig voksen. •ADVARSEL! Skal anvendes under nøje overvågning af en voksen. •Uegnet for børn under 3 år. •Hvis den skal bruges af små børn, kræver det, at de nøje overvåges af forældrene. •Redskabet skal installeres på et plant og vandret underlag. •Bør ikke installeres på et hårdt underlag, f.eks. beton eller asfalt, ellers skal der anvendes støddæmpende overfladebelægning. •Vælg et område, hvor der ikke er nogen forhindringer (i en afstand af mindst 2 meter fra produktet), der kan genere legefunktionerne og skade sikkerheden. •Sørg for, at montage, fastspænding og beskyttelse af de enkelte dele udføres i overensstemmelse med anvisningerne i den tekniske vejledning. •Kontroller regelmæssigt produktets stand (samling, beskyttelse, plastikdele og/eller elektriske dele). •Tilspænd eller efterspænd sikkerheds- og hovedelementerne efter behov. •Hvis der opdages en defekt, må produktet ikke anvendes, før det er repareret. •Manglende overholdelse af disse anvisninger kan medføre styrt, tipning eller diverse beskadigelser. •I vinterperioden må legetøjet ikke udsættes for kraftige stød, da det kan blive beskadiget. •Brug kun originale reservedele fra producenten til reparation. •Obs! Montage og indstilling skal udføres af en ansvarlig voksen. •Overvåg, om der dannes rustpletter, og fjern dem i givet fald. •Kun til privat brug. •Beregnet til udendørs brug. •I uvejr og i vinterperioden anbefales det at opbevare produktet i ly, blandt andet af hensyn til farvernes holdbarhed. •Kun ét barn må opholde sig på rutschebanen ad gangen. •Vent med at glide ned, til der er fri bane. Glid altid ned med benene først. •Kravl ikke op på rutschebanen via glidefladen. •Brug kun vand og sæbe. •Ved enhver reklamation skal der vedlægges købsbevis (kassebon). •Rengør ofte glidefladen med vand og sæbe for at begrænse statisk elektricitet.

SF •Säilytettävät tiedot. •VAROITUS! Ennen kuin annat lelun lapselle, poista kaikki osat, joita ei tarvita leikkiessä. •Lelun saa koota vain vastuullinen aikuinen. •VAROITUS! Lelua saa käyttää vain aikuisen välittömässä valvonnassa. •Ei sovellu alle 3-vuotiaille lapsille. •Sisältää pieniä osia, jotka voivat tulla niellyksi tai vedetyksi henkeen. •Hyvin pienet lapset saavat käyttää tuotetta vain vanhempien tarkassa valvonnassa. •Tuote on pystytettävä tasaiselle ja vaakasuoralle alustalle. •Vältä asettamasta kovalle alustalle, kuten betonille tai bitumille. •Muussa tapauksessa on syytä käyttää vaimentavaa alustaa. •Valitse esteetön paikka, missä ei ole laitteen toimintaa tai turvallisuutta haittaavia esineitä (vähintään 2 metrin säteellä laitteesta). •Huolehdi siitä, että kaikki osat on asennettu, kiinnitetty ja suojattu teknisten ohjeiden mukaisesti. •Varmista säännöllisesti laitteen kunto (liitokset, suojukset, muovi- ja/tai sähköosat). •Kiristä tai kiinnitä uudestaan turvallisuuselementit ja tärkeimmät osat tarpeen mukaan. •Jos leikkivälineessä havaitaan jokin vika, välinettä saa käyttää vasta korjauksen jälkeen. •Ohjeiden laiminlyönnin seurauksena voi olla putoaminen tai leikkivälineen kaatuminen tai vahingoittuminen.•Talvella leikkivälineeseen ei saa kohdistaa voimakkaita iskuja, sillä se saattaisi vahingoittua. •Korjauksiin on käytettävä ainoastaan valmistajan alkuperäisosia. •Huomio: vastuussa olevan aikuisen on huolehdittava asennuksesta ja säädöstä. •Tarkista, onko telineisiin ilmestynyt korroosiojälkiä, ja poista ne tarvittaessa. •Yksinomaan kotikäyttöön. •Tarkoitettu käytettäväksi ulkona. •Huonolla säällä ja talviseen aikaan on suositeltavaa säilyttää tuotetta suojassa. •Liukumäessä saa olla yksi lapsi kerrallaan. Liukua ei saa aloittaa ennen kuin liukumäki on tyhjä. Liukumäessä on laskettava jalat edellä. •Liukumäkeä ei saa nousta ylämäkeen. •Käytä vain saippuavettä. •Kaikkien valitusten liitteenä on toimitettava ostotodistus (kassakuitti). •Puhdista liukumäki usein saippuavedellä staattisen sähkön vähentämiseksi.

S •Upplysningar nyttiga att bevara. •OBS! Innan ni ger leksaken till barnet bör alla delar som ej är nödvändiga för leken avlägsnas. •Leksak som skall monteras av ansvarig vuxen. •OBS! Bör användas under tillsyn av vuxen. •Ej lämplig för barn under 3 år. •Då mycket små barn använder produkten bör detta ske under tillsyn av föräldrarna. •Redskapet bör installeras horisontalt på plan mark. •Undvik installation på hårda ytor, såsom betong eller asfalt, vi rekommenderar användning av stötdämpande ytor. •Välj en plats fri från alla hinder som kan hindra leksakens funktioner och minska säkerheten (fritt utrymme ca. 2 meter runt om produkten) •Se till så att monteringen, fastsättningen och skyddet av varje del är utförda enligt de tekniska anvisningarna. •Kontrollera regelbundet att produkten är i gott skick (montering, skydd, plastdelar och/eller elektriska delar). •Om nödvändigt skruvar man fast säkerhetsanordningen och produktens viktigaste delar på nytt. •Om ett fel konstateras får produkten inte användas förrän den är reparerad. •Om givna råd inte respekteras kan detta förorska ett fall, att redskapet välter eller andra skador. •Under vintern får leksaken inte utsättas för stötar vilka kan medföra skada. •För reparationer skall endast fabrikantens originaldelar användas. •Observera: montering och reglering bör utföras av ansvarig vuxen. •Var uppmärksam på om rostprickar skulle uppträda och åtgärda dem vid behov. •Endast för användning i hemmet. •För utomhus bruk. •Vid dåligt väder eller under vinterperioden är det bäst att bevara produkten inomhus för att bättre bevara produktens färger. •Ett barn åt gången på rutschbanan. Man får inte ge sig iväg förrän glidbanan är fri. Man rutschar med fötterna först. •Använd endast tvålvatten. •Alla reklamationer bör åtföljas av inköpsbevis (kassakvitto). •Rengör regelbundet glidbanan med tvålvatten för att på så vis minska den statiska elektriciteten.

H •Megőrizni érdemes információk. •FIGYELEM ! Mielőtt a játékot odaadná a gyereknek, távolítson el róla minden fölösleges részt. •A játékot csak felelős felnőtt rakhatja össze. •FIGYELEM ! Csakis egy felnőtt közvetlen felügyelete mellett használható. •Nem felel meg a 3 évesnél kisebb gyerekek számára. •A kisebb korú gyermekek figyelmes felügyeletet igényelnek szüleik részéről. •A játszóegységet síma, vízszintes talajra kell szerelni. •Kerülje el az olyan kemény talajokra való felszerelést, mint a beton vagy az aszfalt, ellenkező esetben illendő a lökéscsillapító felületek használata. •Válasszon egy olyan akadálymentes teret (az akadályok minimum 2 méterre a terméktől), amely nem hátráltatja a játék funkcióit és nem befolyásolja a biztonságot. •Figyeljen arra, hogy az összeszerelés, a rögzítések és minden alkotóelem védelme a műszaki jegyzettel megegyező módon legyen véghezvive. •Rendszeresen ellenőrizze a termék állapotát (összeszerelés, védők, műanyag és/vagy elektromos részek). •Ha szükséges, szorítsa vissza vagy rögzítse újra a biztonsági elemeket és a főbb részeket. •Ha egy hiba megállapításra kerül, ne használja a terméket annak kijavítása előtt. •A rendelkezések áthágása lezuhanáshoz, feldöléshez vagy különböző tönkremenésekhez vezethet. •A téli időszakban, ne okozzon vad rázkódást a játéknak, mert károsodásokat okozhat ennek. •A javításokhoz csak a gyártótól származó, eredeti alkatrészeket használjon. •Figyelem: a felszerelést és a beállítást felelős felnőtt kell végezze. •Figyelje a korroziós pontok megjelenését és, ha ez az eset fennáll, semlegesítse őket. •Kizárólag családi használatra. •Kültéri használatra szánva. •Viharok vagy téli időszak idején, a termék védett helyre való bevitelét tanácsoljuk, hogy a színek jobban megőrződjenek. •Egyszerre mindig csak egy gyerek legyen a csúszdán. • Ne kezdjen lecsúszni, ameddig a csúszda teknője