2-year warranty plus 3 years when you register the product online within 3 months of the purchase

Register your product and get support at www.philips.com/welcome

HPS930

EN	User manual	NL	Gebruiksaanwijzing
DA	Brugervejledning	NO	Brukerhåndbok
DE	Benutzerhandbuch	PT	Manual do utilizador
EL	Εγχειρίδιο χρήσης	SV	Användarhandbok
ES	Manual del usuario	TR	Kullanım kılavuzu
FI	Käyttöopas	MS-MY	Manual pengguna
FR	Mode d'emploi	ZH-CN	用户手册
ID	Buku Petunjuk Pengguna	AR	دليل المستخدم
IT	Manuale utente	FA	راهنمای کاربر

PHILIPS

Specifications are subject to change without notice
© 2015 Koninklijke Philips N.V.
All rights reserved.

3140 035 36024

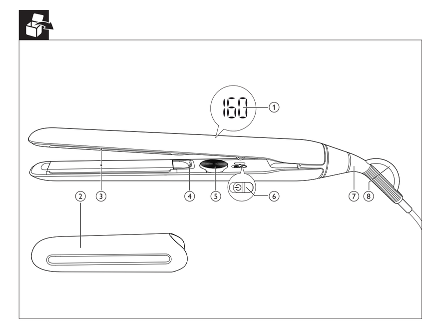

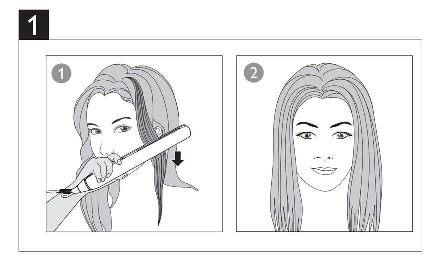

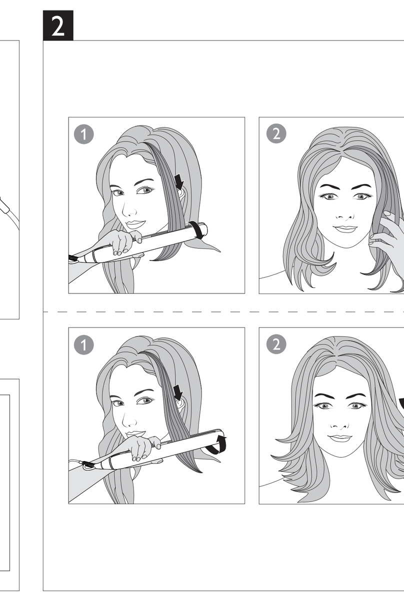

English

Congratulations on your purchase, and welcome to Philips! To fully benefit from the support that Philips offers, register your product at www.philips.com/welcome.

1 Important

Read this user manual carefully before you use the appliance and keep it for future reference.

- WARNING: Do not use this appliance near water.
- When the appliance is used in a bathroom, unplug it after use since the proximity of water presents a risk, even when the appliance is switched off.
- WARNING: Do not use this appliance near bathtubs, showers, basins or other vessels containing water.
- Always unplug the appliance after use.
- If the mains cord is damaged, you must have it replaced by Philips, a service centre authorised by Philips or similarly qualified persons in order to avoid a hazard.
- This appliance can be used by children aged from 8 years and above and persons with reduced physical, sensory or mental capabilities or lack of experience and knowledge if they have been given supervision or instruction concerning use of the appliance in a safe way and understand the hazards involved. Children shall not play with the appliance. Cleaning and user maintenance shall not be made by children without supervision.
- Before you connect the appliance, ensure that the voltage indicated on the appliance corresponds to the local power voltage.
- Do not use the appliance for any other purpose than described in this manual.
- When the appliance is connected to a power supply, never leave it unattended.
- Never use any accessories or parts from other manufacturers or that Philips does not specifically recommend. If you use such accessories or parts, your guarantee becomes invalid.
- Do not wind the power cord round the appliance.
- Wait until the appliance has cooled down completely before you store it.
- Pay full attention when using the appliance since it could be extremely hot. Only hold the handle as other parts are hot and avoid contact with the skin.
- Always place the appliance with the stand on a heat-resistant, stable flat surface. The hot heating plates should never touch the surface or other flammable material.
- Avoid the mains cord from coming into contact with the hot parts of the appliance.
- Keep the appliance away from flammable objects and material when it is switched on.
- Never cover the appliance with anything (e.g. a towel or clothing) when it is hot.
- Only use the appliance on dry hair. Do not operate the appliance with wet hands.
- Keep the heating plates clean and free of dust and styling products such as mousse, spray and gel. Never use the appliance in combination with styling products.
- The heating plates has titanium coating. This coating might slowly wear away over time. However, this does not affect the performance of the appliance.
- If the appliance is used on color-treated hair, the heating plates may be stained. Before using it on artificial hair, always consult their distributor.
- Always return the appliance to a service centre authorized by Philips for examination or repair. Repair by unqualified people could result in an extremely hazardous situation for the user.
- Do not insert metal objects into openings to avoid electric shock.
- Do not pull on the power cord after using. Always unplug the appliance by holding the plug.

Electromagnetic fields (EMF)

This Philips appliance complies with all applicable standards and regulations regarding exposure to electromagnetic fields.

Environment

This symbol means that this product shall not be disposed of with normal household waste (2012/19/EU). Follow your country's rules for the separate collection of electrical and electronic products. Correct disposal helps prevent negative consequences for the environment and human health.

2 Introduction

The **Philips Pro range** has been developed to offer you the best performance, whilst perfectly taking care of your hair. We have been working together with leading stylists to learn what makes a product professional for consumers and to develop products accordingly. The Philips Pro straightener offers the best a straightener needs: floating plates with a durable titanium coating, which offers great heat conduction for fast straightening with optimal pressure. It also offers a 10 second heat-up time for immediate straightening and digital temperature control, which can be controlled by the rheostat wheel. We hope you will enjoy using the Pro straightener for a long time!

Titanium plates

Titanium coated plates, used professionally, are valued for their robustness and quick heat transfer, resulting in faster straightening.

3 Overview of the Straightener

① Temperature indication
② Heat cover/Storage cap
③ Titanium straightening plates
④ Ionic outlet
⑤ Temperature control
⑥ Power on/off
⑦ Swivel power cord
⑧ Hanging loop

4 Straighten your hair

Notes

- Always select a lower setting when you use the straightener for the first time.
- Use the straightener only when your hair is dry.
- Frequent users are recommended to use heat protection products when straightening.

1 Connect the plug to a power supply socket and remove the storage cap.
2 Slide and hold the ⏻ lock (⑥) until the LCD screen lights up.
↳ The default temperature setting is displayed on the LCD screen (①).
3 Rotate the temperature control clockwise or anti-clockwise (⑤) to select a suitable temperature setting for your hair.

Note: It is not recommended to regularly use temperature above 200°C to avoid damage to your hair.

Hair Type	Temperature Setting
Coarse, curly, hard-to-straighten	Mid to High (180°C and above)
Fine, medium-textured or softly waved	Low to Mid (150°C to 180°C)
Pale, blonde, bleached or color-treated	Low (Below 150°C)

↳ When the heating plates are heating up, the temperature digits will blink.
↳ When the heating plates have reached the selected temperature, the temperature digits stop blinking.
↳ If the appliance is powered on, ions are automatically and continuously dispensed from the outlet (④), reducing frizz and providing additional shine.

ThermoGuard

ThermoGuard prevents you from unintentional heat exposure above 200°C. When you increase the temperature above 200°C, the temperature will increase only 5°C by each step.

Auto-shut off

The appliance is equipped with an auto-shut off function. After 60 minutes, the appliance switches off automatically. You can re-start the appliance by sliding and holding the ⏻ lock until the LCD screen lights up.

4 Comb your hair and take a section that is not wider than 5cm for straightening.
Note: For thicker hair, it is suggested to create more sections.
5 Place your hair between the titanium straightening plates(③) and press the handles firmly together.
6 Slide the straightener down the length of the hair in a single motion (max. 5 seconds) from root to end, without stopping in order to prevent overheating.
- To create flicks, slowly rotate the straightener in a half-circle motion inwards (or outwards) when it reaches the hair ends and let the hair glide off the plates.

7 To straighten the rest of your hair, repeat steps 4 to 6.
8 To finish your hair styling, mist with a shine spray or flexible hold hairspray.
Tip: Do not brush your hair while setting your hair style.

After use:

1 Switch off the appliance and unplug it.
2 Place it on a heat-resistant surface until it cools down.
3 Clean the appliance and straightening plates with a damp cloth.
4 Store it in a safe and dry place, free of dust. You can hang it with the hanging loop (⑧) and lock the plates with the supplied cap (②).

5 Warranty and service

If you need information e.g. about replacement of an attachment or if you have a problem, please visit the Philips website at www.philips.com or contact the Philips Customer Care Centre in your country (you find its phone number in the worldwide guarantee leaflet). If there is no Consumer Care Centre in your country, go to your local Philips dealer. 2-year warranty plus 3 years when you register the product online within 3 months of the purchase.

Dansk

Tillykke med dit køb, og velkommen til Philips! Hvis du vil have fuldt udbytte af den support, som Philips tilbyder, kan du registrere dit produkt på www.philips.com/welcome.

1 Vigtigt

Læs denne brugervejledning grundigt, før du tager apparatet i brug, og opbevar den til senere brug.

- ADVARSEL: Anvend ikke dette apparat i nærheden af vand.
- Hvis du anvender apparatet i badeværelset, skal du trække stikket ud efter brug, da vand udgør en risiko, selvom apparatet er slukket.
- ADVARSEL: Brug ikke dette apparat i nærheden af badekar, brusekabiner, kummer eller andre kar, der indeholder vand.
- Tag altid stikket ud, efter du har brugt apparatet.
- Hvis netledningen beskadiges, må den kun udskiftes af Philips, et autoriseret Philips-serviceværksted eller en tilsvarende kvalificeret fagmand for at undgå enhver risiko.
- Dette apparat kan bruges af børn fra 8 år og opefter og personer med reducerede fysiske, sensoriske eller mentale evner eller manglende erfaring og viden, hvis de er blevet instrueret i sikker brug af apparatet og forstår de medfølgende risici. Lad ikke børn lege med apparatet. Rengøring og vedligeholdelse må ikke foretages af børn uden opsyn.
- Før du tilslutter apparatet, skal du sikre dig, at den spænding, der er angivet på apparatet, svarer til den lokale spænding.
- Brug ikke apparatet til andre formål end dem, der er beskrevet i vejledningen.
- Hold konstant opsyn med apparatet, når det er sluttet til en strømkilde.
- Brug aldrig tilbehør eller dele fra andre fabrikanter eller tilbehør/dele, som ikke specifikt er anbefalet af Philips. Hvis du anvender en sådan type tilbehør eller dele, annulleres garantien.
- Undgå at vikle strømledningen rundt om apparatet.
- Læg aldrig apparatet væk, før det er helt afkølet.
- Vær meget opmærksom, når du bruger apparatet, da det kan være meget varmt. Hold kun i håndtaget, da de øvrige dele er varme, og undgå kontakt med huden.
- Placer altid apparatet med holderen på en varmebestandig, stabil og jævn overflade. De varme varmeplader må ikke berøre overfladen eller andre brændbare materialer.
- Netledningen må ikke komme i kontakt med apparatets varme dele.
- Når apparatet er tændt, skal det holdes væk fra brændbare genstande og materialer.
- Når apparatet er varmt, må der ikke lægges noget hen over det (f.eks. håndklæder eller tøj).
- Brug kun apparatet på tørt hår. Undlad at betjene apparatet med våde hænder.
- Hold varmepladerne rene og fri for støv og stylingprodukter som f.eks. mousse, spray og gel. Brug aldrig apparatet sammen med stylingprodukter.
- Varmepladerne har en titaniumbelægning. Denne belægning slides muligvis væk med tiden. Dette påvirker dog ikke apparatets ydeevne.
- Hvis apparatet bruges til farvet hår, kan det smitte af på varmepladerne. Kontakt altid forhandleren, før apparatet bruges på kunstigt hår.
- Reparation og eftersyn af apparatet skal altid foretages på et autoriseret Philips-serviceværksted. Reparation udført af ukvalificeret personale kan medføre ekstremt farlige situationer for brugeren.
- Stik aldrig metalgenstande ind i åbningerne, da dette kan give elektrisk stød.
- Træk ikke i netledningen efter brug. Tag altid stikket ud af stikkontakten ved at holde fast i stikket.

Elektromagnetiske felter (EMF)

Dette Philips-apparat overholder alle branchens gældende standarder og regler angående eksponering for elektromagnetiske felter.

Miljø

Dette symbol betyder, at dette produkt ikke må bortskaffes sammen med almindeligt husholdningsaffald (2012/19/EU). Følg dit lands regler for særskilt indsamling af elektriske og elektroniske produkter. Korrekt bortskaffelse er med til at forhindre negativ påvirkning af miljøet og menneskers helbred.

2 Indledning

Philips Pro-serien er udviklet for at give dig den bedste ydeevne og samtidig give dit hår den perfekte pleje. Vi har samarbejdet med førende stylister for at finde ud af, hvad der gør et produkt professionelt for brugerne, og udvikle produkter ud fra dette. Philips Pro-glattejernet tilbyder det bedste, et glattejern behøver: fleksibelt pladerne med en holdbar titaniumbelægning, som giver fantastisk varmeoverførsel til hurtig glatning med optimalt tryk. Glattejernet har også en opvarmningstid på 10 sekunder, så du kan begynde at glatte håret med det samme, og en digital temperaturvælger, som kan betjenes med reostathjulet. Vi håber, at du vil nyde at bruge Pro-glattejernet i lang tid!

Titaniumplader

Titaniumbelagte plader, anvendes professionelt og værdsættes for deres robusthed og hurtig varmeoverførsel, hvilket giver hurtigere glatning.

3 Oversigt over glattejernet

① Temperaturangivelse.
② Varmecover/opbevaringshætte
③ Titanium-glatteplader
④ Ion-udgangshul
⑤ Temperaturvælger
⑥ Tænd/sluk
⑦ Drejelig netledning
⑧ Ophængningskrog

4 Glat håret ud

Bemærk

- Vælg altid en lavere temperatur, når du anvender glattejernet første gang.
- Anvender kun glattejernet, når dit hår er tørt.
- Hyppige brugere anbefales at anvende varmebeskyttende produkter ved glatning.

1 Sæt stikket i en stikkontakt, og fjern opbevaringshætten.
2 Skub og hold nede på ⏻ låsen (⑥), indtil LCD-skærmen lyser op.
↳ Standardtemperaturindstillingen vises på LCD-skærmen (①).
3 Drej temperaturvælgeren med eller mod uret (⑤) for at vælge en temperatur, der passer til dit hår.

Bemærk: Det anbefales ikke at benytte temperatur på over 200°C regelmæssigt for at undgå at beskadige håret.

Hårtype	Temperaturindstilling
Kraftigt, krøllet eller genstridigt hår	Medium til høj (180°C og derover)
Fint, almindeligt eller let krøllet hår	Lav til medium (150 til 180°C)
Lyst, blondt, afbleget eller farvet hår	Lav (under 150°C)

↳ Under opvarmning af varmepladerne blinker temperaturtallet.
↳ Når varmepladerne har nået den valgte temperatur, holder temperaturtallet op med at blinke.
↳ Hvis apparatet er tændt, produceres der automatisk ioner, som kontinuerligt udsendes fra udgangen (④), hvilket reducerer krusning og giver yderligere glans.

ThermoGuard

ThermoGuard forhindrer dig i utilsigtet at blive udsat for varme på over 200 °C. Når du øger temperatur til over 200 °C, vil temperaturen kun stige 5 °C for hvert trin.

Auto-sluk

Apparatet har en automatisk sikkerhedsafbryder. Efter 60 minutter slukker apparatet automatisk. Du kan genstarte apparatet ved at skubbe og holde nede på ⏻ låsen, indtil LCD-skærmen lyser.

4 Red dit hår, og tag en hårlok, der ikke er bredere end 5 cm.
Bemærk: Ved kraftigere hår anbefales det at lave flere hårlokker.
5 Placer håret mellem titanium-glattepladerne (③), og pres håndtagene godt sammen.
6 Lad glattejernet glide i hårets retning i én bevægelse (maks. 5 sekunder) fra rod til spids uden at stoppe for at undgå overophedning.
- For at lave buede spidser skal du langsomt dreje glattejernet i en halvcirkel indad (eller udad), når du når enden af håret, og lade håret glide af pladerne.

7 For at glatte resten af håret skal du gentage trin 4 til 6.
8 For at afslutte styling af håret kan du bruge en glansspray eller en hårspray med fleksibelt hold eller lign.
Tip: Børst ikke håret, mens du sætter frisuren.

Efter brug:

1 Sluk for apparatet, og tag stikket ud af stikkontakten.
2 Placer det på en overflade, der kan tåle varme, mens det køler ned.
3 Rengør apparatet og glattepladerne med en fugtig klud.
4 Opbevar det på et sikkert og tørt sted, der er frit for støv. Du kan hænge det op i ophængningsstroppen (⑧) og låse pladerne med den medfølgende hætte (②).

5 Garanti og service

Hvis du har behov for oplysninger, f.eks. om udskiftning af tilbehør, eller har et problem, kan du besøge Philips' websted på www.philips.com eller kontakte Philips Kundecenter i dit land (telefonnummeret findes i folderen "World-Wide Guarantee"). Hvis der ikke findes et kundecenter i dit land, bedes du kontakte din lokale Philips-forhandler. 2 års garanti plus 3 år, når du registrerer produktet online inden for 3 måneder efter købet.

Deutsch

Herzlichen Glückwunsch zu Ihrem Kauf und willkommen bei Philips! Um das Kundendienstangebot von Philips vollständig nutzen zu können, sollten Sie Ihr Produkt unter www.philips.com/welcome registrieren.

1 Wichtig

Lesen Sie vor Gebrauch des Geräts das Benutzerhandbuch sorgfältig durch, und bewahren Sie es für die Zukunft auf.

- WARNUNG: Verwenden Sie das Gerät nicht in der Nähe von Wasser.
- Wenn das Gerät in einem Badezimmer verwendet wird, trennen Sie es nach dem Gebrauch von der Stromversorgung. Die Nähe zum Wasser stellt ein Risiko dar, sogar wenn das Gerät abgeschaltet ist.
- WARNUNG: Verwenden Sie das Gerät nicht in der Nähe von Badewannen, Duschen, Waschbecken oder sonstigen Behältern mit Wasser.
- Ziehen Sie nach jedem Gebrauch den Netzstecker aus der Steckdose.
- Um Gefährdungen zu vermeiden, darf ein defektes Netzkabel nur von einem Philips Service-Center, einer von Philips autorisierten Werkstatt oder einer ähnlich qualifizierten Person durch ein Original-Ersatzkabel ersetzt werden.
- Dieses Gerät kann von Kindern ab 8 Jahren und Personen mit verringerten physischen, sensorischen oder psychischen Fähigkeiten oder Mangel an Erfahrung und Kenntnis verwendet werden, wenn sie bei der Verwendung beaufsichtigt wurden oder Anweisung zum sicheren Gebrauch des Geräts erhalten und die Gefahren verstanden haben. Kinder dürfen nicht mit dem Gerät spielen. Die Reinigung und Wartung darf nicht von Kindern ohne Aufsicht durchgeführt werden.
- Bevor Sie das Gerät an eine Steckdose anschließen, überprüfen Sie, ob die auf dem Gerät angegebene Spannung mit der Netzspannung vor Ort übereinstimmt.
- Verwenden Sie das Gerät nie für andere als in dieser Bedienungsanleitung beschriebene Zwecke.
- Wenn das Gerät an eine Steckdose angeschlossen ist, lassen Sie es zu keiner Zeit unbeaufsichtigt.
- Verwenden Sie niemals Zubehör oder Teile, die von Drittherstellern stammen bzw. nicht von Philips empfohlen werden. Wenn Sie diese(s) Zubehör oder Teile verwenden, erlischt Ihre Garantie.
- Wickeln Sie das Netzkabel nicht um das Gerät.
- Lassen Sie das Gerät vollständig abkühlen, bevor Sie es wegräumen.
- Geben Sie acht bei der Verwendung des Geräts, da es äußerst heiß sein könnte. Halten Sie nur den Griff, da die anderen Teile heiß sind, und vermeiden Sie Kontakt mit der Haut.
- Stellen Sie das Gerät immer mit dem Ständer auf eine hitzebeständige, stabile ebene Fläche. Die heißen Heizplatten sollten nie die Oberfläche oder anderes brennbares Material berühren.
- Achten Sie darauf, dass das Netzkabel nicht mit den heißen Teilen des Geräts in Berührung kommt.
- Halten Sie das eingeschaltete Gerät fern von leicht entzündbaren Gegenständen und Materialien.
- Bedecken Sie das heiße Gerät niemals mit Handtüchern, Kleidungsstücken oder anderen Gegenständen.
- Verwenden Sie das Gerät nur an trockenem Haar. Bedienen Sie das Gerät nicht mit nassen Händen.
- Halten Sie die Heizplatten sauber und frei von Staub sowie von Stylingprodukten, wie Schaumfestiger, Styling-Spray, Gel. Verwenden Sie das Gerät nie in Kombination mit Stylingprodukten.
- Die Heizplatten verfügen über eine Titanbeschichtung. Diese Beschichtung nutzt sich im Laufe der Zeit ab. Dies hat jedoch keinerlei Einfluss auf die Leistung des Geräts.
- Bei Verwendung mit getöntem oder gefärbtem Haar können sich die Heizplatten möglicherweise verfärben. Wenden Sie sich an Ihren Händler, bevor Sie es für künstliches Haar verwenden.
- Geben Sie das Gerät zur Überprüfung bzw. Reparatur stets an ein von Philips autorisiertes Service-Center. Eine Reparatur durch unqualifizierte Personen kann zu einer hohen Gefährdung für den Verbraucher führen.
- Führen Sie keine Metallgegenstände in die Öffnungen ein, da dies zu Stromschlägen führen kann.
- Ziehen Sie nach der Verwendung nicht am Netzkabel. Ziehen Sie stattdessen am Netzstecker, um das Gerät von der Stromversorgung zu trennen.

Elektromagnetische Felder

Dieses Philips Gerät erfüllt sämtliche Normen und Regelungen bezüglich der Exposition in elektromagnetischen Feldern.

Umgebung

Dieses Symbol bedeutet, dass das Produkt nicht mit dem normalen Hausmüll entsorgt werden kann (2012/19/EU). Befolgen Sie die örtlichen Bestimmungen zur getrennten Entsorgung von elektrischen und elektronischen Produkten. Eine ordnungsgemäße Entsorgung hilft, negative Auswirkungen auf Umwelt und Gesundheit zu vermeiden.

2 Einführung

Die **Philips Pro Serie** wurde dafür entwickelt, Ihnen die beste Leistung zu bieten, während sie Ihr Haar perfekt pflegt. Wir haben mit bekannten Stylisten zusammengearbeitet, um herauszufinden, was Verbraucher unter einem professionellen Produkt verstehen und unsere Produkte dementsprechend zu entwickeln. Der Philips Pro Haarglätter bietet alles, was ein Haarglätter haben muss: Federnde Platten mit widerstandsfähiger Titanbeschichtung, die beste Wärmeleitung für das Glätten mit optimalem Druck bieten. Er bietet außerdem eine Aufheizzeit von nur 10 Sekunden für sofortiges Glätten und eine digitale Temperatureinstellung, die über das Regelungsrad gesteuert werden kann. Wir hoffen, dass Sie die Verwendung des Pro Haarglätters lange Zeit genießen werden!

Titanplatten

Profis schätzen titanbeschichtete Platten für deren Widerstandsfähigkeit und schnelle Wärmeverteilung, die zu schnelleren Glättergebnissen führen.

3 Übersicht über den Haarglätter

① Temperaturanzeige
② Schutzabdeckung/Kappe zur Aufbewahrung
③ Titanglätterplatten
④ Ionenauslass
⑤ Temperaturregler
⑥ Ein-/Ausschalter
⑦ Drehbares Netzkabel
⑧ Aufhängeöse

4 Haarglättung

Hinweise

- Wählen Sie beim ersten Gebrauch des Haarglätters immer eine niedrige Temperaturstufe.
- Verwenden Sie den Haarglätter nur, wenn Ihr Haar trocken ist.
- Bei regelmäßiger Benutzung des Haarglätters wird empfohlen, Hitzeschutzprodukte zu verwenden.

1 Stecken Sie den Stecker in die Steckdose, und entfernen Sie die Schutzkappe.
2 Schieben und halten Sie den Schieberegler ⏻ (⑥), bis der LCD-Bildschirm aufleuchtet.
↳ Die Standard-Temperaturstufe wird auf dem LCD-Bildschirm (①) angezeigt.
3 Drehen Sie den Temperaturregler im Uhrzeigersinn oder gegen den Uhrzeigersinn (⑤), um die geeignete Temperatureinstellung für Ihr Haar auszuwählen.

Hinweis: Es wird nicht empfohlen, regelmäßig eine Temperatur von über 200 °C zu verwenden, um Haarschäden zu vermeiden.

Haartyp	Temperaturstufe
Dick, lockig, schwer zu glätten	Mittel bis hoch (180 °C und höher)
Fein, normal oder leicht gewellt	Niedrig bis mittel (150 °C bis 180 °C)
Hell, blond, gebleicht oder gefärbt	Niedrig (Unter 150 °C)

↳ Während die Heizplatten sich erhitzen, blinkt die Temperaturanzeige.
↳ Wenn die Heizplatten die ausgewählte Temperatur erreicht haben, hört die Temperaturanzeige auf zu blinken.
↳ Wenn das Gerät eingeschaltet ist, werden Ionen automatisch und kontinuierlich aus dem Auslass ausgegeben (④), wodurch statische Aufladung reduziert wird und Ihr Haar mehr Glanz erhält.

ThermoGuard

ThermoGuard verhindert eine versehentliche Überhitzung von über 200 °C. Wenn Sie die Temperatur über 200 °C erhöhen, wird sich die Temperatur bei jedem Schritt nur um 5 °C erhöhen.

Automatische Abschaltung

Das Gerät ist mit einer automatischen Abschaltung ausgestattet. Nach 60 Minuten schaltet sich das Gerät automatisch aus. Sie können das Gerät neu starten, indem Sie die ⏻ -Taste schieben und halten, bis der LCD-Bildschirm aufleuchtet.

4 Kämmen Sie Ihr Haar, und teilen Sie eine höchstens 5 cm breite Haarsträhne ab.
Hinweis: Es wird empfohlen, dickeres Haar in mehr Strähnen zu unterteilen.
5 Legen Sie Ihr Haar zwischen die Titanglätterplatten (③), und drücken Sie die Griffe fest zusammen.
6 Führen Sie das Gerät in einer einzigen Bewegung (innerhalb von max. 5 Sekunden) ohne Unterbrechung vom Haaransatz bis zu den Spitzen. So schützen Sie das Haar vor Überhitzung.
- Um Wellen zu stylen, drehen Sie den Haarglätter langsam eine halbe Drehung nach innen (oder nach außen), wenn Sie die Haarenden erreichen, und lassen Sie das Haar von den Platten gleiten.

7 Um Ihr restliches Haar zu glätten, wiederholen Sie die Schritte 4 bis 6.
8 Um Ihr Haarstyling abzuschließen, besprühen Sie es mit Glanzspray oder Haarspray für flexiblen Halt.
Tipp: Bürsten Sie Ihr Haar nicht während des Stylings.

Nach der Verwendung:

1 Schalten Sie das Gerät aus, und ziehen Sie den Netzstecker aus der Steckdose.
2 Legen Sie das Gerät auf eine hitzebeständige Unterlage, und lassen Sie es abkühlen.
3 Reinigen Sie das Gerät und die Glätterplatten mit einem feuchten Tuch.
4 Bewahren Sie das Gerät an einem sicheren, trockenen und staubfreien Ort auf. Sie können es an der Aufhängeöse (⑧) aufhängen und die Platten mit der im Lieferumfang enthaltenen Kappe (②) schützen.

5 Garantie und Service

Benötigen Sie weitere Informationen, z. B. zu einem Ersatzgerät, oder treten Probleme auf, besuchen Sie die Philips Website (www.philips.com), oder setzen Sie sich mit einem Philips Service-Center in Ihrem Land in Verbindung (Telefonnummer siehe Garantieschrift). Sollte es in Ihrem Land kein Service-Center geben, wenden Sie sich bitte an Ihren lokalen Philips Händler. 2 Jahre Garantie plus 3 Jahre, wenn Sie das Produkt innerhalb von 3 Monaten nach dem Kauf online registrieren.

Ελληνικά

Συγχαρητήρια για την αγορά σας και καλωσορίσατε στη Philips! Για να επωφεληθείτε πλήρως από την υποστήριξη που προσφέρει η Philips, καταχωρήστε το προϊόν σας στη διεύθυνση www.philips.com/welcome.

1 Σημαντικό

Διαβάστε το παρόν εγχειρίδιο χρήσης προτού χρησιμοποιήσετε τη συσκευή και κρατήστε το για μελλοντική αναφορά.

- ΠΡΟΕΙΔΟΠΟΙΗΣΗ: Μην χρησιμοποιείτε αυτή τη συσκευή κοντά σε νερό.
- Όταν χρησιμοποιείτε τη συσκευή στο μπάνιο, αποσυνδέετέ την από την πρίζα μετά τη χρήση καθώς η εγγύτητα με νερό αποτελεί κίνδυνο ακόμα και όταν η συσκευή είναι απενεργοποιημένη.
- ΠΡΟΕΙΔΟΠΟΙΗΣΗ: Μην χρησιμοποιείτε αυτή τη συσκευή κοντά σε μπανιέρες, ντουζιέρες, λεκάνες ή άλλα δοχεία που περιέχουν νερό.
- Να αποσυνδέετε πάντα τη συσκευή από το ρεύμα μετά τη χρήση.
- Αν το καλώδιο υποστεί φθορά, θα πρέπει να αντικατασταθεί από τη Philips, από κάποιο κέντρο επισκευών εξουσιοδοτημένο από τη Philips ή από εξίσου εξειδικευμένα άτομα, προς αποφυγή κινδύνου.
- Αυτή η συσκευή μπορεί να χρησιμοποιηθεί από παιδιά από 8 ετών και πάνω και από άτομα με περιορισμένες σωματικές, αισθητήριες ή διανοητικές ικανότητες ή από άτομα χωρίς εμπειρία και γνώση, με την προϋπόθεση ότι τη χρησιμοποιούν υπό επιτήρηση ή ότι έχουν λάβει οδηγίες σχετικά με την ασφαλή χρήση της συσκευής και κατανοούν τους ενεχόμενους κινδύνους. Τα παιδιά δεν πρέπει να παίζουν με τη συσκευή. Τα παιδιά δεν πρέπει να καθαρίζουν και να συντηρούν τη συσκευή χωρίς επιτήρηση.
- Προτού συνδέσετε τη συσκευή, βεβαιωθείτε ότι η τάση που αναγράφεται στη συσκευή αντιστοιχεί στην τοπική τάση ρεύματος.
- Μην χρησιμοποιείτε τη συσκευή για οποιονδήποτε άλλο σκοπό από αυτόν που περιγράφεται στο παρόν εγχειρίδιο.
- Μην αφήνετε ποτέ τη συσκευή χωρίς παρακολούθηση όταν είναι συνδεδεμένη στην πρίζα.
- Μην χρησιμοποιείτε ποτέ εξαρτήματα ή μέρη από άλλους κατασκευαστές ή που η Philips δεν συνιστά ρητώς. Αν χρησιμοποιήσετε τέτοια εξαρτήματα ή μέρη, η εγγύησή σας καθίσταται άκυρη.
- Μην τυλίγετε το καλώδιο τροφοδοσίας γύρω από τη συσκευή.
- Πριν αποθηκεύσετε τη συσκευή, περιμένετε μέχρι να κρυώσει.
- Να χρησιμοποιείτε τη συσκευή με πολλή προσοχή, καθώς μπορεί να αναπτύξει ιδιαίτερα υψηλή θερμοκρασία. Να κρατάτε μόνο τη λαβή, καθώς τα υπόλοιπα μέρη είναι ζεστά, και να αποφεύγετε την επαφή με την επιδερμίδα.
- Να τοποθετείτε πάντα τη συσκευή με τη βάση της σε μια επίπεδη, σταθερή επιφάνεια που είναι ανθεκτική στη θερμότητα. Οι καυτές πλάκες δεν πρέπει να έρχονται σε επαφή με την επιφάνεια ή με οποιοδήποτε άλλο εύφλεκτο υλικό.
- Μην αφήνετε το καλώδιο να έρθει σε επαφή με τα ζεστά μέρη της συσκευής.
- Όταν η συσκευή είναι ενεργοποιημένη, κρατήστε τη μακριά από εύφλεκτα αντικείμενα και υλικά.
- Ποτέ μην καλύπτετε τη συσκευή με οτιδήποτε (π.χ. πετσέτα ή ρούχα) όταν είναι ζεστή.
- Χρησιμοποιείτε τη συσκευή μόνο σε στεγνά μαλλιά. Μην χρησιμοποιείτε τη συσκευή με βρεγμένα χέρια.
- Να διατηρείτε τις πλάκες της συσκευής καθαρές, χωρίς σκόνη και υπολείμματα από προϊόντα φορμαρίσματος όπως αφρό, σπρέι και τζελ. Μην χρησιμοποιείτε ποτέ τη συσκευή σε συνδυασμό με προϊόντα φορμαρίσματος.
- Οι πλάκες της συσκευής διαθέτουν επίστρωση τιτανίου. Η επίστρωση μπορεί να φθαρεί με το πέρασμα του χρόνου. Ωστόσο, το φαινόμενο αυτό δεν επηρεάζει την απόδοση της συσκευής.
- Αν η συσκευή χρησιμοποιηθεί σε βαμμένα μαλλιά, ενδέχεται να εμφανιστούν κηλίδες στις πλάκες. Αν πρόκειται να χρησιμοποιήσετε τη συσκευή σε τεχνητά μαλλιά, συμβουλευτείτε πρώτα τον διανομέα που σας τα προμήθευσε.
- Για έλεγχο ή επισκευή της συσκευής, να απευθύνεστε πάντα σε ένα εξουσιοδοτημένο κέντρο επισκευών της Philips. Η επισκευή από μη εξουσιοδοτημένα άτομα μπορεί να αποβεί άκρως επικίνδυνη για το χρήστη.
- Για να αποφύγετε τον κίνδυνο ηλεκτροπληξίας, μην βάζετε μεταλλικά αντικείμενα μέσα στις γρίλιες.
- Μετά τη χρήση, μην τραβάτε το καλώδιο από την πρίζα. Να αποσυνδέετε πάντα τη συσκευή από την πρίζα κρατώντας την από το βύσμα.

Ηλεκτρομαγνητικά Πεδία (EMF)

Η συγκεκριμένη συσκευή της Philips συμμορφώνεται με όλα τα ισχύοντα πρότυπα και τους κανονισμούς σχετικά με την έκθεση σε ηλεκτρομαγνητικά πεδία.

Περιβάλλον

Αυτό το σύμβολο υποδεικνύει ότι το παρόν προϊόν δεν πρέπει να απορριφθεί μαζί με τα συνηθισμένα απορρίμματα του σπιτιού σας (2012/19/ΕΕ). Ακολουθήστε τους κανονισμούς της χώρας σας για την ξεχωριστή συλλογή των ηλεκτρικών και ηλεκτρονικών προϊόντων. Η σωστή απόρριψη συμβάλλει στην αποφυγή αρνητικών επιπτώσεων για το περιβάλλον και την ανθρώπινη υγεία.

2 Εισαγωγή

Η **σειρά Pro της Philips** έχει δημιουργηθεί για να σας προσφέρει άριστη απόδοση, φροντίζοντας παράλληλα τα μαλλιά σας. Συνεργαστήκαμε με κορυφαίους στυλίστες για να μάθουμε τι είναι αυτό που κάνει ένα προϊόν να θεωρείται «επαγγελματικό» από τους καταναλωτές και για να δημιουργήσουμε αντίστοιχα προϊόντα. Ο ισιωτής μαλλιών Pro της Philips διαθέτει ό,τι καλύτερο χρειάζεται ένας ισιωτής μαλλιών: κινητές πλάκες με ανθεκτική επίστρωση τιτανίου, το οποίο προσφέρει μεγάλη θερμική αγωγιμότητα για γρήγορο ίσιωμα με βέλτιστη πίεση. Επίσης, διαθέτει χρόνο προθέρμανσης 10 δευτερολέπτων για άμεσο ίσιωμα, καθώς και ψηφιακό έλεγχο θερμοκρασίας, η οποία μπορεί να ελέγχεται μέσω του περιστροφικού ροοστάτη. Ελπίζουμε ότι θα χρησιμοποιείτε τον ισιωτή μαλλιών Pro για πολύ καιρό!

Πλάκες τιτανίου

Οι πλάκες με επίστρωση τιτανίου, οι οποίες χρησιμοποιούνται σε επαγγελματικές συσκευές, διακρίνονται για την ανθεκτικότητά τους και τη γρήγορη μετάδοση της θερμότητας, που εξασφαλίζει ταχύτερο ίσιωμα.

3 Γενική εικόνα του ισιωτή

① Ένδειξη θερμοκρασίας
② Κάλυμμα προστασίας από τη θερμότητα/κάλυμμα αποθήκευσης
③ Πλάκες ισιώματος από τιτάνιο
④ Άνοιγμα εξόδου ιόντων
⑤ Διακόπτης θερμοκρασίας
⑥ Ενεργοποίηση/ απενεργοποίηση
⑦ Περιστρεφόμενο καλώδιο ρεύματος
⑧ Γαντζάκι για κρέμασμα

4 Ισιώστε τα μαλλιά σας

Σημειώσεις

- Αν χρησιμοποιείτε τον ισιωτή μαλλιών για πρώτη φορά, χρησιμοποιήστε μια χαμηλότερη ρύθμιση.
- Χρησιμοποιήστε τον ισιωτή μόνο σε στεγνά μαλλιά.
- Αν χρησιμοποιείτε συχνά τη συσκευή, συνιστάται να χρησιμοποιείτε προϊόντα προστασίας από τη θερμότητα πριν ισιώσετε τα μαλλιά σας.

1 Συνδέστε το φις σε μια πρίζα και αφαιρέστε το κάλυμμα αποθήκευσης.
2 Σύρετε την ασφάλεια ⏻ (⑥) και κρατήστε την σε αυτήν τη θέση μέχρι να ανάψει η οθόνη LCD.
↳ Στην οθόνη LCD (①) εμφανίζεται η προεπιλεγμένη ρύθμιση θερμοκρασίας.
3 Περιστρέψτε το κουμπί ελέγχου της θερμοκρασίας προς τα δεξιά ή προς τα αριστερά (⑤) για να επιλέξετε μια ρύθμιση θερμοκρασίας κατάλληλη για τα μαλλιά σας.

Σημειώσεις: Για να αποφύγετε την πρόκληση ζημιάς στα μαλλιά σας, δεν συνιστάται να χρησιμοποιείτε τακτικά θερμοκρασίες πάνω από 200°C.

Τύπος μαλλιών	Ρύθμιση θερμοκρασίας
Μαλλιά με χοντρή τρίχα, κατσαρά ή δύσκολα στο ίσιωμα	Μεσαία έως υψηλή (180°C και πάνω)
Μαλλιά με λεπτή ή μέτρια τρίχα ή μαλλιά ελαφρώς σπαστά	Χαμηλή έως μεσαία (150°C έως 180°C)
Θαμπά μαλλιά, ξανθά μαλλιά, μαλλιά με ντεκαπάζ ή βαμμένα	Χαμηλή (κάτω από 150°C)

↳ Όταν οι πλάκες ισιώματος θερμαίνονται, τα ψηφία της θερμοκρασίας αναβοσβήνουν.
↳ Μόλις οι πλάκες ισιώματος φτάσουν στην επιλεγμένη θερμοκρασία, τα ψηφία της θερμοκρασίας σταματούν να αναβοσβήνουν.
↳ Όταν η συσκευή ενεργοποιείται, διαχέει αυτόματα και συνεχώς ιόντα στα μαλλιά από το άνοιγμα εξόδου (④), για λιγότερο φριζάρισμα και περισσότερη λάμψη.

ThermoGuard

Το ThermoGuard αποτρέπει την ακούσια έκθεση σε θερμότητα πάνω από 200°C. Όταν χρησιμοποιείτε θερμοκρασία μεγαλύτερη από 200°C, η θερμοκρασία αυξάνεται μόνο ανά 5°C τη φορά.

Αυτόματη απενεργοποίηση

Η συσκευή διαθέτει λειτουργία αυτόματης απενεργοποίησης. Μετά από 60 λεπτά, η συσκευή απενεργοποιείται αυτόματα. Μπορείτε να επανεκκινήσετε τη συσκευή σύροντας την ασφάλεια ⏻ και κρατώντας την σε αυτήν τη θέση μέχρι να ανάψει η οθόνη LCD.

4 Χτενίστε τα μαλλιά σας και πάρτε μια τούφα όχι φαρδύτερη από 5 εκ για ίσιωμα.
Σημείωση: Αν έχετε χοντρή τρίχα, σας συμβουλεύουμε να χωρίσετε τα μαλλιά σας σε περισσότερες τούφες.
5 Τοποθετήστε τα μαλλιά ανάμεσα στις πλάκες ισιώματος από τιτάνιο (③) και πιέστε σταθερά τις λαβές για να κλείσουν.
6 Τραβήξτε τον ισιωτή μαλλιών κατά μήκος των μαλλιών σας με μία κίνηση (μέγ. 5 δευτερόλεπτα) από τις ρίζες ως τις άκρες, χωρίς να σταματήσετε, για να αποφύγετε την υπερθέρμανση.
- Για να δημιουργήσετε μύτες, περιστρέψτε αργά τον ισιωτή ημικυκλικά προς τα μέσα (ή προς τα έξω) όταν φτάσετε στην άκρη της τρίχας και αφήστε τα μαλλιά να γλιστρήσουν από τις πλάκες.

7 Για να ισιώσετε τα υπόλοιπα μαλλιά σας, επαναλάβετε τα βήματα 4 έως 6.
8 Για να ολοκληρώσετε το φορμάρισμα, ψεκάστε τα μαλλιά με ένα σπρέι για λάμψη ή μια λακ για ελαστικό κράτημα.
Συμβουλή: Μην βουρτσίζετε τα μαλλιά κατά το φορμάρισμα.

Μετά τη χρήση:

1 Απενεργοποιήστε τη συσκευή και αποσυνδέστε την από την πρίζα.
2 Τοποθετήστε τη σε μια αντιθερμική επιφάνεια μέχρι να κρυώσει.
3 Καθαρίστε τη συσκευή και τις πλάκες ισιώματος με ένα βρεγμένο πανί.
4 Φυλάξτε τη σε ασφαλές και ξηρό σημείο, προστατευμένο από τη σκόνη. Μπορείτε να την κρεμάσετε από το γαντζάκι για κρέμασμα (⑧) και να ασφαλίσετε τις πλάκες με το παρεχόμενο κάλυμμα (②).

5 Εγγύηση και επισκευή

Εάν χρειάζεστε κάποιες πληροφορίες ή αντιμετωπίζετε κάποιο πρόβλημα, παρακαλούμε επισκεφτείτε την ιστοσελίδα της Philips στη διεύθυνση www.philips.com ή επικοινωνήστε με το Κέντρο Εξυπηρέτησης Καταναλωτών της Philips στη χώρα σας (θα βρείτε το τηλέφωνο στο διεθνές φυλλάδιο εγγύησης). Εάν δεν υπάρχει Κέντρο Εξυπηρέτησης Καταναλωτών της Philips στη χώρα σας, απευθυνθείτε στον τοπικό αντιπρόσωπο της Philips. Εγγύηση 2 ετών, συν 3 επιπλέον έτη αν δηλώσετε το προϊόν ηλεκτρονικά εντός 3 μηνών από την ημερομηνία αγοράς.

Español

Le felicitamos por su compra y le damos la bienvenida a Philips. Para beneficiarse totalmente de la asistencia que ofrece Philips, registre su producto en www.philips.com/welcome.

1 Importante

Antes de usar el aparato, lea atentamente este manual de usuario y consérvelo por si necesitara consultarlo en el futuro.

- ADVERTENCIA: No utilice este aparato cerca del agua.
- Si utiliza el aparato en el cuarto de baño, desenchúfelo después de usarlo. La proximidad de agua representa un riesgo, aunque el aparato esté apagado.
- ADVERTENCIA: No utilice este aparato cerca del agua ni cerca de bañeras, duchas, cubetas u otros recipientes que contengan agua.
- Desenchufe siempre el aparato después de usarlo.
- Si el cable de alimentación está dañado, deberá ser sustituido por Philips, por un centro de servicio autorizado por Philips o por personal cualificado, con el fin de evitar situaciones de peligro.
- Este aparato puede ser usado por niños a partir de 8 años y por personas con su capacidad física, psíquica o sensorial reducida y por quienes no tengan los conocimientos y la experiencia necesarios, si han sido supervisados o instruidos acerca del uso del aparato de forma segura y siempre que sepan los riesgos que conlleva su uso. No permita que los niños jueguen con el aparato. Los niños no deben llevar a cabo la limpieza ni el mantenimiento sin supervisión.
- Antes de enchufar el aparato, compruebe que el voltaje indicado en el mismo se corresponde con el voltaje de la red eléctrica local.
- No utilice este aparato para otros fines distintos a los descritos en este manual.
- Nunca deje el aparato sin vigilancia cuando esté enchufado a la fuente de alimentación.
- No utilice nunca accesorios ni piezas de otros fabricantes o que Philips no recomiende específicamente. Si lo hace, quedará anulada su garantía.
- No enrolle el cable de alimentación alrededor del aparato.
- Espere a que se enfríe completamente el aparato antes de guardarlo.
- Preste total atención cuando utilice el aparato, ya que puede estar muy caliente. Agarre solo el mango, ya que el resto de piezas están calientes, y evite el contacto con al piel.
- Coloque siempre el aparato con el soporte sobre una superficie plana, estable y resistente al calor. Las placas de calentamiento calientes nunca deben tocar superficies ni otros materiales inflamables.
- Evite que el cable de alimentación entre en contacto con las piezas calientes del aparato.
- Mantenga el aparato lejos de objetos y materiales inflamables mientras esté encendido.
- Nunca cubra el aparato (por ejemplo, con una toalla o ropa) mientras esté caliente.
- Utilice el aparato sólo sobre el pelo seco. No utilice el aparato con las manos mojadas.
- Mantenga las placas de calentamiento limpias y sin polvo ni productos para moldear el pelo, tales como espuma moldeadora, laca o gel. Nunca utilice el aparato junto con productos para moldear.
- Las placas de calentamiento tienen un revestimiento de titanio. Este revestimiento se puede desgastar lentamente con el tiempo. No obstante, esto no afecta al rendimiento del aparato.
- Si se utiliza el aparato con cabello teñido, las placas de calentamiento pueden mancharse. Antes de utilizarlo en cabello artificial, consulte siempre a su distribuidor.
- Lleve siempre el aparato a un centro de servicio autorizado por Philips para su comprobación y reparación. Las reparaciones llevadas a cabo por personal no cualificado pueden dar lugar a situaciones extremadamente peligrosas para el usuario.
- Para evitar descargas eléctricas, no introduzca objetos metálicos por las aberturas.
- No tire del cable de alimentación después de cada uso. Desenchufe siempre el aparato sujetándolo por la clavija.

Campos electromagnéticos (CEM)

Este aparato de Philips cumple los estándares y las normativas aplicables sobre exposición a campos electromagnéticos.

Medioambiental

Este símbolo significa que este producto no debe desecharse con la basura normal del hogar (2012/19/UE). Siga la normativa de su país con respecto a la recogida de productos eléctricos y electrónicos El correcto desecho de los productos ayuda a evitar consecuencias negativas para el medioambiente y la salud humana.

2 Introducción

La **gama Philips Pro** se ha desarrollado para ofrecerle el mejor rendimiento, a la vez que cuida perfectamente del pelo. Hemos colaborado con los mejores estilistas para aprender lo que hace que un producto sea profesional para los consumidores y para desarrollar productos en consecuencia. La plancha para el pelo Philips Pro ofrece lo mejor que necesita una plancha: placas flotantes con un revestimiento de titanio duradero, lo que ofrece una conducción del calor fantástica para alisar rápidamente con la presión óptima. También ofrece un tiempo de calentamiento de 10 segundos para alisar de forma inmediata y control digital de temperatura, que se puede controlar mediante la rueda del reóstato. Esperamos que disfrutes utilizando la plancha para el pelo Pro por mucho tiempo.

Placas de titanio

Las placas revestidas de titanio, utilizadas profesionalmente, son apreciadas por su solidez y transferencia rápida del calor, lo que permite alisar con rapidez.

3 Descripción general de la plancha para el pelo

① Indicación de temperatura
② Tapa protectora de calor/Tapa de almacenamiento
③ Placas alisadoras de titanio
④ Salida de iones
⑤ Control de temperatura
⑥ Encendido / apagado
⑦ Cable de alimentación giratorio
⑧ Anilla para colgar

4 Alisado del pelo

Notas

- Seleccione siempre una posición de temperatura más baja cuando utilice la plancha por primera vez.
- Utilice la plancha solo cuando el pelo esté seco.
- Es recomendable que los usuarios habituales utilicen productos para proteger el pelo cuando lo alisen.

1 Enchufe la clavija a una toma de corriente y quite la tapa de almacenamiento.
2 Deslice y mantenga el botón ⏻ (⑥) hasta que se encienda la pantalla LCD.
↳ El ajuste de temperatura predeterminada se muestra en la pantalla LCD (①).
3 Gire el control de temperatura a la derecha o la izquierda (⑤) para seleccionar el ajuste de temperatura adecuado a su pelo.

Nota: No es recomendable utilizar regularmente una temperatura superior a 200 °C para evitar daños en el pelo.

Tipo de cabello	Posición de temperatura
Grueso, rizado o difícil de alisar	Media a alta (180 °C o superior)
Fino, de textura media o ligeramente ondulado	Baja a media (150 °C a 180 °C)
Claro, rubio, decolorado o teñido	Baja (inferior a 150 °C)

↳ Cuando las placas alisadoras estén calientes, los dígitos de temperatura parpadearán.
↳ Cuando las placas alisadoras alcancen la temperatura seleccionada, los dígitos de temperatura dejarán de parpadear.
↳ Cuando el aparato está encendido, los iones se emiten de forma automática y constante a través de la salida (④), lo que reduce el encrespado y proporciona más brillo.

ThermoGuard

ThermoGuard evita que la exposición al calor supere de forma no intencionada los 200 °C. Si sube la temperatura por encima de 200 °C, esta aumentará solo en intervalos de 5 °C.

Desconexión automática

El aparato está equipado con una función de apagado automático. Después de 60 minutos, el aparato se apaga automáticamente. Puede volver a encender el aparato, deslizando y manteniendo el botón ⏻ hasta que la pantalla LCD se ilumine.

4 Peine el pelo y tome un mechón de menos de 5 cm de ancho para alisarlo.
Nota: En el caso de cabello más grueso, es recomendable dividirlo en más mechones.
5 Ponga el pelo entre las placas alisadoras de titanio (③) y junte los mangos firmemente.
6 Deslice la plancha a lo largo del pelo en un solo movimiento (máximo 5 segundos) de la raíz a las puntas, sin detenerse para evitar que se caliente en exceso.
- Para crear formas, gire lentamente la plancha para el pelo en un movimiento semicircular hacia dentro (o hacia fuera) cuando llegue a las puntas y deje que el pelo se deslice hasta soltarse de las placas.

7 Para alisar el pelo restante, repita los pasos del 4 al 6.
8 Para finalizar el peinado, vaporice un spray para dar brillo o una laca flexible.
Consejo: No cepille el pelo mientras le da forma.

Después del uso:

1 Apague el aparato y desenchúfelo.
2 Colóquelo en una superficie resistente al calor hasta que se enfríe.
3 Limpie bien el aparato y las placas alisadoras con un paño húmedo.
4 Guárdelo en un lugar seco, seguro y sin polvo. Puede guardarlo colgándolo por su anilla (⑧) y bloquear las placas con la tapa suministrada (②).

5 Garantía y servicio

Si necesita información por ejemplo, sobre la sustitución de una pieza o si tiene algún problema, visite la página Web de Philips en www.philips.com o póngase en contacto con el Servicio de Atención al Cliente de Philips en su país (hallará el número de teléfono en el folleto de la garantía). Si no hay Servicio de Atención al Cliente en su país, diríjase al distribuidor Philips local.
2 años de garantía más 3 años al registrar el producto en línea en un plazo de 3 meses a partir de la fecha de compra.

Suomi

Olet tehnyt erinomaisen valinnan ostaessasi Philipsin laitteen! Käytä hyväksesi Philipsin tuki ja rekisteröi tuote osoitteessa www.philips.com/welcome.

1 Tärkeää

Lue tämä käyttöopas ennen laitteen käyttämistä ja säilytä se myöhempää käyttöä varten.

- VAROITUS: Älä käytä tätä laitetta veden lähellä.
- Jos käytät laitetta kylpyhuoneessa, irrota pistoke pistorasiasta käytön jälkeen, sillä laitteessa on jännitettä, vaikka virta olisi katkaistu.
- VAROITUS: älä käytä laitetta kylpyammeen, suihkun, altaan tai muiden vesiastioiden lähellä.
- Irrota pistoke pistorasiasta aina käytön jälkeen.
- Jos virtajohto on vahingoittunut, se on oman turvallisuutesi vuoksi hyvä vaihdattaa Philipsin valtuuttamassa huoltoliikkeessä tai muulla ammattitaitoisella korjaajalla.
- Laitetta voivat käyttää myös yli 8-vuotiaat lapset ja henkilöt, joiden fyysinen tai henkinen toimintakyky on rajoittunut tai joilla ei ole kokemusta tai tietoa laitteen käytöstä, jos heitä on neuvottu laitteen turvallisesta käytöstä tai tarjolla on turvallisen käytön edellyttämä valvonta ja jos he ymmärtävät laitteeseen liittyvät vaarat. Lasten ei pidä leikkiä laitteella. Lasten ei saa antaa puhdistaa tai huoltaa laitetta ilman valvontaa.
- Varmista ennen laitteen liittämistä, että laitteeseen merkitty jännite vastaa paikallista jännitettä.
- Älä käytä laitetta muuhun kuin tässä oppaassa kuvattuun tarkoitukseen.
- Kun laite on liitetty pistorasiaan, älä jätä sitä ilman valvontaa.
- Älä koskaan käytä muita kuin Philipsin valmistamia tai suosittelemia lisävarusteita tai -osia. Jos käytät muita osia, takuu ei ole voimassa.
- Älä kierrä virtajohtoa laitteen ympärille.
- Anna laitteen jäähtyä kokonaan ennen säilytykseen asettamista.
- Keskity yksinomaan laitteen käyttöön, kun käytät sitä, koska se voi olla erittäin kuuma. Pidä kiinni vain kahvasta, koska muut osat ovat kuumia. Vältä ihokosketusta.
- Aseta aina laite telineen kanssa lämmönkestävälle, tukevalle ja tasaiselle alustalle. Kuumaa lämpölevyä ei saa päästää kosketuksiin alustan tai minkään tulenaran materiaalin kanssa.
- Pidä huoli, ettei virtajohto joudu kosketuksiin laitteen kuumien osien kanssa.
- Pidä laite poissa helposti syttyvistä esineistä ja materiaaleista, kun sen virta on kytkettynä.
- Älä peitä laitetta esimerkiksi pyyhkeellä tai vaatteella, kun se on kuuma.
- Käsittele laitteella vain kuivia hiuksia. Älä käytä laitetta märillä käsillä.
- Puhdista lämpölevyt säännöllisesti, ettei niihin kerry pölyä ja muotoilutuotteita, kuten muotoiluvaahtoa, hiuslakkaa tai geeliä. Älä koskaan käytä laitetta muotoilutuotteiden kanssa.
- Lämpölevyissä on titaanipinnoite. Ajan myötä pinnoite saattaa hiljalleen kulua. Tämä ei vaikuta laitteen suorituskykyyn.
- Jos laitteella käsitellään värjättyjä hiuksia, lämpölevyt saattavat värjäytyä. Ennen kuin käytät laitetta keinohiuksiin, tarkista jälleenmyyjältä, voiko niin tehdä.
- Toimita laite vianmääritystä ja korjaamista varten Philipsin valtuuttamaan huoltoliikkeeseen. Asiantuntematon korjaus saattaa aiheuttaa vaaratilanteita laitteen käyttäjälle.
- Älä työnnä laitteen aukkoihin metalliesineitä, ettet saa sähköiskua.
- Älä vedä laitteen virtajohdosta laitteen käytön jälkeen. Irrota laitteen pistoke pistorasiasta aina pitämällä kiinni pistokkeesta.

Sähkömagneettiset kentät (EMF)

Tämä Philips-laite vastaa kaikkia sähkömagneettisia kenttiä (EMF) koskevia standardeja ja säännöksiä.

Ympäristö

Tämä merkki tarkoittaa, että tätä tuotetta ei saa hävittää tavallisen kotitalousjätteen mukana (2012/19/EU). Noudata maasi sähkö- ja elektroniikkalaitteiden erillistä keräystä koskevia sääntöjä. Asianmukainen hävittäminen auttaa ehkäisemään ympäristölle ja ihmisille mahdollisesti koituvia haittavaikutuksia.

2 Johdanto

Philips Pro -tuotteet tarjoavat huippuluokan suorituskyvyn, mutta ovat silti hellävaraisia hiuksillesi. Tuotteet on suunniteltu yhteistyössä maailman johtavien hiusmuotoilijoiden kanssa, jotta ne sopisivat sekä ammattilaisten että tavallisten kuluttajien käyttöön. Philips Pro -suoristin tarjoaa kaikki mitä tarvitset: Titaanipinnoitetut kelluvat levyt, joiden erinomainen lämmönjohtavuus takaa optimaalisen muotoilutuloksen. Laite kuumenee 10 sekunnissa, joten se on nopeasti käyttövalmis. Rheostat-säätöpyörällä voit säätää laitteen lämpötilaa. Toivomme, että nautit hankkimastasi Pro-tuotesarjan suoristimesta pitkään.

Titaanilevyt

Ammattitasoiset titaanilevyt ovat kestäviä ja kuumenevat nopeasti, joten ne takaavat nopean muotoilutuloksen.

3 Suoristimen yleiskuvaus

① Lämpötilan ilmaisin
② Lämpösuojus/säilytyssuojus
③ Titaanipinnoitetut suoristuslevyt
④ Ioniaukko
⑤ Lämpötilan säätö
⑥ Virran kytkeminen ja katkaiseminen
⑦ Pyörivä virtajohto
⑧ Ripustuslenkki

4 Hiusten suoristaminen

Huomautuksia

- Valitse aina matala asetus, kun käytät suoristinta ensimmäistä kertaa.
- Käytä suoristinta vain, kun hiuksesi ovat kuivat.
- Usein toistuvassa käytössä suositellaan lämpösuojatuotteiden käyttöä.

1 Kytke virtajohto pistorasiaan ja irrota säilytyssuoja.
2 Liu'uta ⏻ -säädintä (⑥), kunnes LCD-näytössä syttyy.
↳ Oletuslämpötila-asetus näkyy LCD-näytössä (①).
3 Käännä lämpötilan säätönuppia myötä- tai vastapäivään (⑤) ja valitse hiuksille sopiva lämpötila.

Huomautus: Älä käytä säännöllisesti yli 200 asteen lämpötilaa, koska se vahingoittaa hiuksia.

Hiustyyppi	Lämpötila-asetus
Karkeat, kiharat, vaikeasti suoristettavat	Keskitaso-korkea (vähintään 180 °C)
Ohuet, keskituuheat, pehmeästi kihartuvat	Matala-keskitaso (150–180 °C)
Vaaleat, vaalennetut tai värjätyt	Matala (alle 150 °C)

↳ Kun suoristuslevyt lämpenevät, lämpötila osoittavat numerot vilkkuvat.
↳ Kun suoristuslevyt ovat saavuttaneet halutun lämpötilan, lämpötilaa osoittavat numerot lakkaavat vilkkumasta.
↳ Jos laite on päällä, ioneja jaetaan ilma-aukosta (④) automaattisesti ja jatkuvasti lisäkiiltoa ja sähköisyyden vähentämistä varten.

ThermoGuard

ThermoGuard suojaa tahattomalta altistukselta yli 200 °C:n kuumuudelle. Kun nostat lämpötilaa yli 200 °C:n, lämpötila kasvaa vain 5 °C kerrallaan.

Automaattinen virrankatkaisu

Laitteessa on automaattinen virrankatkaisutoiminto. Laitteen virta katkeaa automaattisesti 60 minuutin kuluttua. Voit käynnistää laitteen uudelleen painettuna pitämällä ⏻ painiketta pitämisellä ⏻ kunnes LCD-näyttö syttyy ylös.

4 Kampaa hiukset ja käsittele kerrallaan enintään 5 cm:n leveydeltä hiuksia.
Huomautus: paksut hiukset kannattaa jakaa useampiin osioihin.
5 Aseta hiukset suoristuslevyjen (③) väliin ja purista laitteen kahvat yhteen.
6 Vedä suoristin hiusten juurista latvoihin asti yhdellä liikkeellä (enintään 5 sekunnissa), jotta hiukset eivät kuumene liikaa.
- Taivuta latvoja kääntämällä suoristinta ranneliikkeellä puoliympyrän muotoisella radalla sisäänpäin (tai ulospäin), kunnes hiukset liukuvat levyjen välistä.

7 Muotoile loput hiukset toistamalla vaiheita 4–6.
8 Suihkuta hiuksiin lopuksi kiiltosuihketta tai joustavan pidon hiuskiinnettä.
Vinkki: Älä harjaa hiuksia, kun muotoilet hiuksiasi.

Käytön jälkeen:

1 Katkaise laitteesta virta ja irrota pistoke pistorasiasta.
2 Anna sen jäähtyä lämmönkestävällä alustalla.
3 Puhdista laite ja suoristuslevyt kostealla liinalla.
4 Säilytä laitetta turvallisessa, kuivassa ja pölyttömässä paikassa. Laitteen voi myös asettaa roikkumaan ripustuslenkistään (⑧) ja levyt voi lukita tuotteen mukana toimitetulla suojuksella (②).

5 Takuu- ja huoltotiedot

Jos haluat lisätietoja esimerkiksi lisäosan vaihtamisesta tai laitteen suhteen on ongelmia, käy Philipsin Internet-sivuilla osoitteessa www.philips.com tai ota yhteyttä Philipsin asiakaspalveluun (puhelinnumero on takuulehtisessä). Jos maassasi ei ole kuluttajapalvelukeskusta, ota yhteys paikalliseen Philips-jälleenmyyjään. 2 vuoden takuu ja 3 vuoden lisätakuu, kun rekisteröit tuotteen verkossa 3 kuukauden kuluessa sen ostamisesta.

Français

Félicitations pour votre achat et bienvenue chez Philips ! Pour bénéficier de tous les avantages de l'assistance Philips, enregistrez votre produit à l'adresse www.philips.com/welcome.

1 Important

Lisez attentivement ce manuel d'utilisation avant d'utiliser l'appareil et conservez-le pour un usage ultérieur.

- AVERTISSEMENT : n'utilisez pas cet appareil à proximité d'une source d'eau.
- Si vous utilisez l'appareil dans une salle de bains, débranchez-le après utilisation car la proximité d'une source d'eau constitue un risque, même lorsque l'appareil est hors tension.
- AVERTISSEMENT : n'utilisez pas l'appareil près d'une baignoire, d'une douche, d'un lavabo ni de tout autre récipient contenant de l'eau.
- Débranchez toujours l'appareil après utilisation.
- Si le cordon d'alimentation est endommagé, il doit être remplacé par Philips, par un Centre Service Agréé Philips ou par un technicien qualifié afin d'éviter tout accident.
- Cet appareil peut être utilisé par des enfants âgés de 8 ans ou plus, des personnes dont les capacités physiques, sensorielles ou intellectuelles sont réduites ou des personnes manquant d'expérience et de connaissances, à condition que ces enfants ou personnes soient sous surveillance ou qu'ils aient reçu des instructions quant à l'utilisation sécurisée de l'appareil et qu'ils aient pris connaissance des dangers encourus. Les enfants ne doivent pas jouer avec l'appareil. Le nettoyage et l'entretien ne doivent pas être réalisés par des enfants sans surveillance.
- Avant de brancher l'appareil, assurez-vous que la tension indiquée sur l'appareil correspond bien à la tension secteur locale.
- N'utilisez pas l'appareil dans un autre but que celui qui est indiqué dans ce manuel.
- Lorsque l'appareil est branché sur une source d'alimentation, ne le laissez jamais sans surveillance.
- N'utilisez jamais d'accessoires ou de pièces d'un autre fabricant ou n'ayant pas été spécifiquement recommandés par Philips. L'utilisation de ce type d'accessoires ou de pièces entraîne l'annulation de la garantie.
- N'enroulez pas le cordon d'alimentation autour de l'appareil.
- Attendez que l'appareil ait complètement refroidi avant de le ranger.
- Cet appareil peut être extrêmement chaud ; soyez particulièrement vigilant(e) lors de son utilisation. Tenez uniquement la poignée car les autres parties sont chaudes et évitez tout contact avec la peau.
- Placez toujours l'appareil sur son support sur une surface plane et stable résistant à la chaleur. Les plaques chauffantes ne doivent jamais être en contact avec la surface ou d'autres matériaux inflammables.
- Veillez à ce que le cordon d'alimentation ne soit pas en contact avec les parties chaudes de l'appareil.
- Ne laissez pas l'appareil à proximité d'objets et matériaux inflammables lorsqu'il est allumé.
- Ne couvrez jamais l'appareil (par exemple d'une serviette ou d'un vêtement) lorsqu'il est chaud.
- Utilisez l'appareil uniquement sur cheveux secs. N'utilisez pas l'appareil si vous avez les mains mouillées.
- Les plaques chauffantes doivent être propres et ne doivent comporter aucune trace de poussières, ni de produits coiffants du type mousse, spray ou gel. N'utilisez jamais l'appareil avec des produits coiffants.
- Les plaques chauffantes présentent un revêtement en titane. Ce revêtement peut présenter une usure normale au fil du temps. Ce phénomène n'affecte toutefois pas les performances de l'appareil.
- Si vous utilisez l'appareil sur cheveux colorés, il est possible que les plaques chauffantes se tachent. Avant d'utiliser l'appareil sur des cheveux artificiels, consultez toujours leur distributeur.
- Confiez toujours l'appareil à un Centre Service Agréé Philips pour vérification ou réparation. Toute réparation par une personne non qualifiée peut s'avérer dangereuse pour l'utilisateur.
- N'insérez aucun objet métallique dans les ouvertures au risque de vous électrocuter.
- Ne tirez pas sur le cordon d'alimentation après utilisation. Débranchez toujours l'appareil en tenant la fiche.

Champs électromagnétiques (CEM)

Cet appareil Philips est conforme à toutes les normes et à tous les règlements applicables relatifs à l'exposition aux champs électromagnétiques.

Environnement

Ce symbole signifie que ce produit ne doit pas être mis au rebut avec les ordures ménagères (2012/19/UE). Respectez les règles en vigueur dans votre pays pour la mise au rebut des produits électriques et électroniques. Une mise au rebut correcte contribue à préserver l'environnement et la santé.

2 Introduction

La **gamme Philips Pro** a été développée pour vous offrir les meilleures performances tout en prenant parfaitement soin de vos cheveux. Nous avons travaillé ensemble avec d'éminents coiffeurs pour savoir ce qui rend un produit professionnel pour les consommateurs et pour développer des produits en conséquence. La brosse lissante Philips Pro offre le meilleur de ce dont une brosse lissante a besoin : des plaques flottantes avec un revêtement en titane durable, lequel offre une bonne conduction thermique pour un lissage rapide avec une pression optimale. Il offre également une durée de chauffe de 10 secondes pour un lissage immédiat ainsi qu'un contrôle numérique de la température pouvant être commandé par la molette de rhéostat. Nous espérons que votre brosse lissante Pro vous donnera entière satisfaction.

Plaques en titane

Les plaques au revêtement en titane, utilisées professionnellement, sont appréciées pour leur robustesse et leur transfert rapide de chaleur permettant un lissage plus rapide.

3 Présentation du lisseur

① Indication de la température
② Revêtement pour la chaleur/Couvercle de stockage
③ Plaques lissantes en titane
④ Prise ionique
⑤ Thermostat
⑥ Marche/arrêt
⑦ Cordon d'alimentation rotatif
⑧ Anneau de suspension

4 Lissage de vos cheveux

Remarques

- Sélectionnez toujours un réglage moins élevé lors de la première utilisation.
- Utilisez le lisseur uniquement sur cheveux secs.
- Il est recommandé aux utilisateurs fréquents d'utiliser des produits de protection contre la chaleur pour le lissage.

1 Branchez la fiche sur une prise d'alimentation et retirez le couvercle de stockage.
2 Faites glisser et maintenez en position le verrou ⏻ (⑥) jusqu'à ce que l'écran LCD s'allume.
↳ Le réglage de température par défaut s'affiche sur l'écran LCD (①).
3 Faites tourner le contrôle de température dans le sens des aiguilles d'une montre ou dans le sens inverse des aiguilles d'une montre (⑤) pour sélectionner un réglage de température adapté à vos cheveux.

Remarque : il n'est pas recommandé d'utiliser régulièrement une température supérieure à 200 °C, et ce afin d'éviter des dommages à vos cheveux.

Type de cheveux	Réglage de température
Épais, frisés ou difficiles à lisser	Moyen à élevé (supérieur à 180 °C)
Fins, de texture moyenne ou légèrement ondulés	Bas à moyen (de 150 °C à 180 °C)
Clairs, blonds, colorés ou décolorés	Bas (inférieur à 150 °C)

↳ Lorsque les plaques chauffantes chauffent, les chiffres de la température clignotent.
↳ Une fois que les plaques chauffantes ont atteint la température sélectionnée, les chiffres de la température cessent de clignoter.
↳ Si l'appareil est sous tension, des ions sont automatiquement et continuellement diffusés par la sortie (④) pour réduire les frisottis et offrir plus de brillance.

ThermoGuard

ThermoGuard vous protège contre une exposition indésirable à une chaleur supérieure à 200 °C. Lorsque vous augmentez la température au-delà de 200 °C, la température augmente uniquement par incrément de 5 °C.

Arrêt automatique

L'appareil est équipé d'une fonction d'arrêt automatique. Au bout d'une heure, l'appareil s'éteint automatiquement. Vous pouvez redémarrer l'appareil en faisant glisser et en maintenant en position le verrou ⏻ jusqu'à ce que l'écran LCD s'allume.

4 Peignez vos cheveux et prenez une mèche de 5 cm de large maximum afin de la lisser.
Remarque : pour les cheveux plus épais, il est recommandé de faire plus de mèches.
5 Placez vos cheveux entre les plaques lissantes en titane (③) et pressez fermement les poignées l'une contre l'autre.
6 Faites glisser l'appareil d'un seul mouvement sur toute la longueur des cheveux (max. 5 secondes), des racines aux pointes. N'arrêtez pas votre mouvement pour éviter de surchauffer les cheveux.
- Pour créer des vagues, faites tourner lentement le lisseur par des mouvements semi-circulaires vers l'intérieur (ou l'extérieur) jusqu'à atteindre les pointes et laissez les cheveux glisser en dehors des plaques.

7 Pour lisser le reste de vos cheveux, répétez les étapes 4 à 6.
8 Pour terminer la mise en forme de vos cheveux, appliquez un spray de brillance ou une laque légère.
Astuce : ne brossez pas vos cheveux lorsque vous les mettez en forme.

Après utilisation :

1 Arrêtez l'appareil et débranchez-le.
2 Laissez-le refroidir sur une surface résistant à la chaleur.
3 Nettoyez l'appareil et les plaques lissantes à l'aide d'un chiffon humide.
4 Rangez-le dans un endroit sûr et sec, à l'abri de la poussière. Vous pouvez accrocher l'appareil par son anneau de suspension (⑧) et verrouillez les plaques à l'aide du couvercle fourni (②).

5 Garantie et réparation

Si vous souhaitez obtenir des informations supplémentaires, par exemple sur le remplacement d'un accessoire, ou si vous rencontrez un problème, visitez le site Web de Philips à l'adresse www.philips.com ou contactez le Service Consommateurs Philips de votre pays (vous trouverez le numéro de téléphone correspondant sur le dépliant de garantie internationale). S'il n'y a pas de Centre Service Consommateurs dans votre pays, adressez-vous à votre revendeur Philips.
Garantie de 2 ans, plus 3 ans si enregistrement du produit en ligne dans les 3 mois suivant l'achat.

Indonesia

Selamat atas pembelian Anda dan selamat datang di Philips! Untuk memanfaatkan sepenuhnya dukungan yang ditawarkan Philips, daftarkan produk Anda di www.philips.com/welcome.

1 Penting

Baca petunjuk pengguna ini dengan saksama sebelum menggunakannya dan simpanlah sebagai referensi nanti.

- PERINGATAN: Jangan gunakan alat ini dekat air.
- Bila alat digunakan di kamar mandi, cabutlah stekernya setelah digunakan karena dekat dengan air dapat menimbulkan risiko, sekalipun alat telah dimatikan.
- PERINGATAN: Jangan gunakan alat ini bak mandi, pancuran, bak atau tempat berisi air lainnya.
- Selalu cabut steker setiap kali selesai menggunakan alat.
- Jika kabel listrik rusak, maka harus diganti oleh Philips, pusat layanan resmi Philips atau orang yang mempunyai keahlian sejenis agar terhindar dari bahaya.
- Alat ini dapat digunakan oleh anak-anak di atas 8 tahun dan orang dengan cacat fisik, indera atau kecakapan mental yang kurang atau kurang pengalaman dan pengetahuan jika mereka diberi pengawasan atau petunjuk mengenai cara penggunaan alat yang aman dan mengerti bahayanya. Anak-anak dilarang memainkan alat ini. Pembersihan dan perawatan pengguna tidak boleh dilakukan oleh anak-anak tanpa pengawasan.
- Sebelum Anda menghubungkan alat, pastikan voltase yang ditunjukkan pada alat sesuai dengan voltase listrik di tempat Anda.
- Jangan gunakan alat untuk keperluan selain yang diterangkan dalam buku petunjuk ini.
- Bila alat telah terhubung ke daya listrik, jangan sekali-kali meninggalkannya tanpa diawasi.
- Jangan sekali-kali menggunakan aksesori atau komponen apa pun dari produsen lain atau yang tidak secara khusus direkomendasikan oleh Philips. Jika Anda menggunakan aksesori atau komponen tersebut, garansi Anda menjadi batal.
- Jangan melilitkan kabel listrik pada alat.
- Tunggulah sampai alat sudah dingin sebelum menyimpannya.
- Berhati-hatilah saat menggunakan alat karena bisa menjadi sangat panas. Cukup pegang gagang karena bagian lain panas dan hindari kontak dengan kulit.
- Selalu tempatkan alat secara berdiri pada permukaan yang tahan panas, stabil dan datar. Pelat pemanas yang panas tidak boleh menyentuh permukaan atau bahan yang mudah terbakar.
- Jangan biarkan kabel listrik menyentuh bagian alat yang panas.
- Jauhkan alat dari barang dan bahan yang mudah terbakar saat dihidupkan.
- Jangan pernah menutupi alat dengan sesuatu (mis. handuk atau pakaian) saat sedang panas.
- Gunakan alat hanya pada rambut yang kering. Jangan operasikan alat dengan tangan yang basah.
- Jagalah pelat pemanas agar selalu bersih dan bebas dari debu serta produk penata seperti mousse, semprotan dan gel. Jangan sekali-kali menggunakan alat bersama dengan produk penata.
- Pelat pemanas memiliki lapisan titanium. Lapisan ini lambat laun akan menipis seiring waktu. Meskipun demikian, hal ini tidak memengaruhi performa alat.
- Jika alat digunakan pada rambut yang diwarnai, pelat pemanas bisa berkarat. Sebelum menggunakannya di rambut palsu, selalu tanyakan pada distributor rambut tersebut.
- Bawalah selalu alat ke pusat servis resmi Philips untuk diperiksa atau diperbaiki. Perbaikan yang dilakukan oleh orang yang tidak ahli dapat sangat merugikan bagi penggunanya.
- Jangan memasukkan barang logam ke dalam lubang untuk menghindari kejutan listrik.
- Jangan menarik kabel listrik setelah penggunaan. Selalu cabut alat dengan memegang stekernya.

Medan elektromagnet (EMF)

Alat Philips ini mematuhi semua standar dan peraturan yang berlaku terkait paparan terhadap medan elektromagnet.

Lingkungan

Simbol ini berarti produk ini dilarang dibuang bersama limbah rumah tangga normal (2012/19/EU). Patuhi peraturan mengenai pengumpulan produk-produk elektrik dan elektronik secara terpisah di negara Anda. Pembuangan produk secara benar akan membantu mencegah dampak negatif terhadap lingkungan dan kesehatan manusia.

2 Pendahuluan

Philips Pro range ini telah dikembangkan untuk memberikan kinerja terbaik, selagi tetap merawat rambut Anda dengan sempurna. Kami telah bekerja sama dengan penata rambut terbaik untuk mempelajari apa yang membuat sebuah produk yang profesional bagi konsumen dan untuk mengembangkan produk seperti itu. Pelurus rambut Philips Pro menawarkan kebutuhan pelurus rambut terbaik: pelat mengambang dengan lapiran titanium yang tahan lama, menawarkan konduksi panas yang hebat untuk pelurusan rambut yang cepat dengan tekanan optimal. Pelurus rambut ini juga menyediakan waktu pemanasan 10 detik untuk pelurusan rambut yang cepat dan kontrol suhu digital, yang dapat dikontrol dengan roda resistor. Semoga Anda menikmati penggunaan Pro straightener untuk waktu yang lama!

Pelat titanium

Pelat berlapis titanium, yang digunakan secara profesional, dipilih karena ketangguhan dan transfer panas yang cepat, untuk pelurusan rambut yang lebih cepat.

3 Tinjauan Umum Pelurus

① Indikator suhu
② Tutup Panas/Penyimpanan
③ Pelat pelurus rambut titanium
④ Lubang keluar ion
⑤ Kontrol suhu
⑥ Tombol daya
⑦ Kabel putar
⑧ Lubang gantungan

4 Meluruskan rambut Anda

Catatan

- Pilihlah selalu setelan lebih rendah bila Anda menggunakan pelurus untuk pertama kali.
- Gunakan pelurus hanya bila rambut Anda sudah kering.
- Pengguna yang sering menggunakan disarankan untuk menggunakan produk pelindung panas saat meluruskan.

1 Sambungkan steker ke stopkontak dan lepaskan tutup penyimpanan.
2 Tekan dan tahan kunci ⏻ (⑥) hingga layar LCD menyala.
↳ Setelan suhu default akan ditampilkan pada layar LCD (①).
3 Putar kontrol suhu searah atau melawan arah jarum jam (⑤) untuk memilih setelan suhu yang cocok untuk rambut Anda.

Catatan: Tidak disarankan untuk sering menggunakan suhu di atas 200°C untuk menghindari kerusakan rambut.

Jenis Rambut	Setelan Suhu
Kasar, keriting, sulit diluruskan	Sedang hingga Tinggi (180 °C ke atas)
Halus, bertekstur sedang atau berombak halus	Rendah hingga Sedang (150°C hingga 180°C)
Pucat, pirang, dikelantang atau diwarnai	Rendah (Di bawah 150°C)

↳ Bila pelat pemanas mulai panas, angka suhu akan berkedip.
↳ Bila pelat pemanas telah mencapai suhu yang dipilih, angka suhu akan berhenti berkedip.
↳ Jika alat telah dinyalakan, ion secara otomatis dan terus-menerus disebarkan dari lubang keluar (④), sehingga memberikan kemilau tambahan dan mengurangi keriting.

ThermoGuard

ThermoGuard menghindarkan Anda dari paparan panas tak disengaja di atas 200°C. Bila Anda menambah suhu di atas 200°C, suhu hanya akan bertambah 5°C setiap kenaikan.

Mati otomatis

Alat ini dilengkapi dengan fungsi mati otomatis. Setelah 60 menit, alat akan mati secara otomatis. Anda dapat menghidupkan ulang alat dengan menggeser dan menahan kunci ⏻ hingga layar LCD menyala.

4 Sisirlah rambut Anda dan ambil satu bagian yang tidak lebih dari 5 cm lebarnya untuk pelurusan.
Catatan: Untuk rambut yang lebih tebal, disarankan membuat bagian yang lebih banyak.
5 Letakkan rambut di antara pelat pelurus rambut titanium (③) dan tekan pegangannya dengan kuat.
6 Geser pelurus dari atas ke bawah rambut dalam satu arah (maks. 5 detik) dari akar sampai ke ujung, tanpa berhenti agar tidak kepanasan.
- Agar lentik, putar pelurus perlahan dengan gerakan setengah putaran ke dalam (atau keluar) saat mencapai ujung rambut dan biarkan rambut menggantung pada pelat.

7 Untuk meluruskan bagian rambut selebihnya, ulangi langkah 4 sampai 6.
8 Untuk menyelesaikan penataan rambut Anda, semprot dengan semprotan pengkilap atau semprotan penjaga kelemasan rambut.
Tips: Jangan menyikat rambut Anda saat mengatur tataan rambut.

Setelah menggunakan:

1 Matikan alat dan cabut stekernya.
2 Letakkan pada permukaan yang tahan panas hingga dingin.
3 Bersihkan alat dan pelat pelurus dengan kain lembab.
4 Simpan di tempat yang aman dan kering serta bebas debu. Anda dapat menggantungnya dengan lubang gantungan (⑧) dan mengunci pelat dengan penutup yang disediakan (②).

5 Garansi dan servis

Jika Anda memerlukan informasi, misalnya tentang penggantian alat pelengkap atau menemui masalah, harap kunjungi situs web Philips di www.philips.com atau hubungi Pusat Layanan Pelanggan Philips di negara Anda (nomor telepon bisa Anda peroleh pada leaflet garansi internasional). Jika di negara Anda tidak terdapat Pusat Layanan Pelanggan, kunjungi dealer Philips setempat.
Garansi 2 tahun plus 3 tahun jika Anda mendaftarkan produk secara online dalam waktu 3 bulan pembelian.
Diimpor oleh: PT Philips Indonesia Commercial Jl. Buncit Raya kav. 99 Jakarta 12510 Indonesia

Italiano

Congratulazioni per l'acquisto e benvenuti in Philips! Per trarre il massimo vantaggio dall'assistenza fornita da Philips, registrare il proprio prodotto sul sito: www.philips.com/welcome.

1 Importante

Leggere attentamente il presente manuale prima di utilizzare l'apparecchio e conservarlo come riferimento futuro.

- AVVERTENZA: non utilizzare questo apparecchio in prossimità di acqua.
- Quando l'apparecchio viene usato in bagno, scollegarlo dopo l'uso poiché la vicinanza all'acqua rappresenta un rischio anche quando il sistema è spento.
- AVVERTENZA: non utilizzare questo apparecchio in prossimità di vasche da bagno, docce, lavandini o altri recipienti contenenti acqua.
- Dopo l'utilizzo, scollegare sempre l'apparecchio.
- Se il cavo di alimentazione è danneggiato deve essere sostituito da Philips, da un centro di assistenza autorizzato Philips o da persone qualificate al fine di evitare possibili danni.
- Quest'apparecchio può essere usato da bambini di età superiore agli 8 anni e da persone con capacità mentali, fisiche o sensoriali ridotte, prive di esperienza o conoscenze adatte a condizione che tali persone abbiano ricevuto assistenza o formazione per utilizzare l'apparecchio in maniera sicura e capiscano i potenziali pericoli associati a tale uso. Evitare che i bambini giochino con l'apparecchio. Le operazioni di pulizia e manutenzione non devono essere eseguite da bambini senza la supervisione di un adulto.
- Prima di collegare l'apparecchio assicurarsi che la tensione indicata su quest'ultimo corrisponda a quella locale.
- Non utilizzare l'apparecchio per scopi non descritti nel presente manuale.
- Quando l'apparecchio è collegato all'alimentazione, non lasciarlo mai incustodito.
- Non utilizzare mai accessori o parti di altri produttori oppure componenti non consigliati in modo specifico da Philips. In caso di utilizzo di tali accessori o parti, la garanzia si annulla.
- Non attorcigliare il cavo di alimentazione attorno all'apparecchio.

- Lasciare raffreddare completamente l'apparecchio prima di riporlo.
- Prestare la massima attenzione durante l'uso dell'apparecchio poiché potrebbe essere estremamente caldo. Utilizzare esclusivamente l'apposita impugnatura poiché le altre parti sono calde ed evitare il contatto con la pelle.
- Appoggiare sempre l'apparecchio sull'apposito supporto, posizionandolo su una superficie piana, stabile e termoresistente. Le piastre riscaldanti non devono mai toccare la superficie o altro materiale infiammabile.
- Evitare che il cavo di alimentazione entri in contatto con le parti surriscaldate dell'apparecchio.
- Tenere l'apparecchio acceso lontano da oggetti e materiali infiammabili.
- Non coprire mai l'apparecchio (ad esempio con un asciugamano o un indumento) quando è caldo.
- Utilizzare l'apparecchio solo su capelli asciutti. Non utilizzare l'apparecchio con le mani bagnate.
- Assicurarsi che le piastre riscaldanti siano pulite e prive di polvere e residui di prodotti modellanti come mousse, spray o gel. Non utilizzare mai l'apparecchio insieme a prodotti modellanti.
- Le piastre riscaldanti sono dotate di rivestimento in titanio. Quest'ultimo è soggetto a usura nel corso del tempo. Questo, tuttavia, non compromette le prestazioni dell'apparecchio.
- Se l'apparecchio viene utilizzato su capelli tinti, le piastre riscaldanti potrebbero macchiarsi. Prima di utilizzarlo su capelli artificiali, consultare sempre il produttore.
- Per eventuali controlli o riparazioni, rivolgersi sempre a un centro servizi autorizzato da Philips. La riparazione da parte di persone non qualificate potrebbe mettere in serio pericolo l'incolumità dell'utente.
- Per evitare il rischio di scariche elettriche, non inserire oggetti metallici nelle aperture.
- Non tirare il cavo di alimentazione dopo l'uso. Scollegare sempre l'apparecchio tenendo la spina.

Campi elettromagnetici (EMF)
Questo apparecchio Philips è conforme a tutti gli standard e alle norme relativi all'esposizione ai campi elettromagnetici.

Ambiente
- Questo simbolo indica che il prodotto non può essere smaltito con i normali rifiuti domestici (2012/19/UE).
- Ci sono due situazioni in cui potete restituire gratuitamente il prodotto vecchio a un rivenditore:

1 Quando acquistate un prodotto nuovo, potete restituire un prodotto simile al rivenditore.
2 Se non acquistate un prodotto nuovo, potete restituire prodotti con dimensioni inferiori a 25 cm (lunghezza, altezza e larghezza) ai rivenditori con superficie dedicata alla vendita di prodotti elettrici ed elettronici superiore ai 400 m2.

In tutti gli altri casi, attenetevi alle normative di raccolta differenziata dei prodotti elettrici ed elettronici in vigore nel vostro paese: un corretto smaltimento consente di evitare conseguenze negative per l'ambiente e per la salute.

2 Introduzione
La **gamma Philips Pro** è stata sviluppata per offrire migliori prestazioni prendendosi cura al meglio dei capelli. Abbiamo lavorato assieme ai miglior stilisti per imparare ciò che rende un prodotto professionale per i consumatori ed offrire esattamente il tipo di prodotto richiesto. La piastra per capelli Philips Pro offre il meglio che si possa desiderare da una piastra: piastre flessibili con un rivestimento di titanio resistente, che consente un'ottima conduzione del calore per una stiratura rapida alla pressione ottimale. Ha anche un tempo di riscaldamento di 10 secondi per una stiratura immediata e il controllo digitale della temperatura, regolabile tramite la manopola del reostato. In questo modo sarà possibile utilizzare la piastra per capelli Pro per tanto tempo!
Piastre in titanio
Le piastre con rivestimento in titanio, utilizzate professionalmente, sono apprezzate per la loro robustezza e la loro capacità di trasferire rapidamente il calore, consentendo così una più rapida stiratura.

3 Panoramica della piastra
① Indicazioni della temperatura
② Protezione termica/cappuccio
③ Piastra lisciante in titanio
④ Apertura di ionizzazione
⑤ Termostato
⑥ Accensione/spegnimento
⑦ Cavo di alimentazione girevole
⑧ Gancio

4 Come lisciare i capelli
Note
- Quando si utilizza la piastra per la prima volta, selezionare una temperatura più bassa.
- Usare la piastra solo sui capelli asciutti.
- Se la piastra viene sottoposta a un uso intensivo, si consiglia di usare prodotti di protezione dal calore prima di lisciare i capelli.

1 Collegare la spina a una presa di alimentazione e rimuovere il cappuccio.
2 Far scorrere e tenere in posizione il pulsante di blocco ⏻ (⑥) fino a che non si accende il display LCD.
↳ L'impostazione predefinita della temperatura viene visualizzata sullo schermo LCD (①).
3 Ruotare la manopola di controllo della temperatura in senso orario o antiorario (⑤) per selezionare una temperatura adatta al proprio tipo di capelli.
Nota: si consiglia di non utilizzare regolarmente temperature superiori ai 200°C per evitare danni ai capelli.

Tipo di capelli	Impostazione della temperatura
Ispidi, ricci, difficili da lisciare	Media-alta (180 °C o superiore)
Sottili, consistenza media, leggermente mossi	Bassa-media (da 150 °C a 180 °C)
Chiari, biondi, schiariti o tinti	Bassa (al di sotto di 150 °C)

↳ Quando le piastre riscaldanti si attivano, l'indicazione della temperatura lampeggia.
↳ Quando le piastre riscaldanti hanno raggiunto la temperatura selezionata, l'indicazione della temperatura smette di lampeggiare.
↳ Se l'apparecchio è acceso, gli ioni vengono erogati automaticamente e continuamente dall'apertura (④), per una brillantezza maggiore, riducendo l'effetto crespo.

ThermoGuard
ThermoGuard evita l'esposizione involontaria al calore al di sopra dei 200 °C. Quando la temperatura aumenta al di sopra dei 200 °C, aumenterà solo di 5 °C per ogni incremento.
Spegnimento automatico
L'apparecchio dispone della funzione di spegnimento automatico. Dopo 60 minuti, l'apparecchio si spegne automaticamente. È possibile riavviare l'apparecchio facendo scorrere e tenendo in posizione il pulsante di blocco ⏻ fino ad accendere lo schermo LCD.

4 Pettinare i capelli, quindi prendere una ciocca da lisciare non più grande di 5 cm.
Nota: per i capelli più spessi, si consiglia di creare più ciocche.
5 Posizionare i capelli tra le piastre in titanio (③) e unire con decisione le impugnature.
6 Far scorrere la piastra per capelli lungo i capelli con un unico movimento (max. 5 secondi) dalla radice alle punte, senza fermarsi per evitare il surriscaldamento delle piastre.
- Per capelli ondulati ruotare lentamente la piastra per capelli con movimenti semicircolari verso l'interno (o esterno) quando raggiunge le punte dei capelli finché i capelli scivolano dalla piastra.

7 Per lisciare gli altri capelli, ripetere i passaggi da 4 a 6.
8 Per finire la piega, spruzzare uno spray per rendere i capelli luminosi o una lacca a tenuta flessibile.
Suggerimento: non spazzolare i capelli mentre si fa la piega.
Dopo l'uso:
1 Spegnere l'apparecchio e staccare la spina.
2 Posizionarlo su una superficie termoresistente fino a quando non è completamente freddo.
3 Pulire l'apparecchio e le piastre per lisciare i capelli con un panno umido.
4 Riporlo in un luogo sicuro e asciutto, privo di polvere. È possibile appenderlo tramite l'apposito gancio (⑧) e bloccare le piastre con il cappuccio in dotazione (②).

5 Garanzia e assistenza
Per ricevere ulteriori informazioni (ad esempio, sulla sostituzione di un accessorio) o per risolvere eventuali problemi, visitare il sito Web Philips all'indirizzo www.philips.com oppure contattare il Centro Assistenza Clienti Philips di zona (il numero di telefono è riportato nell'opuscolo della garanzia). Se nel proprio paese non è presente alcun centro di assistenza clienti, rivolgersi al proprio rivenditore Philips.
Garanzia di 2 anni + 3 anni se si registri il prodotto online entro 3 mesi dalla data di acquisto.

Nederlands
Gefeliciteerd met uw aankoop en welkom bij Philips! Registreer uw product op www.philips.com/welcome om optimaal gebruik te kunnen maken van de door Philips geboden ondersteuning.

1 Belangrijk
Lees deze gebruiksaanwijzing zorgvuldig door voordat u het apparaat gaat gebruiken. Bewaar de gebruiksaanwijzing om deze indien nodig te kunnen raadplegen.
- WAARSCHUWING: gebruik dit apparaat niet in de buurt van water.
- Als u het apparaat in de badkamer gebruikt, haal de stekker dan na gebruik altijd uit het stopcontact. De nabijheid van water kan gevaar opleveren, zelfs als het apparaat is uitgeschakeld.
- WAARSCHUWING: gebruik dit apparaat niet in de buurt van een bad, douche, wastafel of ander waterhoudend object.
- Haal na gebruik altijd de stekker uit het stopcontact.
- Indien het netsnoer beschadigd is, moet u het laten vervangen door Philips, een door Philips geautoriseerd servicecentrum of personen met vergelijkbare kwalificaties om gevaar te voorkomen.
- Dit apparaat kan worden gebruikt door kinderen vanaf 8 jaar en door personen met verminderde lichamelijke, zintuiglijke of geestelijke capaciteiten of weinig ervaring en kennis, mits zij toezicht of instructie hebben ontvangen aangaande veilig gebruik van het apparaat, en zij de gevaren van het gebruik begrijpen. Kinderen mogen niet met het apparaat spelen. Reiniging en onderhoud dienen niet zonder toezicht door kinderen te worden uitgevoerd.
- Controleer voordat u het apparaat aansluit of het voltage dat op het apparaat is aangegeven overeenkomt met de plaatselijke netspanning.
- Gebruik het apparaat niet voor andere doeleinden dan beschreven in deze gebruiksaanwijzing.
- Laat het apparaat nooit zonder toezicht liggen wanneer het is aangesloten op een stroombron.
- Gebruik nooit accessoires of onderdelen van andere fabrikanten of die niet specifiek zijn aanbevolen door Philips. Als u dergelijke accessoires of onderdelen gebruikt, vervalt de garantie.
- Wikkel het netsnoer niet om het apparaat.
- Wacht met opbergen tot het apparaat is afgekoeld.
- Wees zeer voorzichtig bij gebruik van het apparaat. Het kan bijzonder heet zijn. Houd het handvat alleen vast als andere onderdelen heet zijn en vermijd contact met de huid.
- Plaats het apparaat altijd met de standaard op een hittebestendige, stabiele, vlakke ondergrond. Laat de hete verwarmingsplaten nooit in contact komen met de ondergrond of met ander brandbaar materiaal.
- Voorkom dat het netsnoer in aanraking komt met de hete delen van het apparaat.
- Houd het apparaat uit de buurt van brandbare voorwerpen en materialen als het is ingeschakeld.
- Dek het apparaat nooit af als het heet is (bijv. met een handdoek of kleding).
- Gebruik het apparaat alleen op droog haar. Bedien het apparaat niet met natte handen.
- Houd de verwarmingsplaten schoon en vrij van stof en stylingproducten zoals mousse, haarlak en gel. Gebruik het apparaat nooit in combinatie met stylingproducten.
- De verwarmingsplaten hebben een titaniumlaag. Deze laag kan in de loop der tijd langzaam wegslijten. Dit heeft echter geen invloed op de prestaties van het apparaat.
- De verwarmingsplaten van het apparaat kunnen verkleuringen vertonen bij gebruik met gekleurd haar. Raadpleeg voor gebruik met kunsthaar de distributeur.
- Breng het apparaat altijd naar een door Philips geautoriseerd servicecentrum voor onderzoek of reparatie. Reparatie door een onbevoegde persoon kan leiden tot een bijzonder gevaarlijke situatie voor de gebruiker.
- Steek geen metalen voorwerpen in de openingen, om elektrische schokken te voorkomen.
- Trek na gebruik niet aan het netsnoer. Haal het netsnoer altijd uit het stopcontact door aan de stekker te trekken.

Elektromagnetische velden (EMV)
Dit Philips-apparaat voldoet aan alle normen en voorschriften met betrekking tot blootstelling aan elektromagnetische velden.

Milieu
Dit symbool betekent dat dit product niet bij het gewone huishoudelijke afval mag worden weggegooid (2012/19/EU). Volg de geldende regels in uw land voor de gescheiden inzameling van elektrische en elektronische producten. Als u correct verwijdert, voorkomt u negatieve gevolgen voor het milieu en de volksgezondheid.

2 Inleiding
Het **Philips Pro-assortiment** is ontwikkeld om u de beste prestaties te bieden, terwijl uw haar perfect wordt verzorgd. We hebben met topstylisten samengewerkt om te ontdekken wat een product professioneel maakt voor consumenten en naar aanleiding daarvan producten te ontwikkelen. De Philips Pro-straightener biedt het beste dat een straightener nodig heeft: flexibele platen met een duurzame titaniumlaag, voor geweldige warmtegeleiding voor snel ontkrullen met optimale druk. Het apparaat heeft een opwarmtijd van slechts tien seconden, zodat u onmiddellijk kunt beginnen met het steil maken van uw haar, en een digitale temperatuurregeling, die kan worden ingesteld met het reostaatwiel. We hopen dat u de Pro-straightener lang met plezier zult gebruiken!
Titaniumplaten
Platen met titaniumlaag staan onder professionele gebruikers bekend om hun robuustheid en snelle warmtegeleiding, voor sneller ontkrullen.

3 Overzicht van de straightener
① Temperatuuraanduiding
② Warmteklep/opbergkap
③ Ontkrulplaten met titaniumlaag
④ Ionenuitlaat
⑤ Temperatuurregelaar
⑥ Aan-uitknop
⑦ Draaibaar netsnoer
⑧ Ophangoog

4 Uw haar ontkrullen
Opmerkingen
- Kies altijd een lagere temperatuurstand wanneer u de straightener voor het eerst gebruikt.
- Gebruik de straightener alleen wanneer uw haar droog is.
- Bij regelmatig gebruik wordt aangeraden hittebestendige producten te gebruiken bij het ontkrullen.

1 Steek de stekker in een stopcontact en verwijder de opbergkap.
2 Verschuif de vergrendeling ⏻ (⑥) en houd deze vast tot het LCD-display wordt verlicht.
↳ De standaardtemperatuurstand verschijnt op het LCD-display (①).
3 Draai de temperatuurregelaar (⑤) rechts- of linksom om een geschikte temperatuurinstelling voor uw haar te selecteren.
Opmerking: het is raadzaam niet te vaak temperaturen boven 200 °C te gebruiken, om schade aan uw haar te voorkomen.

Haartype	Temperatuurstand
Stug, krullend, moeilijk te ontkrullen	Gemiddeld tot hoog (180 °C en hoger)
Fijn, licht krullend of golvend	Laag tot gemiddeld (150 °C tot 180 °C)
Lichtgetint, blond, gebleekt of gekleurd	Laag (onder 150° C)

↳ Wanneer de verwarmingsplaten opwarmen, knipperen de temperatuurcijfers.
↳ Wanneer de verwarmingsplaten de gekozen temperatuur hebben bereikt, stoppen de temperatuurcijfers met knipperen.
↳ Als het apparaat is ingeschakeld, worden voortdurend en automatisch ionen uitgezonden uit de uitlaat (④), voor minder pluizig haar en meer glans.

ThermoGuard
ThermoGuard voorkomt onbedoelde blootstelling aan temperaturen boven 200°C. Wanneer u de temperatuur hoger instelt dan 200°C, neemt de temperatuur steeds met 5°C toe.
Automatische uitschakeling
Het apparaat is voorzien van een automatische uitschakelfunctie. Na 60 minuten wordt het apparaat automatisch uitgeschakeld. U kunt het apparaat opnieuw inschakelen door de vergrendeling ⏻ te verschuiven en vast te houden tot het LCD-display oplicht.

4 Kam uw haar en pak een lok van maximaal 5 cm breed.
Opmerking: voor dikker haar wordt aangeraden om meer lokken te maken.
5 Plaats uw haar tussen de titaniumplaten van de straightener (③) en druk de handvatten stevig tegen elkaar.
6 Begin bij de wortel en trek de straightener in één beweging langs de lok naar beneden (maximaal 5 seconden) vanaf de wortels naar de punten. Om oververhitting te voorkomen, dient u tijdens deze beweging niet te stoppen.
- Draai om slagen te maken de straightener langzaam een halve slag naar binnen (of naar buiten) wanneer u de haarpunten bereikt en laat het haar van de platen glijden.

7 Herhaal de stappen 4 t/m 6 om de rest van het haar te ontkrullen.
8 Maak het af met een glansspray of flexibele haarlak.
Tip: borstel uw haar niet terwijl u uw haar in model brengt.
Na gebruik:
1 Schakel het apparaat uit en haal de stekker uit het stopcontact.
2 Plaats het apparaat op een hittebestendig oppervlak tot het is afgekoeld.
3 Maak het apparaat en de ontkrulplaten schoon met een vochtige doek.
4 Berg het apparaat op een veilige, droge en stofvrije plaats op. U kunt het aan de ophanglus (⑧) hangen en de platen met de meegeleverde kap (②) afsluiten.

5 Garantie en service
Als u informatie nodig hebt (bijv. over het vervangen van een hulpstuk) of als u een probleem hebt, bezoek dan de Philips-website (www.philips.com) of neem contact op met het Philips Customer Care Centre in uw land (u vindt het telefoonnummer in het 'worldwide guarantee'-vouwblad). Als er geen Consumer Care Centre in uw land is, ga dan naar uw Philips-dealer.
2 jaar garantie plus 3 jaar als je het product binnen 3 maanden na aankoop online registreert.

Norsk
Gratulerer med kjøpet, og velkommen til Philips! Hvis du vil dra full nytte av støtten som Philips tilbyr, kan du registrere produktet ditt på www.philips.com/welcome.

1 Viktig
Les denne brukerveiledningen nøye før du bruker apparatet, og ta vare på den for senere referanse.
- ADVARSEL: Ikke bruk dette apparatet i nærheten av vann.
- Når du bruker apparatet på badet, må du koble det fra etter bruk. Nærheten til vann utgjør en risiko, selv når apparatet er slått av.
- ADVARSEL: Ikke bruk apparatet nær badekar, dusj, håndvasker eller andre elementer som inneholder vann.
- Koble alltid fra apparatet etter bruk.
- Hvis ledningen er ødelagt, må den alltid skiftes ut av Philips, et servicesenter som er godkjent av Philips, eller lignende kvalifisert personell, slik at man unngår farlige situasjoner.
- Dette apparatet kan brukes av barn over åtte år og av personer med nedsatt sanseevne eller fysisk eller psykisk funksjonsevne, eller personer med manglende erfaring eller kunnskap, dersom de får instruksjoner om sikker bruk av apparatet eller tilsyn som sikrer sikker bruk, og hvis de er klar over risikoen. Barn skal ikke leke med apparatet. Barn skal ikke utføre rengjøring eller vedlikehold uten tilsyn.
- Før du kobler til apparatet, må du kontrollere at spenningen som er angitt på apparatet, stemmer med den lokale nettspenningen.
- Ikke bruk apparatet til noe annet formål enn det som beskrives i denne veiledningen.
- Når apparatet er koblet til strømmen, må du aldri la det stå uten tilsyn.
- Ikke bruk tilbehør eller deler fra andre produsenter eller som Philips ikke spesifikt anbefaler. Hvis du bruker slikt tilbehør eller slike deler, blir garantien ugyldig.
- Ikke surr ledningen rundt apparatet.
- Vent til apparatet er avkjølt før du legger det vekk.
- Vær forsiktig når du bruker apparatet siden det kan være svært varmt. Bare hold i håndtaket ettersom andre deler er varme og ikke må tas på.
- Sett alltid apparatet i stativet på en varmebestandig, stabil og jevn overflate. De varme varmeplatene må aldri komme borti overflaten eller annet brennbart materiale.
- Unngå at strømledningen kommer i kontakt med de varme delene av apparatet.
- Hold apparatet unna brennbare gjenstander og brennbart materiale når det er slått på.
- Ikke dekk apparatet til med noe (for eksempel et håndkle eller klesplagg) når det er varmt.
- Apparatet skal bare brukes på tørt hår. Ikke bruk apparatet med våte hender.
- Hold alltid varmeplatene rene og fri for støv og stylingprodukter som skum, spray og gelé. Bruk aldri apparatet i kombinasjon med friseringsprodukter.
- Varmeplatene har titanbelegg. Dette belegget kan kanskje slites sakte vekk over tid. Dette påvirker ikke ytelsen til apparatet.
- Hvis apparatet brukes på farget hår, kan varmeplatene bli flekkete. Spør alltid distributøren før du bruker det på kunstig hår.
- Ta alltid med apparatet til et servicesenter som er autorisert av Philips, for undersøkelse eller reparasjon. Reparasjoner som er utført av ukvalifiserte personer, kan skape svært farlige situasjoner for brukeren.
- Ikke stikk metallgjenstander inn i åpningene. Det kan føre til elektrisk støt.
- Ikke trekk i nettledningen etter bruk. Hold alltid i støpselet når du trekker ut ledningen til apparatet.

Elektromagnetiske felt (EMF)
Dette Philipsapparatet overholder alle aktuelle standarder og forskrifter for eksponering for elektromagnetiske felt.

Miljø
Dette symbolet betyr at dette produktet ikke må avhendes i vanlig husholdningsavfall (2012/19/EU). Følg nasjonale regler for egen innsamling av elektriske og elektroniske produkter. Hvis du kaster produktet på riktig måte, bidrar du til å forhindre negative konsekvenser for helse og miljø.

2 Innledning
Philips Pro-serien har blitt utviklet for å gi deg best mulig ytelse, samtidig som den ivaretar håret. Vi har samarbeidet med verdens beste stylister for å finne ut hva som gjør et produkt profesjonelt for forbrukerne, og har utviklet produkter i henhold til dette. Philips Pro-rettetangen inneholder alt en rettetang trenger: flytende plater med et holdbart titanbelegg som gir glimrende varmefordeling for rask retting med optimalt trykk. Den inneholder også en 10 sekunders oppvarmingstid for umiddelbar retting og digital temperaturkontroll, som kan kontrolleres av reostathjulet. Vi håper du kommer til å få glede av Pro-rettetangen i lang tid.
Titanplater
Titanbelagte plater, brukt profesjonelt og verdsatt for sin robusthet og raske varmeoverføring, noe som gir raskere retting.

3 Oversikt over rettetangen
① Temperaturindikasjon
② Varmedeksel/oppbevaringshette
③ Titanretteplatene
④ Ionisk uttak
⑤ Temperaturbryter
⑥ Av/på
⑦ Dreibar ledning
⑧ Hengeløkke

4 Rette håret
Merknader
- Velg alltid en lavere temperaturinnstilling når du bruker rettetangen for første gang.
- Bruk rettetangen bare når håret er tørt.
- Hvis du bruker den ofte, anbefales det at du bruker varmebeskyttende produkter under rettingen.

1 Koble støpselet til en stikkontakt og ta av oppbevaringshetten.
2 Skyv på og hold ⏻ -låsen (⑥) til LCD-skjermen begynner å lyse.
↳ Standard temperaturinnstilling vises på LCD-skjermen (①).
3 Roter temperaturbryteren med eller mot klokken (⑤) for å velge en passende temperaturinnstilling for håret ditt.
Merk: Det er ikke anbefalt med regelmessig bruk av temperaturer over 200 °C for å unngå skade på håret.

Hårtype	Temperaturinnstilling
Tykt, krøllete hår som er vanskelig å rette	Middels til høy (180 °C og høyere)
Fint, middels tykt eller litt bølgete hår	Lav til middels (150 til 180 °C)
Lyst, blondt, bleket eller farget hår	Lav (under 150 °C)

↳ Når varmeplatene varmes opp, blinker temperatursifrene.
↳ Når varmeplatene har nådd den valgte temperaturen, slutter temperatursifrene å blinke.
↳ Hvis apparatet er slått på, genereres ioner automatisk og blir kontinuerlig sluppet fri fra uttaket (④) for å gi ekstra glans og redusere krusing.

ThermoGuard
ThermoGuard forhindrer utilsiktet varmeeksponering over 200 °C. Når du øker temperaturen er over 200 °C, økes temperaturen bare med 5 °C for hvert trinn.
Automatisk avslåing
Apparatet er utstyrt med en funksjon for automatisk avslåing. Etter 60 minutter slår apparatet seg automatisk av. Du kan starte apparatet på nytt ved å trykke på og holde nede ⏻ -knappen til LCD-skjermen begynner å lyse.

4 Kam håret, og ta en del som skal rettes, som ikke er bredere enn 5 cm.
Merk: For tykkere hår foreslås det å dele inn i flere deler.
5 Plasser håret mellom titanretteplatene (③), og trykk håndtakene godt sammen.
6 Dra rettetangen nedover håret i én bevegelse (maks. 5 sekunder) fra rot til tupp, uten å stoppe for å unngå overoppheting.
- For å lage vipper roterer du rettetangen sakte i en halvsirkel innover (eller utover) når du kommer til hårtuppene og lar håret gli av platene.

7 Når du skal rette resten av håret, gjentar du trinn 4 til 6.
8 Når du er ferdig med å style håret, påfører du en glansspray eller en spray for fleksibel hold.
Tips: Ikke børst håret mens hårfrisyren setter seg.
Etter bruk:
1 Slå apparatet av, og trekk ut støpselet fra stikkontakten.
2 Plasser det på et varmebestandig underlag til det er avkjølt.
3 Rengjør apparatet og retteplatene med en fuktig klut.
4 Oppbevar det på et trygt og tørt sted, uten støv. Du kan henge det i hengeløkken (⑧) og låse platene med den medfølgende hetten (②).

5 Garanti og service
Hvis du trenger informasjon, f.eks. om uskifting av tilbehør eller hvis det har oppstått problemer, kan du besøke våre Internett-sider på www.philips.com eller ta kontakt med Philips' kundestøtte der du bor (du finner telefonnummeret i garantiheftet). Hvis det ikke er noen forbrukerstøtte der du bor, kan du gå til den lokale Philips-forhandleren.
2-års garanti pluss 3 år når du registrerer produktet elektronisk innen 3 måneder etter kjøpet.

Português
Parabéns pela compra do seu produto e bem-vindo à Philips! Para tirar o máximo partido da assistência oferecida pela Philips, registe o seu produto em: www.philips.com/welcome.

1 Importante
Leia cuidadosamente este manual do utilizador antes de utilizar o aparelho e guarde-o para consultas futuras.
- AVISO: não utilize este aparelho perto de água.
- Quando o aparelho for utilizado numa casa-de-banho, desligue-o da corrente após a utilização, uma vez que a presença de água apresenta riscos, mesmo com o aparelho desligado.
- AVISO: não utilize este aparelho perto de banheiras, chuveiros, lavatórios ou outros recipientes que contenham água.
- Desligue sempre da corrente após cada utilização.
- Se o fio estiver danificado, deve ser sempre substituído pela Philips, por um centro de assistência autorizado da Philips ou por pessoal devidamente qualificado para se evitarem situações de perigo.
- Este aparelho pode ser utilizado por crianças com idade igual ou superior a 8 anos e por pessoas com capacidades físicas, sensoriais ou mentais reduzidas, ou com falta de experiência e conhecimento, caso tenham sido supervisionadas ou lhes tenham sido dadas instruções relativas à utilização segura do aparelho e se tiverem sido alertadas para os perigos envolvidos. As crianças não podem brincar com o aparelho. A limpeza e a manutenção do utilizador não podem ser efectuadas por crianças sem supervisão.
- Antes de ligar o aparelho, certifique-se de que a tensão indicada no mesmo corresponde à tensão do local onde está a utilizá-lo.
- Não utilize o aparelho para outro fim que não o descrito neste manual.
- Nunca deixe o aparelho sem vigilância quando este estiver ligado a uma fonte de alimentação.
- Nunca utilize quaisquer acessórios ou peças de outros fabricantes ou que a Philips não tenha especificamente recomendado. Se utilizar tais acessórios ou peças, a garantia perderá a validade.
- Não enrole o fio de alimentação à volta do aparelho.
- Aguarde até o aparelho arrefecer completamente antes de o guardar.
- Tenha muito cuidado ao utilizar o aparelho, pois este pode estar extremamente quente. Segure apenas pela pega, visto que as outras peças estão quentes, e evite o contacto com a pele.
- Coloque sempre o aparelho com o suporte numa superfície plana, estável e resistente ao calor. As placas de aquecimento quentes nunca devem tocar na superfície nem noutros materiais inflamáveis.
- Evite que o fio de alimentação entre em contacto com as partes quentes do aparelho.
- Mantenha o aparelho afastado de objectos e materiais inflamáveis quando estiver ligado.
- Nunca cubra o aparelho (p. ex., com toalhas ou roupa) quando estiver quente.
- Utilize apenas o aparelho sobre cabelos secos. Não utilize o aparelho com as mãos molhadas.
- Mantenha as placas de aquecimento limpas e sem pó e produtos de modelação para o cabelo como espuma, laca e gel. Nunca utilize o aparelho em combinação com produtos de modelação do cabelo.
- As placas de aquecimento são revestidas a titânio. Este revestimento poderá desgastar-se com o passar do tempo. No entanto, isto não afecta o desempenho do aparelho.
- Se o aparelho for utilizado em cabelos pintados, as placas de aquecimento podem ficar manchadas. Antes de o utilizar em cabelo artificial, consulte sempre o seu distribuidor.
- Leve sempre o aparelho a um centro de assistência autorizado da Philips para verificação ou reparação. Reparações efectuadas por pessoas não qualificadas poderiam provocar uma situação extremamente perigosa para o utilizador.
- Não introduza objectos metálicos nas aberturas para evitar choques eléctricos.
- Não puxe o cabo de alimentação após a utilização. Desligue o aparelho segurando sempre na ficha.

Campos electromagnéticos (CEM)
Este aparelho Philips cumpre todas as normas e regulamentos aplicáveis relativos à exposição a campos electromagnéticos.

Ambiente
Este símbolo significa que este produto não deve ser eliminado juntamente com os resíduos domésticos comuns (2012/19/UE). Siga as normas do seu país para a recolha selectiva de produtos eléctricos e electrónicos. A eliminação correcta ajuda a evitar consequências prejudiciais para o meio ambiente e para a saúde pública.

2 Introdução
A **gama Philips Pro** foi desenvolvida para lhe oferecer o melhor desempenho, enquanto cuida do seu cabelo de forma perfeita. Trabalhámos em conjunto com os melhores cabeleireiros para aprender como um produto se torna profissional para os consumidores e para desenvolver produtos de acordo com o que aprendemos. O alisador Philips Pro dispõe das melhores características de um alisador: placas flutuantes com um revestimento duradouro em titânio, que oferece uma óptima condução de calor para um alisamento rápido com a pressão ideal. Este também oferece um tempo de aquecimento de 10 segundos para um alisamento imediato e um controlo digital de temperatura, que pode ser controlado por um reóstato. Esperamos que desfrute da utilização do alisador Pro durante muito tempo!
Placas em titânio
Placas revestidas a titânio de uso profissional são valorizadas pela sua robustez e transferência rápida de calor, o que resulta num alisamento mais rápido.

3 Visão geral do alisador
① Indicação da temperatura
② Cobertura térmica/protecção de armazenamento
③ Placas alisadoras em titânio
④ Saída iónica
⑤ Controlo de temperatura
⑥ Ligar/desligar
⑦ Cabo de alimentação rotativo
⑧ Argola de suspensão

4 Alisar o seu cabelo
Notas
- Seleccione sempre uma regulação mais baixa quando utilizar o alisador pela primeira vez.
- Utilize o alisador apenas com o cabelo seco.
- Recomendamos que utilizadores frequentes utilizem produtos de protecção térmica para o alisamento.

1 Ligue a ficha a uma tomada eléctrica e retire a protecção de armazenamento.
2 Desloque o botão ⏻ (⑥) e segure-o até o ecrã LCD se acender.
↳ A temperatura predefinida é apresentada no ecrã LCD (①).
3 Rode o controlo de temperatura para a direita ou para a esquerda (⑤) para seleccionar uma regulação da temperatura apropriada para o seu cabelo.
Nota: não recomendamos a utilização frequente de temperaturas superiores a 200 °C para evitar danos no seu cabelo.

Tipo de cabelo	Regulação da temperatura
Cabelo grosso, encaracolado, difícil de alisar	Média a alta (180 °C ou superior)
Cabelo fino, de textura intermédia, ligeiramente ondulado	Baixa a média (150 °C a 180 °C)
Cabelo claro, louro, pintado	Baixa (inferior a 150 °C)

↳ Quando as placas de aquecimento estão a aquecer, os dígitos da temperatura ficam intermitentes.
↳ Quando as placas de aquecimento alcançarem a temperatura seleccionada, a intermitência dos dígitos de temperatura pára.
↳ Quando o aparelho é ligado, são libertados automaticamente iões de forma contínua pela respectiva saída (④), reduzindo o frisado e fornecendo um brilho adicional.

ThermoGuard
O ThermoGuard evita exposições involuntárias ao calor, a temperaturas superiores a 200 °C. Quando a temperatura ultrapassa os 200 °C, a temperatura é aumentada em intervalos de apenas 5 °C.
Desactivação automática
O aparelho está equipado com uma função de desactivação automática. Depois de 60 minutos, o aparelho desliga-se automaticamente. Pode reiniciar o aparelho deslocando e segurando o bloqueio ⏻ até o ecrã LCD se acender.

4 Penteie o seu cabelo e faça uma madeixa inferior a 5 cm de largura para alisar.
Nota: para cabelo mais grosso, recomendamos a separação de mais madeixas.
5 Coloque o seu cabelo entre as placas alisadoras em titânio (③) e aperte bem as pegas para fechar as placas.
6 Deslize o alisador através do comprimento do cabelo num só movimento (máx. 5 segundos) da raiz até às pontas, sem parar para evitar um aquecimento excessivo.
- Para enrolar as pontas, rode lentamente o alisador num movimento em semi-círculo para dentro (ou para fora) quando este alcançar as pontas do cabelo e deixe o cabelo deslizar para fora das placas.

7 Para alisar o resto do cabelo, repita os passos 4 a 6.
8 Para terminar o seu penteado, pulverize um spray de brilho ou uma laca de fixação suave.
Sugestão: não escove o cabelo enquanto estiver a definir o penteado.
Após a utilização:
1 Desligue o aparelho e retire a ficha da corrente.
2 Coloque-o numa superfície resistente ao calor até que arrefeça.
3 Limpe o aparelho e as placas alisadoras com um pano húmido.
4 Guarde-o num local seguro, seco e sem pó. Pode pendurá-lo pela argola de suspensão (⑧) e bloquear as placas com a protecção fornecida (②).

5 Garantia e assistência
Caso necessite de informações, p. ex. sobre a substituição de um acessório, ou tenha algum problema, visite o Web site da Philips em www.philips.com ou contacte o Centro de Atendimento ao Cliente Philips do seu país (o número de telefone encontra-se o folheto de garantia mundial). Se não existir um Centro de Atendimento ao Cliente no seu país, dirija-se a um representante Philips.
Garantia de 2 anos com 3 anos extra se registar o seu produto online num período de 3 meses após a compra.

Svenska
Gratulerar till din nya produkt och välkommen till Philips! Genom att registrera din produkt på www.philips.com/welcome kan du dra nytta av Philips support.

1 Viktigt
Läs användarhandboken noggrant innan du använder apparaten och spara den för framtida bruk.
- VARNING: Använd inte den här apparaten nära vatten.
- Om du använder apparaten i ett badrum måste du dra ut kontakten efter användning. Närhet till vatten utgör en fara, även när apparaten är avstängd.
- VARNING: Använd inte apparaten i närheten av badkar, duschar, behållare eller kärl som innehåller vatten.
- Dra alltid ut nätsladden efter användning.
- Om nätsladden är skadad måste den alltid bytas ut av Philips, ett av Philips auktoriserade serviceombud eller liknande behöriga personer för att undvika olyckor.
- Den här apparaten kan användas av barn som är 8 år och äldre och av med olika funktionshinder, eller som inte har kunskap om hur apparaten används så länge de övervakas och får instruktioner angående säker användning och förstår riskerna som medföljer. Barn ska inte leka med apparaten. Rengöring och användarunderhåll ska inte göra av barn utan vuxens tillsyn.
- Innan du ansluter apparaten kontrollerar du att spänningen som anges på apparaten motsvarar den lokala nätspänningen.
- Använd inte apparaten för något annat ändamål än vad som beskrivs i den här användarhandboken.
- Lämna aldrig apparaten obevakad när den är ansluten till elnätet.
- Använd aldrig tillbehör eller delar från andra tillverkare, eller delar som inte uttryckligen har rekommenderats av Philips. Om du använder sådana tillbehör eller delar gäller inte garantin.
- Linda inte nätsladden runt apparaten.
- Vänta tills apparaten har svalnat innan du lägger undan den.
- Var försiktig när du använder apparaten, eftersom den kan vara mycket varm. Håll endast i handtaget eftersom andra delar är varma, och undvik kontakt med huden.
- Ställ alltid apparaten i stativet på en värmetålig, stabil och plan yta. De heta värmeplattorna ska aldrig beröra ytan eller annat brännbart material.
- Undvik att nätsladden kommer i kontakt med apparatens varma delar.
- Håll apparaten borta från brandfarliga föremål och material när den är påslagen.
- Täck aldrig över apparaten med något (t.ex. en handduk) när den är varm.
- Apparaten får endast användas på torrt hår. Använd inte apparaten med våta händer.
- Håll värmeplattorna rena och fria från damm och stylingprodukter som hårskum, hårspray och hårgelé. Använd aldrig apparaten tillsammans med stylingprodukter.
- Värmeplattorna har en titanbeläggning. Beläggningen kan nötas bort efter längre tids användning. Det påverkar dock inte apparatens prestanda.
- Om du använder apparaten på färgat hår kan det bli fläckar på värmeplattorna. Innan du använder apparaten i konstgjort hår bör du rådfråga hårdistributören.
- Lämna alltid in apparaten till ett serviceombud auktoriserat av Philips för undersökning och reparation. Reparation som görs av en okvalificerad person kan innebära en ytterst riskfylld situation för användaren.
- För inte in metallföremål i öppningarna eftersom det medför risk för elektriska stötar.
- Dra inte i nätsladden efter användning. Koppla alltid från apparaten genom att hålla i kontakten.

Elektromagnetiska fält (EMF)
Den här Philips-produkten uppfyller alla tillämpliga standarder och regler gällande exponering av elektromagnetiska fält.

Miljö
Den här symbolen betyder att produkten inte ska slängas bland hushållssoporna (2012/19/EU). Följ de regler som gäller i ditt land för återvinning av elektriska och elektroniska produkter. Genom att kassera gamla produkter på rätt sätt kan du bidra till att förhindra negativ påverkan på miljö och hälsa.

2 Introduktion
Philips Pro-serien har utvecklats för att ge dig bästa möjliga resultat samtidigt som håret vårdas. Vi har samarbetat med de ledande stylisterna för att lära oss vad som gör en produkt proffsig för kunderna och för att utveckla produkter därefter. Philips Pro-plattången erbjuder det bästa från en plattång: rörliga plattor med en tålig titanbeläggning, för en suverän värmeöverföring som ger snabb uträtning med optimalt tryck. Den har också en uppvärmningstid på bara 10 sekunder för omedelbar uträtning och en digital temperaturkontroll, som kan styras av reostathjulet. Vi hoppas att du kommer att njuta av att använda din Pro-plattång under lång tid!
Titanplattor
Titanbelagda plattor, som används professionellt, värderas för sin tålighet och snabba värmeöverföring, vilket resulterar i snabbare uträtning.

3 Översikt över plattången
① Temperaturindikering
② Värmekåpa/förvaringslock
③ Uträtningsplattor i titan
④ Jonutsläpp
⑤ Temperaturreglage
⑥ Ström på/av
⑦ Vridbar nätsladd
⑧ Upphängningsögla

4 Platta ut håret
Obs!
- Välj alltid en lägre temperaturinställning när du använder plattången för första gången.
- Använd plattången endast på torrt hår.
- Om du använder plattången ofta rekommenderar vi att du använder värmeskyddsprodukter när du plattar håret.

1 Anslut kontakten till ett eluttag och ta bort förvaringslocket.
2 Skjut och håll ⏻ spärren (⑥) tills LCD-skärmens tänds.
↳ Standardtemperaturen visas på LCD-skärmen (①).
3 Vrid temperaturreglaget medurs eller moturs (⑤) att välja en lämplig temperaturinställning för håret.
Obs! Du bör inte använda temperaturer på över 200 °C regelbundet eftersom det kan orsaka skada på håret.

Hårtyp	Temperaturinställning
Tjockt, lockigt, svårt att platta ut	Medel till hög (180 °C eller högre)
Fint, normalt eller mjukt vågigt	Låg till medel (150 °C till 180 °C)
Ljust, blont, blekt eller färgat	Låg (under 150 °C)

↳ När värmeplattorna värms upp blinkar temperatursiffrorna.
↳ När värmeplattorna har nått den valda temperaturen slutar temperatursiffrorna blinka.
↳ När apparaten slås på avges joner automatiskt och kontinuerligt (④), vilket minskar krullighet och ger extra glans.

ThermoGuard
ThermoGuard förhindrar oavsiktlig exponering för temperaturer över 200 °C. När du höjer temperaturen till över 200 °C ökar temperaturen endast med 5°C per steg.
Automatisk avstängning
Apparaten är utrustad med en automatisk avstängningsfunktion. Efter 60 minuter stängs apparaten av automatiskt. Du kan starta om apparaten genom att skjuta och hålla spärren ⏻ tills LCD-skärmen tänds.

4 Kamma håret och ta en slinga som inte är bredare än 5 cm.
Obs! Vi rekommenderar att tjockare hår delas in i fler sektioner.
5 Placera håret mellan de titanbelagda plattorna (③) och tryck ihop handtagen ordentligt.
6 Dra plattången nedåt längs håret i en enda rörelse (max. 5 sekunder) från hårbotten mot hårtopparna utan att göra uppehåll, så håret inte överhettas.
- Om du vill skapa flikar roterar du långsamt plattången i en halvcirkelrörelse inåt (eller utåt) när den når hårtopparna och låter håret glida av plattorna.

7 Upprepa steg 4 till 6 för att platta resten av håret.
8 Avsluta stylingen med en glansspray eller en hårspray för flexibel hållbarhet.
Tips! Borsta inte håret medan du fixerar frisyren.
Efter användning:
1 Stäng av apparaten och dra ur nätsladden.
2 Placera den på en värmetålig yta tills den svalnar.
3 Rengör apparaten och plattorna med en fuktig trasa.
4 Förvara den på en säker, torr och dammfri plats. Du kan hänga upp den i upphängningsöglan (⑧) och låsa plattorna med det medföljande locket (②).

5 Garanti och service
Om du behöver information, t.ex. om utbyte av ett tillbehör, eller har problem kan du besöka Philips webbplats på www.philips.com eller kontakta Philips kundtjänst i ditt land (telefonnumret finns i garantibroschyren). Om det inte finns någon kundtjänst i ditt land kan du vända dig till din lokala Philips-återförsäljare.
2 års garanti samt ytterligare 3 års garanti om du registrerar produkten online inom 3 månader från inköpsdatum.

Türkçe
Bu ürünü satın aldığınız için tebrikler, Philips'e hoş geldiniz! Philips tarafından verilen destekten tam olarak yararlanabilmek için www.philips.com/welcome adresinden ürün kaydınızı yaptırın.

1 Önemli
Cihazı kullanmadan önce bu kullanım kılavuzunu dikkatle okuyun ve daha sonra yeniden başvurmak için saklayın.
- UYARI: Bu cihazı su yakınında kullanmayın.
- Yakında su bulunması, cihaz kapalı bile olsa tehlike oluşturacağından, cihazı banyoda kullandıktan sonra fişini prizden çekin.
- UYARI: Bu cihazı banyo küvetlerinin, duşların, lavaboların ve suyla dolu başka kapların yakınında çalıştırmayın.
- Kullanımdan sonra cihazın fişini mutlaka çekin.
- Cihazın elektrik kablosu hasarlıysa, bir tehlike oluşturmasını önlemek için mutlaka Philips'in yetki verdiği bir servis merkezi veya benzer şekilde yetkilendirilmiş kişiler tarafından değiştirilmesini sağlayın.
- Bu cihazın 8 yaşın üzerindeki çocuklar ve fiziksel, motor ya da zihinsel becerileri gelişmemiş veya bilgi ve tecrübe açısından eksik kişiler tarafından kullanımı sadece bu kişilerin nezaretinden sorumlu kişilerin bulunması veya güvenli kullanım talimatlarının bu kişilere sağlaması ve olası tehlikelerin anlatılması durumunda mümkündür. Çocuklar cihazla oynamamalıdır. Temizleme ve kullanıcı bakımı, nezaret edilmeyen çocuklarca yapılmamalıdır.
- Cihazı bağlamadan önce, cihaz üzerinde belirtilen gerilim değerinin yerel şebeke gerilimiyle aynı olduğundan emin olun.
- Cihazı bu kılavuzda açıklanan dışında bir amaç için kullanmayın.
- Cihazı güç kaynağına bağladığınızda, hiç bir zaman gözetimsiz bırakmayın.
- Başka üreticilere ait olan veya Philips tarafından özellikle tavsiye edilmeyen aksesuar ve parçaları kesinlikle kullanmayın. Bu tür aksesuar veya parça kullanırsanız, garantiniz geçerliliğini yitirir.
- Güç kablosunu cihazın etrafına sarmayın.
- Cihazı saklamadan önce tamamen soğumasını bekleyin.
- Cihaz aşırı derecede sıcak olduğundan, kullanırken çok dikkatli olun. Diğer parçalar sıcak olduğundan sadece sapından tutun ve ciltle temasını engelleyin.
- Cihazı mutlaka ısıya dayanıklı, düz bir yüzey üzerinde standına yerleştirin. Sıcak ısıtma plakaları kesinlikle yüzeyle veya diğer alev alabilir malzemelerle temas etmemelidir.
- Elektrik kablosunun cihazın ısınan bölümlerine değmesini önleyin.
- Cihazı çalışırken yanıcı maddelerden uzak tutun.
- Cihaz sıcakken üzerini havlu veya bez gibi kumaşlarla örtmeyin.
- Cihazı sadece kuru saçta kullanın. Cihazı ıslak elle çalıştırmayın.
- Isıtma plakalarını temiz tutun ve içine tozun ve krem, sprey, jöle gibi saç şekillendirme ürünlerinin girmesini önleyin. Cihazı kesinlikle şekillendirme ürünleriyle birlikte kullanmayın.
- Isıtma plakaları üzerinde kaplama bulunur. Bu kaplama zaman içinde yavaşça yıpranabilir. Ancak bu durum cihazın performansını etkilemez.
- Cihaz boyalı saçlar için kullanıldığında ısıtma plakaları lekelenebilir. Peruk üzerinde kullanmadan önce mutlaka peruk satıcısına danışın.
- Cihazı kontrol veya onarım için mutlaka yetkili bir Philips servis merkezine gönderin. Onarımın yetkili olmayan kişilerce yapılması kullanıcı için çok tehlikeli durumlara yol açabilir.
- Elektrik çarpması riski bulunduğundan açıklıklara metal cisimler sokmayın.
- Kullandıktan sonra güç kablosunu çekmeyin. Cihazı prizden çekerken mutlaka fişten tutarak çekin.

Elektromanyetik alanlar (EMF)
Bu Philips cihazı, elektromanyetik alanlara maruz kalmaya ilişkin geçerli tüm standartlara ve düzenlemelere uygundur.

Çevre
Bu simge, ürünün normal evsel atıklarla birlikte atılmaması gerektiği anlamına gelir (2012/19/EU). Elektrikli ve elektronik ürünlerin ayrı olarak toplanmasıyla ilgili ülkenizdeki kurallara uyun. Eski ürünlerin doğru şekilde atılması, çevre ve insan sağlığı üzerindeki olumsuz etkileri önlemeye yardımcı olur.

2 Giriş
Philips Pro serisi saçınıza mükemmel bakım yaparken size en iyi performansı sunmak için geliştirilmiştir. Bir ürünü müşteriler için profesyonel hale getirmek ve ürünleri bu yönde geliştirmek üzere dünyanın önde gelen stilistleriyle birlikte çalışmaktayız. Philips Pro düzleştirici, bir düzleştiricide olması gerekenlerin en iyisini sunuyor: Hızlı düzleştirme için en uygun baskı ile mükemmel ısı iletimi sağlayan titanyum kaplamalı dayanıklı kayan plakalar. Aynı zamanda anında düzleştirme için 10 saniyede ısınma süresi ve reosta düğmesi ile ayarlanabilen dijital sıcaklık kontrolü özelliklerine sahiptir. Pro düzleştiriciyi uzun süre keyifle kullanmanızı umarız!
Titanyum plakalar
Profesyonel kullanım sunan titanyum kaplı plakalar sağlam yapısı ve hızlı ısı iletimi ile hızlı saç düzleştirme sonuçları sağlar.

3 Düzleştiriciye Genel Bakış
① Sıcaklık göstergesi
② Isı kapağı/ Saklama kapağı
③ Titanyum düzleştirme plakaları
④ İyon çıkış
⑤ Sıcaklık ayar düğmesi
⑥ Güç açık/kapalı
⑦ Dönebilen güç kablosu
⑧ Asma kancası

4 Saçınızı düzleştirin
Notlar
- Saç düzleştiricisini ilk kez kullanırken, mutlaka daha düşük bir sıcaklık ayarı seçin.
- Düzleştiriciyi yalnızca saçınız kuruyken kullanın.
- Düzleştiriciyi sık kullananların, işlem sırasında ısıya karşı koruma sağlayan ürünleri kullanması tavsiye edilir.

1 Fişi elektrik prizine takın ve saklama kapağını çıkarın.
2 LCD ekran aydınlanana kadar ⏻ kilidini (⑥) kaydırın ve basılı tutun.
↳ Varsayılan sıcaklık ayarı LCD ekranda (①) gösterilir.
3 Saçınıza uygun bir sıcaklık ayarı seçmek için sıcaklık kontrolünü (⑤) saat yönünde veya saat yönünün tersine çevirin.
Not: Saçınızın zarar görmesini önlemek için 200 °C üzeri sıcaklıkta düzenli kullanım önerilmez.

Saç Tipi	Sıcaklık Ayarı
Kalın telli, kıvırcık, düzleştirilmesi zor	Orta - Yüksek (180°C ve üzeri)
İnce telli, normal veya yumuşak dalgalı saçlar	Düşük - Orta (150 °C - 180 °C)
Açık renkli, sarı, rengi açılmış veya boyalı saçlar	Düşük (150 °C altı)

↳ Plakalar ısındığında sıcaklığı belirten rakamlar yanıp söner.
↳ Isıtma plakaları istenilen sıcaklığa ulaştığında, sıcaklığı belirten rakamlar yanıp sönmeyi durdurur.
↳ Cihaz açık olduğunda çıkıştan (④) otomatik olarak sürekli dağıtılan iyonlar, saçınıza ekstra parlaklık verir ve elektriklenmeyi azaltır.

ThermoGuard
ThermoGuard özelliği, 200°C üzerindeki istenmeyen sıcaklığa maruz kalmanızı önler. Sıcaklığı 200°C üzerine yükseltirseniz, sıcaklık her seferinde yalnızca 5°C artar.
Otomatik kapanma
Bu cihazda otomatik kapanma fonksiyonu bulunur. 60 dakika sonra, cihaz otomatik olarak kapanır. LCD ekran ışığı yanana kadar ⏻ kilidini basılı tutarak cihazı yeniden çalıştırabilirsiniz.

4 Saçınızı tarayın ve düzleştirme için 5 cm'den geniş olmayan bir tutam alın.
Not: Kalın saçların daha fazla tutama ayrılması önerilir.
5 Saçı titanyum düzleştirme plakaları (③) arasına yerleştirin ve kolları birbirine iyice bastırın.
6 Saçın aşırı ısınmasını önlemek için düzleştiriciyi, tek bir hareketle (maks. 5 saniye) saç diplerinden uçlarına doğru kaydırın.
- Kıvrımlar oluşturmak için, düzleştirici saç uçlarına yaklaştıkça düzleştiriciyi yavaşça yarım tur içeri (veya dışarı) çevirin ve saçınızı plakaların arasında kaydırın.

7 Saçınızın kalanını düzleştirmek için, 4 - 6 arası adımları tekrarlayın.
8 Saç şekillendirme işlemini tamamlamak için, parlaklık veren veya serbest tutan bir saç spreyini saçınıza püskürtün.
İpucu: Saçınıza şekil verirken, saçınızı taramayın.
Kullanımdan sonra:
1 Cihazı kapatıp fişi prizden çekin.
2 Soğuyana kadar ısıya dayanıklı bir yüzeye yerleştirin.
3 Cihazı ve düzleştirme plakalarını nemli bir bezle temizleyin.
4 Güvenli, kuru ve tozsuz bir yerde saklayın. Ayrıca, asma kancası (⑧) ile asabilir ve verilen kapak (②) ile plakaları kilitleyebilirsiniz.

5 Garanti ve servis
Örneğin, bir aparatın değiştirilmesiyle ilgili bilgiye ihtiyacınız varsa veya bir sorunla karşılaşırsanız, lütfen www.philips.com adresindeki Philips web sitesini ziyaret edin veya ülkenizdeki Philips Müşteri Merkeziyle iletişim kurun (telefon numaralarını dünya çapında garanti kitapçığında bulabilirsiniz). Ülkenizde Müşteri Merkezi yoksa, yerel Philips satıcınıza gidin.
Ürünü satın aldıktan sonraki 3 ay içinde çevrimiçi olarak kaydettiğiniz takdirde 2 yıllık garantiye ek olarak 3 yıllık garanti.

Bahasa Melayu
Tahniah atas pembelian anda dan selamat menggunakan Philips! Untuk memanfaatkan sepenuhnya daripada sokongan yang ditawarkan oleh Philips, daftar produk anda di www.philips.com/welcome.

1 Penting
Baca dan teliti manual pengguna ini sebelum anda menggunakan perkakas dan simpan untuk rujukan masa depan.
- AMARAN: Jangan gunakan perkakas ini dekat dengan air.
- Apabila anda menggunakan perkakas ini dalam bilik mandi, cabut plagnya setelah digunakan kerana kehampirannya dengan air juga adalah risiko, walaupun setelah perkakas dimatikan.
- AMARAN: Jangan gunakan perkakas ini berhampiran dengan tab mandi, pancur air, sinki atau bekas lain yang mengandungi air.
- Cabut plag perkakas setiap kali selepas digunakan.
- Jika kord sesalur kuasa rosak, ia mesti diganti oleh Philips, pusat servis yang dibenarkan oleh Philips ataupun pihak lain seumpamanya yang layak bagi mengelakkan bahaya.
- Perkakas ini boleh digunakan oleh kanak-kanak berumur 8 tahun dan ke atas dan orang yang kurang keupayaan fizikal, deria atau mental, atau kekurangan pengalaman dan pengetahuan jika mereka diberi pengawasan dan arahan berkaitan penggunaan perkakas secara selamat dan memahami bahaya yang mungkin berlaku. Kanak-kanak tidak sepatutnya bermain dengan perkakas ini. Pembersihan dan penyenggaraan oleh pengguna tidak sepatutnya dilakukan oleh kanak-kanak tanpa pengawasan.
- Sebelum anda menyambungkan perkakas ini, pastikan voltan yang dinyatakan pada perkakas selaras dengan voltan kuasa tempatan anda.
- Jangan gunakan perkakas untuk sebarang tujuan lain selain daripada yang diterangkan dalam buku panduan ini.
- Apabila perkakas telah disambungkan ke bekalan kuasa, jangan sekali-kali dibiarkannya tanpa diawasi.
- Jangan sekali-kali gunakan sebarang perkakas atau bahagian dari mana-mana pengilang atau yang tidak disyorkan secara khusus oleh Philips. Jika anda menggunakan aksesori atau bahagian yang sedemikian, jaminan anda menjadi tidak sah.
- Jangan lilit kord kuasa mengelilingi perkakas.
- Tunggu sehingga perkakas sejuk sepenuhnya sebelum menyimpannya.
- Beri perhatian penuh semasa menggunakan perkakas kerana ia boleh menjadi sangat panas. Pegang pemegang sahaja kerana bahagian lain panas dan elakkan dari bersentuhan dengan kulit anda.
- Sentiasa letakkan perkakas dengan diriannya di atas permukaan rata yang tahan panas dan stabil . Plat pemanas yang panas ini hendaklah tidak sekali-kali menyentuh permukaan atau bahan mudah terbakar yang lain.
- Jauhkan kord sesalur kuasa dari tersentuh pada bahagian panas perkakas.
- Jauhkan perkakas daripada objek dan bahan yang mudah terbakar apabila ia dihidupkan.
- Jangan sekali-kali tutup perkakas dengan apa-apa (contohnya tuala atau kain) apabila ia panas.
- Gunakan perkakas hanya pada rambut yang kering. Jangan kendalikan perkakas dengan tangan yang basah.
- Pastikan plat pemanas sentiasa bersih dan bebas daripada habuk dan produk pendandan seperti mus, semburan dan gel. Jangan gunakan perkakas ini bersama-sama dengan produk pendandan.
- Plat pemanas mempunyai salutan titanium. Salutan ini mungkin akan haus perlahan-lahan dari masa ke semasa. Bagaimanapun, ini tidak menjejaskan prestasi perkakas.
- Jika perkakas digunakan pada rambut yang dirawat warna, plat pemanas mungkin menjadi kotor. Sebelum menggunakannya pada rambut palsu, sentiasalah merujuk kepada pengedarnya.
- Kembalikan perkakas ke pusat servis yang dibenarkan oleh Philips setiap kali anda hendak mendapatkan pemeriksaan atau pembaikan. Pembaikan oleh orang yang tidak berkelayakan boleh menyebabkan situasi yang amat berbahaya kepada pengguna.
- Jangan masukkan objek logam ke dalam bukaan untuk mengelakkan kejutan elektrik.
- Jangan tarik kord kuasa selepas menggunakannya. Pegang plag setiap kali anda mencabut plag perkakas.

Medan elektromagnet (EMF)
Perkakas Philips mematuhi semua piawaian dan peraturan berkaitan dengan pendedahan kepada medan elektromagnet.

Alam sekitar
Simbol ini bermaksud bahawa produk ini tidak harus dibuang dengan sampah rumah biasa (2012/19/EU). Ikut peraturan negara anda untuk pengumpulan berasingan produk elektrik dan elektronik. Cara membuang yang betul akan membantu mencegah akibat negatif terhadap alam sekitar dan kesihatan manusia.

2 Pengenalan
Philips Pro range telah dibangunkan untuk menawarkan anda prestasi terbaik, di samping menjaga dengan sempurna rambut anda. Kami telah bekerja sama dengan pendandan terkemuka untuk mempelajari apa yang membuatkan produk profesional untuk pelanggan dan membangunkan produk sewajarnya. Pelurus Philips Pro menawarkan keperluan pelurus terbaik: plat terapung dengan salutan titanium yang tahan lama, menawarkan pengaliran haba yang hebat untuk pelurusan cepat dengan tekanan yang optimum. Ia juga menawarkan masa memanas 10 saat untuk pelurusan segera dan kawalan suhu digital, yang boleh dikawal dengan roda reostat. Kami berharap anda akan gembira menggunakan pelurus Pro untuk masa yang lama!
Plat titanium
Plat bersalut titanium yang digunakan secara profesional dinilai kerana pemindahan habanya yang cepat dan bertenaga, menyebabkan pelurusan yang lebih cepat.

3 Gambaran keseluruhan Pelurus
① Penunjuk suhu
② Penutup haba/Tukup penyimpanan
③ Plat pelurusan titanium
④ Alur keluar ion
⑤ Tombol suhu
⑥ Kuasa hidup/mati
⑦ Kod kuasa putar ayun
⑧ Gelung gantungan

4 Meluruskan rambut anda
Nota
- Sentiasa pilih tetapan rendah apabila anda menggunakan pelurus buat pertama kali.
- Gunakan pelurus hanya apabila rambut kering.
- Pengguna kerap adalah dicadangkan menggunakan pelindung haba apabila meluruskan rambut.

1 Sambungkan plag ke soket bekalan kuasa dan tanggalkan tukup penyimpanan.
2 Tekan dan tahan ⏻ kunci (⑥) sehingga skrin LCD menyala.
↳ Tetapan suhu lalai dipaparkan pada skrin LCD (①).
3 Putarkan kawalan suhu mengikut arah jam atau arah melawan arah jam (⑤) untuk memilih tetapan suhu yang sesuai untuk rambut anda.
Nota: Adalah tidak disarankan untuk menggunakannya dengan suhu yang lebih daripada 200°C secara tetap untuk mengelakkan rambut rosak.

Jenis Rambut	Tetapan Suhu
Kasar, keriting, susah untuk diluruskan	Pertengahan hingga Tinggi (180°C dan ke atas)
Halus, tekstur sederhana atau berombak lembut	Rendah hingga Pertengahan (150°C hingga 180°C)
Cerah, perang, dilunturi atau dirawat warna	Rendah (Di bawah 150°C)

↳ Apabila plat pemanas telah memanas, digit suhu akan berkelip.
↳ Apabila plat pemanas telah mencapai suhu yang dipilih, suhu digit akan berhenti berkelip.
↳ Jika perkakas dihidupkan, ion akan dikeluarkan secara automatik dan berterusan daripada alur keluar (④), mengurangkan keriting halus dan menjadikan rambut tambah kilat.

ThermoGuard
ThermoGuard mengelakkan anda daripada pendedahan haba lebih daripada 200°C secara tidak sengaja. Apabila anda menambahkan suhu lebih daripada 200°C, suhu akan bertambah hanya sebanyak 5°C mengikut setiap langkah.
Pematian Automatik
Nota: Perkakas dilengkapi dengan fungsi pematian automatik. Selepas 60 minit, perkakas akan mati secara automatik. Anda boleh memulakan semula perkakas dengan meluncurkan dan menahan kunci ⏻ sehingga lampu LCD menyala.

4 Sikat rambut anda dan ambil bahagian yang lebarnya tidak lebih daripada 5sm untuk diluruskan.
Nota: Untuk rambut yang tebal, adalah disyorkan untuk menciptakan lebih banyak seksyen.
5 Letakkan rambut anda antara plat pelurusan titanium(③) dan tekan pemegang bersama dengan kuat.
6 Luncurkan pelurus sepanjang helaian rambut dalam satu gerakan (maksimum 5 saat) dari akar ke hujung, tanpa berhenti untuk mengelakkan pemanasan melampau.
- Untuk menciptakan selakan, perlahan-lahan pusingkan pelurus dalam gerakan separuh bulatan ke arah dalam (atau ke arah luar) apabila sampai ke hujung rambut dan biarkan rambut terluncur keluar daripada plat.

7 Untuk meluruskan baki rambut anda, ulangi langkah 4 hingga 6.
8 Untuk mengemaskan gaya rambut anda, kabuskan dengan semburan kilatan atau semburan rambut dengan tetapan boleh ubah.
Petua: Jangan berus rambut anda semasa menetapkan gaya rambut anda.
Selepas digunakan:
1 Matikan perkakas dan cabut plagnya.
2 Letakkannya di atas permukaan yang tahan panas sehingga ia menyejuk.
3 Bersihkan perkakas dan plat pelurus dengan kain lembap.
4 Simpan di tempat yang selamat dan kering, bebas daripada habuk. Anda boleh menggantungnya dengan gelung penggantung (⑧) dan kunci plat dengan tukup yang dibekalkan (②).

5 Jaminan dan servis
Sekiranya anda memerlukan maklumat mengenai penggantian alat tambahan atau jika anda mempunyai masalah, sila layari laman web Philips di www.philips.com atau hubungi Pusat Layanan Pelanggan Philips di negara anda (anda boleh mendapatkan nombor telefonnya di dalam risalah jaminan serata dunia). Jika tiada Pusat Layanan Pelanggan di negara anda, pergi ke penjual Philips tempatan anda.
Jaminan 2 tahun, tambahan 3 tahun apabila anda mendaftar produk di dalam talian dalam masa 3 bulan selepas pembelian.

简体中文
感谢您的惠顾，欢迎光临 Philips！ 为了您能充分享受 Philips 提供的支持，请在 www.philips.com/welcome 注册您的产品。

1 重要信息
使用产品之前，请仔细阅读本用户手册，并妥善保管以供日后参考。
- 警告：请勿在靠近水的地方使用本产品。
- 本产品在浴室内使用时，使用后请拔下插头，因为即使本产品开关断开后，接近水仍存在危险。
- 警告：不要在盛水的浴缸、淋浴、洗脸盆或其他器皿附近使用本器具。
- 警告符号注释：禁止在洗澡或淋浴时使用。
- 使用后务必拔下产品的插头。
- 如果电源线损坏，为避免危险，必须由飞利浦、飞利浦授权的服务中心或类似的专职人员来更换。
- 本产品适合由 8 岁或以上年龄的儿童以及肢体不健全、感觉或精神上有障碍或缺乏相关经验和知识的人士使用，但前提是有人对他们使用本产品进行监督或指导，以确保他们安全使用，并且让他们明白相关的危害。 不得让儿童玩耍本产品。不要让儿童在无人监督的情况下进行清洁和保养。
- 连接产品之前，请确保产品上标示的电压与当地电源电压相符。
- 请勿将本产品用于本手册中说明以外的任何其它用途。
- 产品连接至电源后，切勿让其处于无人看管状态。
- 切勿使用由其它制造商生产的，或未经飞利浦特别推荐的任何附件或部件。 如果使用此类附件或部件，您的保修将失效。
- 切勿将电源线缠绕在产品上。
- 待产品完全冷却后再存放。
- 由于产品会很烫，请在使用时多加注意。 只能握住手柄，因为其他部位会很烫，并且避免与皮肤接触。
- 始终将本产品放置在隔热的平稳表面上。 热加热板不得接触表面或其他可燃材料。
- 不要使电源线接触到产品的灼热部分。
- 如果产品已打开，请使产品远离易燃物体和材料。
- 当产品变热时切勿在其表面覆盖任何物品（如毛巾或衣服）。
- 产品只能用于干的头发。 切勿用湿手操作本产品。
- 保持加热板洁净无尘且未粘上定型产品（如摩丝、定型喷剂和发胶）。 切勿将本产品与定型产品结合使用。
- 加热板上涂有钛合金涂层。 此涂层可能会随着时间的推移慢慢磨损。但是，这并不影响产品的性能。
- 将产品用于染过色的头发时，加热板可能会染上颜色。 将产品用于假发之前，务必先咨询其经销商。
- 产品只能送到飞利浦授权的服务中心检修。 由不合格人员进行修理可能将用户置于极度危险的境地。
- 切勿将金属物体插入开口中，以免触电。
- 使用后请勿拉扯电源线。 拔下产品插头时，请握紧插头。

电磁场 (EMF)
本飞利浦产品符合所有有关暴露于电磁场的适用标准和法规。

环境
此符号表示本产品不能与一般的生活垃圾一同弃置 (2012/19/EU)。 请遵循您所在的国家/地区关于分类收集电子和电气产品的规则。 正确弃置将有助于避免对环境和人类健康造成负面影响。

2 产品简介
飞利浦 Pro 系列旨在为您提供最佳直发效果，同时悉心呵护您的秀发。 我们与顶尖造型师共同努力，了解消费者需求并开发相应产品。 直发器配有浮动夹板可以最佳压力快速拉直头发。夹板采用耐用的钛金属涂层，拥有卓越的热传导性能。它还具有 10 秒快速加热功能，无需长时间等待即可进行直发操作，同时具备数字温度控制，可通过可变电阻器旋轮来控制。希望您一直都会喜欢使用 Pro 直发器！
钛合金夹板
专业的钛金属涂层夹板坚固耐用并可快速传导热量，令直发过程更为迅速。

3 直发器概述
① 温度指示
② 热保护盖/储存罩
③ 钛合金直发夹板
④ 负离子出口
⑤ 温度控制
⑥ 开启/关闭
⑦ 旋转式电源线
⑧ 挂环

4 拉直头发
注意
- 首次使用直发器时应选择较低的温度设定。
- 仅在干燥的头发上使用直发器。
- 建议频繁使用者在拉直头发前使用热保护产品。

1 取下储存罩并将插头连接至电源插座。
2 滑动并按住 ⏻ 锁 (⑥)，直至液晶显示屏亮起。
↳ 默认温度设置将显示在液晶显示屏 (①) 上。
3 顺时针或逆时针旋转温度控制钮 (⑤) 选择适合您发质的温度设定。
注意：建议您不要频繁使用 200°C 以上温度，以免损伤您的头发。

发质类型	温度设定
粗糙，带卷，很难拉直	中到高（180°C 及以上）
纤细，中性发质或略卷	低到中（150°C 到 180°C）
白发、金发、经过漂白或者染色的头发	低（低于 150°C）

↳ 在加热夹板加热时，温度数字将闪烁。
↳ 加热夹板达到选定温度时，温度数字将停止闪烁。
↳ 如果产品已接通电源，将自动并连续地从出口 (④) 产生负离子，令秀发更加顺滑、亮泽。

ThermoGuard
如果您将温度增加到 200°C 以上，拔动旋钮时，温度每次将仅仅增加 5°C。 如此可避免由于您的意外选择而长时间使用200°C以上的高温进行直发。
自动关熄
产品配备自动关熄功能。 60 分钟后无手动操作，产品将自动关闭。 您可以重新启动产品，方法是滑动并按住 ⏻ 锁直至液晶显示屏亮起。

4 梳理头发，取一绺宽度不超过 5 厘米的头发进行拉直。
注意：对于较浓密的头发，建议将头发分为更多发绺。
5 将头发置于钛金属直发夹板 (③) 之间，然后用力将手柄按拢。
6 从发根至发梢，将直发器顺着头发往下拉直（不要超过 5 秒钟），动作要流畅，不要停顿，以免夹板过热伤及头发。
- 要制作发梢卷曲造型，当直发器接触到发梢时，请将其缓慢地向内（或向外）旋转半周，然后让头发从夹板上滑出。

7 要拉直头发的其余部分，重复步骤 4 至 6 即可。
8 要完成造型，请喷上一些亮泽喷雾或定型剂。
提示：造型期间，请勿梳理头发。
使用后:
1 关闭产品并拔下电源插头。
2 将产品置于隔热表面上，直至其彻底冷却。
3 用湿布清洁本产品和直发夹板。
4 将产品存放在安全、干燥、清洁的位置。 您可以使用挂环 (⑧) 将产品挂起，并用随附的盖子锁住夹板 (②)。

5 保修与服务
如果您需要了解信息（如更换附件的相关信息）或有任何疑问，请访问飞利浦网站 www.philips.com。您也可以与您所在地的飞利浦客户服务中心联系（可从保修卡中找到其电话号码）。
如果您所在的国家/地区没有 Philips 客户服务中心，请向当地的 Philips 经销商求助。
2 年保修，自购买之日起 3 个月内在线注册产品后另加 3 年保修

العربية
تهانينا لقيامك بعملية الشراء، وأهلاً بك في Philips! للاستفادة الكاملة من الدعم الذي تقدمه Philips، قم بتسجيل المنتج في www.philips.com/welcome.

1 هام
اقرأ دليل المستخدم هذا بعناية قبل استخدام الجهاز، واحتفظ به للرجوع إليها مستقبلاً.
- تحذير: لا تستخدم هذا الجهاز بالقرب من الماء.
- عند استخدام الجهاز في الحمام، افصل الطاقة عنه مباشرةً بعد استخدامه إذ إن قربه من الماء يشكل خطراً حتى عندما يكون متوقفاً عن التشغيل.
- تحذير: لا تستخدم هذا الجهاز بالقرب من حوض الاستحمام، أو مرشّة الاغتسال، أو المِغسلة أو أي أوعية أخرى تحتوي على ماء.
- قم دائماً بفصل الطاقة عن الجهاز بعد الاستخدام.
- إذا كان سلك الطاقة الرئيسي تالفاً، فيجب استبداله من قبل Philips أو مركز خدمة مخوّل من قبل Philips أو أشخاص مؤهلين لتجنب أي خطر.
- يمكن للأطفال الذين يبلغون 8 أعوام وما فوق استخدام هذا الجهاز فضلاً عن الأشخاص الذين يعانون نقصاً في القدرات الجسدية أو الحسية أو العقلية أو أولئك الذين تنقصهم الخبرة أو المعرفة، في حال تم الإشراف عليهم أو إعطاؤهم إرشادات تتعلق باستخدام الجهاز بطريقة آمنة وفهم المخاطر المرتبطة به. يمنع الأطفال باللعب بالجهاز. لا يجب على الأطفال القيام بالتنظيف أو أعمال الصيانة من دون مراقبة.
- قبل توصيل الجهاز، تأكد أن الفولتية المشار إليها على الجهاز تتوافق مع الفولتية المحلية.
- لا تستخدم الجهاز لأي غرض آخر غير المبين في هذا الدليل.
- عند توصيل الجهاز بوحدة تزويد بالطاقة، لا تتركه أبداً من دون مراقبة.
- لا تستخدم أبداً أي ملحقات أو أجزاء من أي شركة مصنعة أخرى أو لا توصي بها Philips على وجه الخصوص. قد يؤدي استخدام ملحقات أو أجزاء من هذا النوع إلى إبطال الضمان.
- لا تقم بلف سلك الطاقة الرئيسي حول الجهاز.
- انتظر حتى يبرد الجهاز تمامًا قبل أن تخفظه.
- انتبه بشدة عند استخدام الجهاز إذ يمكن أن يكون ساخنًا جدًا. أمسك المقبض فقط إذ ستكون الأجزاء الأخرى ساخنة وتجنب ملامسة البشرة.
- ضع الجهاز دائماً مع الحامل على مساحة مسطحة وثابتة ومقاومة للسخونة. لا يجب إطلاقاً أن يلامس لوحَي التسخين الساخنَين السطح أو أي مواد أخرى قابلة للاشتعال.
- تجنّب ملامسة سلك الطاقة الرئيسي لأجزاء الجهاز الساخنة.
- أبقِ الجهاز بعيداً عن الأجسام والمواد القابلة للاشتعال عندما يكون قيد التشغيل.
- لا تعمد إطلاقاً إلى تغطية الجهاز بأي شيء (منشفة أو قطعة قماش مثلاً) عندما يكون ساخناً.
- استخدم الجهاز على الشعر الجاف فقط. لا تقم بتشغيل الجهاز ويديك رطبتين.
- حافظ على نظافة لوحَي التسخين وخلوّهما من الغبار ومنتجات تسريح الشعر مثل رغوة الموس ورذاذ الشعر والجل. لا تستخدم الجهاز أبداً مع أي منتجات لتسريح الشعر.
- إن لوحَي التسخين مغطيان بطبقة من الطلاء. قد يزول هذا الطلاء شيئًا فشيئًا مع الوقت. لكن هذا لا يؤثر ذلك في أداء الجهاز.
- قد يؤدي استخدام الجهاز على الشعر المصبوغ إلى ظهور بقع على لوحَي التسخين. استشر دائماً موزع المنتج قبل استخدامه على الشعر الصناعي.
- قم بإعادة الجهاز دائماً إلى مركز خدمة مخوّل من قبل Philips لفحصه أو تصليحه. قد يؤدي إصلاحه من قبل أشخاص غير مؤهلين إلى تعرض المستخدم لحالات شديدة الخطورة.
- لا تدخل أي أجسام معدنية في الفتحات لتجنب حدوث صدمة كهربائية.
- لا تسحبي السلك بعد الاستخدام. امسكي بالمأخذ دائمًا لفصل الطاقة عن الجهاز.

الحقول الكهرومغناطيسية (EMF)
يتوافق جهاز Philips هذا مع كافة المعايير والأنظمة المطبقة المتعلقة بالتعرض للحقول الكهرومغناطيسية.

البيئة
يشير هذا الرمز إلى أنه يجب عدم التخلص من هذا المنتج مع النفايات المنزلية العادية (الإرشاد الأوروبي EU/2012/19). اتبع القوانين السارية في بلدك للتجميع المنفصل للمنتجات الإلكترونية والكهربائية. يساعد التخلص من المنتجات بالطريقة الصحيحة في حماية البيئة وصحة الأفراد من التبعات السلبية.

2 مقدمة
تم تطوير Philips Pro range لتوفير أفضل أداء مع تقديم العناية المثالية لشعرك. لقد عملنا معًا بالتعاون مع اختصاصيين رائدين في مجال تصفيف الشعر لتحديد الأمور التي تجعل من منتج ما منتجًا احترافيًا للمستهلكين ولتطوير المنتجات على هذا الأساس. يتمتع جهاز التمليس Pro من Philips بأفضل ما يحتاجه جهاز التمليس: لوحَي تمليس مع طبقة متينة من التيتانيوم التي يمكن أن توفر توصيلاً رائعًا للحرارة لتمليس سريع مع ضغط مثالي. كما يوفر وقت إحماء يبلغ 10 ثوانٍ لتمليس فوري وتحكم رقمي بالحرارة التي يمكن التحكم بها بواسطة عجلة الريوستات. نأمل أن تستمتع باستخدام جهاز التمليس Pro لوقت طويل!
لوحَي التيتانيوم
تقدّر قيمة اللوحين المطليين بالتيتانيوم، اللذين يستخدمان بشكل احترافي، لمتانتهما وسرعة توصيل الحرارة مما يؤدي إلى تمليس أسرع.

3 نظرة عامة حول جهاز التمليس
① مؤشر درجة الحرارة
② غطاء تخزين/الحرارة
③ لوحا التمليس المطليين بالتيتانيوم
④ مخرج الأيونات
⑤ التحكم بالحرارة
⑥ تشغيل/إيقاف تشغيل الطاقة
⑦ سلك طاقة دوار
⑧ حلقة التعليق

4 تمليس شعرك
الملاحظات
- احرص دائماً على تحديد إعداد درجة حرارة أكثر انخفاضًا عند استخدام جهاز التمليس للمرة الأولى.
- استخدم جهاز التمليس حين يكون شعرك جافًا فقط.
- يُنصح المستخدمون المعتادون باستخدام رذاذًا لوقاية الشعر من الحرارة أثناء التمليس.

1 قم بتوصيل القابس بمأخذ وحدة التزويد بالطاقة وأزِل غطاء التخزين.
2 اسحب القفل ⏻ واضغط عليه باستمرار (⑥) حتى تضيء شاشة العرض LCD.
↳ يظهر إعداد درجة الحرارة الافتراضي على شاشة العرض LCD (①).
3 قم بتدوير مفتاح التحكم بدرجة الحرارة باتجاه عقارب الساعة أو بالاتجاه المعاكس لعقارب الساعة (⑤) لتحديد إعداد درجة الحرارة المناسب لشعرك.
ملاحظة: لا يوصى باستخدام درجة حرارة تتخطى 200 درجة مئوية بشكل منتظم لتفادي إلحاق الضرر بشعرك.

إعداد درجة الحرارة	نوع الشعر
درجة حرارة متوسطة إلى مرتفعة (180 درجة مئوية وأعلى)	خشن، مجعّد ويصعب تمليسه
درجة حرارة منخفضة إلى متوسطة (150 إلى 180 درجة مئوية)	ناعم، أو متوسط النعومة أو قليل التموّج
درجة حرارة منخفضة (أقل من 150 درجة)	فاتح، أو أشقر، أو مبيّض أو مصبوغ

↳ عند تسخين لوحَي التسخين، تبدأ أرقام درجة الحرارة بالوميض.
↳ عندما يبلغ لوحا التسخين درجة الحرارة المحددة، تتوقف أرقام درجة الحرارة عن الوميض.
↳ إذا كان الجهاز قيد التشغيل، تتوزع الأيونات من المخرج بشكل تلقائي ومتواصل (④)، مما يؤدي إلى تقليل تجاعيد الشعر وزيادة لمعانه.

ThermoGuard
يحميك ThermoGuard من التعرض لحرارة تفوق 200 درجة مئوية عرضيًا. عندما تتخطى درجة الحرارة 200 درجة مئوية، ترتفع درجة الحرارة 5 درجات مئوية فقط عند كل خطوة.
إيقاف التشغيل التلقائي
إن الجهاز مزود بوظيفة إيقاف التشغيل التلقائي. بعد 60 دقيقةً، يتم إيقاف تشغيل الجهاز تلقائياً. بإمكانك إعادة تشغيل الجهاز عبر سحب القفل ⏻ والضغط عليه باستمرار حتى تضيء شاشة العرض LCD.

4 مشّط شعرك وخذ خصلةً لتمليسها لا يزيد عرضها عن 5 سم.
ملاحظة: بالنسبة إلى الشعر الأسمك، يوصى بالقيام بالمزيد من الخصل.
5 ضع شعرك بين لوحَي التمليس المطليين بالتيتانيوم (③) واضغط المقبضين على بعضهما.
6 اسحب جهاز التمليس على طول الشعر بحركة واحدة (لمدة أقصاها 5 ثوانٍ) من الجذور إلى الأطراف من دون توقف لتجنّب فرط الإحماء.
- لتسريح الشعر بسرعة، قم بتدوير جهاز التمليس ببطء بشكل نصف دائري نحو الداخل (أو نحو الخارج) عند الوصول إلى أطراف الشعر ودع الشعر ينزلق عن لوحَي التمليس.

7 لتمليس بقية شعرك، كرر الخطوات 4 إلى 6.
8 لإنهاء تسريح الشعر، استخدم رذاذًا للمعان الشعر أو للحفاظ على مرونته.
تلميح: لا تمشّط شعرك أثناء إعداد تسريحة الشعر.
بعد الاستخدام:
1 قم بإيقاف تشغيل الجهاز وبفصل الطاقة عنه.
2 ضعه على سطح مقاوم للسخونة حتى يبرد.
3 نظف الجهاز ولوحَي التمليس بواسطة قطعة قماش رطبة.
4 احفظ الجهاز في مكان آمن وجاف، وخالٍ من الغبار. يمكنك يمكنك تعليقه بواسطة حلقة التعليق (⑧) وإقفال اللوحين بواسطة الغطاء المزود (②).

5 الضمان والخدمة
إذا احتجت إلى معلومات أو مثلاً إلى استبدال ملحق أو إذا واجهتك أي مشكلة، فيرجى زيارة موقع Philips على ويب www.philips.com أو الاتصال بمركز خدمة المستهلك التابع لـ Philips في بلدك (يمكنك إيجاد رقم الهاتف في نشرة الضمان العالمية). في حال عدم وجود مركز خدمة للمستهلك في بلدك، يرجى زيارة موزّع منتجات Philips المحلي.
عم .نيتنس ةدمل نامض دنع ةيفاضإ تاونس 3 ريع جتنملا ليجست مت رهشأ 3 نمض تنرتنإلا ءارشلا خيرات

فارسی
به دنیای محصولات فیلیپس خوش آمدید. به شما برای خرید این محصول تبریک می گوییم! برای استفاده بهینه از خدمات پس از فروش فیلیپس، دستگاه خود را در سایت www.philips.com/welcome ثبت نام کنید.

1 مهم
قبل از استفاده از دستگاه، این دفترچه راهنما را به دقت بخوانید و آن برای مراجعات بعدی نزد خود نگه دارید.
- هشدار: از دستگاه در نزدیکی آب استفاده نکنید.
- اگر از دستگاه در دستشویی استفاده می کنید، پس از مصرف، آن را از پریز بکشید. استفاده از دستگاه در نزدیکی آب خطرآفرین است، حتی اگر خاموش باشد.
- هشدار: از دستگاه در نزدیکی وان حمام، دوش آب، حوض یا ظروف حاوی آب استفاده نکنید.
- همیشه آن را پس از استفاده از پریز بکشید.
- درصورتی که سیم برق آسیب دیده است برای جلوگیری از بروز خطر، آن را نزد نمایندگی های Philips، مرکز خدمات مجاز Philips یا اشخاص متخصص تعویض کنید.
- کودکان بالای 8 سال و افرادی که از توانایی جسمی، حسی و ذهنی کافی برخوردار نیستند یا تجربه و آگاهی ندارند می توانند با نظارت بزرگترها یا آموختن استفاده ایمن از دستگاه و آگاهی از خطرات ممکن، از دستگاه استفاده کنند. کودکان نباید با دستگاه بازی کنند. تمیز کردن و مراقبت از دستگاه نباید توسط کودکان بدون نظارت انجام شود.
- قبل از اتصال دستگاه به پریز برق، بررسی کنید که ولتاژ مشخص شده روی دستگاه با ولتاژ برق محلی شما مطابقت داشته باشد.
- از دستگاه به منظوری غیر از موارد شرح داده شده در این دفترچه راهنما استفاده نکنید.
- وقتی دستگاه به برق متصل است، آن را رها نکنید.
- هرگز از لوازم جانبی یا قطعات سازندگان دیگر یا لوازمی که Philips آن ها را توصیه نمی کند استفاده نکنید. اگر از چنین لوازم جانبی یا قطعاتی استفاده کنید، ضمانت نامه شما از درجه اعتبار ساقط می شود.
- سیم برق را دور دستگاه نپیچانید.
- قبل از جمع آوری دستگاه، صبر کنید تا کاملا خنک شود.
- هنگام کار با دستگاه بسیار دقت کنید چون ممکن است بیش از حد داغ باشد. فقط دسته را بگیرید چون بقیه قسمت ها داغ هستند و نباید با پوست شما تماس پیدا کنند.
- همیشه دستگاه را با پایه آن روی یک سطح صاف، پایدار و مقاوم در برابر حرارت قرار دهید. صفحات حرارتی داغ هرگز نباید در تماس با سطح یا سایر مواد قابل اشتعال قرار گیرند.
- از تماس سیم برق با قطعات داغ دستگاه جلوگیری کنید.
- وقتی دستگاه روشن است، آن را دور از اشیاء و مواد قابل اشتعال نگهدارید.
- هرگز وقتی دستگاه داغ است، آن را با چیزی (مانند حوله یا پارچه) نپوشانید.
- از دستگاه فقط برای موهای خشک استفاده کنید. از دستگاه با دست خیس استفاده نکنید.
- صفحات حرارتی را تمیز و عاری از گرد و غبار و محصولات حالت دهنده مو مانند موس، اسپری و ژل نگهدارید. هرگز از دستگاه همراه با محصولات حالت دهنده مو استفاده نکنید.
- صفحات حرارتی با یک روکش تیتانیومی پوشیده شده اند. این روکش ممکن است در طول زمان ساییده شود. هرچند، این مسئله تاثیری در کارایی دستگاه ندارد.
- اگر از دستگاه برای موی رنگ زده استفاده شود، صفحات حرارتی ممکن است لکه شوند. قبل از استفاده برای موی مصنوعی، با فروشنده مو مشورت کنید.
- همیشه دستگاه را برای آزمایش یا تعمیر به مرکز خدماتی مجاز Philips ببرید. تعمیر توسط افراد غیرمجاز ممکن است برای کاربر بسیار خطرآفرین باشد.
- اشیاء فلزی را در روزنه های هوا وارد نکنید. چون احتمال برق گرفتگی وجود دارد.
- بعد از استفاده دوشاخه برق را با یک دست از پریز نکشید. ابتدا پریز را با دست نگهدارید و سپس دوشاخه را بیرون بیاورید.

میدان الکترومغناطیسی (EMF)
این دستگاه Philips با کلیه قوانین و استانداردهای کاربردپذیر میدان های الکترومغناطیسی مطابقت دارد.

محیط زیست
این علامت نشان میدهد که محصول نباید با زبالههای معمولی خانگی دور انداخته شود (EU/19/(2012. در این خصوص بر طبق قوانین کشور خود نسبت به جمعآوری محصولات الکتریکی و الکترونیکی اقدام نمایید. دور انداختن صحیح، از تاثیرات منفی بر روی محیط زیست و سلامت انسان جلوگیری می کند.

2 مقدمه
این دستگاه Philips Pro range برای ارائه بهترین عملکرد ساخته شده است، در حالی که به طور عالی از موهای شما مراقبت می کند. ما با همکاری با بهترین آرایشگران جهانی، می دانیم چه چیز یک محصول را برای مصرف کنندگان به یک محصول حرفه ای تبدیل می کند و بر طبق آن محصولات خود را تولید می کنیم. اطوی موی Philips Pro بهترین نتایج صاف کنندگی را به شما ارائه می دهد: صفحات صاف کننده با روکش با دوام تیتانیوم که گرما را به طور بسیار عالی هدایت می کنند و بدین ترتیب اطو کردن موها به سرعت و با فشار بهینه انجام می شود. همچنین زمان گرم شدن دستگاه 10 ثانیه است و شما می توانید فورا به اطو کردن مو بپردازید. کنترل دمای دیجیتالی را می توان با استفاده از درجه دما کنترل نمود.امیدواریم از اطوی موی Pro در طولانی مدت لذت ببرید!
صفحات تیتانیومی
صفحات با روکش تیتانیوم به علت وجود روکش بادوام و پرقدرت خود، دما را بسیار سریع هدایت کرده و اطوی سریع موها را امکان پذیر می سازند.

3 نمای کلی اطوی مو
① نشانگر دما
② پوشش حرارتی/درپوش نگهداری
③ صفحات اطوی تیتانیومی
④ خروجی یون
⑤ کنترل دما
⑥ روشن/خاموش
⑦ سیم برق چرخشی
⑧ حلقه آویز

4 اطو کردن موها
توجه
- اگر از اطوی مو برای اولین بار استفاده می کنید، آن را روی تنظیمات دمای کم قرار دهید.
- از اطوی مو فقط وقتی که موها خشک هستند استفاده کنید.
- برای افرادی که مرتب از دستگاه استفاده می کنند توصیه می شود قبل از صاف کردن موها از محصولات محافظ حرارتی استفاده کنند.

1 دوشاخه را به پریز بزنید و درپوش نگهداری را بردارید.
2 قفل ⏻ (⑥) را فشار داده و نگه دارید تا صفحه نمایش LCD روشن شود.
↳ تنظیم دمای پیش فرض در صفحه نمایش LCD (①) نشان داده می شود.
3 کنترل دما را در جهت یا خلاف جهت عقربه های ساعت (⑤) بچرخانید و تنظیم دمای مناسب موی خود را انتخاب نمایید.
توجه: توصیه می شود زیاد از دمای بالای 200 درجه سانتی گراد استفاده نکنید تا از آسیب به موهایتان جلوگیری شود.

تنظیم دما	نوع مو
متوسط تا زیاد (180 درجه سانتی گراد و بالاتر)	موهای ضخیم، وز یا موهایی که صاف کردن آن سخت است
کم تا متوسط (150درجه سانتی گراد تا 180درجه سانتی گراد)	موهای نازک، با بافت متوسط یا فر نرم
کم (زیر 150 درجه سانتی گراد)	موی کمرنگ، بور، دکلره یا رنگ شده

↳ وقتی صفحات حرارتی داغ شدند، مقدار دما چشمک می زند.
↳ وقتی صفحات حرارتی به دمای انتخابی رسیدند، مقدار دما از چشمک زدن بازمی ایستد.
↳ با روشن کردن دستگاه، یون ها به طور خودکار و پیوسته از خروجی (④) آزاد شده و باعث درخشان شدن بیشتر مو و جلوگیری از وز شدن آن می شوند.

محافظ حرارتی
محافظ حرارتی از قرارگرفتن غیرعمدی موها در معرض دمای بالاتر از 200 درجه سانتی گراد جلوگیری می کند. وقتی دما را بالاتر از 200 درجه سانتی گراد می برید، دما فقط 5 درجه سانتی گراد در هر بار افزایش می یابد.
خاموش شدن خودکار
این دستگاه مجهز به عملکرد خاموش شدن خودکار است. بعد از 60 دقیقه، دستگاه به طور خودکار خاموش می شود. دستگاه را با لغزاندن و نگهداشتن قفل ⏻ راه اندازی کنید تا صفحه نمایش LCD روشن شود.

4 موها را شانه زده و تکه ای از مو را به اندازه کمتر از 5 سانتی متر برای اطو کردن در دست بگیرید.
توجه: بهتر است برای موهای پر، قسمت های بیشتری ایجاد کنید.
5 موها را بین صفحات اطوی تیتانیومی (③) قرار دهید و دسته ها را محکم به هم فشار دهید.
6 اطوی مو را تا انتهای بلندی مو با یک حرکت (حداکثر 5 ثانیه) از ریشه به نوک بکشید، بدون این که در هیچ قسمتی توقف کنید، چون این کار باعث داغ شدن بیش از حد مو می شود.
- برای تاب دار کردن مو، اطو را تا انتهای مو بکشید و آن را به اندازه یک نیم دایره به داخل (یا خارج) بپیچید و اجازه دهید مو از روی صفحات به بیرون سر بخورد.

7 برای اطو کردن بقیه موها، مراحل 4 تا 6 را تکرار کنید.
8 در پایان حالت دهی مو، یک اسپری شفاف کننده یا اسپری مو به موها بزنید.
نکته: هنگام حالت دادن مو، از برس استفاده نکنید.
پس از استفاده:
1 دستگاه را خاموش کرده و آن را از پریز خارج کنید.
2 دستگاه را روی یک سطح مقاوم در برابر حرارت قرار دهید تا خنک شود.
3 دستگاه و صفحات اطوی مو را با استفاده از یک پارچه مرطوب تمیز کنید.
4 سپس آن را در محلی خشک و امن، بدون گرد و غبار قرار دهید. می توانید دستگاه را با حلقه آویز (⑧) آویزان کنید و با درپوش ارائه شده (②)، صفحات را قفل کنید.

5 ضمانت و سرویس
برای کسب اطلاعات مثلا برای رفع اشکال دستگاه خود، لطفا از وب سایت Philips به آدرس www.philips.com بازدید فرمایید یا با مرکز خدمات پس از فروش Philips در کشور خود تماس بگیرید (برای دسترسی به شماره تلفن این مراکز در سراسر جهان به برگ ضمانت نامه مراجعه کنید). اگر در کشور شما مرکز خدمات پس از فروش Philips وجود ندارد به فروشنده دستگاه خود مراجعه نمایید.
اب هارمه تنامض لاس 2 یتروص رد رگید لاس 3 3 فرظ ار دوخ لوصحم هک تروص هب دیرخ نامز زا هام دینک تبث نیالنآ