Register your product and get support at
www.philips.com/welcome

HP8339

EN User manual
DA Brugervejledning
DE Benutzerhandbuch
EL Εγχειρίδιο χρήσης
ES Manual del usuario
FI Käyttöopas
FR Mode d'emploi
IN Buku Petunjuk Pengguna
IT Manuale utente
NL Gebruiksaanwijzing
NO Brukerhåndbok
SV Användarhandbok
TR Kullanım kılavuzu
AR دليل المستخدم
FA راهنمای کاربر

PHILIPS

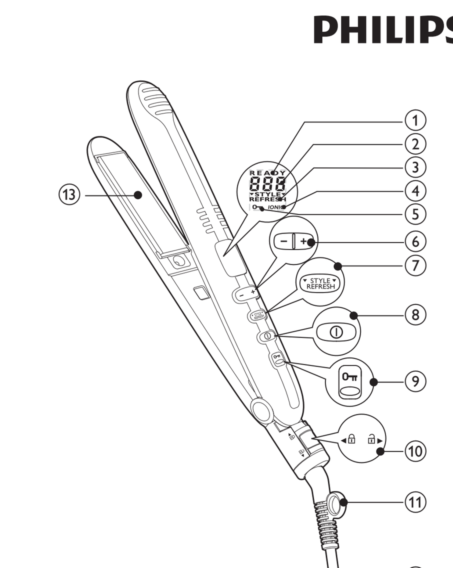

Specifications are subject to change without notice
© 2013 Koninklijke Philips N.V.
All rights reserved.

3140 035 34722

English

1 Introduction

Congratulations on your purchase, and welcome to Philips! To fully benefit from the support that Philips offers, register your product at www.philips.com/welcome.
The Philips ProCareTemp Straightener has newly developed Dual-Care™ plates that ensure every hair is protected from too high heat and give you the reassurance of the best results. The Dual-Care™ plates are equipped with 2 hair caring technologies working together:
- TempPrecision Technology - Thanks to its high-performance heater, the straightener keeps a more constant temperature which allows you to straighten your hair at a stabilized and therefore more caring temperature, just below 200°C, while getting the style you want!
- Philips EHD+ Technology ™ – The entire plates always distribute the heat evenly which prevents damaging hot spots.

Overview of the Straightener

① Straightening plates. Indication of ready to work.
② Temperature indication.
③ Indication of style refresh function.
④ Indication of ionic function.
⑤ Indication of key-lock function.
⑥ Temperature buttons.
⑦ Style refresh button.
- Re-style your hair with reduced temperature and better protection.

⑧ Power button.
⑨ Key-lock button.
- Slide and hold to lock all the buttons on the appliance.

⑩ Straightening plates lock.
- Slide to lock and release the plates arms of the appliance.

⑪ Hanging loop.
⑫ Power cord.
⑬ Straightening plates.

2 Important

Read this user manual carefully before you use the appliance and keep it for future reference.
- WARNING: Do not use this appliance near water.
- When the appliance is used in a bathroom, unplug it after use since the proximity of water presents a risk, even when the appliance is switched off.
- WARNING: Do not use this appliance near bathtubs, showers, basins or other vessels containing water.
- Always unplug the appliance after use.
- If the mains cord is damaged, you must have it replaced by Philips, a service centre authorised by Philips or similarly qualified persons in order to avoid a hazard.
- This appliance can be used by children aged from 8 years and above and persons with reduced physical, sensory or mental capabilities or lack of experience and knowledge if they have been given supervision or instruction concerning use of the appliance in a safe way and understand the hazards involved. Children shall not play with the appliance. Cleaning and user maintenance shall not be made by children without supervision.
- Before you connect the appliance, ensure that the voltage indicated on the appliance corresponds to the local power voltage.
- Do not use the appliance for any other purpose than described in this manual.
- When the appliance is connected to the power, never leave it unattended.
- Never use any accessories or parts from other manufacturers or that Philips does not specifically recommend. If you use such accessories or parts, your guarantee becomes invalid.
- Do not wind the mains cord round the appliance.
- Wait until the appliance has cooled down before you store it.
- Pay full attention when using the appliance since it could be extremely hot. Only hold the handle as other parts are hot and avoid contact with the skin.
- Always place the appliance with the stand on a heat-resistant, stable flat surface. The hot heating plates should never touch the surface or other flammable material.
- Avoid the mains cord from coming into contact with the hot parts of the appliance.
- Keep the appliance away from flammable objects and material when it is switched on.
- Never cover the appliance with anything (e.g. a towel or clothing) when it is hot.
- Only use the appliance on dry hair. Do not operate the appliance with wet hands.
- Keep the heating plates clean and free of dust and styling products such as mousse, spray and gel. Never use the appliance in combination with styling products.
- The heating plates has coating. This coating might slowly wear away over time. However, this does not affect the performance of the appliance.
- If the appliance is used on color-treated hair, the heating plates may be stained. Before using it on artificial hair, always consult their distributor.
- Always return the appliance to a service centre authorized by Philips for examination or repair. Repair by unqualified people could result in an extremely hazardous situation for the user.
- Do not insert metal objects into openings to avoid electric shock.

Electromagnetic fields (EMF)

This appliance complies with all standards regarding electromagnetic fields (EMF). If handled properly and according to the instructions in this user manual, the appliance is safe to use based on scientific evidence available today.

Environment

Your product is designed and manufactured with high quality materials and components, which can be recycled and reused.
when this crossed-out wheeled bin symbol is attached to a product it means the product is covered by the European Directive 2012/19/EU.
Please inform yourself about the local separate collection system for electrical and electronic products.
Please act according to your local rules and do not dispose of your old products with your normal household waste. The correct disposal of your old product will help prevent potential negative consequences for the environment and human health.

3 Straighten your hair

Ensure that you select a temperature setting that is suitable for your hair. Always select a low setting when you use the straightener for the first time.

Hair Type	Temperature Setting
Coarse, curly, hard-to-straighten	Mid to High (170°C and above)
Fine, medium-textured or softly waved	Low to Mid (160°C and below)
Pale, blonde, bleached or color-treated	Low (Below 160°C)

1 Connect the plug to a power supply socket.
2 Press and hold the ⏻ button (⑧) until the LCD screen lights up.
↳ The default temperature setting is displayed on the LCD screen (②).
↳ "IONIC (④) displayed, indicating the ion function is automatically generated, with ions diffused to protect your hair.
3 Press the temperature buttons (⑥) to select a suitable temperature setting for your hair.
↳ If the appliance is powered on, ions are automatically and continuously dispensed, providing additional shine and reducing frizz.
↳ When the straightening plates have heated up to the selected temperature, the indication 'READY' (①) is displayed.

Note: If no button is pressed over 4 seconds, the key-lock function will activate automatically, with all the buttons on the appliance deactivated. When the key-lock function is activated, the key-lock indication (⑤) is displayed on the LCD screen. To deactivate the key-lock function, slide and hold the key-lock button (⑨) for 1.5 seconds.
Tip: To avoid unintentional switching of buttons during process, you can also activate the key-lock function manually by sliding and holding the key-lock button (⑨).
Note: The appliance is equipped with an auto-shut off function. After 60 minutes, the appliance switches off automatically. You can re-start the appliance by pressing and holding the ⏻ button until the LCD screen lights up.

4 Slide the straightening plates lock (⑩) to 🔓 to unlock the plate arms.
5 Comb your hair and take a section that is not wider than 5cm for straightening.
6 Place it between the straightening plates (⑬) and press the plate arms together.
7 Slide the straightener down the length of the hair in a single motion (max. 5 seconds) from root to end, without stopping to prevent overheating.
- To create flicks, turn the straightener half-circle inwards (or outwards) when it reaches the hair ends. Hold the straightener in that position for 2 to 3 seconds, and then release it.

8 After 20 seconds, repeat step 6 and 7 until you achieve the desired look.
9 To straighten the rest of your hair, repeat steps 5 to 7.
10 To re-style your hair, press and hold style refresh button (⑦) for 3 seconds to switch on the touch-up function. This function ensures the right result with a reduced temperature and better protection.
↳ When the function is on, the indication "STYLE REFRESH" (③) is displayed and the temperature indication disappears.
11 Press the style refresh button again, and the previous straightening temperature setting appears.

After use:
1 Deactivate the key-lock function by sliding and holding the key-lock button (⑨) for 1.5 seconds.
2 Switch off the appliance and unplug it.
3 Place it on a heat-resistant surface until it cools down.
4 Clean the appliance and straightening plates with damp cloth.
5 Lock the straightening plates by closing the plate arms and sliding the plates lock to 🔒.
6 Keep it in a safe and dry place, free of dust. You can also hang it with the hanging loop (⑪).

4 Guarantee and service

If you need information e.g. about replacement of an attachment or if you have a problem, please visit the Philips website at www.philips.com/support or contact the Philips Customer Care Centre in your country. The phone number is in the worldwide guarantee leaflet. If there is no Consumer Care Centre in your country, go to your local Philips dealer.

5 Troubleshooting

Problem	Cause	Solution
The appliance does not work at all.	The power socket to which the appliance has been connected may not live.	Ensure the socket is live.
	Key-lock function is activated	Deactivate the key-lock function by sliding and holding the key-lock button for 1.5 seconds.
	The mains cord of the appliance may be damaged.	If the mains cord is damaged, you must have it replaced by Philips, a service centre authorised by Philips or similarly qualified persons in order to avoid a hazard.

Dansk

1 Indledning

Tillykke med dit køb, og velkommen til Philips! Hvis du vil have fuldt udbytte af den support, som Philips tilbyder, kan du registrere dit produkt på www.philips.com/welcome.
Philips ProCareTemp Straightener har nyudviklede Dual-Care™-plader, der sikrer, at hvert enkelt hår beskyttes mod for meget varme, og giver dig sikkerhed for det bedste resultat. Dual-Care™-pladerne er udstyret med 2 hårbehandlingsteknologier, der fungerer sammen:
- TempPrecision Technology - Takket være det højtydende varmeelement holder fladjernet en mere konstant temperatur, hvilket giver dig mulighed for at glatte dit hår ved en stabil og derfor mere plejende temperatur lige under 200 °C - mens du får den frisure, du ønsker!
- Philips EHD+ Technology ™ – Varmen fordeles altid jævnt over hele pladen, så skadelige overophedede punkter undgås.

Oversigt over glattejernet

① Glatteplader. Angivelse af, at det er klar til brug.
② Temperaturangivelse.
③ Angivelse af funktionen "style refresh".
④ Angivelse af ionisk funktion.
⑤ Angivelse af tastelåsfunktion.
⑥ Temperaturknapper.
⑦ Style refresh-knap.
- Genopfrisk frisuren med lavere temperatur og bedre beskyttelse.

⑧ Tænd/sluk-knap.
⑨ Tastelåsknap.
- Skub og hold for at låse alle apparatets knapper.

⑩ Glattepladelås.
- Skub for at låse og udløse apparatets pladearme.

⑪ Ophængningskrog.
⑫ Netledning.
⑬ Glatteplader.

2 Vigtigt

Læs denne brugervejledning grundigt, før du tager apparatet i brug, og opbevar den til senere brug.
- ADVARSEL: Anvend ikke dette apparat i nærheden af vand.
- Hvis du anvender apparatet i badeværelset, skal du trække stikket ud efter brug, da vand udgør en risiko, selvom apparatet er slukket.
- ADVARSEL: Brug ikke dette apparat i nærheden af badekar, brusekabiner, kummer eller andre kar, der indeholder vand.
- Tag altid stikket ud, efter du har brugt apparatet.
- Hvis netledningen beskadiges, må den kun udskiftes af Philips, et autoriseret Philips-serviceværksted eller en tilsvarende kvalificeret fagmand for at undgå enhver risiko.
- Dette apparat kan bruges af børn fra 8 år og opefter og personer med reducerede fysiske, sensoriske eller mentale evner eller manglende erfaring og viden, hvis de er blevet instrueret i sikker brug af apparatet og forstår de medfølgende risici. Lad ikke børn lege med apparatet. Rengøring og vedligeholdelse må ikke foretages af børn uden opsyn.
- Før du tilslutter apparatet, skal du sikre dig, at den spænding, der er angivet på apparatet, svarer til den lokale spænding.
- Brug ikke apparatet til andre formål end dem, der er beskrevet i vejledningen.
- Hold konstant opsyn med apparatet, når det er sluttet til stikkontakten.
- Brug aldrig tilbehør eller dele fra andre fabrikanter eller tilbehør/dele, som ikke specifikt er anbefalet af Philips. Hvis du anvender en sådan type tilbehør eller dele, annulleres garantien.
- Du må ikke sno ledningen rundt om apparatet.
- Læg aldrig apparatet væk, før det er helt afkølet.
- Vær meget opmærksom, når du bruger apparatet, da det kan være meget varmt. Hold kun i håndtaget, da de øvrige dele er varme, og undgå kontakt med huden.
- Placer altid apparatet med holderen på en varmebestandig, stabil og jævn overflade. De varme varmeplader må ikke berøre overfladen eller andre brændbare materialer.
- Netledningen må ikke komme i kontakt med apparatets varme dele.
- Når apparatet er tændt, skal det holdes væk fra brændbare genstande og materialer.
- Når apparatet er varmt, må der ikke lægges noget hen over det (f.eks. håndklæder eller tøj).
- Brug kun apparatet på tørt hår. Undlad at betjene apparatet med våde hænder.
- Hold varmepladerne rene og fri for støv og stylingprodukter som f.eks. mousse, spray og gel. Brug aldrig apparatet sammen med stylingprodukter.
- Varmepladerne har en belægning. Denne belægning slides muligvis væk med tiden. Dette påvirker dog ikke apparatets ydeevne.
- Hvis apparatet bruges til farvet hår, kan det smitte af på varmepladerne. Kontakt altid forhandleren, før apparatet bruges på kunstigt hår.
- Reparation og eftersyn af apparatet skal altid foretages på et autoriseret Philips-serviceværksted. Reparation udført af ukvalificeret personale kan medføre ekstremt farlige situationer for brugeren.
- Stik aldrig metalgenstande ind i åbningerne, da dette kan give elektrisk stød.

Elektromagnetiske felter (EMF)

Apparatet overholder alle standarder i forhold til elektromagnetiske felter (EMF). Hvis apparatet håndteres korrekt i henhold til instruktionerne i denne brugervejledning, er det sikkert at bruge baseret på de forskningsresultater, der er adgang til på nuværende tidspunkt.

Miljø

Dit produkt er udviklet og fremstillet med materialer og komponenter af høj kvalitet, som kan genbruges.
Når et produkt er forsynet med dette symbol med en overkrydset affaldsspand på hjul, betyder det, at produktet er omfattet af EU-direktiv 2012/19/EC.
Undersøg reglerne for dit lokale indsamlingssystem for elektriske og elektroniske produkter.
Følg de lokale regler, og bortskaf ikke dine udtjente produkter sammen med almindeligt husholdningsaffald. Korrekt bortskaffelse af udtjente produkter er med til at forhindre negativ påvirkning af miljø og helbred.

3 Glat håret ud

Sørg for at vælge den temperaturindstilling, der passer til din hårtype. Vælg altid en lav temperatur, når du anvender glattejernet første gang.

Hårtype	Temperaturindstilling
Kraftigt, krøllet eller genstridigt hår	Medium til høj (170°C og derover)
Fint, almindeligt eller let krøllet hår	Lav til medium (160°C og derunder)
Lyst, blondt, afbleget eller farvet hår	Lav (under 160°C)

1 Sæt stikket i stikkontakten.
2 Tryk og hold ⏻ -knappen (⑧) nede, indtil LCD-skærmen lyser.
↳ Standardtemperaturindstillingen vises på LCD-skærmen (②).
↳ "IONIC" (④) vises, hvilket angiver, at ion-funktionen genereres automatisk med ioner for at beskytte håret.
3 Tryk på temperaturknapperne (⑥) for at vælge en passende temperaturindstilling til dit hår.
↳ Hvis apparatet er tændt, produceres der automatisk ioner, som udsendes hele tiden for at skabe mere glans og reducere krusning.
↳ Når glattepladerne er varmet op til den valgte temperatur, vises "READY" (①).

Bemærk: Hvis der ikke er blevet trykket på nogen af knapperne i 4 sekunder, aktiveres tastelåsfunktionen automatisk, så alle knapper på apparatet deaktiveres. Når tastelåsfunktionen aktiveres, vises tastelåsindikatoren (⑤) på LCD-skærmen. Hvis du vil deaktivere tastelåsfunktionen, skal du skubbe og holde tastelåsknappen (⑨) i 1,5 sekund.
Tip: Hvis du vil undgå at komme til at skifte knap under processen, kan du også aktivere tastelåsfunktionen manuelt ved at skubbe og holde tastelåsknappen (⑨).
Bemærk: Apparatet har en automatisk sikkerhedsafbryder. Efter 60 minutter slukker apparatet automatisk. Du kan genstarte apparatet ved at trykke på knappen ⏻ og holde den nede, indtil LCD-skærmen lyser.

4 Skub glattepladelåsen (⑩) til 🔓 for at låse pladearmene op.
5 Red dit hår, og tag en hårlok, der ikke er bredere end 5 cm.
6 Placer den mellem glattepladerne (⑬), og pres pladearmene godt sammen.
7 Lad glattejernet glide i hårets retning i én bevægelse (maks. 5 sekunder) fra rod til spids uden at stoppe for at undgå overophedning.
- For at lave buede spidser skal du dreje glattejernet i en halv cirkel indad (eller udad), når du når enden af håret. Hold glattejernet i denne position i 2 til 3 sekunder, og slip derefter hårlokken.

8 Efter 20 sekunder, skal du gentage trin 6 og 7, indtil du opnår det ønskede resultat.
9 For at glatte resten af håret skal du gentage trin 5 til 7.
10 For at genopfriske frisuren skal du holde style refresh-knappen (⑦) inde i 3 sekunder for at tænde for touch-up-funktionen. Denne funktion sikrer det rette resultat med en lavere temperatur og bedre beskyttelse.
↳ Når funktionen er aktiveret, vises "STYLE REFRESH" (③) på displayet, og temperaturangivelsen forsvinder.
11 Når du trykker på style refresh-knappen igen, vises den forrige glattetemperaturindstilling.

Efter brug:
1 Deaktiver tastelåsfunktionen ved at skubbe og holde tastelåsknappen (⑨) i 1,5 sekund.
2 Sluk for apparatet, og tag stikket ud af stikkontakten.
3 Placer det på en overflade, der kan tåle varme, mens det køler ned.
4 Rengør apparatet og glattepladerne med en fugtig klud.
5 Lås glattepladerne ved at lukke pladearmene og skubbe pladelåsen til 🔒.
6 Opbevar det på et sikkert og tørt sted, der er frit for støv. Du kan også hænge det op i ophængningsstroppen (⑪).

4 Garanti og service

Hvis du har behov for oplysninger, f.eks. om udskiftning af tilbehør, eller har et problem, kan du besøge Philips' websted på www.philips.com/support eller kontakte Philips Kundecenter i dit land. Telefonnummeret findes i folderen "World-Wide Guarantee". Hvis der ikke findes et kundecenter i dit land, bedes du kontakte din lokale Philips-forhandler.

5 Fejlfinding

Problem	Årsag	Løsning
Apparatet virker slet ikke.	Måske virker den stikkontakt, som apparatet er sluttet til, ikke.	Kontroller, at stikket fungerer.
	Tastelåsfunktionen er aktiveret	Deaktiver tastelåsfunktionen ved at skubbe og holde tastelåsknappen i 1,5 sekund.
	Apparatets netledning kan være beskadiget.	Hvis netledningen beskadiges, må den kun udskiftes af Philips, et autoriseret Philips-serviceværksted eller en tilsvarende kvalificeret fagmand for at undgå enhver risiko.

Deutsch

1 Einführung

Herzlichen Glückwunsch zu Ihrem Kauf und willkommen bei Philips! Um das Kundendienstangebot von Philips vollständig nutzen zu können, sollten Sie Ihr Produkt unter www.philips.com/welcome registrieren.
Der Philips ProCareTemp Haarglätter schützt mit den neu entwickelten Dual-Care™-Platten Ihr Haar vor zu großer Hitze und sorgt gleichzeitig für beste Ergebnisse. Die Dual-Care™-Platten verfügen über 2 Haarpflegetechnologien, die zusammenarbeiten:
- TempPrecision-Technologie – Das leistungsstarke Heizelement ermöglicht ein schonendes Glätten bei einer konstanten Temperatur (knapp unter 200 °C). So erzielen Sie das Styling, das Sie möchten!
- Philips EHD +-Technologie™ – Die Platten verteilen die Wärme gleichmäßig, was die Haare optimal schützt.

Übersicht über den Haarglätter

① Glätterplatten. Betriebsanzeige.
② Temperaturanzeige.
③ Anzeige der Style-Refresh-Funktion.
④ Anzeige der Ionisierungsfunktion.
⑤ Anzeige der Tastensperre.
⑥ Temperaturtasten.
⑦ Style-Refresh-Taste.
- Stylen Sie Ihre Haare mit geringerer Temperatur und besserem Schutz neu.

⑧ Ein-/Austaste.
⑨ Taste für die Tastensperre.
- Schieben und halten, um alle Tasten am Gerät zu sperren.

⑩ Sperre der Glätterplatten.
- Schieben, um die Arme der Glätterplatten zu sperren und freizugeben.

⑪ Aufhängeöse.
⑫ Netzkabel.
⑬ Glätterplatten.

2 Wichtig

Lesen Sie vor Gebrauch des Geräts das Benutzerhandbuch sorgfältig durch, und bewahren Sie es für die Zukunft auf.
- WARNUNG: Verwenden Sie das Gerät nicht in der Nähe von Wasser.
- Wenn das Gerät in einem Badezimmer verwendet wird, trennen Sie es nach dem Gebrauch von der Stromversorgung. Die Nähe zum Wasser stellt ein Risiko dar, sogar wenn das Gerät abgeschaltet ist.
- WARNUNG: Verwenden Sie das Gerät nicht in der Nähe von Badewannen, Duschen, Waschbecken oder sonstigen Behältern mit Wasser.
- Ziehen Sie nach jedem Gebrauch den Netzstecker aus der Steckdose.
- Um Gefährdungen zu vermeiden, darf ein defektes Netzkabel nur von einem Philips Service-Center, einer von Philips autorisierten Werkstatt oder einer ähnlich qualifizierten Person durch ein Original-Ersatzkabel ersetzt werden.
- Dieses Gerät kann von Kindern ab 8 Jahren und Personen mit verringerten physischen, sensorischen oder psychischen Fähigkeiten oder Mangel an Erfahrung und Kenntnis verwendet werden, wenn sie bei der Verwendung beaufsichtigt wurden oder Anweisung zum sicheren Gebrauch des Geräts erhalten und die Gefahren verstanden haben. Kinder dürfen nicht mit dem Gerät spielen. Die Reinigung und Wartung darf nicht von Kindern ohne Aufsicht durchgeführt werden.
- Bevor Sie das Gerät an eine Steckdose anschließen, überprüfen Sie, ob die auf dem Gerät angegebene Spannung mit der Netzspannung vor Ort übereinstimmt.
- Verwenden Sie das Gerät nie für andere als in dieser Bedienungsanleitung beschriebene Zwecke.
- Wenn das Gerät an eine Steckdose angeschlossen ist, lassen Sie es zu keiner Zeit unbeaufsichtigt.
- Verwenden Sie niemals Zubehör oder Teile, die von Drittherstellern stammen bzw. nicht von Philips empfohlen werden. Wenn Sie diese(s) Zubehör oder Teile verwenden, erlischt Ihre Garantie.
- Wickeln Sie das Netzkabel nicht um das Gerät.
- Lassen Sie das Gerät abkühlen, bevor Sie es wegräumen.
- Geben Sie acht bei der Verwendung des Geräts, da es äußerst heiß sein könnte. Halten Sie nur den Griff, da die anderen Teile heiß sind, und vermeiden Sie Kontakt mit der Haut.
- Stellen Sie das Gerät immer mit dem Ständer auf eine hitzebeständige, stabile ebene Fläche. Die heißen Heizplatten sollten nie die Oberfläche oder anderes brennbares Material berühren.
- Achten Sie darauf, dass das Netzkabel nicht mit den heißen Teilen des Geräts in Berührung kommt.
- Halten Sie das eingeschaltete Gerät fern von leicht entzündbaren Gegenständen und Materialien.
- Bedecken Sie das heiße Gerät niemals mit Handtüchern, Kleidungsstücken oder anderen Gegenständen.
- Verwenden Sie das Gerät nur an trockenem Haar. Bedienen Sie das Gerät nicht mit nassen Händen.
- Halten Sie die Heizplatten sauber und frei von Staub sowie von Stylingprodukten, wie Schaumfestiger, Styling-Spray, Gel. Verwenden Sie das Gerät nie in Kombination mit Stylingprodukten.
- Die Heizplatten verfügen über eine Beschichtung. Diese Beschichtung nutzt sich im Laufe der Zeit ab. Dies hat jedoch keinerlei Einfluss auf die Leistung des Geräts.
- Bei Verwendung mit getöntem oder gefärbtem Haar können sich die Heizplatten möglicherweise verfärben. Wenden Sie sich an Ihren Händler, bevor Sie es für künstliches Haar verwenden.
- Geben Sie das Gerät zur Überprüfung bzw. Reparatur stets an ein von Philips autorisiertes Service-Center. Eine Reparatur durch unqualifizierte Personen kann zu einer hohen Gefährdung für den Verbraucher führen.
- Führen Sie keine Metallgegenstände in die Öffnungen ein, da dies zu Stromschlägen führen kann.

Elektromagnetische Felder

Dieses Gerät erfüllt sämtliche Normen bezüglich elektromagnetischer Felder. Nach aktuellen wissenschaftlichen Erkenntnissen ist das Gerät sicher im Gebrauch, sofern es ordnungsgemäß und entsprechend den Anweisungen in diesem Benutzerhandbuch gehandhabt wird.

Umgebung

Ihr Gerät wurde unter Verwendung hochwertiger Materialien und Komponenten entwickelt und hergestellt, die recycelt und wiederverwendet werden können.
Befindet sich dieses Symbol (durchgestrichene Abfalltonne auf Rädern) auf dem Gerät, bedeutet dies, dass für dieses Gerät die Europäische Richtlinie 2012/19/EG gilt.
Informieren Sie sich über die örtlichen Bestimmungen zur getrennten Sammlung elektrischer und elektronischer Geräte.
Richten Sie sich nach den örtlichen Bestimmungen und entsorgen Sie Altgeräte nicht über Ihren Hausmüll. Durch die korrekte Entsorgung Ihrer Altgeräte werden Umwelt und Menschen vor möglichen negativen Folgen geschützt.

3 Haarglättung

Wählen Sie eine Temperatur aus, die Ihrem Haartyp entspricht. Wählen Sie beim ersten Gebrauch des Haarglätters immer eine niedrige Temperaturstufe.

Haartyp	Temperaturstufe
Dick, lockig, schwer zu glätten	Mittel bis hoch (170 °C und höher)
Fein, normal oder leicht gewellt	Niedrig bis mittel (160 °C und niedriger)
Hell, blond, gebleicht oder gefärbt	Niedrig (unter 160 °C)

1 Verbinden Sie das Netzkabel mit einer Steckdose.
2 Halten Sie die Taste ⏻ (⑧) gedrückt, bis der LCD-Bildschirm aufleuchtet.
↳ Die Standard-Temperaturstufe wird auf dem LCD-Bildschirm (②) angezeigt.
↳ „IONIC" (④) zeigt an, dass die Ionisierungsfunktion automatisch Ionen abgibt, um Ihr Haar zu schützen.
3 Drücken Sie die Temperaturtasten (⑥), um eine für Ihren Haartyp geeignete Temperaturstufe auszuwählen.
↳ Wenn das Gerät eingeschaltet ist, werden automatisch und kontinuierlich Ionen abgegeben, die Ihrem Haar mehr Glanz verleihen und die statische Aufladung reduzieren.
↳ Wenn die Glätterplatten auf die gewünschte Temperatur aufgeheizt wurden, wird auf dem Display READY (①) angezeigt.

Hinweis: Wenn keine Taste länger als 4 Sekunden gedrückt wird, aktiviert sich die Tastensperre automatisch, und es werden alle Tasten am Gerät deaktiviert. Wenn die Tastensperre aktiviert ist, wird die Tastensperrenanzeige (⑤) auf dem LCD-Bildschirm angezeigt. Um die Tastensperre zu deaktivieren, schieben und halten Sie die Taste für die Tastensperre (⑨) 1,5 Sekunden lang gedrückt.
Tipp: Um ein unbeabsichtigtes Wechseln der Tasten während des Gebrauchs zu vermeiden, können Sie die Tastensperre auch manuell aktivieren, indem Sie die Taste für die Tastensperre (⑨) schieben und halten.
Hinweis: Das Gerät ist mit einer automatischen Abschaltung ausgestattet. Nach 60 Minuten schaltet sich das Gerät automatisch aus. Sie können das Gerät neu starten, indem Sie die ⏻ -Taste gedrückt halten, bis der LCD-Bildschirm aufleuchtet

4 Schieben Sie die Sperre der Glätterplatten (⑩) auf 🔓, um die Plattenarme zu entsperren.
5 Kämmen Sie Ihr Haar, und teilen Sie eine höchstens 5 cm breite Haarsträhne ab.
6 Legen Sie sie zwischen die Glätterplatten (⑬), und drücken Sie die Plattenarme zusammen.
7 Führen Sie das Gerät in einer einzigen Bewegung (innerhalb von max. 5 Sekunden) ohne Unterbrechung vom Haaransatz bis zu den Spitzen. So schützen Sie das Haar vor Überhitzung.
- Um Wellen zu stylen, drehen Sie den Haarglätter um 180° nach innen oder außen, wenn Sie die Haarspitzen erreicht haben. Halten Sie den Glätter 2 bis 3 Sekunden in dieser Position, und lassen Sie anschließend los.

8 Wiederholen Sie nach 20 Sekunden die Schritte 6 und 7, bis Sie den gewünschten Look erzielt haben.
9 Um Ihr restliches Haar zu glätten, wiederholen Sie die Schritte 5 bis 7.
10 Um Ihr Haar erneut zu stylen, halten Sie die Style-Refresh-Taste (⑦) 3 Sekunden lang gedrückt, um die Touch-up-Funktion zu aktivieren. Diese Funktion garantiert optimale Ergebnisse bei reduzierter Temperatur und besserem Schutz für Ihr Haar.
↳ Ist die Funktion aktiviert, wird STYLE REFRESH (③) angezeigt, und die Temperaturanzeige wird ausgeblendet.
11 Drücken Sie die Style-Refresh-Taste erneut, und es wird die vorherige Temperatureinstellung angezeigt.

Nach der Verwendung:
1 Deaktivieren Sie die Tastensperre, indem Sie die Taste für die Tastensperre (⑨) 1,5 Sekunden lang gedrückt halten.
2 Schalten Sie das Gerät aus, und ziehen Sie den Netzstecker aus der Steckdose.
3 Legen Sie das Gerät auf eine hitzebeständige Unterlage, und lassen Sie es abkühlen.
4 Reinigen Sie das Gerät und die Glätterplatten mit einem feuchten Tuch.
5 Sperren Sie die Glätterplatten, indem Sie die Plattenarme schließen und die Plattensperre auf 🔒 schieben.
6 Bewahren Sie das Gerät an einem sicheren, trockenen und staubfreien Ort auf. Sie können das Gerät auch an der Aufhängeöse aufhängen (⑪).

4 Garantie und Kundendienst

Benötigen Sie weitere Informationen, z. B. zu einem Ersatzgerät, oder treten Probleme auf, besuchen Sie die Philips Website www.philips.com/support, oder setzen Sie sich mit einem Philips Service-Center in Ihrem Land in Verbindung. Die Telefonnummer befindet sich in der Garantieschrift. Sollte es in Ihrem Land kein Service-Center geben, wenden Sie sich bitte an Ihren lokalen Philips Händler.

5 Fehlerbehebung

Problem	Ursache	Lösung
Das Gerät funktioniert nicht.	Möglicherweise führt die Steckdose, an die das Gerät angeschlossen ist, keinen Strom.	Stellen Sie sicher, dass die Steckdose Strom führt.
	Tastensperre ist aktiviert	Deaktivieren Sie die Tastensperre, indem Sie die Taste für die Tastensperre 1,5 Sekunden lang gedrückt halten.
	Möglicherweise ist das Netzkabel des Geräts defekt.	Um Gefährdungen zu vermeiden, darf ein defektes Netzkabel nur von einem Philips Service-Center, einer von Philips autorisierten Werkstatt oder einer ähnlich qualifizierten Person durch ein Original-Ersatzkabel ersetzt werden.

Ελληνικά

1 Εισαγωγή

Συγχαρητήρια για την αγορά σας και καλωσορίσατε στη Philips! Για να επωφεληθείτε πλήρως από την υποστήριξη που προσφέρει η Philips, καταχωρήστε το προϊόν σας στη διεύθυνση www.philips.com/welcome.
Ο ισιωτής μαλλιών ProCareTemp της Philips διαθέτει τις πλάκες τελευταίας τεχνολογίας Dual-Care™, οι οποίες διασφαλίζουν την προστασία των μαλλιών σας από τις υψηλές θερμοκρασίες και σας προσφέρουν τα καλύτερα αποτελέσματα για τα χτενίσματά σας. Οι πλάκες Dual-Care™ είναι εξοπλισμένες με 2 τεχνολογίες περιποίησης της τρίχας, οι οποίες συνεργάζονται:
- Τεχνολογία TempPrecision - Χάρη στο θερμαντήρα υψηλής απόδοσης, ο ισιωτής διατηρεί μια πιο σταθερή θερμότητα, για να ισιώνετε τα μαλλιά σας με μια σταθερή (και επομένως πιο ήπια) θερμοκρασία, μόλις κάτω από τους 200°C, και να πετυχαίνετε το αποτέλεσμα που θέλετε!
- Philips EHD+ Technology™ – Οι πλάκες διανέμουν πάντοτε τη θερμοκρασία ομοιόμορφα, εμποδίζοντας την καταστροφή της τρίχας στα δύσκολα σημεία.

Γενική εικόνα του ισιωτή

① Πλάκες ισιώματος. Ένδειξη ότι η συσκευή είναι έτοιμη για χρήση.
② Ένδειξη θερμοκρασίας.
③ Ένδειξη λειτουργίας ανανέωσης χτενίσματος.
④ Ένδειξη λειτουργίας ιόντων.
⑤ Ένδειξη λειτουργίας κλειδώματος.
⑥ Κουμπιά θερμοκρασίας.
⑦ Κουμπί ανανέωσης χτενίσματος STYLE REFRESH
- Για να ανανεώνετε το χτένισμά σας με μειωμένη θερμοκρασία και μεγαλύτερη προστασία.

⑧ Κουμπί ενεργοποίησης/απενεργοποίησης.
⑨ Κουμπί κλειδώματος.
- Σύρετε το κουμπί και κρατήστε το στην ίδια θέση για λίγη ώρα, για να κλειδώσετε όλα τα κουμπιά της συσκευής.

⑩ Κλείδωμα πλακών ισιώματος.
- Σύρετε το κουμπί για να κλειδώσετε και να ξεκλειδώσετε τους βραχίονες των πλακών.

⑪ Γαντζάκι για κρέμασμα.
⑫ Καλώδιο τροφοδοσίας.
⑬ Πλάκες ισιώματος.

2 Σημαντικό

Διαβάστε το παρόν εγχειρίδιο χρήσης προτού χρησιμοποιήσετε τη συσκευή και κρατήστε το για μελλοντική αναφορά.
- ΠΡΟΕΙΔΟΠΟΙΗΣΗ: Μην χρησιμοποιείτε αυτή τη συσκευή κοντά σε νερό.
- Όταν χρησιμοποιείτε τη συσκευή στο μπάνιο, αποσυνδέετέ την από την πρίζα μετά τη χρήση καθώς η εγγύτητα με νερό αποτελεί κίνδυνο ακόμα και όταν η συσκευή είναι απενεργοποιημένη.
- ΠΡΟΕΙΔΟΠΟΙΗΣΗ: Μην χρησιμοποιείτε αυτή τη συσκευή κοντά σε μπανιέρες, ντουζιέρες, λεκάνες ή άλλα δοχεία που περιέχουν νερό.
- Να αποσυνδέετε πάντα τη συσκευή από το ρεύμα μετά τη χρήση.
- Αν το καλώδιο υποστεί φθορά, θα πρέπει να αντικατασταθεί από τη Philips, από κάποιο κέντρο επισκευών εξουσιοδοτημένο από τη Philips ή από εξίσου εξειδικευμένα άτομα, προς αποφυγή κινδύνου.
- Αυτή η συσκευή μπορεί να χρησιμοποιηθεί από παιδιά από 8 ετών και πάνω και από άτομα με περιορισμένες σωματικές, αισθητήριες ή διανοητικές ικανότητες ή από άτομα χωρίς εμπειρία και γνώση, με την προϋπόθεση ότι τη χρησιμοποιούν υπό επιτήρηση ή ότι έχουν λάβει οδηγίες σχετικά με την ασφαλή χρήση της συσκευής και κατανοούν τους ενεχόμενους κινδύνους. Τα παιδιά δεν πρέπει να παίζουν με τη συσκευή. Τα παιδιά δεν πρέπει να καθαρίζουν και να συντηρούν τη συσκευή χωρίς επιτήρηση.
- Προτού συνδέσετε τη συσκευή, βεβαιωθείτε ότι η τάση που αναγράφεται στη συσκευή αντιστοιχεί στην τοπική τάση ρεύματος.
- Μην χρησιμοποιείτε τη συσκευή για οποιονδήποτε άλλο σκοπό από αυτόν που περιγράφεται στο παρόν εγχειρίδιο.
- Όταν η συσκευή είναι συνδεδεμένη στην πρίζα, μην την αφήνετε χωρίς παρακολούθηση.
- Μην χρησιμοποιήσετε ποτέ εξαρτήματα ή μέρη από άλλους κατασκευαστές ή που η Philips δεν συνιστά ρητώς. Αν χρησιμοποιήσετε τέτοια εξαρτήματα ή μέρη, η εγγύηση σας καθίσταται άκυρη.
- Μην τυλίγετε το καλώδιο γύρω από τη συσκευή.
- Περιμένετε έως ότου κρυώσει η συσκευή για να την αποθηκεύσετε.
- Να χρησιμοποιείτε τη συσκευή με πολλή προσοχή, καθώς μπορεί να αναπτύξει ιδιαίτερα υψηλή θερμοκρασία. Να κρατάτε μόνο τη λαβή, καθώς τα υπόλοιπα μέρη είναι ζεστά, και να αποφεύγετε την επαφή με την επιδερμίδα.
- Να τοποθετείτε πάντα τη συσκευή με τη βάση της σε μια επίπεδη, σταθερή επιφάνεια που είναι ανθεκτική στη θερμότητα. Οι καυτές πλάκες δεν πρέπει να έρχονται σε επαφή με την επιφάνεια ή με οποιοδήποτε άλλο εύφλεκτο υλικό.
- Μην αφήνετε το καλώδιο να έρθει σε επαφή με τα ζεστά μέρη της συσκευής.
- Όταν η συσκευή είναι ενεργοποιημένη, κρατήστε τη μακριά από εύφλεκτα αντικείμενα και υλικά.
- Ποτέ μην καλύπτετε τη συσκευή με οτιδήποτε (π.χ. πετσέτα ή ρούχα) όταν είναι ζεστή.
- Χρησιμοποιείτε τη συσκευή μόνο σε στεγνά μαλλιά. Μην χρησιμοποιείτε τη συσκευή με βρεγμένα χέρια.
- Να διατηρείτε τις πλάκες της συσκευής καθαρές, χωρίς σκόνη και υπολείμματα από προϊόντα φορμαρίσματος όπως αφρό, σπρέι και τζελ. Μην χρησιμοποιείτε ποτέ τη συσκευή σε συνδυασμό με προϊόντα φορμαρίσματος.
- Οι πλάκες της συσκευής έχουν επικάλυψη. Η επίστρωση μπορεί να φθαρεί με το πέρασμα του χρόνου. Ωστόσο, το φαινόμενο αυτό δεν επηρεάζει την απόδοση της συσκευής.
- Αν η συσκευή χρησιμοποιηθεί σε βαμμένα μαλλιά, ενδέχεται να εμφανιστούν κηλίδες στις πλάκες. Αν πρόκειται να χρησιμοποιήσετε τη συσκευή σε τεχνητά μαλλιά, συμβουλευτείτε πρώτα τον διανομέα που σας τα προμήθευσε.
- Για έλεγχο ή επισκευή της συσκευής, να απευθύνεστε πάντα σε ένα εξουσιοδοτημένο κέντρο επισκευών της Philips. Η επισκευή από μη εξουσιοδοτημένα άτομα μπορεί να αποβεί άκρως επικίνδυνη για το χρήστη.
- Για να αποφύγετε τον κίνδυνο ηλεκτροπληξίας, μην βάζετε μεταλλικά αντικείμενα μέσα στις γρίλιες.

Ηλεκτρομαγνητικά Πεδία (EMF)

Η συγκεκριμένη συσκευή συμμορφώνεται με όλα τα πρότυπα που αφορούν τα ηλεκτρομαγνητικά πεδία (EMF). Εάν γίνει σωστός χειρισμός και σύμφωνος με τις οδηγίες του παρόντος εγχειριδίου χρήσης, η συσκευή είναι ασφαλής στη χρήση βάσει των επιστημονικών αποδείξεων που είναι διαθέσιμες μέχρι σήμερα.

Περιβάλλον

Το προϊόν είναι σχεδιασμένο και κατασκευασμένο από υψηλής ποιότητας υλικά και εξαρτήματα, τα οποία μπορούν να ανακυκλωθούν και να επαναχρησιμοποιηθούν.
Όταν ένα προϊόν διαθέτει το σύμβολο ενός διαγραμμένου κάδου απορριμμάτων με ρόδες, το προϊόν αυτό καλύπτεται από την Ευρωπαϊκή Οδηγία 2012/19/ΕΚ.
Ενημερωθείτε σχετικά με το τοπικό σύστημα ξεχωριστής συλλογής ηλεκτρικών και ηλεκτρονικών προϊόντων.
Μην παραβαίνετε τους τοπικούς κανονισμούς και μην απορρίπτετε τα παλιά προϊόντα μαζί με τα υπόλοιπα οικιακά απορρίμματα. Η σωστή απόρριψη των παλιών σας προϊόντων θα βοηθήσει στη μείωση των πιθανών αρνητικών επιπτώσεων για το περιβάλλον και την ανθρώπινη υγεία.

3 Ισιώστε τα μαλλιά σας

Επιλέγετε πάντα μια ρύθμιση θερμοκρασίας κατάλληλη για τα μαλλιά σας. Επιλέξτε μια χαμηλή ρύθμιση θερμοκρασίας εάν χρησιμοποιείτε τον ισιωτή μαλλιών για πρώτη φορά.

Τύπος μαλλιών	Ρύθμιση θερμοκρασίας
Μαλλιά με χοντρή τρίχα, κατσαρά ή δύσκολα στο ίσιωμα	Μεσαία έως υψηλή (170°C και υψηλότερη)
Μαλλιά με λεπτή ή μέτρια τρίχα ή μαλλιά ελαφρώς σπαστά	Χαμηλή έως μεσαία (160°C και χαμηλότερη)
Θαμπά μαλλιά, ξανθά μαλλιά, μαλλιά με ντεκαπάζ ή βαμμένα	Χαμηλή (κάτω από 160°C)

1 Συνδέστε το βύσμα σε μια πρίζα.
2 Πατήστε παρατεταμένα το κουμπί ⏻ (⑧) μέχρι να ανάψει η οθόνη LCD.
↳ Στην οθόνη LCD (②) εμφανίζεται η προεπιλεγμένη ρύθμιση θερμοκρασίας.
↳ Εμφανίζεται η ένδειξη «IONIC» (④), υποδηλώνοντας ότι ενεργοποιείται αυτόματα η λειτουργία ιόντων, προστατεύοντας τα μαλλιά σας.
3 Πατήστε τα κουμπιά θερμοκρασίας (⑥) για να επιλέξετε μια ρύθμιση κατάλληλη για τα μαλλιά σας.
↳ Όταν η συσκευή ενεργοποιείται, διαχέει ιόντα στα μαλλιά αυτόματα και συνεχόμενα, για περισσότερη λάμψη και λιγότερο φριζάρισμα.
↳ Όταν οι πλάκες ισιώματος ζεσταθούν και φτάσουν στην επιλεγμένη θερμοκρασία, εμφανίζεται η ένδειξη 'READY' (①) .

Σημείωση: Εάν δεν πατηθεί κανένα κουμπί για περισσότερα από 4 δευτερόλεπτα, θα ενεργοποιηθεί αυτόματα η λειτουργία κλειδώματος και όλα τα κουμπιά της συσκευής θα απενεργοποιηθούν. Όταν είναι ενεργοποιημένη η λειτουργία κλειδώματος, στην οθόνη LCD εμφανίζεται η ένδειξη κλειδώματος (⑤). Για να την απενεργοποιήσετε, σύρετε το κουμπί κλειδώματος (⑨) και κρατήστε το στην ίδια θέση για 1,5 δευτερόλεπτο.
Συμβουλή: Για να αποφύγετε τα τυχαία πατήματα των κουμπιών κατά τη διάρκεια του χτενίσματος, μπορείτε επίσης να ενεργοποιήσετε τη λειτουργία κλειδώματος με μη αυτόματο τρόπο, σύροντας το κουμπί κλειδώματος (⑨) και κρατώντας το στην ίδια θέση για μερικά δευτερόλεπτα.
Σημείωση: Η συσκευή διαθέτει λειτουργία αυτόματης απενεργοποίησης. Μετά από 60 λεπτά, η συσκευή απενεργοποιείται αυτόματα. Μπορείτε να επανεκκινήσετε τη συσκευή πατώντας παρατεταμένα το κουμπί ⏻ μέχρι να ανάψει ξανά η οθόνη LCD.

4 Για να ξεκλειδώσετε 🔓 τους βραχίονες των πλακών, σύρετε το κουμπί κλειδώματος (⑩).
5 Χτενίστε τα μαλλιά σας και πάρτε μια τούφα όχι φαρδύτερη από 5 εκ για ίσιωμα.
6 Τοποθετήστε την ανάμεσα στις πλάκες ισιώματος (⑬) και πιέστε τους βραχίονες.
7 Τραβήξτε τον ισιωτή μαλλιών κατά μήκος των μαλλιών σας με μία κίνηση (μέγ. 5 δευτερόλεπτα) από τις ρίζες ως τις άκρες, χωρίς να σταματήσετε, για να αποφύγετε την υπερθέρμανση.
- Για να δημιουργήσετε μύτες, γυρίστε τον ισιωτή 180 μοίρες προς τα μέσα (ή προς τα έξω) όταν φτάσετε στην άκρη. Κρατήστε τον ισιωτή μαλλιών σε αυτή τη θέση για 2-3 δευτερόλεπτα, και στη συνέχεια, αφήστε την τούφα.

8 Μετά από 20 δευτερόλεπτα, επαναλάβετε τα βήματα 6 και 7 μέχρι να επιτύχετε το επιθυμητό αποτέλεσμα.
9 Για να ισιώσετε τα υπόλοιπα μαλλιά σας, επαναλάβετε τα βήματα 5 έως 7.
10 Για να ξαναφορμάρετε τα μαλλιά σας, πατήστε το κουμπί STYLE REFRESH (⑦) για 3 δευτερόλεπτα για να ενεργοποιήσετε τη λειτουργία touch-up. Η λειτουργία αυτή εξασφαλίζει το σωστό αποτέλεσμα με χαμηλότερη θερμοκρασία και μεγαλύτερη προστασία.
↳ Όταν η λειτουργία είναι ενεργοποιημένη, εμφανίζεται η ένδειξη «STYLE REFRESH» (③) και εξαφανίζεται η ένδειξη θερμοκρασίας.
11 Πατήστε ξανά το κουμπί STYLE REFRESH και θα εμφανιστεί και πάλι η προηγούμενη ρύθμιση θερμοκρασίας ισιώματος.

Μετά τη χρήση:
1 Απενεργοποιήστε τη λειτουργία κλειδώματος, σύροντας το κουμπί κλειδώματος (⑨) και κρατώντας το στην ίδια θέση για 1,5 δευτερόλεπτο.
2 Απενεργοποιήστε τη συσκευή και αποσυνδέστε την από την πρίζα.
3 Τοποθετήστε τον σε μια αντιθερμική επιφάνεια μέχρι να κρυώσει.
4 Καθαρίστε τη συσκευή και τις πλάκες ισιώματος με ένα νωπό πανί.
5 Κλειδώστε τις πλάκες ισιώματος, κλείνοντας τους βραχίονες και σύροντας το κουμπί κλειδώματος των πλακών στη θέση 🔒.
6 Διατηρήστε τη σε ασφαλές και ξηρό μέρος, προστατευμένο από τη σκόνη. Μπορείτε επίσης να την κρεμάσετε από το γαντζάκι για κρέμασμα (⑪).

4 Εγγύηση και σέρβις

Εάν χρειάζεστε πληροφορίες, π.χ. σχετικά με την αντικατάσταση ενός εξαρτήματος ή αν αντιμετωπίζετε κάποιο πρόβλημα, επισκεφθείτε το δικτυακό τόπο της Philips στο www.philips.com/support ή επικοινωνήστε με το Κέντρο Εξυπηρέτησης Καταναλωτών της Philips στη χώρα σας. Ο αριθμός τηλεφώνου βρίσκεται στο διεθνές φυλλάδιο εγγύησης. Εάν δεν υπάρχει Κέντρο Εξυπηρέτησης Καταναλωτών της Philips στη χώρα σας, απευθυνθείτε στον τοπικό αντιπρόσωπο της Philips.

5 Αντιμετώπιση προβλημάτων

Πρόβλημα	Αιτία	Λύση
Η συσκευή δεν λειτουργεί καθόλου.	Δεν υπάρχει παροχή ρεύματος στη πρίζα στην οποία έχει συνδεθεί η συσκευή.	Βεβαιωθείτε ότι η πρίζα λειτουργεί.
	Είναι ενεργοποιημένη η λειτουργία κλειδώματος	Απενεργοποιήστε τη λειτουργία κλειδώματος, σύροντας το κουμπί κλειδώματος και κρατώντας το στην ίδια θέση για 1,5 δευτερόλεπτο.
	Ενδέχεται το καλώδιο της συσκευής να έχει υποστεί φθορά.	Αν το καλώδιο υποστεί φθορά, θα πρέπει να αντικατασταθεί από τη Philips, από κάποιο κέντρο επισκευών εξουσιοδοτημένο από τη Philips ή από εξίσου εξειδικευμένα άτομα, προς αποφυγή κινδύνου.

Español

1 Introducción

Le felicitamos por su compra y le damos la bienvenida a Philips. Para beneficiarse totalmente de la asistencia que ofrece Philips, registre su producto en www.philips.com/welcome.
La plancha para el pelo ProCareTemp de Philips dispone de las placas Dual-Care™ desarrolladas recientemente, que garantizan que cada pelo esté protegido de las altas temperaturas además de darle la tranquilidad de obtener los mejores resultados. Las placas Dual-Care™ están equipadas con 2 tecnologías de cuidado del pelo que funcionan a la vez:
- TempPrecision Technology: gracias a su resistencia de gran rendimiento, la plancha para el pelo mantiene una temperatura más constante lo que le permite planchar el pelo a una temperatura estable y por tanto más cuidadosa con el cabello, sólo por debajo de 200° C, a la vez que consigue el estilo que desea.
- Philips EHD + Technology ™: las placas siempre distribuyen el calor uniformemente por toda su superficie lo que evita puntos calientes que puedan dañar el pelo.

Descripción general de la plancha para el pelo

① Placas alisadoras. Indicación de lista para funcionar.
② Indicación de temperatura.
③ Indicación de función de retoque.
④ Indicación de función iónica.
⑤ Indicación de función de bloqueo.
⑥ Botones de temperatura.
⑦ Botón de retoque.
- Vuelva a dar forma a su cabello con una temperatura reducida y una mejor protección.

⑧ Botón de encendido.
⑨ Botón de bloqueo.
- Mantenga pulsado el botón deslizante para bloquear todos los botones del aparato.

⑩ Bloqueo de las placas alisadoras.
- Deslice el botón de bloqueo para abrir los mangos que sujetan las placas del aparato.

⑪ Anilla para colgar.
⑫ Cable de alimentación.
⑬ Placas alisadoras.

2 Importante

Antes de usar el aparato, lea atentamente este manual de usuario y consérvelo por si necesitara consultarlo en el futuro.
- ADVERTENCIA: No utilice este aparato cerca del agua.
- Si utiliza el aparato en el cuarto de baño, desenchúfelo después de usarlo. La proximidad de agua representa un riesgo, aunque el aparato esté apagado.
- ADVERTENCIA: No utilice este aparato cerca del agua ni cerca de bañeras, duchas, cubetas u otros recipientes que contengan agua.
- Desenchufe siempre el aparato después de usarlo.
- Si el cable de alimentación está dañado, deberá ser sustituido por Philips, por un centro de servicio autorizado por Philips o por personal cualificado, con el fin de evitar situaciones de peligro.
- Este aparato puede ser usado por niños a partir de 8 años y por personas con su capacidad física, psíquica o sensorial reducida y por quienes no tengan los conocimientos y la experiencia necesarios, si han sido supervisados o instruidos acerca del uso del aparato de forma segura y siempre que sepan los riesgos que conlleva su uso. No permita que los niños jueguen con el aparato. Los niños no deben llevar a cabo la limpieza ni el mantenimiento sin supervisión.
- Antes de enchufar el aparato, compruebe que el voltaje indicado en el mismo se corresponde con el voltaje de la red eléctrica local.
- No utilice este aparato para otros fines distintos a los descritos en este manual.
- Nunca deje el aparato sin vigilancia cuando esté enchufado a la red eléctrica.
- No utilice nunca accesorios ni piezas de otros fabricantes o que Philips no recomiende específicamente. Si lo hace, quedará anulada su garantía.
- No enrolle el cable de alimentación alrededor del aparato.
- Espere a que se enfríe el aparato antes de guardarlo.
- Preste total atención cuando utilice el aparato, ya que puede estar muy caliente. Agarre solo el mango, ya que el resto de piezas están calientes, y evite el contacto con al piel.
- Coloque siempre el aparato con el soporte sobre una superficie plana, estable y resistente al calor. Las placas de calentamiento calientes nunca deben tocar superficies ni otros materiales inflamables.
- Evite que el cable de red entre en contacto con las piezas calientes del aparato.
- Mantenga el aparato lejos de objetos y materiales inflamables mientras esté encendido.
- Nunca cubra el aparato (por ejemplo, con una toalla o ropa) mientras esté caliente.
- Utilice el aparato sólo sobre el pelo seco. No utilice el aparato con las manos mojadas.
- Mantenga las placas de calentamiento limpias y sin polvo ni productos para moldear el pelo, tales como espuma moldeadora, laca o gel. Nunca utilice el aparato junto con productos para moldear.
- Las placas de calentamiento tienen un revestimiento. Este revestimiento se puede desgastar lentamente con el tiempo. No obstante, esto no afecta al rendimiento del aparato.
- Si se utiliza el aparato con cabello teñido, las placas de calentamiento pueden mancharse. Antes de utilizarlo en cabello artificial, consulte siempre a su distribuidor.
- Lleve siempre el aparato a un centro de servicio autorizado por Philips para su comprobación y reparación. Las reparaciones llevadas a cabo por personal no cualificado pueden dar lugar a situaciones extremadamente peligrosas para el usuario.
- Para evitar descargas eléctricas, no introduzca objetos metálicos por las aberturas.

Campos electromagnéticos (CEM)

Este aparato cumple todos los estándares sobre campos electromagnéticos (CEM). Si se utiliza correctamente y de acuerdo con las instrucciones de este manual, el aparato se puede usar de forma segura según los conocimientos científicos disponibles hoy en día.

Medioambiental

El producto ha sido diseñado y fabricado con materiales y componentes de alta calidad que pueden reciclarse y reutilizarse.
Cuando este símbolo de contenedor de ruedas tachado se muestra en un producto indica que éste cumple la directiva europea 2012/19/EU.
Infórmese sobre el sistema local de reciclaje de productos eléctricos y electrónicos.
Proceda conforme a la legislación local y no se deshaga de los productos antiguos con la basura doméstica normal. El reciclado correcto del producto antiguo ayudará a evitar posibles consecuencias negativas para el medioambiente y la salud de las personas.

3 Alisado del pelo

Asegúrese de seleccionar una temperatura adecuada para su tipo de cabello. Seleccione siempre una posición de temperatura baja cuando utilice la plancha por primera vez.

Tipo de cabello	Posición de temperatura
Grueso, rizado o difícil de alisar	Media a alta (170 °C o superior)
Fino, de textura media o ligeramente ondulado	Baja a media (160 °C o inferior)
Claro, rubio, decolorado o teñido	Baja (inferior a 160 °C)

1 Enchufe la clavija a una toma de corriente.
2 Mantenga pulsado el botón ⏻ (⑧) hasta que se encienda el LCD.
↳ El ajuste de temperatura predeterminada se muestra en la pantalla LCD (②).
↳ Se muestra "IONIC" (④), que indica que la función iónica se genera automáticamente, con iones que se distribuyen para proteger el cabello.
3 Pulse los botones de ajuste de temperatura (⑥) para seleccionar una temperatura adecuada para su tipo de cabello.
↳ Si el aparato está encendido, los iones se dispensan de forma continua y automática para proporcionar brillo adicional y reducir el encrespado.
↳ Cuando la plancha para el pelo alcance la temperatura seleccionada, se encenderá el indicador de lista para usar (①).

Nota: Si no se pulsa ningún botón durante más de 4 segundos, la función de bloqueo se activará automáticamente, y se desactivarán todos los botones del aparato. Cuando se activa la función de bloqueo, la indicación de bloqueo (⑤) aparece en la pantalla LCD. Para desactivar la función de bloqueo, deslice y mantenga pulsado el botón de bloqueo (⑨) durante 1,5 segundos.
Consejo: Para evitar la activación involuntaria de botones durante el proceso, también puede activar la función de bloqueo manualmente, deslizando y manteniendo pulsado el botón de bloqueo (⑨).
Nota: El aparato está equipado con una función de apagado automático. Después de 60 minutos, el aparato se apaga automáticamente. Puede volver a encender el aparato, manteniendo pulsado el botón ⏻ hasta que la pantalla LCD se ilumine.

4 Deslice el bloqueo de las placas (⑩) a la posición 🔓 para desbloquear los mangos de las placas.
5 Peine el pelo y tome un mechón de menos de 5 cm de ancho para alisarlo.
6 Colóquelo entre las placas alisadoras (⑬) y junte los mangos de las placas firmemente.
7 Deslice la plancha a lo largo del pelo en un solo movimiento (máximo 5 segundos) de la raíz a las puntas, sin detenerse para evitar que se caliente en exceso.
- Para dar forma a las puntas del cabello, gire la plancha del pelo en semicírculo hacia dentro (o hacia fuera) cuando llegue a las puntas. Mantenga el moldeador en esa misma posición durante 2 o 3 segundos y después, suéltelo.

8 Después de 20 segundos, repita los pasos 6 y 7 hasta conseguir el aspecto deseado.
9 Para alisar el pelo restante, repita los pasos del 5 al 7.
10 Para volver a dar forma a tu cabello, mantenga pulsado el botón de retoque (⑦) durante 3 segundos para activar la función de retoque. Esta función garantiza un resultado óptimo con una temperatura reducida y una mejor protección.
↳ Cuando la función está activada, se muestra la indicación "STYLE REFRESH" (③) y la indicación de temperatura desaparece.
11 Vuelva a pulsar el botón de retoque, y aparecerá la posición de temperatura de alisado anterior.

Después del uso:
1 Desactive la función de bloqueo deslizando y manteniendo pulsado el botón de bloqueo (⑨) durante 1,5 segundos.
2 Apague el aparato y desenchúfelo.
3 Colóquelo en una superficie resistente al calor hasta que se enfríe.
4 Limpie bien el aparato y las placas alisadoras con un paño húmedo.
5 Bloquee las placas alisadoras cerrando los mangos de las placas y deslizando el bloqueo de las placas hasta 🔒.
6 Guárdelo en un lugar seco, seguro y sin polvo. También puede guardarlo colgándolo por su anilla (⑪).

4 Garantía y servicio

Si necesita información por ejemplo, sobre la sustitución de una pieza o si tiene algún problema, visite la página Web de Philips en www.philips.com/support o póngase en contacto con el Servicio de Atención al Cliente de Philips en su país. El número de teléfono se encuentra en el folleto de garantía mundial. Si no hay Servicio de Atención al Cliente en su país, diríjase al distribuidor Philips local.

5 Solución de problemas

Problema	Causa	Solución
El aparato no funciona.	Puede que la toma de corriente donde está enchufado el aparato no esté activa.	Asegúrese de que la toma de corriente está activa.
	La función del bloqueo está activada	Desactive la función de bloqueo deslizando y manteniendo pulsado el botón de bloqueo durante 1,5 segundos.
	Puede que el cable de alimentación del aparato esté dañado.	Si el cable de alimentación está dañado, deberá ser sustituido por Philips, por un centro de servicio autorizado por Philips o por personal cualificado, con el fin de evitar situaciones de peligro.

Suomi

1 Johdanto

Olet tehnyt erinomaisen valinnan ostaessasi Philipsin laitteen! Käytä hyväksesi Philipsin tuki ja rekisteröi tuote osoitteessa www.philips.com/welcome.
Philips ProCareTemp -suoristimessa on uudet Dual-Care™-levyt, jotka suojelevat hiuksia liialta kuumuudelta ja takaavat parhaan tuloksen. Dual-Care™-levyissä on yhdistettynä 2 hiuksia hoitavaa tekniikkaa:
- TempPrecision-tekniikan ja tehokkaan lämmittimen avulla suoristuslämpötila (hieman alle 200 °C) on tasapainotettu ja hellävarainen ja voit luoda haluamasi tyylin.
- Philipsin EHD+-tekniikan avulla levyt jakavat lämmön tasaisesti, mikä estää hiuksia vahingoittavien kuumien kohtien muodostumisen.

Suoristimen yleiskuvaus

① Suoristinlevyt. Käyttövalmis-ilmaisin.
② Lämpötilan ilmaisin.
③ Viimeistelytoiminnon ilmaisin.
④ Ionisoivan tilan ilmaisin.
⑤ Lukitustoiminnon ilmaisin.
⑥ Lämpötilapainikkeet.
⑦ STYLE REFRESH -painike.
- Muotoile hiuksesi uudelleen alemmalla lämpötilalla ja paremmalla suojauksella.

⑧ Virtapainike.
⑨ Lukituspainike.
- Lukitse kaikki laitteen painikkeet liu'uttamalla ja pitämällä paikallaan.

⑩ Suoristuslevyjen lukitus.
- Lukitse laitteen levyvarret ja vapauta lukitus liu'uttamalla.

⑪ Ripustuslenkki.
⑫ Virtajohto.
⑬ Suoristinlevyt.

2 Tärkeää

Lue tämä käyttöopas ennen laitteen käyttämistä ja säilytä se myöhempää käyttöä varten.
- VAROITUS: Älä käytä tätä laitetta veden lähellä.
- Jos käytät laitetta kylpyhuoneessa, irrota pistoke pistorasiasta käytön jälkeen, sillä laitteessa on jännitettä, vaikka virta olisi katkaistu.
- VAROITUS: älä käytä laitetta kylpyammeen, suihkun, altaan tai muiden vesiastioiden lähellä.
- Irrota pistoke pistorasiasta aina käytön jälkeen.
- Jos virtajohto on vahingoittunut, se on oman turvallisuutesi vuoksi hyvä vaihdattaa Philipsin valtuuttamassa huoltoliikkeessä tai muulla ammattitaitoisella korjaajalla.
- Laitetta voivat käyttää myös yli 8-vuotiaat lapset ja henkilöt, joiden fyysinen tai henkinen toimintakyky on rajoittunut tai joilla ei ole kokemusta tai tietoa laitteen käytöstä, jos heitä on neuvottu laitteen turvallisesta käytöstä tai tarjolla on turvallisen käytön edellyttämä valvonta ja jos he ymmärtävät laitteeseen liittyvät vaarat. Lasten ei pidä leikkiä laitteella. Lasten ei saa antaa puhdistaa tai huoltaa laitetta ilman valvontaa.
- Varmista ennen laitteen liittämistä, että laitteeseen merkitty jännite vastaa paikallista jännitettä.
- Älä käytä laitetta muuhun kuin tässä oppaassa kuvattuun tarkoitukseen.
- Kun laite on liitetty pistorasiaan, älä jätä sitä ilman valvontaa.
- Älä koskaan käytä muita kuin Philipsin valmistamia tai suosittelemia lisävarusteita tai -osia. Jos käytät muita osia, takuu ei ole voimassa.
- Älä kierrä virtajohtoa laitteen ympärille.
- Anna laitteen jäähtyä ennen säilytykseen asettamista.
- Keskity yksinomaan laitteen käyttöön, kun käytät sitä, koska se voi olla erittäin kuuma. Pidä kiinni vain kahvasta, koska muut osat ovat kuumia. Vältä ihokosketusta.
- Aseta aina laite telineen kanssa lämmönkestävälle, tukevalle ja tasaiselle alustalle. Kuumaa lämpölevyä ei saa päästää kosketuksiin alustan tai minkään tulenaran materiaalin kanssa.
- Pidä huoli, ettei virtajohto joudu kosketuksiin laitteen kuumien osien kanssa.
- Pidä laite poissa helposti syttyvistä esineistä ja materiaaleista, kun sen virta on kytkettynä.
- Älä peitä laitetta esimerkiksi pyyhkeellä tai vaatteella, kun se on kuuma.
- Käsittele laitteella vain kuivia hiuksia. Älä käytä laitetta märillä käsillä.
- Puhdista lämpölevyt säännöllisesti, ettei niihin kerry pölyä ja muotoilutuotteita, kuten muotoiluvaahtoa, hiuslakkaa tai geeliä. Älä koskaan käytä laitetta muotoilutuotteiden kanssa.
- Lämpölevyissä on pinnoite. Ajan myötä pinnoite saattaa hiljalleen kulua. Tämä ei vaikuta laitteen suorituskykyyn.
- Jos laitteella käsitellään värjättyjä hiuksia, lämpölevyt saattavat värjäytyä. Ennen kuin käytät laitetta keinohiuksiin, tarkista jälleenmyyjältä, voiko niin tehdä.
- Toimita laite vianmääritystä ja korjaamista varten Philipsin valtuuttamaan huoltoliikkeeseen. Asiantuntematon korjaus saattaa aiheuttaa vaaratilanteita laitteen käyttäjälle.
- Älä työnnä laitteen aukkoihin metalliesineitä, ettet saa sähköiskua.

Sähkömagneettiset kentät (EMF)

Tämä laite vastaa kaikkia sähkömagneettisia kenttiä (EMF) koskevia standardeja. Jos laitetta käytetään oikein ja tämän käyttöohjeen ohjeiden mukaisesti, sen käyttäminen on turvallista tämänhetkisen tutkimustiedon perusteella.

Ympäristö

Tuotteen suunnittelussa ja valmistuksessa on käytetty laadukkaita materiaaleja ja osia, jotka voidaan kierrättää ja käyttää uudelleen. Tuotteeseen kiinnitetty yliviivatun roskakorin kuva tarkoittaa, että tuote kuuluu Euroopan parlamentin ja neuvoston direktiivin 2012/19/EU soveltamisalaan.
Tutustu paikalliseen sähkö- ja elektroniikkalaitteiden keräysjärjestelmään. Toimi paikallisten sääntöjen mukaan äläkä hävitä vanhoja tuotteita talousjätteiden mukana. Hävittämällä vanhan tuotteen oikein voit ehkäistä mahdollisia ympäristö- ja henkilöhaittoja.

3 Hiusten suoristaminen

Valitse hiustyypin mukainen lämpötila. Valitse aina matala asetus, kun käytät suoristajaa ensimmäistä kertaa.

Hiustyyppi	Lämpötila-asetus
Karkeat, kiharat, vaikeasti suoristettavat	Keskitaso-korkea (vähintään 170 °C)
Ohuet, keskituuheat, pehmeästi kihartuvat	Matala-keskitaso (enintään 160 °C)
Vaaleat, vaalennetut tai värjätyt	Matala (alle 160 °C)

1 Liitä virtapistoke pistorasiaan.
2 Paina painiketta ⏻ (⑧), kunnes LCD-näyttö avautuu.
↳ Oletuslämpötila-asetus näkyy LCD-näytössä (②).
↳ IONIC (④) näkyy näytössä ja osoittaa, että ionisoiva käsittely on automaattisesti käytössä, ja hiuksiasi suojaavia ioneita jaetaan.
3 Valitse hiustyypin mukainen lämpötila-asetus lämpötilapainikkeilla (⑥).
↳ Jos laite on päällä, ioneja jaetaan automaattisesti ja jatkuvasti lisäkiiltoa ja sähköisyyden vähentämistä varten.
↳ Kun suoristuslevyt ovat lämmenneet valittuun lämpötilaan, näytössä lukee READY (①).

Huomautus: Jos mitään painiketta ei pidetä painettuna yli 4 sekunnin ajan, lukitustoiminto aktivoituu automaattisesti ja kaikki laitteen painikkeet menevät pois käytöstä. Kun lukitustoiminto aktivoituu, lukituksen ilmaisin (⑤) näkyy LCD-näytössä. Lukitustoiminnon voi poistaa käytöstä liu'uttamalla lukituspainiketta (⑨) ja pitämällä sitä 1,5 sekunnin ajan.
Vinkki: Painikkeiden tahattoman vaihtamisen voi välttää aktivoimalla lukitustoiminnon manuaalisesti liu'uttamalla ja pitämällä lukituspainiketta (⑨).
Huomautus: Laitteessa on automaattinen virrankatkaisutoiminto. Laitteen virta katkeaa automaattisesti 60 minuutin kuluttua. Voit käynnistää laitteen uudelleen painettuna painikkeen pitämisellä ⏻ kunnes LCD-näyttö syttyy ylös.

4 Vapauta levyvarret liu'uttamalla suoristuslevyjen lukko (⑩) 🔓 -asentoon.
5 Kampaa hiukset ja käsittele kerrallaan enintään 5 cm:n leveydeltä hiuksia.
6 Aseta hiukset suoristuslevyjen (⑬) väliin ja purista laitteen levyvarret yhteen.
7 Vedä suoristin hiusten juurista latvoihin asti 5 sekunnissa, jotta hiukset eivät kuumene liikaa.
- Muotoile rikottu kampaus kääntämällä suoristinta puoli kierrosta sisään- tai ulospäin hiusten latvoissa. Pidä suoristinta paikallaan 2–3 sekuntia ja vapauta se.

8 Toista 6. ja 7. vaihetta 20 sekunnin välein, kunnes haluttu lopputulos on saavutettu.
9 Suorista loput hiukset toistamalla vaiheet 5–7.
10 Jos haluat muotoilla hiukset uudelleen, ota viimeistelytoiminto käyttöön painamalla STYLE REFRESH -painiketta (⑦) 3 sekunnin ajan. Tämän toiminnon tavallista alempi lämpötila ja parempi suojaus varmistavat oikeanlaisen lopputuloksen.
↳ Kun toiminto on käytössä, näytössä on teksti STYLE REFRESH (③) ja lämpötilan osoitin häviää.
11 Aiempi suoristuslämpötila-asetus tulee näkyviin, kun painat uudelleen STYLE REFRESH -painiketta.

Käytön jälkeen:
1 Poista lukitustoiminto käytöstä liu'uttamalla lukituspainiketta (⑨) ja pitämällä sitä 1,5 sekunnin ajan.
2 Katkaise laitteesta virta ja irrota pistoke pistorasiasta.
3 Anna sen jäähtyä lämmönkestävällä alustalla.
4 Puhdista laite ja suoristuslevyt kostealla liinalla.
5 Lukitse suoristuslevyt laittamalla levyvarret yhteen ja liu'uttamalla levyjen lukitus 🔒 -asentoon.
6 Säilytä laitetta turvallisessa, kuivassa ja pölyttömässä paikassa. Laitteen voi myös asettaa roikkumaan ripustuslenkistään (⑪).

4 Takuu ja huolto

Lisätietoja lisäosan vaihdosta tai mahdollisista ongelmatilanteista on Philipsin sivustossa osoitteessa www.philips.com/support. Voit myös ottaa yhteyttä Philipsin asiakaspalveluun. Puhelinnumero on takuulehtisessä. Jos maassasi ei ole kuluttajapalvelukeskusta, ota yhteys paikalliseen Philips-jälleenmyyjään.

5 Vianmääritys

Ongelma	Syy	Ratkaisu
Laite ei toimi lainkaan.	Laite on ehkä kytketty pistorasiaan, johon ei tule virtaa.	Varmistaa, että pistorasia toimii.
	Lukitustoiminto aktivoituu	Poista lukitustoiminto käytöstä liu'uttamalla lukituspainiketta ja pitämällä sitä 1,5 sekunnin ajan.
	Laitteen virtajohto saattaa olla viallinen.	Jos virtajohto on vahingoittunut, se on oman turvallisuutesi vuoksi hyvä vaihdattaa Philipsin valtuuttamassa huoltoliikkeessä tai muulla ammattitaitoisella korjaajalla.

Français

1 Introduction

Félicitations pour votre achat et bienvenue chez Philips ! Pour bénéficier de tous les avantages de l'assistance Philips, enregistrez votre produit à l'adresse www.philips.com/welcome.
Le lisseur Philips ProCareTemp a récemment été équipé de plaques Dual-Care™ pour protéger vos cheveux contre les effets d'une chaleur trop importante et vous garantir un résultat optimal. Les plaques Dual-Care™ sont dotées de 2 technologies de soin du cheveu :
- TempPrecision Technology : grâce à son élément chauffant hautes performances, le lisseur vous permet de lisser vos cheveux à une température stable, légèrement inférieure à 200 °C, qui respecte vos cheveux et vous permet de réaliser le style que vous voulez.
- Philips EHD+ Technology™ : les plaques diffusent en permanence la chaleur de manière uniforme, ce qui évite les zones de surchauffe susceptibles d'abîmer les cheveux.

Présentation du lisseur

① Plaques lissantes Indicateur Prêt-à-l'emploi
② Indication de la température
③ Indication de la fonction de retouche de la coiffure
④ Indication de la fonction ionisante.
⑤ Indication de la fonction de verrouillage des boutons
⑥ Boutons de sélection de la température
⑦ Bouton STYLE REFRESH
- Permet de recoiffer vos cheveux à une température inférieure, pour une meilleure protection.

⑧ Bouton marche/arrêt
⑨ Bouton de verrouillage des boutons
- Faites glisser et maintenez pour verrouiller tous les boutons de l'appareil.

⑩ Bouton de verrouillage des plaques lissantes
- Faites glisser pour verrouiller et déverrouiller l'appareil.

⑪ Anneau de suspension
⑫ Cordon d'alimentation
⑬ Plaques lissantes

2 Important

Lisez attentivement ce manuel d'utilisation avant d'utiliser l'appareil et conservez-le pour un usage ultérieur.
- AVERTISSEMENT : n'utilisez pas cet appareil à proximité d'une source d'eau.
- Si vous utilisez l'appareil dans une salle de bains, débranchez-le après utilisation car la proximité d'une source d'eau constitue un risque, même lorsque l'appareil est hors tension.
- AVERTISSEMENT : n'utilisez pas l'appareil près d'une baignoire, d'une douche, d'un lavabo ni de tout autre récipient contenant de l'eau.
- Débranchez toujours l'appareil après utilisation.
- Si le cordon d'alimentation est endommagé, il doit être remplacé par Philips, par un Centre Service Agréé Philips ou par un technicien qualifié afin d'éviter tout accident.
- Cet appareil peut être utilisé par des enfants âgés de 8 ans ou plus, des personnes dont les capacités physiques, sensorielles ou intellectuelles sont réduites ou des personnes manquant d'expérience et de connaissances, à condition que ces enfants ou personnes soient sous surveillance ou qu'ils aient reçu des instructions quant à l'utilisation sécurisée de l'appareil et qu'ils aient pris connaissance des dangers encourus. Les enfants ne doivent pas jouer avec l'appareil. Le nettoyage et l'entretien ne doivent pas être réalisés par des enfants sans surveillance.
- Avant de brancher l'appareil, assurez-vous que la tension indiquée sur l'appareil correspond bien à la tension secteur locale.
- N'utilisez pas l'appareil dans un autre but que celui qui est indiqué dans ce manuel.
- Lorsque l'appareil est sous tension, ne le laissez jamais sans surveillance.
- N'utilisez jamais d'accessoires ou de pièces d'un autre fabricant ou n'ayant pas été spécifiquement recommandés par Philips. L'utilisation de ce type d'accessoires ou de pièces entraîne l'annulation de la garantie.
- N'enroulez pas le cordon d'alimentation autour de l'appareil.
- Attendez que l'appareil ait refroidi avant de le ranger.
- Cet appareil peut être extrêmement chaud ; soyez particulièrement vigilant(e) lors de son utilisation. Tenez uniquement la poignée car les autres parties sont chaudes et évitez tout contact avec la peau.
- Placez toujours l'appareil sur son support sur une surface plane et stable résistant à la chaleur. Les plaques chauffantes ne doivent jamais être en contact avec la surface ou d'autres matériaux inflammables.
- Veillez à ce que le cordon d'alimentation ne soit pas en contact avec les parties chaudes de l'appareil.
- Ne laissez pas l'appareil à proximité d'objets et matériaux inflammables lorsqu'il est allumé.
- Ne couvrez jamais l'appareil (par exemple d'une serviette ou d'un vêtement) lorsqu'il est chaud.
- Utilisez l'appareil uniquement sur cheveux secs. N'utilisez pas l'appareil si vous avez les mains mouillées.
- Les plaques chauffantes doivent être propres et ne doivent comporter aucune trace de poussières, ni de produits coiffants du type mousse, spray ou gel. N'utilisez jamais l'appareil avec des produits coiffants.
- Les plaques chauffantes présentent un revêtement. Ce revêtement peut présenter une usure normale au fil du temps. Ce phénomène n'affecte toutefois pas les performances de l'appareil.
- Si vous utilisez l'appareil sur cheveux colorés, il est possible que les plaques chauffantes se tachent. Avant d'utiliser l'appareil sur des cheveux artificiels, consultez toujours leur distributeur.
- Confiez toujours l'appareil à un Centre Service Agréé Philips pour vérification ou réparation. Toute réparation par une personne non qualifiée peut s'avérer dangereuse pour l'utilisateur.
- N'insérez aucun objet métallique dans les ouvertures au risque de vous électrocuter.

Champs électromagnétiques (CEM)

Cet appareil est conforme à toutes les normes relatives aux champs électromagnétiques (CEM). Il répond aux règles de sécurité établies sur la base des connaissances scientifiques actuelles s'il est manipulé correctement et conformément aux instructions de ce manuel d'utilisation.

Environnement

Cet appareil a été conçu et fabriqué avec des matériaux et des composants de haute qualité pouvant être recyclés et réutilisés.
Le symbole de poubelle barrée sur un produit indique que ce dernier est conforme à la directive européenne 2002/96/EC.
Veuillez vous renseigner sur votre système local de gestion des déchets d'équipements électriques et électroniques.
Respectez la réglementation locale et ne jetez pas vos anciens appareils avec les ordures ménagères. La mise au rebut correcte de l'ancien produit permet de préserver l'environnement et la santé.

3 Lissage de vos cheveux

Veillez à sélectionner une température adaptée à votre type de cheveux. Sélectionnez toujours un réglage peu élevé lors de la première utilisation.

Type de cheveux	Réglage de température
Épais, frisés ou difficiles à lisser	Moyen à élevé (supérieur à 170 °C)
Fins, de texture moyenne ou légèrement ondulés	Bas à moyen (160 °C ou moins)
Clairs, blonds, colorés ou décolorés	Bas (inférieur à 160 °C)

1 Branchez la fiche sur la prise d'alimentation.
2 Maintenez enfoncé le bouton ⏻ (⑧) jusqu'à ce que l'écran LCD s'allume.
↳ Le réglage de température par défaut s'affiche sur l'écran LCD (②).
↳ « IONIC » (④) s'affiche, indiquant que la fonction ionisante est automatiquement utilisée par la diffusion d'ions visant à protéger vos cheveux.
3 Appuyez sur les boutons de sélection de la température (⑥) pour sélectionner une température adaptée à votre type de cheveux.
↳ Si l'appareil est sous tension, des ions sont automatiquement et continuellement diffusés pour offrir plus de brillance et réduire les frisottis.
↳ Lorsque les plaques lissantes ont atteint la température demandée, l'indication « READY » (①) s'affiche.

Remarque : si vous n'appuyez sur aucun bouton pendant plus de 4 secondes, la fonction de verrouillage des boutons s'activera automatiquement, ce qui aura pour conséquence de désactiver tous les boutons de l'appareil. Lorsque la fonction de verrouillage des boutons est activée, l'indication de la fonction de verrouillage des boutons (⑤) s'affiche sur l'écran LCD. Pour désactiver la fonction de verrouillage des boutons, faites glisser et maintenez le bouton de verrouillage des boutons (⑨) pendant 1,5 seconde.
Conseil : pour éviter d'appuyer accidentellement sur les boutons pendant le lissage, vous pouvez également activer manuellement la fonction de verrouillage des boutons en faisant glisser et en maintenant le bouton de verrouillage des boutons (⑨).
Remarque : l'appareil est équipé d'une fonction d'arrêt automatique. Au bout d'une heure, l'appareil s'éteint automatiquement. Vous pouvez redémarrer l'appareil en maintenant enfoncé le bouton ⏻ jusqu'à ce que l'écran LCD s'allume.

4 Faites glisser le bouton de verrouillage des plaques (⑩) sur 🔓 pour déverrouiller l'appareil.
5 Peignez vos cheveux et prenez une mèche de 5 cm de large maximum afin de la lisser.
6 Placez-la entre les plaques lissantes (⑬) et pressez les plaques l'une contre l'autre.
7 Faites glisser l'appareil d'un seul mouvement sur toute la longueur des cheveux (max. 5 secondes), de la racine à la pointe. N'arrêtez pas votre mouvement pour éviter de surchauffer les cheveux.
- Pour créer des vagues, faites un demi-cercle vers l'intérieur (ou l'extérieur) avec le lisseur, lorsque vous arrivez aux pointes. Maintenez le lisseur en position pendant 2 à 3 secondes, puis relâchez la mèche.

8 Au bout de 20 secondes, répétez les étapes 6 et 7 jusqu'à ce que vous obteniez l'effet désiré.
9 Pour lisser le reste de vos cheveux, répétez les étapes 5 à 7.
10 Pour recoiffer vos cheveux, maintenez enfoncé le bouton STYLE REFRESH (⑦) pendant 3 secondes pour activer la fonction retouche. Cette fonction vous garantit l'effet attendu avec une réduction de la température et une meilleure protection.
↳ Lorsque la fonction est activée, l'indication « STYLE REFRESH » (③) s'affiche et l'indication de la température disparaît.
11 Appuyez de nouveau sur le bouton STYLE REFRESH pour afficher le précédent réglage de température de lissage.

Après utilisation :
1 Pour désactiver la fonction de verrouillage des boutons, faites glisser et maintenez enfoncé le bouton de verrouillage des boutons (⑨) pendant 1,5 seconde.
2 Arrêtez l'appareil et débranchez-le.
3 Laissez-le refroidir sur une surface résistant à la chaleur.
4 Nettoyez l'appareil et les plaques lissantes à l'aide d'un chiffon humide.
5 Verrouillez les plaques lissantes en refermant les plaques et en faisant glisser le bouton de verrouillage des plaques lissantes sur 🔒.
6 Rangez-le dans un endroit sûr et sec, à l'abri de la poussière. Vous pouvez également accrocher l'appareil par son anneau de suspension (⑪).

4 Garantie et service

Si vous avez besoin d'informations, par exemple à propos du remplacement d'une pièce jointe, ou si vous avez un problème, consultez le site de Philips sur www.philips.com/support et contactez le Service Consommateurs Philips de votre pays. Vous trouverez le numéro de téléphone dans le dépliant de garantie internationale. S'il n'y a pas de Centre Service Consommateurs dans votre pays, adressez-vous à votre revendeur Philips.

5 Dépannage

Problème	Cause	Solution
L'appareil ne fonctionne pas.	La prise sur laquelle l'appareil a été branché n'est peut-être pas alimentée.	Assurez-vous que la prise est alimentée.
	La fonction de verrouillage des boutons est activée.	Pour désactiver la fonction de verrouillage des boutons, faites glisser et maintenez enfoncé le bouton de verrouillage des boutons pendant 1,5 seconde.
	Le cordon d'alimentation de l'appareil est peut-être endommagé.	Si le cordon d'alimentation est endommagé, il doit être remplacé par Philips, par un Centre Service Agréé Philips ou par un technicien qualifié afin d'éviter tout accident.

Indonesia

1 Pendahuluan

Selamat atas pembelian Anda dan selamat datang di Philips! Untuk memanfaatkan sepenuhnya dukungan yang ditawarkan Philips, daftarkan produk Anda di www.philips.com/welcome.
Philips ProCareTemp Straightener baru saja mengembangkan pelat Dual-Care™ yang memastikan setiap helai rambut dilindungi dari panas yang terlalu tinggi dan memberi Anda kepastian atas hasil terbaik. Pelat Dual-Care™ dilengkapi dengan 2 teknologi perawat rambut yang saling bekerja sama:
- TempPrecision Technology - Berkat kinerja pemanas yang tinggi, pelurus rambut akan menjaga suhu lebih konstan dan memungkinkan Anda meluruskan rambut di suhu yang stabil dan terkendali, di bawah 200°C, sembari memperoleh gaya yang diinginkan!
- Philips EHD+ Technology ™ – Keseluruhan pelat selalu mendistribusikan panas secara merata dan mencegah terbentuknya titik-titik panas yang merusak.

Tinjauan Umum Pelurus

① Pelat pelurus. Indikator siap berfungsi.
② Indikator suhu.
③ Indikator fungsi penyegar gaya.
④ Indikator fungsi ion.
⑤ Indikator fungsi kunci-tombol.
⑥ Tombol suhu.
⑦ Tombol penyegar gaya.
- Menata ulang rambut Anda dengan suhu lebih rendah dan perlindungan lebih baik.

⑧ Tombol daya.
⑨ Tombol kunci-tombol.
- Geser dan tahan untuk mengunci semua tombol pada alat.

⑩ Kunci pelat pelurus.
- Geser untuk mengunci dan melepas lengan pelat pada alat.

⑪ Lubang gantungan.
⑫ Kabel daya.
⑬ Pelat pelurus.

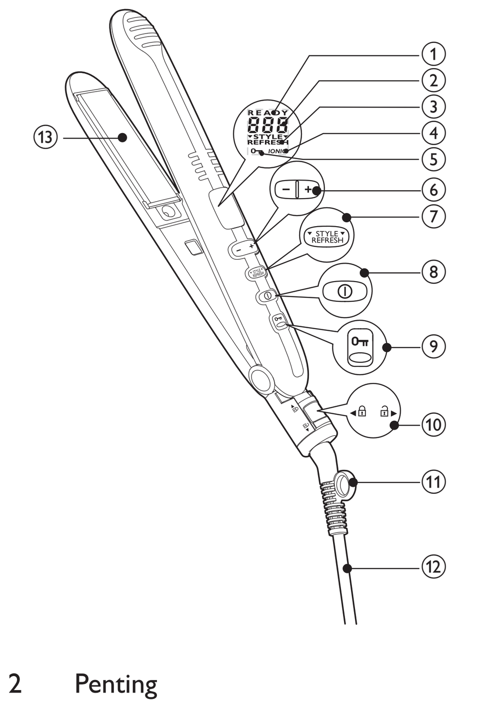

2 Penting

Baca petunjuk pengguna ini dengan saksama sebelum menggunakannya dan simpanlah sebagai referensi nanti.
- PERINGATAN: Jangan gunakan alat ini dekat air.
- Bila alat digunakan di kamar mandi, cabutlah stekernya setelah digunakan karena dekat dengan air dapat menimbulkan risiko, sekalipun alat telah dimatikan.
- PERINGATAN: Jangan gunakan alat ini bak mandi, pancuran, bak atau tempat berisi air lainnya.
- Selalu cabut steker setiap kali selesai menggunakan alat.
- Jika kabel listrik rusak, maka harus diganti oleh Philips, pusat layanan resmi Philips atau orang yang mempunyai keahlian sejenis agar terhindar dari bahaya.
- Alat ini dapat digunakan oleh anak-anak di atas 8 tahun dan orang dengan cacat fisik, indera atau kecakapan mental yang kurang atau kurang pengalaman dan pengetahuan jika mereka diberi pengawasan atau petunjuk mengenai cara penggunaan alat yang aman dan mengerti bahayanya. Anak-anak dilarang memainkan alat ini. Pembersihan dan perawatan pengguna tidak boleh dilakukan oleh anak-anak tanpa pengawasan.
- Sebelum Anda menghubungkan alat, pastikan voltase yang ditunjukkan pada alat sesuai dengan voltase listrik di tempat Anda.
- Jangan gunakan alat untuk keperluan selain yang diterangkan dalam buku petunjuk ini.
- Bila alat telah terhubung ke listrik, jangan sekali-kali meninggalkannya tanpa diawasi.
- Jangan sekali-kali menggunakan aksesori atau komponen apa pun dari produsen lain atau yang tidak secara khusus direkomendasikan oleh Philips. Jika Anda menggunakan aksesori atau komponen tersebut, garansi Anda menjadi batal.
- Jangan melilitkan kabel listrik pada alat.
- Tunggulah sampai alat sudah dingin sebelum menyimpannya.
- Berhati-hatilah saat menggunakan alat karena bisa menjadi sangat panas. Cukup pegang gagang karena bagian lain panas dan hindari kontak dengan kulit.
- Selalu tempatkan alat secara berdiri pada permukaan yang tahan panas, stabil dan datar. Pelat pemanas yang panas tidak boleh menyentuh permukaan atau bahan yang mudah terbakar.
- Jangan biarkan kabel listrik menyentuh bagian alat yang panas.
- Jauhkan alat dari barang dan bahan yang mudah terbakar saat dihidupkan.
- Jangan pernah menutupi alat dengan sesuatu (mis. handuk atau pakaian) saat sedang panas.
- Gunakan alat hanya pada rambut yang kering. Jangan operasikan alat dengan tangan yang basah.
- Jagalah pelat pemanas agar selalu bersih dan bebas dari debu serta produk penata seperti mousse, semprotan dan gel. Jangan sekali-kali menggunakan alat bersama dengan produk penata.
- Pelat pemanas memiliki lapisan. Lapisan ini lambat laun akan menipis seiring waktu. Meskipun demikian, hal ini tidak memengaruhi performa alat.
- Jika alat digunakan pada rambut yang diwarnai, pelat pemanas bisa berkarat. Sebelum menggunakannya di rambut palsu, selalu tanyakan pada distributor rambut tersebut.
- Bawalah selalu alat ke pusat servis resmi Philips untuk diperiksa atau diperbaiki. Perbaikan yang dilakukan oleh orang yang tidak ahli dapat sangat merugikan bagi penggunanya.
- Jangan memasukkan barang logam ke dalam lubang untuk menghindari kejutan listrik.

Medan elektromagnet (EMF)

Alat ini mematuhi semua standar yang berkenaan dengan medan elektromagnet (EMF). Jika ditangani dengan benar dan sesuai dengan petunjuk dalam petunjuk pengguna ini, alat tersebut aman digunakan menurut bukti ilmiah yang kini tersedia.

Lingkungan

Produk Anda dibuat dengan materi dan komponen berkualitas tinggi yang dapat didaur ulang dan digunakan kembali.
Bila Anda melihat simbol tempat sampah yang disilang pada produk, artinya produk tersebut dicakup dalam European Directive 2012/19/EU.
Anda perlu mengetahui sistem pengumpulan terpisah di daerah Anda untuk produk-produk elektrik dan elektronik.
Harap ikuti peraturan di daerah Anda dan jangan buang produk yang sudah tidak digunakan bersamaan dengan sampah rumah tangga biasa. Pembuangan produk lama Anda yang benar akan membantu mencegah kemungkinan dampak negatif terhadap lingkungan dan kesehatan manusia.

3 Meluruskan rambut Anda

Pastikan Anda memilih setelan suhu yang cocok dengan jenis rambut Anda. Pilihlah selalu setelan rendah bila Anda menggunakan pelurus untuk pertama kali.

Jenis Rambut	Setelan Suhu
Kasar, keriting, sulit diluruskan	Sedang hingga Tinggi (170 °C dan lebih)
Halus, bertekstur sedang atau berombak halus	Rendah hingga Sedang (160 °C dan kurang)
Pucat, pirang, dikelantang atau diwarnai	Rendah (Di bawah 160 °C)

1 Hubungkan steker ke soket catu daya.
2 Tekan dan tahan tombol ⓘ (⑧) hingga layar LCD menyala.
↳ Setelan suhu default akan ditampilkan pada layar LCD (②).
↳ "IONIC (④) ditampilkan, menunjukkan fungsi ion diaktifkan secara otomatis, dengan ion disebarkan untuk melindungi rambut Anda.
3 Tekan tombol suhu (⑥) untuk memilih setelan suhu yang cocok dengan rambut Anda.
↳ Jika alat telah dinyalakan, ion secara otomatis dan terus-menerus disebarkan, sehingga memberikan kemilau tambahan dan mengurangi keriting.
↳ Bila pelat pelurus telah dipanaskan ke setelan suhu yang dipilih, tanda "READY" (①) akan ditampilkan.

Catatan: Jika tidak ada tombol yang ditekan selama lebih dari 4 detik, fungsi kunci-tombol secara otomatis diaktifkan, dengan semua tombol pada alat dinonaktifkan. Bila fungsi kunci-tombol diaktifkan, indikator kunci-tombol (⑤) akan ditampilkan pada layar LCD. Untuk menonaktifkan fungsi kunci-tombol, geser dan tahan tombol kunci-tombol (⑨) selama 1,5 detik.
Tip: Untuk menghindari agar tombol tidak dimatikan tanpa sengaja selama proses, Anda juga dapat mengaktifkan fungsi kunci-tombol secara manual dengan menggeser dan menahan tombol kunci-tombol (⑨).
Catatan: Alat dilengkapi dengan fungsi pemutus otomatis. Setelah 60 menit, alat akan mati secara otomatis. Anda dapat menghidupkan ulang alat dengan menekan dan menahan tombol ⓘ hingga layar LCD menyala.

4 Geser kunci pelat pelurus (⑩) ke 🔓 untuk membuka kunci lengan pelat.
5 Sisirlah rambut Anda dan ambil satu bagian yang tidak lebih dari 5 cm lebarnya untuk pelurusan.
6 Tempatkan di antara pelat pelurus (⑬) dan tekan kuat kedua lengan pelat secara bersamaan.
7 Geser pelurus dari atas ke bawah rambut dalam satu arah (maks. 5 detik) dari akar sampai ke ujung, tanpa berhenti agar tidak kepanasan.
- Untuk membuat lentik, putar pelurus setengah lingkaran ke arah dalam (atau ke arah luar) bila mencapai ujung rambut. Tahan pelurus pada posisi itu selama 2 sampai 3 detik, kemudian lepaskan.

8 Setelah 20 detik, ulangi langkah 6 dan 7 sampai Anda memperoleh gaya yang diinginkan.
9 Untuk meluruskan bagian rambut selebihnya, ulangi langkah 5 sampai 7.
10 Untuk menata ulang rambut Anda, tekan dan tahan tombol penyegar gaya (⑦) selama 3 detik untuk menyalakan fungsi perbaikan. Fungsi ini memastikan hasil yang tepat dengan suhu lebih rendah dan perlindungan lebih baik.
↳ Bila fungsi ini diaktifkan, indikator "STYLE REFRESH" (③) akan ditampilkan dan indikator suhu menghilang.
11 Tekan lagi tombol penyegar gaya, dan setelan suhu pelurusan sebelumnya akan muncul.

Setelah menggunakan:
1 Nonaktifkan fungsi kunci-tombol dengan menggeser dan menahan tombol kunci-tombol (⑨) selama 1,5 detik.
2 Matikan alat dan cabut stekernya.
3 Letakkan pada permukaan yang tahan panas hingga dingin.
4 Bersihkan alat dan pelat pelurus dengan kain lembab.
5 Kunci pelat pelurus dengan menutup lengan pelat dan menggeser kunci pelat ke 🔒.
6 Simpan di tempat yang aman dan kering serta bebas debu. Anda juga dapat menggantungnya pada lubang gantungannya (⑪).

4 Garansi dan layanan

Jika Anda memerlukan informasi misalnya mengenai penggantian sambungan, atau jika Anda punya masalah, silakan kunjungi situs web Philips di www.philips.com/support atau hubungi Pusat Layanan Pelanggan Philips di negara Anda. Nomor telepon bisa Anda lihat pada kartu garansi internasional. Jika di negara Anda tidak terdapat Pusat Layanan Pelanggan, kunjungi dealer Philips setempat.

5 Mengatasi masalah

Masalah	Penyebab	Solusi
Alat sama sekali tidak bekerja.	Soket yang digunakan untuk menghubungkan alat tidak beraliran listrik.	Pastikan soket berfungsi.
	Fungsi kunci-tombol diaktifkan.	Nonaktifkan fungsi kunci-tombol dengan menggeser dan menahan tombol kunci-tombol selama 1,5 detik.
	Mungkin kabel alat tersebut rusak.	Jika kabel listrik rusak, maka harus diganti oleh Philips, pusat layanan resmi Philips atau orang yang mempunyai keahlian sejenis agar terhindar dari bahaya.

Italiano

1 Introduzione

Congratulazioni per l'acquisto e benvenuti in Philips! Per trarre il massimo vantaggio dall'assistenza fornita da Philips, registrare il proprio prodotto sul sito: www.philips.com/welcome.
ProCareTemp Philips integra le piastre di nuova progettazione Dual-Care™ che proteggono i capelli da temperature troppo elevate garantendo il miglior risultato possibile. Le piastre Dual-Care™ utilizzano due tecnologie che si prendono cura contemporaneamente dei capelli:
- Tecnologia TempPrecision: grazie all'elemento riscaldante ad alte prestazioni, la piastra è in grado di mantenere calore in maniera più costante e consente di lisciare i capelli a una temperatura più stabilizzata e sicura proprio al di sotto dei 200 °C per ottenere lo stile desiderato.
- Philips EHD+ Technology ™: l'intera superficie delle piastre distribuisce il calore in modo uniforme al fine di evitare la formazione di punti caldi dannosi.

Panoramica della piastra

① **Piastre liscianti. Indicazione di apparecchio pronto all'uso.**
② **Indicazione della temperatura.**
③ **Indicazione relativa alla funzione "STYLE REFRESH".**
④ **Indicazione relativa alla funzione di ionizzazione.**
⑤ **Indicazione relativa alla funzione di blocco tasti.**
⑥ **Pulsanti temperatura.**
⑦ **Pulsante "STYLE REFRESH".**
- Ideale per creare una nuova acconciatura a una temperatura ridotta e con una migliore protezione.

⑧ **Pulsante di accensione.**
⑨ **Pulsante di blocco tasti.**
- Far scorrere e tenere in posizione per bloccare tutti i pulsanti sull'apparecchio.

⑩ **Le piastre per lisciare i capelli si bloccano.**
- Far scorre l'interruttore per bloccare e rilasciare le piastre dell'apparecchio.

⑪ **Anello.**
⑫ **Cavo di alimentazione.**
⑬ **Piastre liscianti.**

2 Importante

Leggere attentamente il presente manuale prima di utilizzare l'apparecchio e conservarlo come riferimento futuro.
- AVVERTENZA: non utilizzare questo apparecchio in prossimità di acqua.
- Quando l'apparecchio viene usato in bagno, scollegarlo dopo l'uso poiché la vicinanza all'acqua rappresenta un rischio anche quando il sistema è spento.
- AVVERTENZA: non utilizzare questo apparecchio in prossimità di vasche da bagno, docce, lavandini o altri recipienti contenenti acqua.
- Dopo l'utilizzo, scollegare sempre l'apparecchio.
- Se il cavo di alimentazione è danneggiato deve essere sostituito da Philips, da un centro di assistenza autorizzato Philips o da persone qualificate al fine di evitare possibili danni.
- Quest'apparecchio può essere usato da bambini di età superiore agli 8 anni e da persone con capacità mentali, fisiche o sensoriali ridotte, prive di esperienza o conoscenze adatte a condizione che tali persone abbiano ricevuto assistenza o formazione per utilizzare l'apparecchio in maniera sicura e capiscano i potenziali pericoli associati a tale uso. Evitare che i bambini giochino con l'apparecchio. Le operazioni di pulizia e manutenzione non devono essere eseguite da bambini senza la supervisione di un adulto.
- Prima di collegare l'apparecchio assicurarsi che la tensione indicata su quest'ultimo corrisponda a quella locale.
- Non utilizzare l'apparecchio per scopi non descritti nel presente manuale.
- Quando l'apparecchio è collegato all'alimentazione, non lasciarlo mai incustodito.
- Non utilizzare mai accessori o parti di altri produttori oppure componenti non consigliati in modo specifico da Philips. In caso di utilizzo di tali accessori o parti, la garanzia si annulla.
- Non attorcigliare il cavo di alimentazione attorno all'apparecchio.
- Lasciare raffreddare l'apparecchio prima di riporlo.
- Prestare la massima attenzione durante l'uso dell'apparecchio poiché potrebbe essere estremamente caldo. Utilizzare esclusivamente l'apposita impugnatura poiché le altre parti sono calde ed evitare il contatto con la pelle.
- Appoggiare sempre l'apparecchio sull'apposito supporto, posizionandolo su una superficie piana, stabile e termoresistente. Le piastre riscaldanti non devono mai toccare la superficie o altro materiale infiammabile.
- Evitare che il cavo di alimentazione entri in contatto con le parti surriscaldate dell'apparecchio.
- Tenere l'apparecchio acceso lontano da oggetti e materiali infiammabili.
- Non coprire mai l'apparecchio (ad esempio con un asciugamano o un indumento) quando è caldo.
- Utilizzare l'apparecchio solo su capelli asciutti. Non utilizzare l'apparecchio con le mani bagnate.
- Assicurarsi che le piastre riscaldanti siano pulite e prive di polvere e residui di prodotti modellanti come mousse, spray o gel. Non utilizzare mai l'apparecchio insieme a prodotti modellanti.
- Le piastre riscaldanti sono dotate di rivestimento. Quest'ultimo è soggetto a usura nel corso del tempo. Questo, tuttavia, non compromette le prestazioni dell'apparecchio.
- Se l'apparecchio viene utilizzato su capelli tinti, le piastre riscaldanti potrebbero macchiarsi. Prima di utilizzarlo su capelli artificiali, consultare sempre il produttore.
- Per eventuali controlli o riparazioni, rivolgersi sempre a un centro servizi autorizzato da Philips. La riparazione da parte di persone non qualificate potrebbe mettere in serio pericolo l'incolumità dell'utente.
- Per evitare il rischio di scariche elettriche, non inserire oggetti metallici nelle aperture.

Campi elettromagnetici (EMF)

Questo apparecchio è conforme a tutti gli standard relativi ai campi elettromagnetici (EMF). Se utilizzato in maniera appropriata e secondo quanto riportato nel manuale di istruzioni, l'apparecchio risulta sicuro in conformità alle prove scientifiche disponibili ad oggi.

Ambiente

Questo prodotto è stato progettato e realizzato con materiali e componenti di alta qualità che possono essere riciclati e riutilizzati.
quando su un prodotto si trova il simbolo del bidone dei rifiuti con una croce, significa che tale prodotto è soggetto alla Direttiva Europea 2012/19/EU.
Informarsi sul sistema di raccolta differenziata in vigore per i prodotti elettrici ed elettronici.
Attenersi alle normative locali per lo smaltimento dei rifiuti e non gettare i vecchi prodotti nei normali rifiuti domestici. Il corretto smaltimento dei prodotti usati aiuta a prevenire l'inquinamento ambientale e possibili danni alla salute.

3 Come lisciare i capelli

Assicurarsi di selezionare una temperatura adatta al proprio tipo di capelli. Quando si utilizza la piastra per la prima volta, selezionare una temperatura bassa.

Tipo di capelli	Impostazione della temperatura
Ispidi, ricci, difficili da lisciare	Media-alta (170 °C o superiore)
Sottili, consistenza media, leggermente mossi	Bassa-media (160 °C o inferiore)
Chiari, biondi, schiariti o tinti	Bassa (inferiore a 160 °C)

1 Collegare la presa a una spina di alimentazione.
2 Tenere premuto il pulsante ⓘ (⑧) fino a che non si accende il display LCD.
↳ L'impostazione predefinita della temperatura viene visualizzata sullo schermo LCD (②).
↳ Viene visualizzato "IONIC" (④), a indicare che la funzione di ionizzazione viene attivata automaticamente e gli ioni vengono diffusi per proteggere i capelli.
3 Premere i pulsanti della temperatura (⑥) per selezionare l'impostazione adatta al proprio tipo di capelli.
↳ Se l'apparecchio è acceso, gli ioni vengono erogati automaticamente e continuamente per una brillantezza maggiore, riducendo l'effetto crespo.
↳ Quando le piastre si sono riscaldate alla temperatura selezionata, viene visualizzata la scritta "READY" (①).

Nota: se non viene premuto alcun pulsante per più di 4 secondi, la funzione di blocco tasti si attiverà automaticamente e tutti i pulsanti dell'apparecchio verranno disattivati. Quando la funzione di blocco tasti è attivata, la scritta indicante la funzione di blocco (⑤) viene visualizzata sullo schermo LCD. Per disattivare la funzione di blocco, far scorrere e tenere in posizione il pulsante di blocco (⑨) per 1,5 secondi.
Suggerimento: per evitare la pressione involontaria dei pulsanti durante l'utilizzo, la funzione di blocco tasti può essere attivata manualmente facendo scorrere e tenendo in posizione il pulsante di blocco (⑨).
Nota: l'apparecchio dispone della funzione di spegnimento automatico. Dopo 60 minuti, l'apparecchio si spegne automaticamente. È possibile riavviare l'apparecchio tenendo premuto il pulsante ⓘ fino ad accendere lo schermo LCD.

4 Far scorrere il blocco per lisciare i capelli (⑩) fino a 🔓 per sbloccare le piastre.
5 Pettinare i capelli, quindi prendere una ciocca da lisciare non più grande di 5 cm.
6 Posizionarla tra le piastre per lisciare i capelli (⑬) e chiuderle.
7 Far scorrere la piastra per capelli lungo i capelli con un unico movimento (max. 5 secondi) dalla radice alle punte, senza fermarsi per evitare il surriscaldamento delle piastre.
- Per arricciare solo le punte, ruotare la piastra per capelli di mezzo giro verso l'interno (o verso l'esterno) quando si è in prossimità delle punte stesse. Mantenere la piastra per capelli in posizione per 2-3 secondi quindi aprirla.

8 Dopo 20 secondi, ripetere i passaggi 6 e 7 fino ad ottenere il look desiderato.
9 Per lisciare gli altri capelli, ripetere i passaggi da 5 a 7.
10 Per cambiare acconciatura, tenere premuto il pulsante "STYLE REFRESH" (⑦) per 3 secondi per attivare la funzione Touch-Up. Questa funzione consente di ottenere risultati ottimali ad una temperatura ridotta e con una protezione superiore.
↳ Quando la funzione è attiva, viene visualizzata la scritta "STYLE REFRESH" (③) sul display e l'indicazione della temperatura scompare.
11 Premere nuovamente il pulsante "STYLE REFRESH" per visualizzare l'impostazione della temperatura precedente.

Dopo l'uso:
1 Disattivare la funzione di blocco pulsanti facendo scorrere e tenendo in posizione il pulsante di blocco (⑨) per 1,5 secondi.
2 Spegnere l'apparecchio e staccare la spina.
3 Posizionarlo su una superficie termoresistente fino a quando non è completamente freddo.
4 Pulire l'apparecchio e le piastre per lisciare i capelli con un panno umido.
5 Chiudere le piastre facendo scorrere il blocco piastre fino a 🔒.
6 Riporlo in un luogo sicuro e asciutto, privo di polvere. Per riporre l'apparecchio, è anche possibile appenderlo tramite l'apposito gancio (⑪).

4 Garanzia e assistenza

Per eventuali informazioni ad esempio per la sostituzione di un accessorio o in caso di problemi, visitare il sito Web Philips all'indirizzo www.philips.com/support oppure contattare l'assistenza clienti Philips del proprio paese. Il numero di telefono è nell'opuscolo della garanzia internazionale. Se nel proprio paese non è presente alcun centro di assistenza clienti, rivolgersi al proprio rivenditore Philips.

5 Risoluzione dei problemi

Problema	Causa	Soluzione
L'apparecchio non funziona.	La presa di corrente utilizzata non funziona.	Verificare che la presa funzioni.
	La funzione di blocco pulsanti è attivata	Disattivare la funzione di blocco facendo scorrere e tenendo in posizione il pulsante di blocco per 1,5 secondi.
	Il cavo di alimentazione dell'apparecchio potrebbe essere danneggiato.	Se il cavo di alimentazione è danneggiato deve essere sostituito da Philips, da un centro di assistenza autorizzato Philips o da persone qualificate al fine di evitare possibili danni.

Nederlands

1 Inleiding

Gefeliciteerd met uw aankoop en welkom bij Philips! Registreer uw product op www.philips.com/welcome om optimaal gebruik te kunnen maken van de door Philips geboden ondersteuning.
De Philips ProCareTemp-straightener beschikt over nieuw ontwikkelde Dual-Care™-platen waarmee elke haar wordt beschermd tegen te grote temperaturen en waarmee u verzekerd bent van de beste resultaten. De Dual-Care™-platen bieden 2 haarverzorgingstechnieken die met elkaar samenwerken:
- TempPrecision-technologie: dankzij het hoogwaardige verwarmingselement houdt de straightener een constante temperatuur en kunt u uw haar ontkrullen bij een stabielere en meer verzorgende temperatuur, net onder 200°C, terwijl u de stijl krijgt die u wilt!
- Philips EHD+ Technology™: de volledige platen verdelen de warmte altijd gelijkmatig, waardoor schade door hete plekken wordt voorkomen.

Overzicht van de straightener

① **Ontkrulplaten. Aanduiding dat het apparaat gebruiksklaar is.**
② **Temperatuuraanduiding.**
③ **Aanduiding van Style Refresh-functie.**
④ **Aanduiding van ionische functie.**
⑤ **Aanduiding van vergrendelingsfunctie.**
⑥ **Temperatuurknoppen.**
⑦ **Style Refresh-knop.**
- Geef uw haar een nieuwe stijl bij een lagere temperatuur en met betere bescherming.

⑧ **Aan-uitknop.**
⑨ **Vergrendelingsknop.**
- Verschuiven en indrukken om de knoppen op het apparaat te vergrendelen.

⑩ **Vergrendeling van ontkrulplaten.**
- Verschuiven om de armen van de ontkrulplaten te vergrendelen en ontgrendelen.

⑪ **Ophangoog.**
⑫ **Netsnoer.**
⑬ **Ontkrulplaten.**

2 Belangrijk

Lees deze gebruiksaanwijzing zorgvuldig door voordat u het apparaat gaat gebruiken. Bewaar de gebruiksaanwijzing om deze indien nodig te kunnen raadplegen.
- WAARSCHUWING: gebruik dit apparaat niet in de buurt van water.
- Als u het apparaat in de badkamer gebruikt, haal de stekker dan na gebruik altijd uit het stopcontact. De nabijheid van water kan gevaar opleveren, zelfs als het apparaat is uitgeschakeld.
- WAARSCHUWING: gebruik dit apparaat niet in de buurt van een bad, douche, wastafel of ander waterhoudend object.
- Haal na gebruik altijd de stekker uit het stopcontact.
- Indien het netsnoer beschadigd is, moet u het laten vervangen door Philips, een door Philips geautoriseerd servicecentrum of personen met vergelijkbare kwalificaties om gevaar te voorkomen.
- Dit apparaat kan worden gebruikt door kinderen vanaf 8 jaar en door personen met verminderde lichamelijke, zintuiglijke of geestelijke capaciteiten of weinig ervaring en kennis, mits zij toezicht of instructie hebben ontvangen aangaande veilig gebruik van het apparaat, en zij de gevaren van het gebruik begrijpen. Kinderen mogen niet met het apparaat spelen. Reiniging en onderhoud dienen niet zonder toezicht door kinderen te worden uitgevoerd.
- Controleer voordat u het apparaat aansluit of het voltage dat op het apparaat is aangegeven overeenkomt met de plaatselijke netspanning.
- Gebruik het apparaat niet voor andere doeleinden dan beschreven in deze gebruiksaanwijzing.
- Laat het apparaat nooit zonder toezicht liggen wanneer het is aangesloten op het stopcontact.
- Gebruik nooit accessoires of onderdelen van andere fabrikanten of die niet specifiek zijn aanbevolen door Philips. Als u dergelijke accessoires of onderdelen gebruikt, vervalt de garantie.
- Wikkel het netsnoer niet om het apparaat.
- Wacht met opbergen tot het apparaat is afgekoeld.
- Wees zeer voorzichtig bij gebruik van het apparaat. Het kan bijzonder heet zijn. Houd het handvat alleen vast als andere onderdelen heet zijn en vermijd contact met de huid.
- Plaats het apparaat altijd met de standaard op een hittebestendige, stabiele, vlakke ondergrond. Laat de hete verwarmingsplaten nooit in contact komen met de ondergrond of met ander brandbaar materiaal.
- Voorkom dat het netsnoer in aanraking komt met de hete delen van het apparaat.
- Houd het apparaat uit de buurt van brandbare voorwerpen en materialen als het is ingeschakeld.
- Dek het apparaat nooit af als het heet is (bijv. met een handdoek of kleding).
- Gebruik het apparaat alleen op droog haar. Bedien het apparaat niet met natte handen.
- Houd de verwarmingsplaten schoon en vrij van stof en stylingproducten zoals mousse, haarlak en gel. Gebruik het apparaat nooit in combinatie met stylingproducten.
- De verwarmingsplaten hebben een coating. Deze laag kan in de loop der tijd langzaam wegslijten. Dit heeft echter geen invloed op de prestaties van het apparaat.
- De verwarmingsplaten van het apparaat kunnen verkleuringen vertonen bij gebruik met gekleurd haar. Raadpleeg voor gebruik met kunsthaar de distributeur.
- Breng het apparaat altijd naar een door Philips geautoriseerd servicecentrum voor onderzoek of reparatie. Reparatie door een onbevoegde persoon kan leiden tot een bijzonder gevaarlijke situatie voor de gebruiker.
- Steek geen metalen voorwerpen in de openingen, om elektrische schokken te voorkomen.

Elektromagnetische velden (EMV)

Dit apparaat voldoet aan alle richtlijnen met betrekking tot elektromagnetische velden (EMV). Mits het apparaat op de juiste wijze en volgens de instructies in deze gebruiksaanwijzing wordt gebruikt, is het veilig te gebruiken volgens het nu beschikbare wetenschappelijke bewijs.

Milieu

Uw product is vervaardigd van kwalitatief hoogwaardige materialen en onderdelen die kunnen worden gerecycled en hergebruikt.
als u op uw product een doorstreepte afvalcontainer op wieltjes ziet, betekent dit dat het product valt onder de EU-richtlijn 2012/19/EU.
Win inlichtingen in over de manier waarop elektrische en elektronische producten in uw regio gescheiden worden ingezameld.
Neem bij de verwijdering van oude producten de lokale wetgeving in acht en doe deze producten niet bij het gewone huishoudelijke afval. Als u oude producten correct verwijdert, voorkomt u negatieve gevolgen voor het milieu en de volksgezondheid.

3 Uw haar ontkrullen

Zorg dat u een temperatuurstand kiest die bij uw haar past. Kies altijd een lage temperatuurstand wanneer u de straightener voor het eerst gebruikt.

Haartype	Temperatuurstand
Stug, krullend, moeilijk te ontkrullen	Gemiddeld tot hoog (170°C en hoger)
Fijn, licht krullend of golvend	Laag tot gemiddeld (160°C en lager)
Lichtgetint, blond, gebleekt of gekleurd	Laag (onder 160°C)

1 Steek de stekker in een stopcontact.
2 Houd de knop ⓘ (⑧) ingedrukt totdat het LCD-display wordt verlicht.
↳ De standaardtemperatuurstand verschijnt op het LCD-display (②).
↳ Als "IONIC" (④) wordt weergegeven, betekent dit dat de ionische functie automatisch wordt ingeschakeld en de ionen zich verspreiden ter bescherming van het haar.
3 Druk op de temperatuurknoppen (⑥) om een geschikte temperatuurstand te kiezen die bij uw haar past.
↳ Als het apparaat is ingeschakeld, worden voortdurend en automatisch ionen uitgegeven voor extra glans en minder kroezen.
↳ Wanneer de ontkrulplaten de gekozen temperatuur hebben bereikt, wordt de indicatie 'READY' (①) weergegeven.

Opmerking: als binnen 4 seconden geen knop wordt ingedrukt, zal de vergrendelingsfunctie automatisch worden geactiveerd en worden alle knoppen op het apparaat uitgeschakeld. Wanneer de vergrendelingsfunctie geactiveerd is, verschijnt de vergrendelingsaanduiding (⑤) op het LCD-display. Als u de vergrendelingsfunctie wilt uitschakelen, verschuift u de vergrendelingsknop (⑨) en houdt u deze 1,5 seconde ingedrukt.
Tip: om te voorkomen dat u per ongeluk knoppen indrukt tijdens het proces, kunt u de vergrendelingsfunctie ook handmatig inschakelen door de vergrendelingsknop (⑨) te verschuiven en ingedrukt te houden.
Opmerking: het apparaat is voorzien van een automatische uitschakelfunctie. Na 60 minuten wordt het apparaat automatisch uitgeschakeld. U kunt het apparaat opnieuw inschakelen door de knop ⓘ ingedrukt te houden totdat het LCD-display oplicht.

4 Verschuif de vergrendeling van de ontkrulplaten (⑩) 🔓 om de armen van de platen te ontgrendelen.
5 Kam uw haar en pak een lok van maximaal 5 cm breed.
6 Plaats de lok tussen de ontkrulplaten (⑬) en druk de armen van de platen stevig samen.
7 Begin bij de wortel en trek de straightener in één beweging langs de lok naar beneden (maximaal 5 seconden) vanaf de wortels naar de punten. Om oververhitting te voorkomen dient u tijdens deze beweging niet te stoppen.
- Als u slagen wilt maken, draai de straightener dan bij het einde van de haarlok een halve slag naar binnen (of buiten). Houd de straightener 2 tot 3 seconden in deze positie en laat vervolgens de lok los.

8 Herhaal stap 6 en 7 na 20 seconden totdat u het gewenste resultaat hebt bereikt.
9 Herhaal stap 5 t/m 7 om de rest van het haar te ontkrullen.
10 Als u uw haar anders wilt stylen, houdt u de Style Refresh-knop (⑦) 3 seconden ingedrukt om de touch-upfunctie in of uit te schakelen. Deze functie zorgt voor het juiste resultaat met een lagere temperatuur en betere bescherming.
↳ Als deze functie is ingeschakeld, wordt de indicatie "STYLE REFRESH" (③) weergegeven en verdwijnt de temperatuurindicatie.
11 Als u nogmaals op de Style Refresh-knop drukt, verschijnt de vorige temperatuurstand.

Na gebruik:
1 Deactiveer de vergrendelingsfunctie door de vergrendelingsknop (⑨) te verschuiven en 1,5 seconden ingedrukt te houden.
2 Schakel het apparaat uit en haal de stekker uit het stopcontact.
3 Plaats het apparaat op een hittebestendig oppervlak tot het is afgekoeld.
4 Maak het apparaat en de ontkrulplaten schoon met een vochtige doek.
5 Vergrendel de ontkrulplaten door de armen van de platen te sluiten en de plaatvergrendeling te verschuiven naar 🔒.
6 Berg het apparaat op een veilige, droge en stofvrije plaats op. U kunt het apparaat ook aan het ophangoog (⑪) hangen.

4 Garantie en service

Als u informatie nodig hebt (bijv. over het vervangen van een hulpstuk) of als u een probleem hebt, bezoek dan de Philips-website (www.philips.com/support) of neem contact met het Philips Customer Care Centre in uw land op. Het telefoonnummer vindt u in het 'worldwide guarantee'-vouwblad. Als er geen Consumer Care Centre in uw land is, ga dan naar uw Philips-dealer.

5 Problemen oplossen

Probleem	Oorzaak	Oplossing
Het apparaat doet het helemaal niet.	Misschien werkt het stopcontact waarop het apparaat aangesloten is niet.	Controleer of er spanning op het stopcontact staat.
	Vergrendelingsfunctie is geactiveerd	Deactiveer de vergrendelingsfunctie door de vergrendelingsknop te verschuiven en 1,5 seconden ingedrukt te houden.
	Het netsnoer van het apparaat is mogelijk beschadigd.	Indien het netsnoer beschadigd is, moet u het laten vervangen door Philips, een door Philips geautoriseerd servicecentrum of personen met vergelijkbare kwalificaties om gevaar te voorkomen.

Norsk

1 Innledning

Gratulerer med kjøpet, og velkommen til Philips! Hvis du vil dra full nytte av støtten som Philips tilbyr, kan du registrere produktet ditt på www.philips.com/welcome.
Philips ProCareTemp-rettetangen har nyutviklede Dual-Care™-plater som sørger for at alt håret er beskyttet mot for høy varme, og gir deg forsikring om det beste resultatet. Dual-Care™-platene er utstyrt med to hårpleiende teknologier som jobber sammen:
- TempPrecision-teknologi – takket være den avanserte varmefunksjonen holder rettetangen en mer konstant temperatur slik at du kan rette ut håret ved en mer stabil og dermed mer skånsom temperatur, like under 200 °C, mens du lager den frisyren du vil ha.
- Philips EHD+ Technology ™ – varmen fordeles alltid jevnt over hele platen for å forhindre skadelige varmepunkter.

Oversikt over rettetangen

① **Retteplater. Indikasjon for klar til bruk.**
② **Temperaturindikasjon.**
③ **Indikasjon for funksjonen style refresh.**
④ **Indikasjon for ionisk funksjon.**
⑤ **Indikasjon for tastelåsfunksjon.**
⑥ **Temperaturknapper.**
⑦ **Style refresh-knapper.**
- Få en ny frisyre med redusert temperatur og bedre beskyttelse.

⑧ **Av/på-knapp.**
⑨ **Tastelås.**
- Skyv og hold nede for å låse alle knappene på apparatet.

⑩ **Lås for retteplatene.**
- Skyv for å låse og slippe løs platearmene på apparatet.

⑪ **Hengeløkke.**
⑫ **Strømledning.**
⑬ **Retteplater.**

2 Viktig

Les denne brukerveiledningen nøye før du bruker apparatet, og ta vare på den for senere referanse.
- ADVARSEL: Ikke bruk dette apparatet i nærheten av vann.
- Når du bruker apparatet på badet, må du koble det fra etter bruk. Nærheten til vann utgjør en risiko, selv når apparatet er slått av.
- ADVARSEL: Ikke bruk apparatet nær badekar, dusj, håndvasker eller andre elementer som inneholder vann.
- Koble alltid fra apparatet etter bruk.
- Hvis ledningen er ødelagt, må den alltid skiftes ut av Philips, et servicesenter som er godkjent av Philips, eller lignende kvalifisert personell, slik at man unngår farlige situasjoner.
- Dette apparatet kan brukes av barn over åtte år og av personer med nedsatt sanseevne eller fysisk eller psykisk funksjonsevne, eller personer med manglende erfaring eller kunnskap, dersom de får instruksjoner om sikker bruk av apparatet eller tilsyn som sikrer sikker bruk, og hvis de er klar over risikoen. Barn skal ikke leke med apparatet. Barn skal ikke utføre rengjøring eller vedlikehold uten tilsyn.
- Før du kobler til apparatet, må du kontrollere at spenningen som er angitt på apparatet, stemmer med den lokale nettspenningen.
- Ikke bruk apparatet til noe annet formål enn det som beskrives i denne veiledningen.
- Når apparatet er koblet til strømmen, må du aldri la det stå uten tilsyn.
- Ikke bruk tilbehør eller deler fra andre produsenter eller som Philips ikke spesifikt anbefaler. Hvis du bruker slikt tilbehør eller slike deler, blir garantien ugyldig.
- Ikke surr ledningen rundt apparatet.
- Vent til apparatet er avkjølt før du legger det vekk.
- Vær forsiktig når du bruker apparatet siden det kan være svært varmt. Bare hold i håndtaket ettersom andre deler er varme og ikke må tas på.
- Sett alltid apparatet i stativet på en varmebestandig, stabil og jevn overflate. De varme varmeplatene må aldri komme borti overflaten eller annet brennbart materiale.
- Unngå at strømledningen kommer i kontakt med de varme delene av apparatet.
- Hold apparatet unna brennbare gjenstander og brennbart materiale når det er slått på.
- Ikke dekk apparatet til med noe (for eksempel et håndkle eller klesplagg) når det er varmt.
- Apparatet skal bare brukes på tørt hår. Ikke bruk apparatet med våte hender.
- Hold alltid varmeplatene rene og fri for støv og stylingprodukter som skum, spray og gelé. Bruk aldri apparatet i kombinasjon med friseringsprodukter.
- Varmeplatene har belegg. Dette belegget kanskje sakte slites over tid. Dette påvirker ikke ytelsen til apparatet.
- Hvis apparatet brukes på farget hår, kan varmeplatene bli flekkete. Spør alltid distributøren før du bruker det på kunstig hår.
- Ta alltid med apparatet til et servicesenter som er autorisert av Philips, for undersøkelse eller reparasjon. Reparasjoner som er utført av ukvalifiserte personer, kan skape svært farlige situasjoner for brukeren.
- Ikke stikk metallgjenstander inn i åpningene. Det kan føre til elektrisk støt.

Elektromagnetiske felt (EMF)

Dette apparatet overholder alle standarder som gjelder elektromagnetiske felt (EMF). Hvis apparatet håndteres riktig og i samsvar med instruksjonene i denne brukerhåndboken, er det trygt å bruke det ut fra den kunnskapen vi har per dags dato.

Miljø

Produktet er utformet og produsert med materialer og deler av svært høy kvalitet som kan resirkuleres og gjenbrukes.
Når symbolet med søppelbøtten med kryss over følger med et produkt, betyr det at produktet dekkes av det europeiske direktivet 2012/19/EU.
Finn ut hvor du kan levere inn elektriske og elektroniske produkter til gjenvinning i ditt lokalmiljø.
Følg de lokale reglene, og ikke kast gamle produkter sammen med det vanlige husholdningsavfallet. Hvis du kaster gamle produkter på riktig måte, bidrar du til å forhindre negative konsekvenser for helse og miljø.

3 Rette håret

Kontroller at du velger en temperaturinnstilling som passer til håret ditt. Velg alltid en lav temperatur når du bruker rettetangen for første gang.

Hårtype	Temperaturinnstilling
Tykt, krøllete hår som er vanskelig å rette	Middels til høy (170 °C og over)
Fint, middels tykt eller litt bølgete hår	Lav til middels (160 °C og under)
Lyst, blondt, bleket eller farget hår	Lav (under 160 °C)

1 Koble støpselet til en stikkontakt.
2 Trykk på og hold nede knappen ⓘ (⑧) til LCD-skjermen begynner å lyse.
↳ Standard temperaturinnstilling vises på LCD-skjermen (②).
↳ IONIC (④) vises, noe som indikerer at ion-funksjonen er automatisk generert, med ioner som spres for å beskytte håret.
3 Trykk på temperaturknappene (⑥) for å velge en passende temperaturinnstilling for håret ditt.
↳ Hvis apparatet er slått på, genereres ioner automatisk og blir kontinuerlig sluppet fri for å gi ekstra glans og redusere krusing.
↳ Når retteplatene er oppvarmet til valgt temperatur, vises indikasjonen READY (①).

Merk: Hvis du ikke trykker på noen knapp i løpet av fire sekunder, aktiveres tastelåsfunksjonen automatisk, og alle knappene på apparatet deaktiveres. Når tastelåsfunksjonen er aktivert, vises indikasjonen for tastelås (⑤) på LCD-skjermen. Hvis du vil deaktivere tastelåsfunksjonen, skyver du og holder nede tastelåsen (⑨) i 1,5 sekunder.
Tips: Hvis du vil unngå å bytte knapper ved et uhell under prosessen, kan du også aktivere tastelåsfunksjonen manuelt ved å skyve og holde nede tastelåsen (⑨).
Merk: Apparatet er utstyrt med en funksjon for automatisk avslåing. Etter 60 minutter slår apparatet seg automatisk av. Du kan starte apparatet på nytt ved å trykke på og holde nede knappen ⓘ til LCD-skjermen begynner å lyse.

4 Skyv låsen for retteplatene (⑩) til 🔓 for å låse opp platearmene.
5 Kam håret, og ta en del som skal rettes, som ikke er bredere enn 5 cm.
6 Plasser det mellom retteplatene (⑬), og trykk platearmene sammen.
7 Dra rettetangen nedover håret i én bevegelse (maks. 5 sekunder) fra rot til tupp, uten å stoppe for å unngå overoppheting.
- Hvis du vil lage vipper, vrir du rettetangen en halvsirkel innover (eller utover) når du har kommet til hårtuppene. Hold rettetangen i den stillingen i to til tre sekunder, og slipp deretter opp.

8 Etter 20 sekunder gjentar du trinn 6 og 7 til håret har fått ønsket utseende.
9 Når du skal rette resten av håret, gjentar du trinn 5 til 7.
10 Hvis du vil frisere håret på nytt, trykker du på og holder nede style refresh-knappen (⑦) i tre sekunder for å slå på funksjonen for finpuss (touch-up). Funksjonen sørger for at du oppnår riktig resultat med redusert temperatur og bedre beskyttelse.
↳ Når funksjonen er på, vises indikasjonen STYLE REFRESH (③), og temperaturindikasjonen forsvinner.
11 Trykk på style refresh-knappen på nytt, og den forrige temperaturinnstillingen for retting vises.

Etter bruk:
1 Deaktiver tastelåsfunksjonen ved å skyve og holde nede tastelåsen (⑨) i 1,5 sekunder.
2 Slå apparatet av, og trekk ut støpselet fra stikkontakten.
3 Plasser det på et varmebestandig underlag til det er avkjølt.
4 Rengjør apparatet og retteplatene med en fuktig klut.
5 Lås retteplatene ved å lukke platearmene og skyve platelåsen til 🔒.
6 Oppbevar det på et trygt og tørt sted, uten støv. Du kan også henge det i hengeløkken (⑪).

4 Garanti og service

Hvis du trenger informasjon, f.eks. om utskifting av tilbehør eller hvis det har oppstått problemer, kan du gå til www.philips.com/support eller kontakte Philips' kundestøtte der du bor. Du finner telefonnummeret i garantiheftet. Hvis det ikke er noen forbrukerstøtte der du bor, kan du gå til den lokale Philips-forhandleren.

5 Feilsøking

Problem	Årsak	Løsning
Apparatet virker ikke i det hele tatt.	Kanskje stikkontakten som apparatet er tilkoblet, ikke er strømførende.	Kontroller at stikkontakten er strømførende.
	Tastelåsfunksjonen er aktivert	Deaktiver tastelåsfunksjonen ved å skyve og holde nede tastelåsen i 1,5 sekunder.
	Ledningen til apparatet kan være skadet.	Hvis ledningen er ødelagt, må den alltid skiftes ut av Philips, et servicesenter som er godkjent av Philips, eller lignende kvalifisert personell, slik at man unngår farlige situasjoner.

Svenska

1 Introduktion

Gratulerar till din nya produkt och välkommen till Philips! Genom att registrera din produkt på www.philips.com/welcome kan du dra nytta av Philips support.
Philips ProCareTemp-plattång har nyligen utvecklade Dual-Care™-plattor som ser till att hårstråna skyddas från för hög värme och ger dig det bästa resultatet. Dual-Care™-plattorna är utrustade med två hårvårdande tekniker som fungerar tillsammans:
- TempPrecision-teknik - Tack vare dess värmare med höga prestanda, håller plattången en mer konstant temperatur som låter dig platta ut håret vid en stabil och därför mer vårdande temperatur, strax under 200 °C, och du får den frisyr du vill!
- Philips EHD+ Technology™ – De hela plattorna distribuerar värmen jämnt, vilket förhindrar skadligt heta punkter.

Översikt över plattången

① **Plattångsplattor. Tecken på startklar.**
② **Temperaturindikator.**
③ **Tecken på omstyling.**
④ **Tecken på jonisk funktion.**
⑤ **Tecken på nyckellåsfunktion.**
⑥ **Temperaturknappar.**
⑦ **Knappen STYLE REFRESH.**
- Styla om håret med lägre temperatur och bättre skydd.

⑧ **Strömbrytare.**
⑨ **Nyckellåsknapp.**
- Skjut och håll intryckt för att låsa alla knappar på apparaten.

⑩ **Lås för plattångsplattor.**
- Skjut för att låsa och frisläppa plattångsarmarna.

⑪ **Upphängningsögla.**
⑫ **Nätkabel.**
⑬ **Plattångsplattor.**

2 Viktigt

Läs användarhandboken noggrant innan du använder apparaten och spara den för framtida bruk.
- VARNING: Använd inte den här apparaten nära vatten.
- Om du använder apparaten i ett badrum måste du dra ut kontakten efter användning. Närhet till vatten utgör en fara, även när apparaten är avstängd.
- VARNING: Använd inte apparaten i närheten av badkar, duschar, behållare eller kärl som innehåller vatten.
- Dra alltid ut nätsladden efter användning.
- Om nätsladden är skadad måste den alltid bytas ut av Philips, ett av Philips auktoriserade serviceombud eller liknande behöriga personer för att undvika olyckor.
- Den här apparaten kan användas av barn som är 8 år och äldre och av med olika funktionshinder, eller som inte har kunskap om hur apparaten används så länge de övervakas och får instruktioner angående säker användning och förstår riskerna som medföljer. Barn ska inte leka med apparaten. Rengöring och användarunderhåll ska inte göras av barn utan vuxens tillsyn.
- Innan du ansluter apparaten kontrollerar du att spänningen som anges på apparaten motsvarar den lokala nätspänningen.
- Använd inte apparaten för något annat ändamål än vad som beskrivs i den här användarhandboken.
- Lämna aldrig apparaten obevakad när den är ansluten till elnätet.
- Använd aldrig tillbehör eller delar från andra tillverkare, eller delar som inte uttryckligen har rekommenderats av Philips. Om du använder sådana tillbehör eller delar gäller inte garantin.
- Linda inte nätsladden runt apparaten.
- Vänta tills apparaten har svalnat innan du lägger undan den.
- Var försiktig när du använder apparaten, eftersom den kan vara mycket varm. Håll endast i handtaget eftersom andra delar är varma, och undvik kontakt med huden.
- Ställ alltid apparaten i stativet på en värmetålig, stabil och plan yta. De heta värmeplattorna ska aldrig beröra ytan eller annat brännbart material.
- Undvik att nätsladden kommer i kontakt med apparatens varma delar.
- Håll apparaten borta från brandfarliga föremål och material när den är påslagen.
- Täck aldrig över apparaten med något (t.ex. en handduk) när den är varm.
- Apparaten får endast användas på torrt hår. Använd inte apparaten med våta händer.
- Håll värmeplattorna rena och fria från damm och stylingprodukter som hårskum, hårspray och hårgelé. Använd aldrig apparaten tillsammans med stylingprodukter.
- Värmeplattorna har en beläggning. Beläggningen kan nötas bort efter längre tids användning. Det påverkar dock inte apparatens prestanda.
- Om du använder apparaten på färgat hår kan det bli fläckar på värmeplattorna. Innan du använder apparaten i konstgjort hår bör du rådfråga hårdistributören.
- Lämna alltid in apparaten till ett serviceombud auktoriserat av Philips för undersökning och reparation. Reparation som görs av en okvalificerad person kan innebära en ytterst riskfylld situation för användaren.
- För inte in metallföremål i öppningarna eftersom det medför risk för elektriska stötar.

Elektromagnetiska fält (EMF)

Den här apparaten uppfyller alla standarder för elektromagnetiska fält (EMF). Om apparaten hanteras på rätt sätt och enligt instruktionerna i den här användarhandboken är den säker att använda enligt de vetenskapliga belägg som finns i dagsläget.

Miljö

Produkten är utvecklad och tillverkad av högkvalitativa material och komponenter som både kan återvinnas och återanvändas.
När den här symbolen med en överkryssad papperskorg visas på produkten innebär det att produkten omfattas av det europeiska direktivet 2012/19/EU.
Ta reda på var du kan hitta närmaste återvinningsstation för elektriska och elektroniska produkter.
Följ den lokala lagstiftningen och släng inte dina gamla produkter i det vanliga hushållsavfallet. Genom att kassera dina gamla produkter på rätt sätt kan du bidra till att minska eventuella negativa effekter på miljö och hälsa.

3 Platta ut håret

Se till att du väljer en temperaturinställning som är lämplig för ditt hår. Välj alltid en låg temperaturinställning när du använder plattången för första gången.

Hårtyp	Temperaturinställning
Tjockt, lockigt, svårt att platta ut	Medel till hög (170 °C eller högre)
Fint, normalt eller mjukt vågigt	Låg till medel (160 °C eller lägre)
Ljust, blont, blekt eller färgat	Låg (under 160 °C)

1 Sätt i kontakten i ett eluttag.
2 Håll knappen ⓘ (⑧) intryckt tills LCD-skärmen slås på.
↳ Standardtemperaturen visas på LCD-skärmen (②).
↳ "IONIC" (④) visas, vilket innebär att den joniska funktionen genereras automatiskt, med joner som sprids för att skydda håret.
3 Vrid på temperaturknapparna (⑥) för att välja lämplig temperaturinställning för ditt hår.
↳ Om apparaten slås på avges joner automatiskt och kontinuerligt för att ge extra glans och minska krusighet.
↳ När plattångsplattorna värms upp till den valda temperaturinställningen visas READY (①).

Obs! Om ingen knapp trycks ned på över 4 sekunder, aktiveras nyckellåsfunktionen automatiskt, med alla knapparna avaktiverade på apparaten. När nyckellåsfunktionen är aktiverad visas nyckellåstecknet (⑤) på LCD-skärmen. Om du vill avaktivera nyckellåsfunktionen skjuter du och håller ned nyckellåsknappen (⑨) i 1,5 sekunder.
Tips! För att undvika att du oavsiktligt kommer åt knapparna under processen kan du också aktivera nyckellåsfunktionen manuellt genom att skjuta och hålla ned nyckellåsknappen (⑨).
Obs! Apparaten är utrustad med en automatisk avstängningsfunktion. Efter 60 minuter stängs apparaten av automatiskt. Du kan starta om apparaten genom hålla ⓘ intryckt tills LCD-skärmen slås på.

4 Skjut låset för plattångsplattorna (⑩) till 🔓 för att låsa upp plattångsarmarna.
5 Kamma håret och ta en slinga som inte är bredare än 5 cm.
6 Placera den mellan plattångsplattorna (⑬) och tryck ihop plattångsarmarna.
7 Dra plattången nedåt längs håret i en enda rörelse (max. 5 sekunder) från hårbotten mot hårtopparna utan att göra uppehåll, så håret inte överhettas.
- När du vill skapa en flikig frisyr vrider du plattången i en halvcirkel inåt (eller utåt) när du kommer till hårtopparna. Håll plattången i det läget i 2 till 3 sekunder och släpp den sedan.

8 Upprepa steg 6 och 7 efter 20 sekunder tills du nått önskat resultat.
9 Upprepa steg 5 till 7 och platta ut resten av håret.
10 Om du vill styla om håret håller du knappen STYLE REFRESH (⑦) intryckt i 3 sekunder för att slå på touch-up-funktionen. Med den här funktionen får du rätt resultat med lägre temperatur och bättre skydd.
↳ När funktionen är aktiv visas "STYLE REFRESH" (③) och vald temperatur försvinner.
11 Tryck på knappen STYLE REFRESH igen så visas föregående inställning av plattångstemperaturen.

Efter användning:
1 Avaktivera nyckellåsfunktionen genom att skjuta och hålla nyckellåsknappen (⑨) intryckt i 1,5 sekunder.
2 Stäng av apparaten och dra ur nätsladden.
3 Placera den på en värmetålig yta tills den svalnar.
4 Rengör apparaten och plattångsplattorna med en fuktig trasa.
5 Lås plattorna genom att stänga plattångsarmarna och skjuta låset till 🔒.
6 Förvara den på en säker, torr och dammfri plats. Du kan också hänga upp den i upphängningsöglan (⑪).

4 Garanti och service

För information om t.ex. byte av tillbehör eller om du har ett problem kan du gå till Philips webbplats på www.philips.com/support eller kontakta Philips Kundtjänst i ditt land. Telefonnumret finns i garantibroschyren. Om det inte finns någon kundtjänst i ditt land kan du vända dig till din lokala Philips-återförsäljare.

5 Felsökning

Problem	Orsak	Lösning
Apparaten fungerar inte alls.	Uttaget som apparaten har anslutits till kanske inte är strömförande.	Se till att uttaget är strömförande.
	Nyckellåsfunktionen är aktiverad	Avaktivera nyckellåsfunktionen genom att skjuta och hålla nyckellåsknappen intryckt i 1,5 sekunder.
	Apparatens nätsladd kan vara skadad.	Om nätsladden är skadad måste den alltid bytas ut av Philips, ett av Philips auktoriserade serviceombud eller liknande behöriga personer för att undvika olyckor.

Türkçe

1 Giriş

Bu ürünü satın aldığınız için tebrikler, Philips'e hoş geldiniz! Philips tarafından verilen destekten tam olarak yararlanabilmek için www.philips.com/welcome adresinden ürün kaydınızı yaptırın.
Philips ProCareTemp Düzleştiricide yeni geliştirilen Dual-Care™ plakalar bulunur; bu plakalar sayesinde saçınızı yüksek ısıdan korurken aynı zamanda en iyi sonuçları alırsınız. Dual-Care™ plakalarda 2 farklı saç bakım teknolojisi bir arada çalışır:
- TempPrecision Technology - Yüksek performanslı ısıtıcısı sayesinde düzleştirici, 200°C'nin biraz altında sabit bir sıcaklıkta saçlarınızı daha güvenli bir şekilde düzleştirmenizi ve saçlarınıza istediğiniz şekli vermenizi sağlar.
- Philips EHD+ Technology ™ – Plakaların tamamından eşit şekilde ısı yayıldığı için saçınıza zarar vermez.

Düzleştiriciye Genel Bakış

① **Düzleştirme plakaları. Çalışmaya hazır göstergesi.**
② **Sıcaklık göstergesi.**
③ **Yeniden şekillendirme fonksiyonu göstergesi.**
④ **İyon fonksiyonu göstergesi.**
⑤ **Tuş kilidi fonksiyonu göstergesi.**
⑥ **Sıcaklık düğmeleri.**
⑦ **Yeniden şekillendirme düğmesi.**
- Daha düşük sıcaklık ve daha fazla korumayla saçlarınızı yeniden şekillendirin.

⑧ **Güç düğmesi.**
⑨ **Tuş kilidi düğmesi.**
- Cihaz üzerindeki tüm düğmeleri kilitlemek için kaydırın ve basılı tutun.

⑩ **Düzleştirme plakası kilidi.**
- Cihazın plaka kollarını kilitlemek ve açmak için kaydırın.

⑪ **Asma kancası.**
⑫ **Güç kablosu.**
⑬ **Düzleştirme plakaları.**

2 Önemli

Cihazı kullanmadan önce bu kullanım kılavuzunu dikkatle okuyun ve daha sonra yeniden başvurmak için saklayın.
- UYARI: Bu cihazı su yakınında kullanmayın.
- Yakında su bulunması, cihaz kapalı bile olsa tehlike oluşturacağından, cihazı banyoda kullandıktan sonra fişini prizden çekin.
- UYARI: Bu cihazı banyo küvetlerinin, duşların, lavaboların ve suyla dolu başka kapların yakınında çalıştırmayın.
- Kullanımdan sonra cihazın fişini mutlaka çekin.
- Cihazın elektrik kablosu hasarlıysa, bir tehlike oluşturmasını önlemek için mutlaka Philips'in yetki verdiği bir servis merkezi veya benzer şekilde yetkilendirilmiş kişiler tarafından değiştirilmesini sağlayın.
- Bu cihazın 8 yaşın üzerindeki çocuklar ve fiziksel, motor ya da zihinsel becerileri gelişmemiş veya bilgi ve tecrübe açısından eksik kişiler tarafından kullanımı sadece bu kişilerin nezaretinden sorumlu kişilerin bulunması veya güvenli kullanım talimatlarının bu kişilere sağlanması ve olası tehlikelerin anlatılması durumunda mümkündür. Çocuklar cihazla oynamamalıdır. Temizleme ve kullanıcı bakımı, nezaret edilmeyen çocuklarca yapılmamalıdır.
- Cihazı bağlamadan önce, cihaz üzerinde belirtilen gerilim değerinin yerel şebeke gerilimiyle aynı olduğundan emin olun.
- Cihazı bu kılavuzda açıklanan dışında bir amaç için kullanmayın.
- Cihaz güce bağlandığında, hiç bir zaman gözetimsiz bırakmayın.
- Başka üreticilere ait olan veya Philips tarafından özellikle tavsiye edilmeyen aksesuar ve parçaları kesinlikle kullanmayın. Bu tür aksesuar veya parça kullanırsanız, garantiniz geçerliliğini yitirir.
- Elektrik kablosunu cihazın etrafına sarmayın.
- Cihazı kaldırmadan önce soğumasını bekleyin.
- Cihaz aşırı derecede sıcak olduğundan, kullanırken çok dikkatli olun. Diğer parçalar sıcak olduğundan sadece sapından tutun ve ciltle temasını engelleyin.
- Cihazı mutlaka ısıya dayanıklı, düz bir yüzey üzerinde standına yerleştirin. Sıcak ısıtma plakaları kesinlikle yüzeyle veya diğer alev alabilir malzemelerle temas etmemelidir.
- Elektrik kablosunun cihazın ısınan bölümlerine değmesini önleyin.
- Cihazı çalışırken yanıcı maddelerden uzak tutun.
- Cihaz sıcakken üzerini havlu veya bez gibi kumaşlarla örtmeyin.
- Cihazı sadece kuru saçta kullanın. Cihazı ıslak elle çalıştırmayın.
- Isıtma plakalarını temiz tutun ve içine tozun ve krem, sprey, jöle gibi saç şekillendirme ürünlerinin girmesini önleyin. Cihazı kesinlikle şekillendirme ürünleriyle birlikte kullanmayın.
- Isıtma plakaları üzerinde kaplama vardır. Bu kaplama zaman içinde yavaşça yıpranabilir. Ancak bu durum cihazın performansını etkilemez.
- Cihaz boyalı saçlar için kullanıldığında ısıtma plakaları lekelenebilir. Peruk üzerinde kullanmadan önce mutlaka peruk satıcısına danışın.
- Cihazı kontrol veya onarım için mutlaka yetkili bir Philips servis merkezine gönderin. Onarımın yetkili olmayan kişilerce yapılması kullanıcı için çok tehlikeli durumlara yol açabilir.
- Elektrik çarpması riski bulunduğundan açıklıklara metal cisimler sokmayın.

Elektromanyetik alanlar (EMF)

Bu cihaz elektromanyetik alanlar (EMF) hakkındaki tüm standartlara uygundur. Doğru ve bu kullanım kılavuzundaki talimatlara uygun şekilde kullanılırsa, günümüz bilimsel bulgularına göre cihazın kullanımı güvenlidir.

Çevre

Ürününüz geri dönüştürülebilen ve yeniden kullanılabilen yüksek kaliteli malzeme ve bileşenler kullanılarak üretilmiştir.
Bir ürüne, çarpı işaretli tekerlekli çöp arabası işaretli etiket yapıştırılması, söz konusu ürünün 2002/96/EC sayılı Avrupa Yönergesi kapsamında olduğu anlamına gelir.
Lütfen, elektrikli ve elektronik ürünlerin toplanması ile ilgili bulunduğunuz yerdeki sistem hakkında bilgi edinin.
Lütfen, yerel kurallara uygun hareket edin ve eskiyen ürünlerinizi, normal evsel atıklarınızla birlikte atmayın. Eskiyen ürününüzün atık işlemlerinin doğru biçimde gerçekleştirilmesi, çevre ve insan sağlığı üzerinde olumsuz etkilere yol açılmasını önlemeye yardımcı olacaktır.

3 Saçınızı düzleştirin

Saçınız için uygun bir sıcaklık ayarı seçtiğinizden emin olun. Saç düzleştiricisini ilk kez kullanırken, mutlaka düşük bir sıcaklık ayarı seçin.

Saç Tipi	Sıcaklık Ayarı
Kalın telli, kıvırcık, düzleştirilmesi zor	Orta - Yüksek (170°C ve üzeri)
İnce telli, normal veya yumuşak dalgalı saçlar	Düşük - Orta (160°C ve altı)
Açık renkli, sarı, rengi açılmış veya boyalı saçlar	Düşük (160°C altı)

1 Fişi elektrik prizine takın.
2 LCD ekran aydınlanana kadar ⓘ düğmesini (⑧) basılı tutun.
↳ Varsayılan sıcaklık ayarı LCD ekranda (②) gösterilir.
↳ "IONIC (④) görüntülenerek, saçınızı korumak için yayılan iyonlar ile iyon fonksiyonunun otomatik olarak etkinleştiğini belirtir.
3 Saçınıza uygun bir sıcaklık ayarı seçmek için sıcaklık düğmelerine (⑥) basın.
↳ Cihaz çalıştırıldığında otomatik olarak sürekli dağıtılan iyonlar, saçınıza ekstra parlaklık verir ve elektriklenmeyi azaltır.
↳ Düzleştirme plakaları seçilen sıcaklığa eriştiğinde, 'READY' (①) göstergesi görüntülenir.

Not: 4 saniye boyunca bir tuşa basmazsanız, tuş kilidi fonksiyonu otomatik olarak etkinleşir ve cihazdaki tüm tuşlar devre dışı bırakılır. Tuş kilidi fonksiyonu etkinleştiğinde, LCD ekranda tuş kilidi göstergesi (⑤) görünür. Tuş kilidi fonksiyonunu devre dışı bırakmak için tuş kilidi düğmesini (⑨) 1,5 saniye basılı tutun.
İpucu: İşlem sırasında düğmelere yanlışlıkla basmamak için, tuş kilidi düğmesini (⑨) kaydırıp basılı tutarak tuş kilidi fonksiyonunu manuel olarak da etkinleştirebilirsiniz.
Not: Bu cihazda otomatik kapanma fonksiyonu bulunur. 60 dakika sonra, cihaz otomatik olarak kapanır. LCD ekran ışığı yanana kadar ⓘ düğmesine basılı tutarak cihazı yeniden çalıştırabilirsiniz.

4 Plaka kollarının kilidini açmak için düzleştirme plakası kilidini (⑩) 🔓 konumuna kaydırın.
5 Saçınızı tarayın ve düzleştirme için 5 cm'den geniş olmayan bir tutam alın.
6 Saçınızı düzleştirme plakalarının (⑬) arasına yerleştirin ve plaka kollarını birbirine bastırın.
7 Saçın aşırı ısınmasını önlemek için düzleştiriciyi, tek bir hareketle (maks. 5 saniye) saç diplerinden uçlarına doğru kaydırın.
- Kıvrımlar oluşturmak için, saç uçlarına ulaştığında düzleştiriciyi yarım tur içeri (veya dışarı) çevirin. Şekillendiriciyi 2 - 3 saniye bu konumda tutun ve sonra bırakın.

8 20 saniye sonra, istediniz görünüme kavuşana kadar adım 6 ve 7'yi tekrarlayın.
9 Saçınızın kalanını düzleştirmek için, 5 - 7 arası adımları tekrarlayın.
10 Saçınızı yeniden şekillendirmek amacıyla düzeltme fonksiyonunu açmak için yeniden şekillendirme (⑦) düğmesini 3 saniye basılı tutun. Bu fonksiyon, daha az sıcaklık ve daha iyi korumayla doğru sonuçlar sağlar.
↳ Fonksiyon açıkken "STYLE REFRESH" (③) göstergesi ekrana gelir ve sıcaklık göstergesi kaybolur.
11 Yeniden şekillendirme düğmesine tekrar bastığınızda önceki düzleştirme sıcaklık ayarı görünür.

Kullanımdan sonra:
1 Tuş kilidi düğmesini (⑨) 1,5 saniye basılı tutarak tuş kilidi fonksiyonunu devre dışı bırakın.
2 Cihazı kapatıp fişi prizden çekin.
3 Soğuyana kadar ısıya dayanıklı bir yüzeye yerleştirin.
4 Cihazı ve düzleştirme plakalarını nemli bir bezle temizleyin.
5 Plaka kollarını kapatıp plaka kilidini 🔒 konumuna getirerek düzleştirme plakalarını kilitleyin.
6 Güvenli, kuru ve tozsuz bir yerde saklayın. Ayrıca asma halkasından (⑪) asarak da saklayabilirsiniz.

4 Garanti ve servis

Parça değişimi ile ilgili daha fazla bilgiye ihtiyacınız varsa veya bir sorununuz varsa, lütfen www.philips.com/support Philips web sitesini ziyaret edin veya ülkenizdeki Philips Müşteri Merkezi ile iletişim kurun. Gerekli telefon numarası için garanti broşürüne bakın. Ülkenizde Müşteri Merkezi yoksa, yerel Philips satıcınıza gidin.

5 Sorun giderme

Sorun	Nedeni	Çözüm
Cihaz çalışmıyor.	Cihazın takıldığı priz çalışmıyor olabilir.	Prizde elektrik olduğundan emin olun.
	Tuş kilidi fonksiyonu etkin	Tuş kilidi düğmesini 1,5 saniye basılı tutarak tuş kilidi fonksiyonunu devre dışı bırakın.
	Cihazın elektrik kablosu arızalı olabilir.	Cihazın elektrik kablosu hasarlıysa, bir tehlike oluşturmasını önlemek için mutlaka Philips'in yetki verdiği bir servis merkezi veya benzer şekilde yetkilendirilmiş kişiler tarafından değiştirilmesini sağlayın.

العربية

1 مقدمة

تهانينا لقيامك بعملية الشراء، وأهلاً بك في Philips! للاستفادة الكاملة من الدعم الذي تقدمه Philips، قم بتسجيل المنتج في www.philips.com/welcome.
كملحق لجهاز التمليس Philips ProCareTemp Straightener ، تم تطوير لوحَي Dual-Care™ اللذين يحميان كل شعيرة من الحرارة العالية وتضمن حصولك على أفضل النتائج المرجوة. إن لوحَي Dual-Care™ مجهزان بتقنيتين تعملان معًا للعناية بالشعر:
- تقنية TempPrecision - بفضل السخان عالي الأداء، يحافظ جهاز التمليس على درجة حرارة ثابتة بما يسمح لك بتمليس شعرك على حرارة مستقرة، تحت 200 درجة مئوية، وبالتالي يضمن عناية أكبر بشعرك وحصولك على التسريحة المطلوبة!
- Philips EHD+ Technology ™ – يقوم اللوحان بالكامل بتوزيع الحرارة بشكل متساوٍ مما يمنع إتلاف الشعيرات الساخنة.

نظرة عامة حول جهاز التمليس

① لوحا التمليس. مؤشر الجهوزية لبدء العمل.
② مؤشر درجة الحرارة.
③ مؤشر وظيفة style refresh.
④ مؤشر وظيفة الأيون.
⑤ مؤشر وظيفة إقفال المفاتيح.
⑥ أزرار تعديل درجة الحرارة.
⑦ زر style refresh.
- قم بإعادة تسريح شعرك تحت درجة حرارة مخفّضة وحماية أكبر.

⑧ زر الطاقة.
⑨ زر إقفال المفاتيح.
- اسحب الزر واضغط عليه باستمرار لإقفال أزرار الجهاز.

⑩ قفل لوحَي التمليس.
- اسحب الزر لإقفال الأزرار وحرّر ذراعَي الجهاز.

⑪ حلقة التعليق.
⑫ كبل الطاقة.
⑬ لوحا التمليس.

2 هام

اقرأ دليل المستخدم هذا بعناية قبل استخدام الجهاز، واحتفظ به للرجوع إليها مستقبلاً.
- تحذير: لا تستخدم هذا الجهاز بالقرب من الماء.
- عند استخدام الجهاز في الحمام، افصل الطاقة عنه مباشرةً بعد استخدامه إذ إن قربه من الماء يشكل خطراً حتى عندما يكون متوقفاً عن التشغيل.
- تحذير: لا تستخدم هذا الجهاز بالقرب من حوض الاستحمام، أو مِرشّة الاغتسال، أو المغسلة أو أي أوعية أخرى تحتوي على ماء.
- قم دائماً بفصل الطاقة عن الجهاز بعد الاستخدام.
- يتوقف الجهاز عن التشغيل تلقائياً في حال فرط الإحماء. قم بفصل الطاقة عن الجهاز ودعه يبرد لبضع دقائق. وقبل إعادة تشغيل الجهاز، تحقق من الشبكات للتأكد من خلوها من الزغب والشعر وغير ذلك.
- إذا كان سلك الطاقة الرئيسي تالفاً، فيجب استبداله من قبل Philips أو مركز خدمة مخوّل من قبل Philips أو أشخاص مؤهلين لتجنب أي خطر.
- يمكن للأطفال الذين يبلغون 8 أعوام وما فوق استخدام هذا الجهاز فضلاً عن الأشخاص الذين يعانون نقصاً في القدرات الجسدية أو الحسية أو العقلية أو أولئك الذين تنقصهم الخبرة أو المعرفة، في حال تم الإشراف عليهم أو إعطاؤهم إرشادات تتعلق باستخدام الجهاز بطريقة آمنة وفهم المخاطر المرتبطة به. يمنع الأطفال باللعب بالجهاز. لا يجب على الأطفال القيام بالتنظيف أو أعمال الصيانة من دون مراقبة.
- قبل توصيل الجهاز، تأكد أن الفولتية المشار إليها على الجهاز تتوافق مع الفولتية المحلية.
- لا تستخدم الجهاز لأي غرض آخر غير المبين في هذا الدليل.
- عند توصيل الجهاز بمقبس الطاقة، لا تتركه أبداً من دون مراقبة.
- لا تستخدم أبداً أي ملحقات أو أجزاء من أي شركة مصنعة أخرى أو لا توصي بها Philips على وجه الخصوص. قد يؤدي استخدام ملحقات أو أجزاء من هذا النوع إلى إبطال الضمان.
- لا تقم بلف سلك الطاقة الرئيسي حول الجهاز.
- انتظر حتى يبرد الجهاز قبل أن تخزّنه.
- انتبه بشدة عند استخدام الجهاز إذ يمكن أن يكون ساخناً جداً. أمسك المقبض فقط إذ ستكون الأجزاء الأخرى ساخنة وتجنّب ملامسة البشرة.
- ضع الجهاز دائماً مع الحامل على مساحة مسطحة وثابتة ومقاومة للسخونة. لا يجب إطلاقاً أن يلامس لوحَي التسخين الساخنين السطح أو أي مواد أخرى قابلة للاشتعال.
- تجنّب ملامسة سلك الطاقة الرئيسي لأجزاء الجهاز الساخنة.
- أبقِ الجهاز بعيداً عن الأجسام والمواد القابلة للاشتعال عندما يكون قيد التشغيل.
- لا تعمد إطلاقاً إلى تغطية الجهاز بأي شيء (منشفة أو قطعة قماش مثلاً) عندما يكون ساخناً.
- استخدم الجهاز على الشعر الجاف فقط. لا تقم بتشغيل الجهاز ويديك رطبتين.
- حافظ على نظافة لوحَي التسخين وخلوّهما من الغبار ومنتجات تسريح الشعر مثل رغوة الموس ورذاذ الشعر والجل. لا تستخدم الجهاز أبداً مع أي منتجات لتسريح الشعر.
- إن لوحَي التسخين مطليّين. قد يزول هذا الطلاء شيئاً فشيئاً مع الوقت. لكن هذا لا يؤثر ذلك في أداء الجهاز.
- قد يؤدي استخدام الجهاز على الشعر المصبوغ إلى ظهور بقع على لوحَي التسخين. استشر دائماً موزّع المنتج قبل استخدامه على الشعر الصناعي.
- قم بإعادة الجهاز دائماً إلى مركز خدمة مخوّل من قبل Philips لفحصه أو تصليحه. قد يؤدي إصلاحه من قبل أشخاص غير مؤهلين إلى تعرض المستخدم لحالات شديدة الخطورة.
- لا تدخل أي أجسام معدنية في الفتحات لتجنب حدوث صدمة كهربائية.

الحقول الكهرومغناطيسية (EMF)

يتوافق هذا الجهاز مع كافة المعايير المتعلقة بالحقول الكهرومغناطيسية (EMF). إذا تم استخدام الجهاز بشكل صحيح وبالتوافق مع الإرشادات المبيّنة في دليل المستخدم هذا، فسيكون استخدامه آمناً وفقاً للدليل العلمي المتوفر اليوم.

البيئة

تم تصميم المنتج وتصنيعه من أجود المواد والمكونات القابلة لإعادة التدوير وإعادة الاستخدام.
عند إرفاق رمز الحاوية المدولبة هذه بالمنتج، فهذا يعني أن الإرشاد الأوروبي EU/19/2012 يشمل هذا المنتج.
يُرجى الاطلاع على نظام التجميع المحلي المنفصل لكل من المنتجات الإلكترونية والكهربائية.
يُرجى العمل وفق القوانين المحلية وعدم التخلص من المنتجات القديمة مع النفايات المنزلية العادية. يساعد التخلص من المنتج القديم بطريقة صحيحة على منع حدوث تبعات سلبية محتملة تؤثر في البيئة وصحة الإنسان.

3 تمليس شعرك

تأكد من تحديد إعداد درجة حرارة ملائمة لشعرك. احرص دائماً على تحديد إعداد درجة حرارة منخفضة عند استخدام جهاز التمليس للمرة الأولى.

نوع الشعر	إعداد درجة الحرارة
خشن، مجعّد ويصعب تمليسه	حرارة متوسطة إلى مرتفعة (170 درجة مئوية وأعلى)
ناعم، أو متوسط النعومة أو قليل التموّج	حرارة منخفضة إلى متوسطة (160 درجة مئوية وأدنى)
فاتح، أو أشقر، أو مبيّض أو مصبوغ	حرارة منخفضة (تحت 160 درجة مئوية)

1 قم بتوصيل مأخذ التوصيل بمقبس وحدة تزويد بالطاقة.
2 اضغط باستمرار على زر ⓘ (⑧) حتى تضيء شاشة العرض LCD.
↳ يظهر إعداد درجة الحرارة الافتراضي على شاشة العرض LCD (②).
↳ يتم عرض «IONIC» (④)، للإشارة إلى تشغيل وظيفة الأيون تلقائياً مع توزيع الأيونات لحماية الشعر.
3 اضغط على أزرار درجة الحرارة (⑥) لتحديد إعداد درجة الحرارة الملائم لشعرك.
↳ إذا تم تشغيل الجهاز، تتوزع الأيونات تلقائيًا وبشكل متواصل لتمنح شعرك لمعاناً إضافياً وتقلل من التجاعيد.
↳ حين يسخن لوحا التمليس حتى إعداد درجة الحرارة المحددة، يظهر مؤشر «READY» (①).

ملاحظة: إذا لم يتم الضغط على أي زر خلال فترة تتجاوز 4 ثوانٍ، يتم تنشيط وظيفة إقفال المفاتيح تلقائيًا، بينما يتم تعطيل مفاتيح الجهاز. عندما تكون وظيفة إقفال المفاتيح منشطة، يظهر مؤشر قفل المفاتيح (⑤) على شاشة العرض LCD. لتعطيل وظيفة إقفال المفاتيح، اسحب زر إقفال المفاتيح واضغط عليه باستمرار (⑨) لمدة 1.5 ثانية.
تلميح: لتجنب الضغط على المفاتيح عن طريق الخطأ خلال عملية تمليس الشعر، بإمكانك أيضًا تنشيط وظيفة إقفال المفاتيح يدويًا عبر سحب زر إقفال المفاتيح (⑨) والضغط عليه باستمرار.
ملاحظة: الجهاز مزود بوظيفة إيقاف التشغيل التلقائي. بعد 60 دقيقةً، يتم إيقاف تشغيل الجهاز تلقائياً. بإمكانك إعادة تشغيل الجهاز عبر الضغط باستمرار على الزر ⓘ حتى تضيء شاشة العرض LCD.

4 اسحب قفل لوحَي التمليس (⑩) حتى 🔓 لفتح ذراعَي الجهاز.
5 مشّط شعرك وخذ خصلةً لتمليسها لا يزيد عرضها عن 5 سم.
6 ضعها بين لوحَي التمليس (⑬) واضغط الذراعين على بعضهما بإحكام.
7 اسحب جهاز التمليس على طول الشعر بحركة واحدة (لمدة أقصاها 5 ثوانٍ) من الجذور إلى الأطراف من دون توقف لتجنب فرط الإحماء.
- للقيام بتسريحات سريعة، اعمد إلى إدارة جهاز التمليس نصف دائرة إلى الداخل (أو إلى الخارج) عندما يبلغ أطراف الشعر. أبقِ جهاز التمليس في هذه الوضعية من ثانيتين إلى 3 ثوانٍ، ثم حرره.

8 بعد 20 ثانيةً، كرر الخطوتين 6 و7 حتى تحصل على التسريحة المطلوبة.
9 لتمليس شعرك كله، كرر الخطوات 5 إلى 7.
10 لإعادة تسريح شعرك، اضغط باستمرار على الزر style refresh (⑦) لمدة 3 ثوانٍ لتشغيل وظيفة اللمسة السحرية. تضمن هذه الوظيفة حصولك على نتيجة ممتازة مع درجة حرارة مخفّضة وحماية فضلى.
↳ حين تكون هذه الوظيفة قيد التشغيل، يظهر مؤشر "STYLE REFRESH" (③) ويختفي مؤشر الحرارة.
11 اضغط على الزر style refresh من جديد. فيظهر إعداد درجة حرارة التمليس السابقة.

بعد الاستخدام:
1 قم بتعطيل وظيفة إقفال المفاتيح عبر سحب الزر إقفال المفاتيح (⑨) والضغط عليه باستمرار لمدة 1.5 ثانية.
2 قم بإيقاف تشغيل الجهاز وبفصل الطاقة عنه.
3 ضعه على سطح مقاوم للسخونة حتى يبرد.
4 اعمد إلى تنظيف الجهاز ولوحَي التمليس بواسطة قطعة قماش رطبة.
5 أقفل لوحَي التمليس عبر إغلاق الذراعين وسحب قفل اللوحَين إلى 🔒.
6 احفظ الجهاز في مكان آمن وجاف، وخالٍ من الغبار. كما يمكنك أيضاً تعليقه بواسطة حلقة التعليق (⑪).

4 الضمان والخدمة

إذا احتجت إلى معلومات أو مثلاً إلى استبدال ملحق أو إذا واجهتك أي مشكلة، فيرجى زيارة موقع Philips على ويب www.philips.com/support أو الاتصال بمركز خدمة المستهلك التابع لـ Philips في بلدك. رقم الهاتف موجود في نشرة الضمان العالمية. في حال عدم وجود مركز خدمة للمستهلك في بلدك، يرجى زيارة موزّع منتجات Philips المحلي.

5 استكشاف الأخطاء وإصلاحها

المشكلة	السبب	الحل
لا يعمل الجهاز أبداً.	قد لا يكون مقبس الطاقة الذي تم توصيل الجهاز به مشغلاً.	تأكد من أن المقبس قيد التشغيل.
	وظيفة إقفال المفاتيح منشطة	قم بتعطيل وظيفة إقفال المفاتيح عبر سحب الزر إقفال المفاتيح والضغط عليه باستمرار لمدة 1.5 ثانية.
	قد يكون سلك الطاقة الرئيسي في الجهاز تالفاً.	إذا كان سلك الطاقة الرئيسي تالفاً، فيجب استبداله من قبل Philips أو مركز خدمة مخوّل من قبل Philips أو أشخاص مؤهلين لتجنب أي خطر.

فارسی

1 مقدمه

به دنیای محصولات فیلیپس خوش آمدید. به شما برای خرید این محصول تبریک می گوییم! برای استفاده بهینه از خدمات پس از فروش فیلیپس، دستگاه خود را در سایت www.philips.com/welcome ثبت نام کنید.
اطوی موی Philips ProCareTemp مجهز به صفحات Dual-Care™ است که از داغ شدن بیش از حد مو جلوگیری کرده و شما را از گرفتن بهترین نتایج مطمئن می سازد. صفحات Dual-Care™ مجهز به 2 فن آوری است که در این اطوی مو عمل می کنند:
- TempPrecision Technology - اطوی مو این فن آوری را مدیون گرم کننده ای با کارایی بالا است که با دمایی ثابت و در عین حال ملایم، زیر 200 درجه سانتی گراد، موهایتان را صاف می کند. درست همان حالتی که مد نظر شماست!
- Philips EHD+ Technology ™ – صفحات اطو همیشه حرارت را به طور یکنواخت توزیع کرده و از آسیب موضعی به موها جلوگیری می کنند.

نمای کلی اطوی مو

① صفحات اطوی مو. نشانگر آماده بودن برای استفاده.
② نشانگر دما.
③ نشانگر عملکرد تغییر حالت مو.
④ نشانگر عملکرد یونی.
⑤ نشانگر عملکرد قفل کلید.
⑥ دکمه های دما.
⑦ دکمه STYLE REFRESH.
- با کاهش حرارت و حفاظت بهتر، موی خود را دوباره حالت دهید.

⑧ دکمه روشن/خاموش.
⑨ دکمه قفل کلید.
- برای قفل کردن دکمه های دستگاه، این دکمه را بلغزانید و نگهدارید.

⑩ قفل صفحات اطوی مو.
- برای قفل و باز کردن دسته های اطوی مو، این دکمه را بلغزانید.

⑪ حلقه آویز.
⑫ سیم برق.
⑬ صفحات اطوی مو.

2 مهم

قبل از استفاده از دستگاه، این دفترچه راهنما را به دقت بخوانید و آن برای مراجعات بعدی نزد خود نگه دارید.
- هشدار: از دستگاه در نزدیکی آب استفاده نکنید.
- اگر از دستگاه در دستشویی استفاده می کنید، پس از مصرف، آن را از پریز بکشید. استفاده از دستگاه در نزدیکی آب خطرآفرین است، حتی اگر خاموش باشد.
- هشدار: از دستگاه در نزدیکی وان حمام، دوش آب، حوض یا ظروف حاوی آب استفاده نکنید.
- همیشه آن را پس از استفاده از پریز بکشید.
- اگر دستگاه بیش از حد گرم شد، به طور خودکار خاموش می شود. دستگاه را از برق کشیده و بگذارید برای چند دقیقه خنک شود. قبل از این که دوباره دستگاه را روشن کنید، دریچه ها را بررسی کنید که با مو، پرز و غیره مسدود نشده باشند.
- درصورتی که سیم برق آسیب دیده است برای جلوگیری از بروز خطر، آن را نزد نمایندگی های Philips، مرکز خدمات مجاز Philips یا اشخاص متخصص تعویض کنید.
- کودکان بالای 8 سال و افرادی که از توانایی جسمی، حسی و ذهنی کافی برخوردار نیستند یا تجربه و آگاهی ندارند می توانند با نظارت بزرگترها یا آموختن استفاده ایمن از دستگاه و آگاهی از خطرات ممکن، از دستگاه استفاده کنند. کودکان نباید با دستگاه بازی کنند. تمیز کردن و مراقبت از دستگاه نباید توسط کودکان بدون نظارت انجام شود.
- قبل از اتصال دستگاه به پریز برق، بررسی کنید که ولتاژ مشخص شده روی دستگاه با ولتاژ برق محلی شما مطابقت داشته باشد.
- از دستگاه به منظوری غیر از موارد شرح داده شده در این دفترچه راهنما استفاده نکنید.
- وقتی دستگاه به برق متصل است، آن را رها نکنید.
- هرگز از لوازم جانبی یا قطعات سازندگان دیگر یا لوازمی که Philips آن ها را توصیه نمی کند استفاده نکنید. اگر از چنین لوازم جانبی یا قطعاتی استفاده کنید، ضمانت نامه شما از درجه اعتبار ساقط می شود.
- سیم برق را دور دستگاه نپیچانید.
- قبل از جمع آوری دستگاه، صبر کنید تا خنک شود.
- هنگام کار با دستگاه بسیار دقت کنید چون ممکن است بیش از حد داغ باشد. فقط دسته را بگیرید چون بقیه قسمت ها داغ هستند و نباید با پوست شما تماس پیدا کنند.
- همیشه دستگاه را با پایه آن روی یک سطح صاف، پایدار و مقاوم در برابر حرارت قرار دهید. صفحات حرارتی داغ هرگز نباید در تماس با سطح یا سایر مواد قابل اشتعال قرار گیرند.
- از تماس سیم برق با قطعات داغ دستگاه جلوگیری کنید.
- وقتی دستگاه روشن است، آن را دور از اشیاء و مواد قابل اشتعال نگهدارید.
- هرگز وقتی دستگاه داغ است، آن را با چیزی (مانند حوله یا پارچه) نپوشانید.
- از دستگاه فقط برای موهای خشک استفاده کنید. از دستگاه با دست خیس استفاده نکنید.
- صفحات حرارتی را تمیز و عاری از گرد و غبار و محصولات حالت دهنده مو مانند موس، اسپری و ژل نگهدارید. هرگز از دستگاه همراه با محصولات حالت دهنده مو استفاده نکنید.
- صفحات حرارتی با یک روکش پوشیده شده اند. این روکش ممکن است در طول زمان ساییده شود. هرچند، این مسئله تاثیری در کارایی دستگاه ندارد.
- اگر از دستگاه برای موی رنگ زده استفاده شود، صفحات حرارتی ممکن است لکه شوند. قبل از استفاده برای موی مصنوعی، با فروشنده هم مشورت کنید.
- همیشه دستگاه را برای آزمایش یا تعمیر به مرکز خدماتی مجاز Philips ببرید. تعمیر توسط افراد غیرمجاز ممکن است برای کاربر بسیار خطرآفرین باشد.
- اشیاء فلزی را در روزنه های هوا وارد نکنید، چون احتمال برق گرفتگی وجود دارد.

میدان الکترومغناطیسی (EMF)

این دستگاه با کلیه استانداردهای میدان الکترومغناطیسی (EMF) مطابقت دارد. در صورت استفاده صحیح از دستگاه و به کار بستن دستورالعمل های موجود در این دفترچه راهنما، با توجه به شواهد علمی موجود استفاده ایمن از این دستگاه امکان پذیر می باشد.

محیط زیست

این محصول از قطعات و مواد با کیفیت بسیار بالا ساخته شده است که قابل بازیافت و استفاده مجدد می باشند.
علامت ضربدر روی سطل زباله بر روی محصول نشان می دهد که محصول تحت پوشش مصوبه اروپایی EU/2012/19 قرار دارد.
لطفا از قوانین محلی سیستم جمع آوری جداگانه محصولات الکتریکی و الکترونیکی مطلع باشید.
لطفا بر طبق قوانین محلی عمل کرده و محصولات قدیمی خود را همراه با زباله های خانگی دور نیاندازید. دور انداختن صحیح محصول قدیمی، از تاثیر بالقوه منفی بر روی محیط زیست و سلامت انسان جلوگیری می کند.

3 اطو کردن موها

تنظیم دمای مناسب برای موهای خود را انتخاب کنید. اگر از اطوی مو برای اولین بار استفاده می کنید، آن را روی تنظیمات دمای کم قرار دهید.

نوع مو	تنظیم دما
موهای ضخیم، وز یا موهایی که صاف کردن آن سخت است	متوسط تا زیاد (170 درجه سانتی گراد و بالاتر)
موهای نازک، با بافت متوسط یا فر نرم	کم تا متوسط (160 درجه سانتی گراد و پایین تر)
موی کمرنگ، بور، دکلره یا رنگ شده	کم (زیر 160 درجه سانتی گراد)

1 دوشاخه را به پریز برق بزنید.
2 دکمه ⓘ (⑧) را فشار داده و نگه دارید تا صفحه نمایش LCD روشن شود.
↳ تنظیم دمای پیش فرض در صفحه نمایش LCD (②) نشان داده می شود.
↳ "IONIC" (④) نمایش داده شده و نشان می دهد که عملکرد یونی به طور خودکار ایجاد شده است و برای حفاظت از موهای شما، یون ها را آزاد می کند.
3 دکمه های دما (⑥) را فشار داده و تنظیم دمای مناسب موی خود را انتخاب کنید.
↳ با روشن کردن دستگاه، یون ها به طور خودکار و پیوسته آزاد شده و باعث درخشان شدن بیشتر مو و جلوگیری از وز شدن آن می شوند.
↳ وقتی اطوی مو تا دمای انتخابی شما داغ شد، نشانگر "READY" (①) نمایش داده می شود.

توجه: اگر بیشتر از 4 ثانیه دکمه ای فشار داده نشود، عملکرد قفل کلید به طور خودکار فعال شده و همه دکمه های دستگاه غیرفعال می گردند. وقتی عملکرد قفل کلید فعال می شود، نشانگر قفل کلید (⑤) در صفحه LCD ظاهر می گردد. برای غیرفعال کردن عملکرد قفل کلید، دکمه قفل کلید (⑨) را لغزانده و برای 1.5 ثانیه نگه دارید.
نکته: برای جلوگیری از فشرده شدن ناخواسته دکمه ها، می توانید عملکرد قفل کلید را به صورت دستی فعال کنید. برای این کار باید دکمه قفل کلید (⑨) را لغزانده و نگهدارید.
توجه: این دستگاه مجهز به عملکرد خاموش شدن خودکار است. بعد از 60 دقیقه، دستگاه به طور خودکار خاموش می شود. دستگاه را با فشار دادن و نگهداشتن دکمه ⓘ راه اندازی کنید تا صفحه نمایش LCD روشن شود.

4 قفل صفحات اطو (⑩) را به طرف 🔓 بلغزانید تا قفل دسته های اطو باز شود.
5 موها را شانه زده و تکه ای از مو را به اندازه کمتر از 5 سانتی متر برای اطو کردن در دست بگیرید.
6 این دسته مو را بین صفحات اطوی مو قرار دهید (⑬) و دسته های اطو را محکم به هم فشار دهید.
7 اطوی مو را تا انتهای بلندی مو با یک حرکت (حداکثر 5 ثانیه) از ریشه به نوک بکشید، بدون این که در هیچ قسمتی توقف کنید، چون این کار باعث داغ شدن بیش از حد مو می شود.
- برای تاب دار کردن مو، اطو را تا انتهای مو بکشید و آن را به اندازه یک نیم دایره به داخل (یا خارج) بپیچانید. اطوی مو را برای 2 تا 3 ثانیه به همان حالت نگه دارید و بعد رها کنید.

8 بعد از 20 ثانیه، مرحله 6 و 7 را تکرار کنید تا حالتی که می خواهید به دست بیاید.
9 برای اطو کردن بقیه موها، مراحل 5 تا 7 را تکرار کنید.
10 برای حالت دادن مجدد موها، دکمه STYLE REFRESH (⑦) را به برای 3 ثانیه فشار داده و نگهدارید تا عملکرد دمای بهینه روشن شود. این عملکرد بهترین نتیجه را با دمای کمتر و حفاظت بیشتر مو ارائه می دهد.
↳ وقتی این عملکرد روشن است، نشانگر "STYLE REFRESH" (③) نشان داده شده و نشانگر دما ناپدید می شود.
11 دوباره دکمه STYLE REFRESH را فشار دهید. تنظیم دمای قبلی ظاهر می شود.

پس از استفاده:
1 عملکرد قفل کلید را با لغزاندن و نگهداشتن دکمه قفل کلید (⑨) به مدت 1.5 ثانیه، غیرفعال کنید.
2 دستگاه را خاموش کرده و آن را از پریز خارج کنید.
3 دستگاه را روی یک سطح مقاوم در برابر حرارت قرار دهید تا خنک شود.
4 دستگاه و صفحات اطوی مو را با استفاده از یک پارچه مرطوب تمیز کنید.
5 صفحات اطو را با بستن دسته های آن و لغزاندن قفل صفحات به طرف 🔒، قفل کنید.
6 و سپس آن را در محلی خشک و امن، بدون گرد و غبار قرار دهید. می توانید دستگاه را با حلقه ی آویز (⑪) آویزان کنید.

4 ضمانت نامه و خدمات پس از فروش

برای کسب اطلاعات مثلا برای تعویض یک قطعه یا رفع اشکال دستگاه خود، لطفاً از وب سایت Philips به آدرس www.philips.com/support بازدید فرمایید یا با مرکز خدمات پس از فروش Philips در کشور خود تماس بگیرید. شماره تلفن این مراکز در برگ ضمانت نامه جهانی موجود است. اگر در کشور شما مرکز خدمات پس از فروش Philips وجود ندارد به فروشنده دستگاه خود مراجعه نمایید.

5 عیب یابی

اشکال	علت	راه حل
دستگاه اصلا کار نمی کند.	ممکن است پریزی که دوشاخه دستگاه در آن است، برق نداشته باشد.	بررسی کنید که پریز برق داشته باشد.
	عملکرد قفل کلید فعال می شود	عملکرد قفل کلید را با لغزاندن و نگهداشتن دکمه قفل کلید به مدت 1.5 ثانیه، غیرفعال کنید.
	ممکن است سیم برق دستگاه آسیب دیده باشد.	درصورتی که سیم برق آسیب دیده است برای جلوگیری از بروز خطر، آن را نزد نمایندگی های Philips، مرکز خدمات مجاز Philips یا اشخاص متخصص تعویض کنید.