micasa

4020.315 Tango

Beistelltisch

Montageanleitung
Notice de montage
Istruzioni di montaggio
Assembly instructions

Tango Beistelltisch

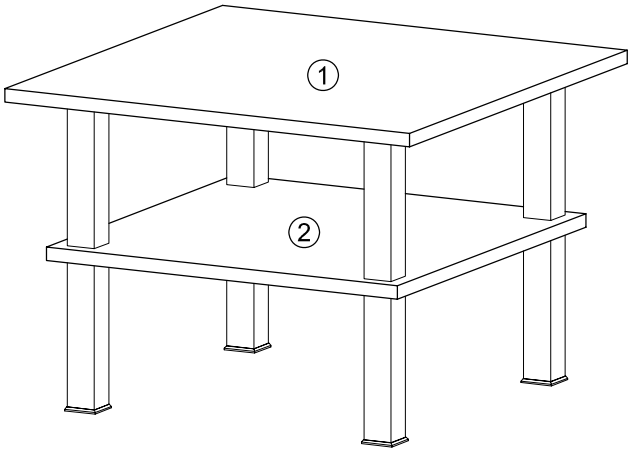

4020.315

Beschläge / Ferrures pour meubles / Guarnizioni / Fittings

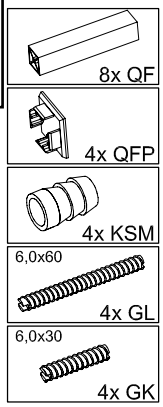

Sie benötigen: Vous avez besoin de: Le servono: You need:

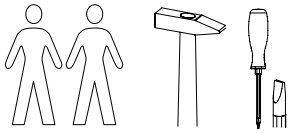

2 Pers.

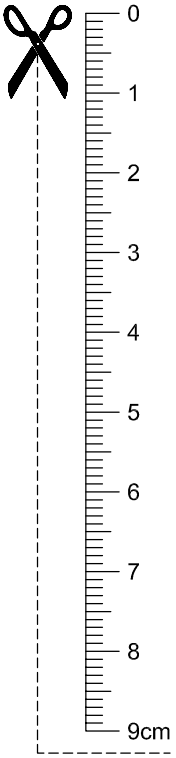

Achtung: Bei mangelhafter Montage besteht Gefahr für die Sicherheit. Wir empfehlen die Montage nur durch fachkundiges Personal.

Attenzione: Nel caso di montaggio non adeguato c'è pericolo di sicurezza. Consigliamo di far eseguire il montaggio esclusivamente da parte di personale esperto.

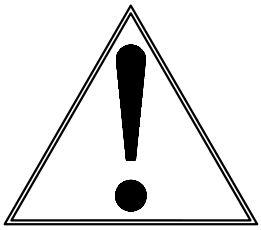

Attention: En cas de montage incorrect, il y a risque pour la sécurité. Nous recommandons de ne faire effectuer le montage que par du personnel qualifié.

Warning: Deficient assembly causes safety risks. We recommend having the assembly done only by qualified personnel.

Teile / Pieces / Pezzi / Article

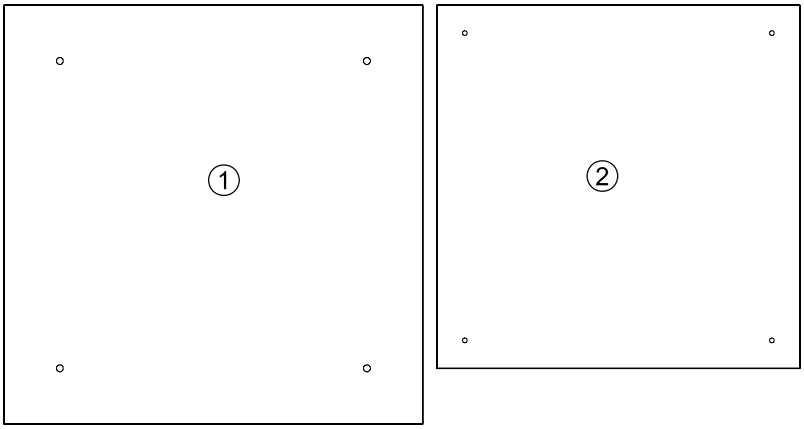

A

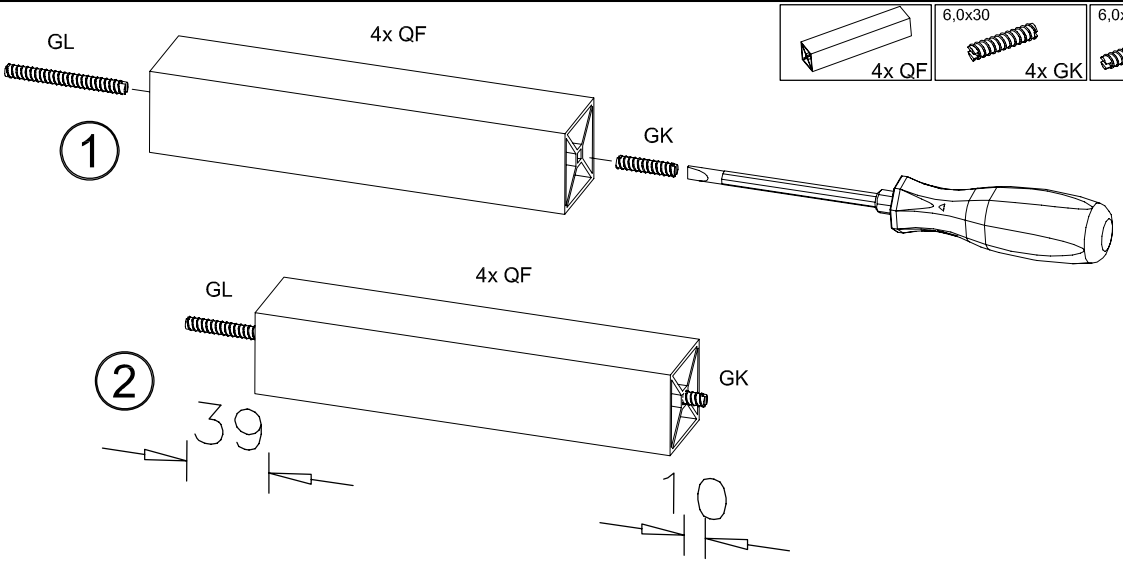

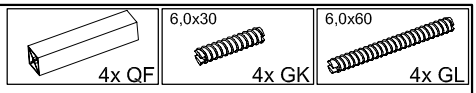

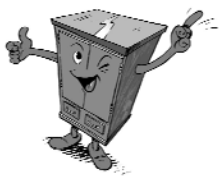

B

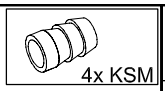

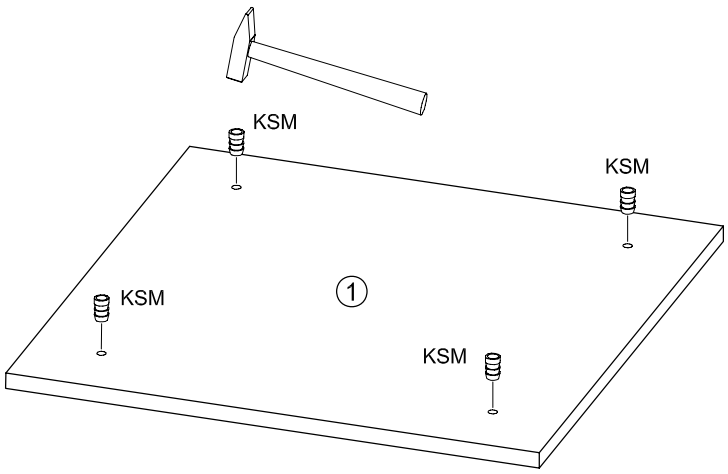

C

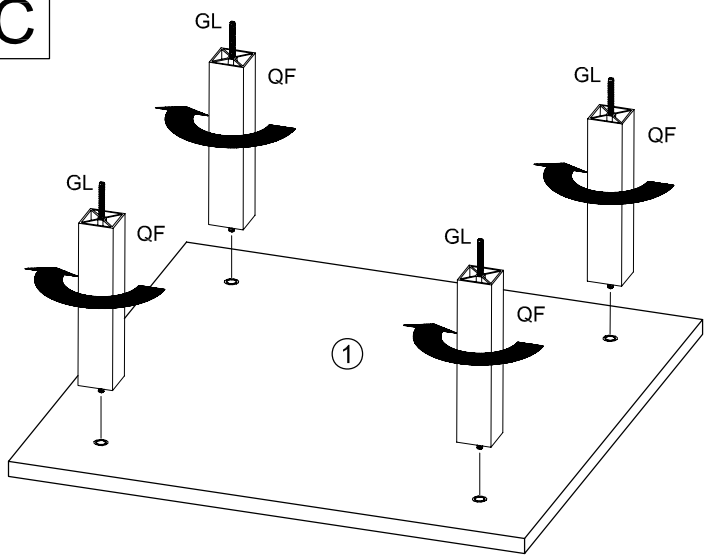

D

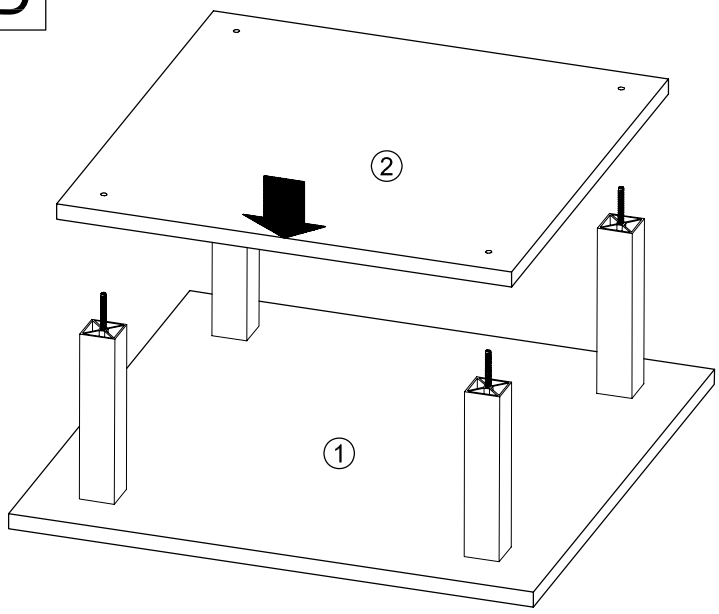

E

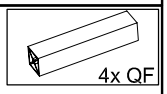

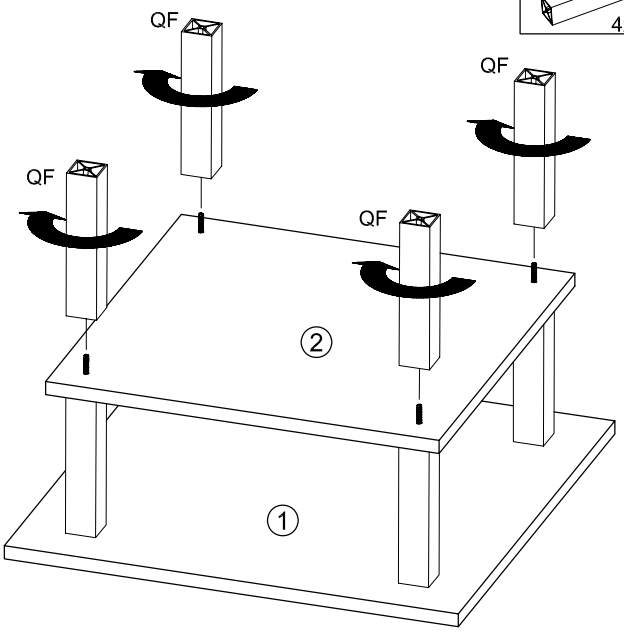

F

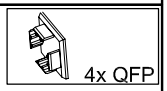

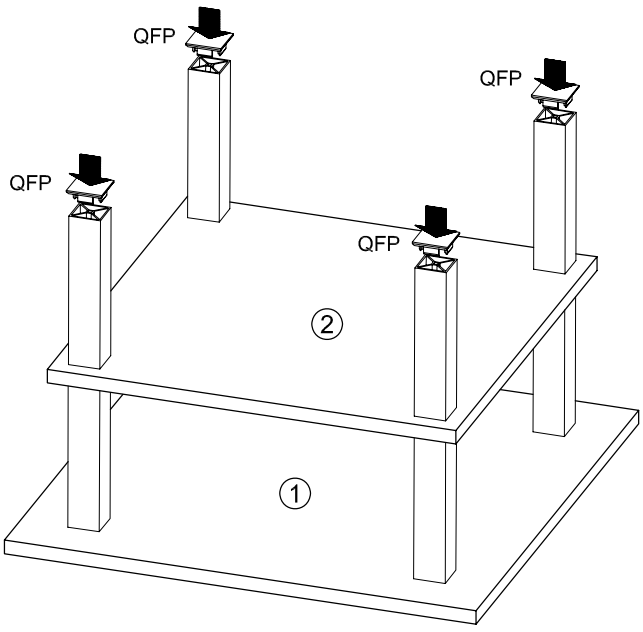

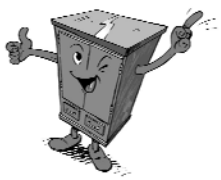

Bitte nur mit einem Staubtuch oder einem feuchten Lappen reinigen. Keine scheuernden Putzmittel verwenden!

Ne nettoyer qu'avec un chiffon à poussière ou un chiffon humide. Ne pas utiliser de produit à récurer!

Per favore pulire solo con un panno per rimuovere polvere o con uno straccio umido. Non usare detergenti abrasivi!

Please do only clean with a duster or adamp cloth. Do not use any scouring agents!