Register your product and get support at
www.philips.com/welcome

HP8618

EN User manual	FR Mode d'emploi
DA Brugervejledning	IT Manuale utente
DE Benutzerhandbuch	NL Gebruiksaanwijzing
EL Εγχειρίδιο χρήσης	NO Brukerhåndbok
ES Manual del usuario	SV Användarhandbok
FI Käyttöopas	TR Kullanım kılavuzu

PHILIPS

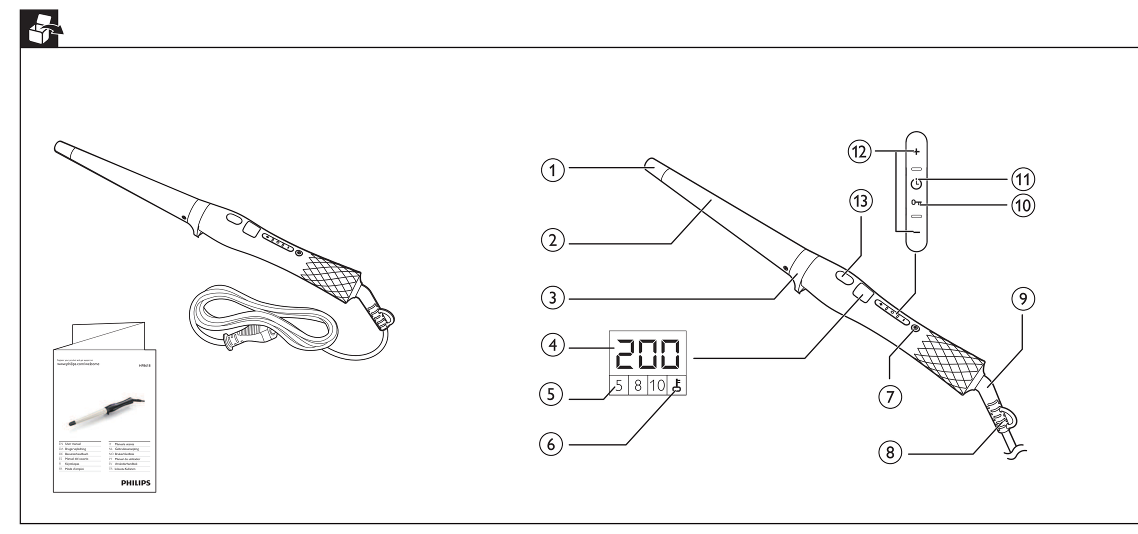

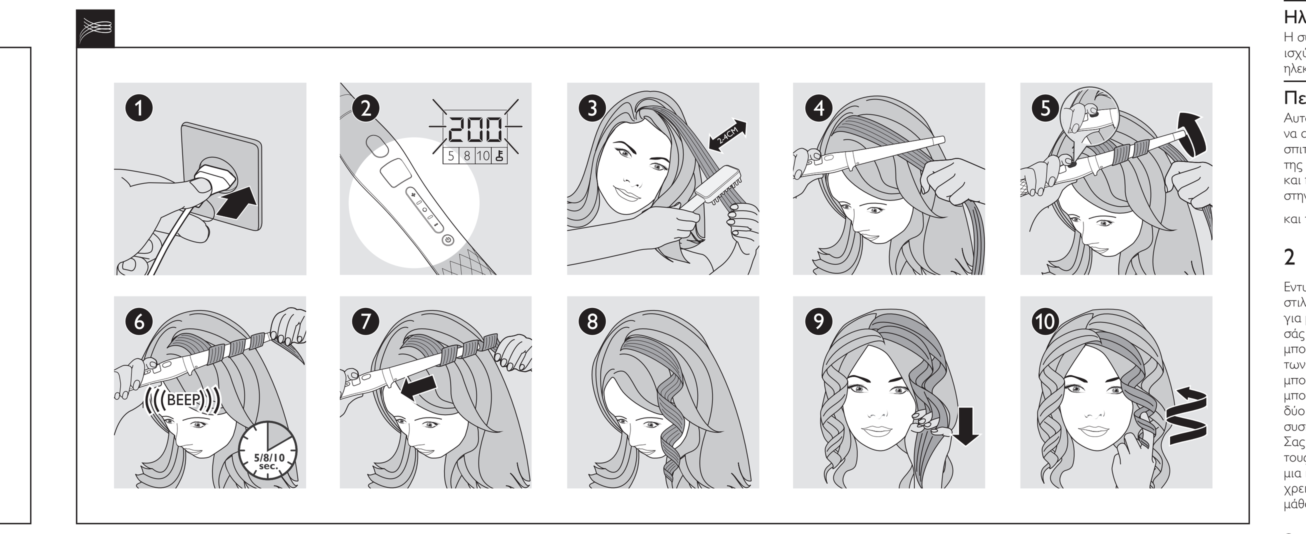

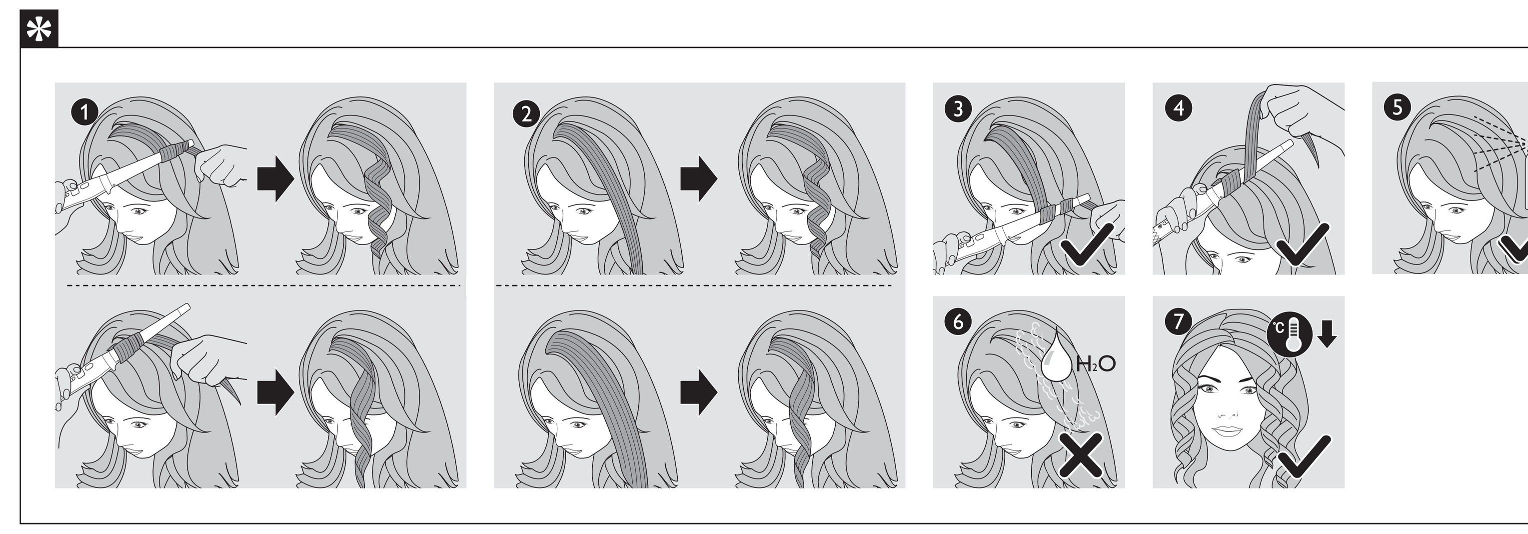

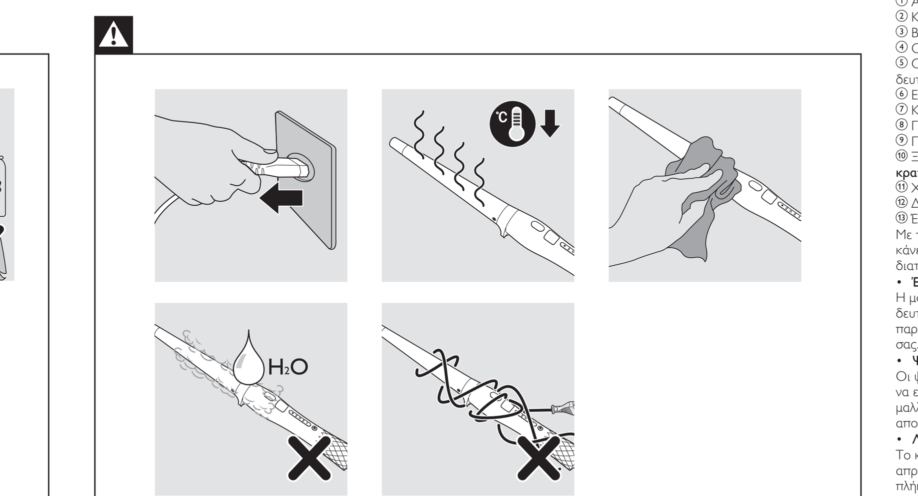

Specifications are subject to change without notice
© 2015 Koninklijke Philips N.V.
All rights reserved.

3140 035 36693

English

Congratulations on your purchase, and welcome to Philips! To fully benefit from the support that Philips offers, register your product at www.philips.com/welcome.

1 Important

Read this user manual carefully before you use the appliance and keep it for future reference.

- WARNING: Do not use this appliance near water.
- When the appliance is used in a bathroom, unplug it after use since the proximity of water presents a risk, even when the appliance is switched off.
- WARNING: Do not use this appliance near bathtubs, showers, basins or other vessels containing water.
- Always unplug the appliance after use.
- If the mains cord is damaged, you must have it replaced by Philips, a service centre authorised by Philips or similarly qualified persons in order to avoid a hazard.
- This appliance can be used by children aged from 8 years and above and persons with reduced physical, sensory or mental capabilities or lack of experience and knowledge if they have been given supervision or instruction concerning use of the appliance in a safe way and understand the hazards involved. Children shall not play with the appliance. Cleaning and user maintenance shall not be made by children without supervision.
- Before you connect the appliance, ensure that the voltage indicated on the appliance corresponds to the local power voltage.
- Do not use the appliance for any other purpose than described in this manual.
- When the appliance is connected to the power, never leave it unattended.
- Never use any accessories or parts from other manufacturers or that Philips does not specifically recommend. If you use such accessories or parts, your guarantee becomes invalid.
- Do not wind the mains cord round the appliance.
- Wait until the appliance has cooled down before you store it.
- Pay full attention when using the appliance since it could be extremely hot. Only hold the handle as other parts are hot and avoid contact with the skin.
- Always place the appliance with the stand on a heat-resistant, stable flat surface. The hot barrel should never touch the surface or other flammable material.
- Avoid the mains cord from coming into contact with the hot parts of the appliance.
- Keep the appliance away from flammable objects and material when it is switched on.
- Never cover the appliance with anything (e.g. a towel or clothing) when it is hot.
- Only use the appliance on dry hair. Do not operate the appliance with wet hands.
- Keep the barrel clean and free of dust and styling products such as mousse, spray and gel. Never use the appliance in combination with styling products.
- The barrel has ceramic coating. This coating might slowly wear away over time. However, this does not affect the performance of the appliance.
- If the appliance is used on color-treated hair, the barrel may be stained. Before using it on artificial hair, always consult their distributor.
- Always return the appliance to a service centre authorized by Philips for examination or repair. Repair by unqualified people could result in an extremely hazardous situation for the user.
- Do not insert metal objects into openings to avoid electric shock.
- Do not pull on the power cord after using. Always unplug the appliance by holding the plug.

Electromagnetic fields (EMF)

This Philips appliance complies with all applicable standards and regulations regarding exposure to electromagnetic fields.

Environment

This symbol means that this product shall not be disposed of with normal household waste (2012/19/EU). Follow your country's rules for the separate collection of electrical and electronic products. Correct disposal helps prevent negative consequences for the environment and human health.

2 Introduction

Hyper sumptuous, soft curls, radiating shine. Voluptuous, chic waves with lots of volume and thickness. The new Philips curler Care CurlControl with Curl Ready Indicator enables you to create variations on the theme of curls with no compromise on hair health. Conical shape of barrel with diameter from 13 to 25 mm allows to create different types of curls and waves. Silky Smooth ceramic coating of the barrel is twice as smooth on your hair. We hope you will enjoy using your **Care CurlControl**.
We would like to invite you to share your experience with us and other shoppers. Please give us your honest opinion writing a review on product page www.philips.com/haircare. It only takes a minute. We look forward to hearing from you.

3 Overview

① Cool Tip
② Silky Smooth Ceramic Barrel
③ Resting Stand
④ Display for Temperature Setting
⑤ Display for Time Settings for Curl Ready Indicator: 5, 8, 10 seconds
⑥ Key Lock Icon
⑦ On/Off Button
⑧ Hanging Loop
⑨ 360° Swivel Cord
⑩ Unlock Key Lock Function(**press and hold button to unlock**)
⑪ Time Switch for Curl Ready Indicator
⑫ Temperature Switches
⑬ Curl Ready Indicator

With the following features in your **Care CurlControl**, you will have a more convenient curling experience for a healthier hair.

- **Curl Ready Indicator**
A unique Curl Ready Indicator with choices of 5, 8, 10 seconds lets you know when your curl is ready by giving a "beep" alert - no more hair overtreatment.
- **Digital Adjustable Temperature Settings**
Digital heat settings allow you to choose the temperature that suits your hair type, while the top temperature of 200°C guarantees perfect results even for thick hair.
- **Key Lock Function**
The Key Lock protects you from any careless operations. After switching on the device, the Key Lock will be automatically activated 15 seconds after you last used the Temperature Switches, the Time Switch for Curl Ready Indicator or the On/Off Button (Thereafter the automatic activation will be after 5 seconds).
- **Automatic Shut-off**
An automatic shut-off after 60 minutes offers you extra safety. You can reactivate the curler by pressing the On/Off Button for 1 second.

4 Curl your hair

Getting Ready For Use

Warning

- Curling irons are powerful styling tools and must always be used with care.

1 Connect the plug to a power supply socket.
2 Press On/Off Button (⑦) to switch on the appliance. Select a Temperature (⑫) and Time Setting (⑪) according to the table below:

1. Select your hair type	2. See recommended temperature ranges	3. See recommended curling time
Fine	130-150 °C	5 or 8 seconds
Normal	160-180 °C	8 or 10 seconds
Thick	190-200 °C	8 or 10 seconds

Styling Tip

- Use lower temperature of the recommended range if your hair is dyed or permed. If you apply a flexible hair spray which is strongly recommended, you can reduce the suggested temperature by another 10°C.
- Choose shorter recommended curling time for loose, natural looking curls and waves and longer recommended time for tight, well-defined curls.

↳ The heating up time is indicated by blinking temperature numbers.
↳ If the temperature indication stays stable, the curler is ready for use.

If the buttons of the appliance are not operated for 5 seconds, the Key Lock is activated automatically and Key Lock Icon (⑥) is displayed (the first automatic activation after switching on the appliance is after 15 seconds). To unlock the appliance, press the Unlock Key Lock Function (⑩) for 1 second.

Usage

Note

- If this is your first-time-use with a clip-less curler try out these steps without switching the device on first to get some practice.
- If you want to change the temperature or time setting during application, you might have to deactivate the Key Lock by pressing the Unlock Key Lock Function (⑩).
- Never touch the hot barrel with your fingers.
- Only use the appliance on dry hair.

3 Brush to de-tangle your hair. Depending on your desired results, take a hair strand between 2cm and 4cm (for loose waves take a thicker strand, for tight curls take a thinner strand).
4 Hold the curler horizontally and point it away from your head and face. Position your thumb/finger beside the Curl Ready Indicator (⑬) but don't press it yet. Start at the widest point of the barrel, place the curler near the roots of the section and wrap the hair around from root to tip.
5 Hold your hair tips at the Cool Tip (①) with your fingers and press the Curl Ready Indicator(⑬). When you hear the "beep", the time counting starts.
6 When your curl is ready, you will hear a "beep" alert three times.
7 Release the hair tip and glide the curler out of your hair – DO NOT unwrap the strands.
8 Repeat step 3-7 until all the hair is curled.
9 ,10 To finish, break up the curls with your fingers and wind each smaller curl around your finger for extra definition.

After Use

1 Switch off the appliance and unplug it.
2 Place it on a heat-resistant surface until it cools down.
3 Remove hairs and dust from the barrel.
4 Clean the barrel with a damp cloth.
5 Keep it in a safe and dry place, free of dust. You can also hang it with the hanging loop (⑧).

Note

- Avoid scratches on the barrel.
- Do not wind the mains cord around the appliance.
- Never rinse the appliance with water.

Styling Tip

- The narrow end of the barrel creates small curls, while the broad end creates bigger curls or waves. You can use the whole length of the barrel, or you can choose to use just one area for a larger or smaller curl.
- The thinner the strand, the tighter the curl.
- For a modern wave, start the curl at the level of your cheekbone. Also, leave the last few centimeters uncurled. Comb it through with your fingers or a brush.
- This curler can also be used for creating volume at the hair roots. Hold a section of hair at 90degrees to the scalp. Place the barrel 1 cm above the roots (avoid touching the scalp) and lay the strand onto the widest part of the barrel.
- For extra hold, apply hair spray to each section before curling.
- Keep your hair dry while curling.
- When you have finished curling your hair, allow all the curls to fully cool down before continuing with styling.
- Before you start, make sure your hands are clean as the oils from your hands will transfer to your hair.
- If your hair is chemically treated (colored or permed), use a styling product which offers heat protection before styling.
- To create curls with modern fullness and bounce, twist your hair before wrapping it around the barrel, so that it does not spread out flatly on the curler.
- If your hair has a natural wave, you can use the curler on just a few or the top sections to enhance the curls all around.
- For defined curls, do not brush your hair after curling. For a wavy, voluminous look, gently brush the curls out with a natural bristle brush. Start by brushing through the ends and work your way up.

For additional styling tips from our Haircare expert, Andy Uffels, visit our Homepage www.philips.com or our Facebook page "Philips Beauty".

5 Guarantee and service

If you need information or if you have a problem, please visit the Philips website at www.philips.com or contact the Philips Customer Care Centre in your country. You can find the list of phone number in the worldwide guarantee leaflet. If there is no Consumer Care Centre in your country, please go to your local Philips dealer or contact the Service Department of Philips Domestic Appliances and Personal Care BV.

6 Troubleshooting

If problems should arise with your curler and you cannot solve them with the information below, please contact the nearest Philips service centre or the Philips Customer Care Centre in your country.

Problem	Cause	Solution
The appliance does not work at all.	The wall socket to which the appliance has been connected may be faulty.	Check the appliance is plugged in correctly. Check the fuse/circuit breaker in your home.
		Contact Philips customer care center in your local country or take the appliance to the nearest Philips service center for repair/ replacement.
	The mains cord of the appliance may be damaged.	If the mains cord is damaged, you must have it replaced by Philips, a service centre authorised by Philips or similarly qualified persons in order to avoid a hazard.

Dansk

Tillykke med dit køb, og velkommen til Philips! Hvis du vil have fuldt udbytte af den support, som Philips tilbyder, kan du registrere dit produkt på www.philips.com/welcome.

1 Vigtigt

Læs denne brugervejledning grundigt, før du tager apparatet i brug, og opbevar den til senere brug.

- ADVARSEL: Anvend ikke dette apparat i nærheden af vand.
- Hvis du anvender apparatet i badeværelset, skal du trække stikket ud efter brug, da vand udgør en risiko, selvom apparatet er slukket.
- ADVARSEL: Brug ikke dette apparat i nærheden af badekar, brusekabiner, kummer eller andre kar, der indeholder vand.
- Tag altid stikket ud, efter du har brugt apparatet.
- Hvis netledningen beskadiges, må den kun udskiftes af Philips, et autoriseret Philips-serviceværksted eller en tilsvarende kvalificeret fagmand for at undgå enhver risiko.
- Dette apparat kan bruges af børn fra 8 år og opefter og personer med reducerede fysiske, sensoriske eller mentale evner eller manglende erfaring og viden, hvis de er blevet instrueret i sikker brug af apparatet og forstår de medfølgende risici. Lad ikke børn lege med apparatet. Rengøring og vedligeholdelse må ikke foretages af børn uden opsyn.
- Før du tilslutter apparatet, skal du sikre dig, at den spænding, der er angivet på apparatet, svarer til den lokale spænding.
- Brug ikke apparatet til andre formål end dem, der er beskrevet i vejledningen.
- Hold konstant opsyn med apparatet, når det er sluttet til stikkontakten.
- Brug aldrig tilbehør eller dele fra andre fabrikanter eller tilbehør/dele, som ikke specifikt er anbefalet af Philips. Hvis du anvender en sådan type tilbehør eller dele, annulleres garantien.
- Du må ikke sno ledningen rundt om apparatet.
- Læg aldrig apparatet væk, før det er helt afkølet.
- Vær meget opmærksom, når du bruger apparatet, da det kan være meget varmt. Hold kun i håndtaget, da de øvrige dele er varme, og undgå kontakt med huden.
- Placer altid apparatet med holderen på en varmebestandig, stabil og jævn overflade. Den varme cylinder må ikke berøre overfladen eller andre brandbare materialer.
- Netledningen må ikke komme i kontakt med apparatets varme dele.
- Når apparatet er tændt, skal det holdes væk fra brændbare genstande og materialer.
- Når apparatet er varmt, må der ikke lægges noget hen over det (f.eks. håndklæder eller tøj).
- Brug kun apparatet på tørt hår. Undlad at betjene apparatet med våde hænder.
- Hold cylinderen ren og fri for støv og stylingprodukter som f.eks. mousse, spray og gel. Brug aldrig apparatet sammen med stylingprodukter.
- Cylinderen har keramisk belægning. Denne belægning slides muligvis væk med tiden. Dette påvirker dog ikke apparatets ydeevne.
- Hvis apparatet bruges til farvet hår, kan det smitte af på cylinderen. Kontakt altid forhandleren, før apparatet bruges på kunstigt hår.
- Reparation og eftersyn af apparatet skal altid foretages på et autoriseret Philips-serviceværksted. Reparation udført af ukvalificeret personale kan medføre ekstremt farlige situationer for brugeren.
- Stik aldrig metalgenstande ind i åbningerne, da dette kan give elektrisk stød.
- Træk ikke i netledningen efter brug. Tag altid stikket ud af stikkontakten ved at holde fast i stikket.

Elektromagnetiske felter (EMF)

Dette Philips-apparat overholder alle branchens gældende standarder og regler angående eksponering for elektromagnetiske felter.

Miljø

Dette symbol betyder, at dette produkt ikke må bortskaffes sammen med almindeligt husholdningsaffald (2012/19/EU). Følg dit lands regler for særskilt indsamling af elektriske og elektroniske produkter. Korrekt bortskaffelse er med til at forhindre negativ påvirkning af miljøet og menneskers helbred.

2 Indledning

Overdådige, bløde krøller med flot glans. Yppige, flotte bølger med masser af fylde og volumen. Med det nye Philips-krøllejern Care CurlControl med Curl Ready-indikator kan du skabe forskellige krølletemaer, uden at det går ud over hårets sundhed. Den kegleformede udformning af cylinderen med en diameter på 13 til 25 mm gør det muligt at skabe forskellige typer krøller og bølger. Cylinderens silkebløde keramiske belægning er dobbelt så skånsom mod dit hår. Vi håber, du vil nyde brugen af din **Care CurlControl**.
Vi opfordrer dig til at dele din oplevelse med os og andre shoppere. Fortæl os din ærlige mening ved at skrive en anmeldelse på produktsiden www.philips.com/haircare. Det tager kun et minut. Vi ser frem til at høre fra dig

3 Oversigt

① Kølig spids
② Silkeblød keramisk cylinder
③ Holder
④ Display for temperaturindstilling
⑤ Display for tidsindstillinger for Curl Ready-indikator: 5, 8, 10 sekunder
⑥ Tastelåsikon
⑦ On/off-knap
⑧ Ophængningsstrop
⑨ Ledning med 360° kugleled
⑩ Funktion til oplåsning af taster(**Tryk og hold knappen nede for at låse op**)
⑪ Tidskontakt for Curl Ready-indikator
⑫ Temperaturkontakter
⑬ Curl Ready-indikator

Med følgende funktioner i **Care CurlControl** får du en mere praktisk krøllejernsoplevelse, der giver et sundere hår:

- **Curl Ready-indikator**
Den unikke Curl Ready-indikator med valgmulighederne 5, 8, 10 sekunder fortæller dig, hvornår krøllen er færdig, med en biplyd – slut med overbehandling af håret.
- **Digitalt justerbare temperaturindstillinger**
Digitale varmeindstillinger gør det muligt for dig at vælge den temperatur, der passer til din hårtype, og maksimumtemperaturen på 200°C garanterer et perfekt resultat selv for tykt hår.
- **Tastelåsfunktion**
Tastelåsen beskytter mod utilsigtet betjening. Når du har tændt for apparatet, aktiveres tastelåsen automatisk 15 sekunder efter, du senest har betjent temperaturkontakterne, tidskontakten for Curl Ready-indikatoren eller tænd/sluk-knappen (herefter finder den automatiske aktivering sted efter 5 sekunder).
- **Auto-sluk**
Automatisk slukning efter 60 minutter giver yderligere sikkerhed. Du kan aktivere krøllejernet igen ved at trykke på on/off-knappen i 1 sekund.

4 Krøl dit hår

Klargøring til brug

Advarsel

- Et krøllejern er et kraftigt stylingredskab og skal anvendes med omtanke.

1 Sæt stikket i stikkontakten.
2 Tryk på tænd/sluk-knappen (⑦) for at tænde apparatet. Vælg en temperatur- (⑫) og tidsindstilling (⑪) i henhold til følgende tabel:

1. Vælg din hårtype	2. Se anbefalet temperaturområde	3. Se anbefalet krølletid
Fint	130-150 °C	5 eller 8 sekunder
Normal	160-180 °C	8 eller 10 sekunder
Tykt	190-200 °C	8 eller 10 sekunder

Stylingtip:

- Brug den laveste temperatur i det anbefalede område, hvis dit hår er tørret eller permanentet. Hvis du bruger en fleksibel hårspray, hvilket anbefales kraftigt, kan du reducere den anbefalede temperatur med yderligere 10°C.
- Vælg den korteste anbefalede krølletid for løse, naturligt udseende krøller og bølger og den længere anbefalede tid for tætte, veldefinerede krøller.

↳ Opvarmningstiden angives med blinkende temperaturtal.
↳ Når temperaturindikationen lyser konstant, er krøllejernet klar til brug.

Hvis knapperne på apparatet ikke betjenes i 5 sekunder, aktiveres tastelåsen automatisk, og tastelåsikonet (⑥) vises (den første automatiske aktivering, efter at der tændes for apparatet, sker efter 15 sekunder). Lås op for apparatet ved at trykke på funktionen til oplåsning af tasterne (⑩) og holde den nede i 1 sekund.

Anvendelse

Bemærk

- Hvis det er første gang, du bruger et krøllejern uden klemme, skal du prøve disse fremgangsmåder uden at tænde for apparatet for at øve dig.
- Hvis du vil ændre temperatur- eller tidsindstillingen under brugen, skal du muligvis deaktivere tastelåsen ved at trykke på funktionen til oplåsning af tasterne (⑩).
- Rør aldrig ved den varme cylinder med fingrene.
- Brug kun apparatet på tørt hår.

3 Børst håret for at rede håret ud. Afhængigt af, hvilket resultat du ønsker, skal du tage en hårlok på mellem 2 og 4 cm (tag en tykkere lok for løsere krøller, eller tag en tyndere lok for tættere krøller).
4 Hold krøllejernet vandret, og ret det væk fra hovedet og ansigtet. Placer tommelfingeren/fingeren ved siden af Curl Ready-indikatoren (⑬), men vent med at trykke. Begynd på det bredeste sted på cylinderen, placer krøllejernet nær roden af lokken, og vikl håret rundt fra roden til spidsen.
5 Hold hårspidserne mod den kølige spids (①) med fingrene, og tryk på Curl Ready-indikatoren (⑬). Tidstælleren starter, når du hører biplyden.
6 Der høres en biplyd tre gange, når krøllen er klar.
7 Slip hårspidsen, og træk krøllejernet væk fra håret – UNDLAD at vikle hårene ud.
8 Gentag trin 3-7, indtil alt håret er krøllet.
9 ,10 Til sidst skal du skille krøllerne ad med fingrene og sno hver af de mindre krøller omkring fingeren for at markere den tydeligere.

Efter brug

1 Sluk for apparatet, og tag stikket ud af stikkontakten.
2 Placer det på en overflade, der kan tåle varme, mens det køler ned.
3 Fjern hår og støv fra cylinderen.
4 Rengør cylinderen med en fugtig klud.
5 Opbevar det på et sikkert og tørt sted, der er frit for støv. Du kan også hænge det op i ophængningsstroppen (⑧).

Bemærk

- Undgå at ridse cylinderen.
- Du må ikke sno ledningen rundt om apparatet.
- Brug aldrig vand til rengøring af apparatet.

Stylingtip

- Den tynde ende af cylinderen laver små krøller, mens den brede ende laver større krøller eller bølger. Du kan bruge hele cylinderens længde, eller du kan vælge kun at bruge ét område for at skabe større eller tættere krøller.
- Jo tyndere hårlok, desto mindre krølle.
- Skab en moderne bølge ved at begynde krøllen ud for dit kindben. Efterlad også de sidste få centimeter uden krøller. Red håret igennem med fingrene eller med en børste.
- Dette krøllejern kan også bruges til at skabe fylde ved hårrødderne. Hold en hårlok ud i 90 grader i forhold til hovedbunden. Placer cylinderen 1 cm over hårrødderne (undgå at berøre hovedbunden), og læg hårlokken på den bredeste del af cylinderen.
- Brug hårspray på hver hårlok, før du krøller den, for at opnå bedre hold.
- Hold håret tørt, mens du krøller det.
- Når du er færdig med at krølle håret, skal du lade krøllerne køle helt ned, før du fortsætter med stylingen.
- Før du begynder, skal du sikre dig, at du har rene hænder, eftersom olie fra dine hænder vil blive overført til håret.
- Hvis håret er kemisk behandlet (farvet eller permanentet), skal du bruge et stylingprodukt, der yder beskyttelse mod varme, før du styler håret.
- Du kan skabe krøller med moderne fylde og liv ved at sno håret, før du vikler det omkring cylinderen, så det ikke spredes ud fladt på krøllejernet.
- Hvis dit hår er naturligt bølget, kan du nøjes med at bruge krøllejernet på nogle få lokker eller de øverste dele for at forstærke krøllerne her og der.
- Undlad at børste håret, når du har krøllet det, for at få mere markante krøller. Hvis du ønsker et bølget, fyldigt udseende efter krølningen, skal du forsigtigt børste krøllerne ud med en naturhårsbørste. Begynd med at børste spidserne, og arbejd dig opad.

Du kan få flere tip til styling fra vores hårspecialist Andy Uffels ved at besøge vores hjemmeside www.philips.com eller vores Facebook-side "Philips Beauty".

5 Garanti og service

Hvis du har brug for service eller oplysninger, eller hvis du oplever et problem, kan du gå ind på www.philips.com eller kontakte Philips Kundecenter i dit land. Du kan finde listen over telefonnummeret i folderen World-Wide Guarantee. Hvis der ikke er et kundecenter i dit land, skal du kontakte den lokale Philips-forhandler eller kontakte serviceafdelingen hos Philips Domestic Appliances and Personal Care BV.

6 Fejlfinding

Hvis der opstår problemer med krøllejernet, som du ikke selv kan løse ved hjælp af nedenstående oplysninger, bedes du kontakte din lokale Philips-forhandler eller det nærmeste Philips Kundecenter.

Problem	Årsag	Løsning
Apparatet virker slet ikke.	Måske virker den stikkontakt, som apparatet er sluttet til, ikke.	Kontroller, at apparatet er sat korrekt i stikkontakten. Kontroller sikringen/HFI-relæet i dit hjem.
		Kontakt Philips Kundecenter i dit lokale land eller medbring apparatet til det nærmeste Philips-servicecenter til reparation/udskiftning.
	Apparatets netledning kan være beskadiget.	Hvis netledningen beskadiges, må den kun udskiftes af Philips, et autoriseret Philips-serviceværksted eller en tilsvarende kvalificeret fagmand for at undgå enhver risiko.

Deutsch

Herzlichen Glückwunsch zu Ihrem Kauf und willkommen bei Philips! Um die Unterstützung von Philips optimal nutzen zu können, sollten Sie Ihr Produkt unter www.philips.com/welcome registrieren.

1 Wichtig

Lesen Sie vor Gebrauch des Geräts das Benutzerhandbuch sorgfältig durch, und bewahren Sie es für die Zukunft auf.

- WARNUNG: Verwenden Sie das Gerät nicht in der Nähe von Wasser.
- Wenn das Gerät in einem Badezimmer verwendet wird, trennen Sie es nach dem Gebrauch von der Stromversorgung. Die Nähe zum Wasser stellt ein Risiko dar, sogar wenn das Gerät abgeschaltet ist.
- WARNUNG: Verwenden Sie das Gerät nicht in der Nähe von Badewannen, Duschen, Waschbecken oder sonstigen Behältern mit Wasser.
- Ziehen Sie nach jedem Gebrauch den Netzstecker aus der Steckdose.
- Um Gefährdungen zu vermeiden, darf ein defektes Netzkabel nur von einem Philips Service-Center, einer von Philips autorisierten Werkstatt oder einer ähnlich qualifizierten Person durch ein Original-Ersatzkabel ersetzt werden.
- Dieses Gerät kann von Kindern ab 8 Jahren und Personen mit verringerten physischen, sensorischen oder psychischen Fähigkeiten oder Mangel an Erfahrung und Kenntnis verwendet werden, wenn sie bei der Verwendung beaufsichtigt wurden oder Anweisung zum sicheren Gebrauch des Geräts erhalten und die Gefahren verstanden haben. Kinder dürfen nicht mit dem Gerät spielen. Die Reinigung und Wartung darf nicht von Kindern ohne Aufsicht durchgeführt werden.
- Bevor Sie das Gerät an eine Steckdose anschließen, überprüfen Sie, ob die auf dem Gerät angegebene Spannung mit der Netzspannung vor Ort übereinstimmt.
- Verwenden Sie das Gerät nie für andere als in dieser Bedienungsanleitung beschriebene Zwecke.
- Wenn das Gerät an eine Steckdose angeschlossen ist, lassen Sie es zu keiner Zeit unbeaufsichtigt.
- Verwenden Sie niemals Zubehör oder Teile, die von Drittherstellern stammen bzw. nicht von Philips empfohlen werden. Wenn Sie diese(s) Zubehör oder Teile verwenden, erlischt Ihre Garantie.
- Wickeln Sie das Netzkabel nicht um das Gerät.
- Lassen Sie das Gerät abkühlen, bevor Sie es wegräumen.
- Geben Sie acht bei der Verwendung des Geräts, da es äußerst heiß sein könnte. Halten Sie nur den Griff, da die anderen Teile heiß sind, und vermeiden Sie Kontakt mit der Haut.
- Stellen Sie das Gerät immer mit dem Ständer auf eine hitzebeständige, stabile ebene Fläche. Der heiße Lockenstab sollte nie die Oberfläche oder anderes brennbares Material berühren.
- Achten Sie darauf, dass das Netzkabel nicht mit den heißen Teilen des Geräts in Berührung kommt.
- Halten Sie das eingeschaltete Gerät fern von leicht entzündbaren Gegenständen und Materialien.
- Bedecken Sie das heiße Gerät niemals mit Handtüchern, Kleidungsstücken oder anderen Gegenständen.
- Verwenden Sie das Gerät nur an trockenem Haar. Bedienen Sie das Gerät nicht mit nassen Händen.
- Halten Sie die Aufsätze sauber und frei von Staub sowie von Stylingprodukten, wie Schaumfestiger, Styling-Spray, Gel. Verwenden Sie das Gerät nie in Kombination mit Stylingprodukten.
- Der Lockenstab hat eine Keramikbeschichtung. Diese Beschichtung nutzt sich im Laufe der Zeit ab. Dies hat jedoch keinerlei Einfluss auf die Leistung des Geräts.
- Bei Verwendung mit getöntem oder gefärbtem Haar kann sich der Lockenstab möglicherweise verfärben. Wenden Sie sich an Ihren Händler, bevor Sie es für künstliches Haar verwenden.
- Geben Sie das Gerät zur Überprüfung bzw. Reparatur stets an ein von Philips autorisiertes Service-Center. Eine Reparatur durch unqualifizierte Personen kann zu einer hohen Gefährdung für den Verbraucher führen.
- Führen Sie keine Metallgegenstände in die Öffnungen ein, da dies zu Stromschlägen führen kann.
- Ziehen Sie nach der Verwendung nicht am Netzkabel. Ziehen Sie stattdessen am Netzstecker, um das Gerät von der Stromversorgung zu trennen.

Elektromagnetische Felder

Dieses Philips Gerät erfüllt sämtliche Normen und Regelungen bezüglich der Exposition in elektromagnetischen Feldern.

Umgebung

Dieses Symbol bedeutet, dass das Produkt nicht mit dem normalen Hausmüll entsorgt werden kann (2012/19/EU). Befolgen Sie die örtlichen Bestimmungen zur getrennten Entsorgung von elektrischen und elektronischen Produkten. Eine ordnungsgemäße Entsorgung hilft, negative Auswirkungen auf Umwelt und Gesundheit zu vermeiden.

2 Einführung

Prächtige, weiche Locken, die Glanz ausstrahlen. Volle, elegante und voluminöse Wellen. Der neue Philips Lockenstab Care CurlControl mit Curl Ready-Anzeige erlaubt es Ihnen, Ihre Haare zu stylen, ohne Kompromisse an Ihrer Haargesundheit einzugehen. Die konische Form des Lockenstabs mit einem Durchmesser von 13 bis 25 mm ermöglicht Ihnen, verschiedene Arten von Locken und Wellen zu formen. Die besonders glatte Keramikbeschichtung des Lockenstabs ist doppelt so sanft zu Ihrem Haar. Wir hoffen, dass Sie die Verwendung Ihres **Care CurlControl** genießen werden.
Wir möchten Sie einladen, Ihre Erfahrung mit uns und anderen Käufern zu teilen. Bitte teilen Sie uns Ihre ehrliche Meinung mit, indem Sie auf der Produktseite www.philips.com/haircare eine Bewertung schreiben. Es dauert nur eine Minute. Wir freuen uns, von Ihnen zu hören.

3 Überblick

① Cool-Tip-Spitze
② Seidig glatter Keramik-Lockenstab
③ Ständer
④ Display für die Temperatur-Einstellung
⑤ Display zur Anzeige der Zeiteinstellungen für Curl Ready: 5, 8, 10 Sekunden
⑥ Schlüsselsymbol für Sperre
⑦ Ein-/Ausschalter
⑧ Aufhängeöse
⑨ 360 Grad-Kabelgelenk
⑩ Entsperrfunktion(**Taste zum Entsperren gedrückt halten**)
⑪ Zeitschalter für Curl Ready-Anzeige
⑫ Temperaturschalter
⑬ Curl Ready-Anzeige

Mit den folgenden Funktionen Ihres **Care CurlControl** werden Sie eine gesündere und komfortablere Art erleben, Locken zu stylen.

- **Curl Ready-Anzeige**
Die einmalige Curl Ready-Anzeige mit einstellbarer Zeit von 5, 8 oder 10 Sekunden lässt Sie durch ein Piep-Signal wissen, wann Ihre Locke fertig gestylt ist - nie wieder Überhitzung Ihrer Haare.
- **Digital verstellbare Temperatureinstellungen**
Die digitale Temperatureinstellung ermöglicht Ihnen, die Temperatur zu wählen, die zu Ihrem Haartyp passt, während die höchste Temperatur von 200 °C ein perfektes Ergebnis sogar für dickes Haar garantiert.
- **Tastensperre**
Die Tastensperre schützt Sie vor einer unabsichtlichen Änderung Ihrer Einstellungen. Nachdem Sie das Gerät eingeschaltet haben, wird die Tastensperre automatisch 15 Sekunden nach der letzten Bedienung des Temperaturschalters, des Zeitschalters für die Curl Ready-Anzeige oder des Ein-/Ausschalters aktiviert (danach erfolgt die automatische Aktivierung nach 5 Sekunden).
- **Automatische Abschaltung**
Die automatische Abschaltung nach 60 Minuten bietet Ihnen zusätzliche Sicherheit. Sie können den Lockenstab reaktivieren, indem Sie den Ein-/Ausschalter 1 Sekunde lang gedrückt halten.

4 Locken stylen

Für den Gebrauch vorbereiten

Warnung

- Lockenstäbe sind leistungsstarke Stylinggeräte und sollten stets mit Vorsicht verwendet werden.

1 Verbinden Sie das Netzkabel mit einer Steckdose.
2 Drücken Sie einfach den Ein-/Ausschalter (⑦), um das Gerät einzuschalten. Wählen Sie eine Temperatur (⑫) und eine Zeiteinstellung (⑪) anhand der folgenden Tabelle aus:

1. Wählen Sie Ihren Haartyp aus.	2. Siehe empfohlene Temperaturbereiche	3. Siehe empfohlene Anwendungszeit
Fein	130 bis 150 °C	5 oder 8 Sekunden
Normal	160 bis 180 °C	8 oder 10 Sekunden
Dick	190 bis 200 °C	8 oder 10 Sekunden

Stylingtipps

- Verwenden Sie eine niedrigere Temperatur als empfohlen, wenn Ihr Haar gefärbt ist oder Sie eine Dauerwelle haben. Wenn Sie ein flexibles Haarspray verwenden (empfohlen), können Sie die vorgeschlagene Temperatur um weitere 10 °C verringern.
- Wählen Sie kürzere empfohlene Anwendungszeiten für lockere, natürlich aussehende Locken und Wellen und längere empfohlene Zeiten für eng gedrehte, klar definierte Locken.

↳ Wenn die Temperaturanzeige im Display blinkt, befindet sich das Gerät in der Aufwärmphase.
↳ Wenn die Temperaturanzeige durchgehend leuchtet, ist der Lockenstab bereit für den Gebrauch.

Wenn die Tasten des Geräts 5 Sekunden lang nicht bedient werden, wird die Tastensperre automatisch aktiviert, und das Schlüsselsymbol (⑥) wird angezeigt (die erste automatische Aktivierung nach Einschalten des Geräts erfolgt nach 15 Sekunden). Um das Gerät zu entsperren, drücken Sie die Taste für die Entsperrfunktion (⑩) für 1 Sekunde.

Verwendung

Hinweis

- Wenn Sie zum ersten Mal einen Lockenstab ohne Klammer verwenden, führen Sie zur Übung diese Schritte mit ausgeschaltenem Gerät aus.
- Wenn Sie die Temperatur- oder die Zeiteinstellung während des Gebrauchs ändern wollen, müssen Sie ggf. die Tastensperre durch Drücken der Taste für die Entsperrfunktion (⑩) deaktivieren.
- Berühren Sie den heißen Lockenstab nicht mit Ihren Fingern.
- Verwenden Sie das Gerät nur an trockenem Haar.

3 Bürsten Sie Ihr Haar, um es zu entwirren. Nehmen Sie, abhängig von Ihrem gewünschten Ergebnis, eine Haarsträhne zwischen 2 und 4 cm (für lockere Wellen eine dickere Strähne, für eng gedrehte Locken eine dünnere Strähne).
4 Halten Sie den Lockenstab horizontal, weg von Ihrem Kopf und Gesicht. Legen Sie Ihren Daumen/Finger neben die Curl Ready-Anzeige (⑬), ohne darauf zu drücken. Fangen Sie am breitesten Punkt des Lockenstabs an, setzen Sie ihn nahe vom Ansatz der Strähne an, und wickeln Sie die Haare vom Ansatz bis zur Spitze auf.
5 Halten Sie Ihre Haarspitzen an der Cool-Tip-Spitze (①) mit Ihren Fingern fest, und drücken Sie die Curl Ready-Anzeige (⑬). Der Piepton zeigt Ihnen an, dass die Zeitzählung aktiviert wurde.
6 Wenn die Locke fertig ist, hören Sie einen dreifachen Piepton als Signal.
7 Lassen Sie die Haarspitze los, und ziehen Sie den Lockenstab aus Ihrem Haar – Wickeln Sie die Strähnen NICHT ab.
8 Wiederholen Sie die Schritte 3 bis 7, bis das gesamte Haar gelockt ist.
9 ,10 Um das Styling zu vollenden, lösen Sie die Locken mit Ihren Fingern, und wickeln Sie jede kleinere Locke um Ihren Finger für zusätzliche Definition.

Nach dem Gebrauch

1 Schalten Sie das Gerät aus, und ziehen Sie den Netzstecker aus der Steckdose.
2 Legen Sie das Gerät auf eine hitzebeständige Unterlage, und lassen Sie es abkühlen.
3 Entfernen Sie Haare und Staub vom Lockenstab.
4 Reinigen Sie den Lockenstab mit einem feuchten Tuch.
5 Bewahren Sie das Gerät an einem sicheren, trockenen und staubfreien Ort auf. Sie können das Gerät auch an der Aufhängeöse aufhängen (⑧).

Hinweis

- Vermeiden Sie Kratzer am Lockenstab.
- Wickeln Sie das Netzkabel nicht um das Gerät.
- Spülen Sie das Gerät nie mit Wasser ab.

Stylingtipps

- Mit dem engen Ende des Lockenstabs lassen sich kleine Locken frisieren, während mit dem dickeren Ende größere Locken oder Wellen erzeugt werden können. Sie können die gesamte Länge des Lockenstabs oder nur einen Bereich für größere oder kleinere Locken verwenden.
- Je dünner die Strähnen, desto eng gedrehter und definierter werden die Locken.
- Für moderne Locken beginnen Sie mit dem eindrehen der Locken auf der Höhe Ihres Wangenknochens. Drehen Sie außerdem die letzten paar Zentimeter nicht ein. Kämmen Sie es mit Ihren Fingern oder einer Bürste.
- Dieser Lockenstab kann auch zum Erzeugen von Volumen an den Haarwurzeln verwendet werden. Halten Sie eine Haarsträhne im Winkel von 90 Grad zur Kopfhaut. Halten Sie den Lockenstab 1 cm über die Haarwurzel (ohne dabei die Kopfhaut zu berühren), und legen Sie die Strähne über den breitesten Teil des Lockenstabes.
- Für zusätzlichen Halt verwenden Sie Haarspray auf jeder Strähne, bevor Sie die Locken stylen.
- Halten Sie Ihr Haar während des Stylens der Locken trocknen.
- Wenn Sie das Stylen ihrer Locken beendet haben, lassen Sie sie völlig abkühlen, bevor Sie mit dem Styling fortfahren.
- Vergewissern Sie sich, dass Ihre Hände beim Gebrauch sauber sind, da sonst Fette von Ihren Händen auf Ihr Haar übertragen werden.
- Wenn Ihr Haar chemisch behandelt ist (gefärbt oder mit Dauerwelle), verwenden Sie ein Stylingprodukt, das Hitzeschutz bietet, bevor Sie die Locken stylen.
- Um Locken mit moderner Fülle und Spannkraft zu stylen, drehen Sie Ihr Haar ein, bevor Sie es um den Lockenstab wickeln, damit es sich nicht flach über den Lockenstab ausbreitet.
- Wenn Ihr Haar eine natürliche Welle hat, können Sie den Lockenstab nur für einige oder nur für die obersten Haarsträhnen verwenden, um einige Locken zu verstärken.
- Für definiertere Locken, bürsten Sie Ihr Haar nicht, nachdem Sie das Stylen der Locken beendet haben. Für ein welliges, voluminöses Aussehen, bürsten Sie die Locken sanft mit einer Bürste mit Naturborsten. Fangen Sie mit dem Bürsten an den Enden an, und arbeiten Sie sich nach oben vor.

Für zusätzliche Stylingtipps von unserem Haircare-Experten Andy Uffels, besuchen Sie unsere Homepage www.philips.com oder unsere Facebook-Seite „Philips Beauty".

5 Garantie und Kundendienst

Benötigen Sie weitere Informationen oder treten Probleme auf, besuchen Sie bitte die Philips Website unter www.philips.com, oder setzen Sie sich mit dem Philips Service-Center in Ihrem Land in Verbindung. Sie finden die Liste mit allen Telefonnummern in der internationalen Garantieschrift. Wenn es in Ihrem Land kein Service-Center gibt, gehen Sie zu Ihrem Philips Händler, oder kontaktieren Sie die Service-Abteilung von Philips Domestic Appliances and Personal Care BV.

6 Fehlerbehebung

Sollten Probleme mit dem Lockenstab auftreten, die sich mithilfe der nachstehenden Informationen nicht beheben lassen, setzen Sie sich bitte mit dem Philips Service-Center in Ihrem Land in Verbindung.

Problem	Ursache	Lösung
Das Gerät funktioniert nicht.	Möglicherweise ist die Steckdose, an die das Gerät angeschlossen ist, defekt.	Prüfen Sie, ob das Gerät ordnungsgemäß angeschlossen ist. Prüfen Sie die Sicherung/den Schutzschalter in Ihrem Zuhause.
		Kontaktieren Sie das Philips Service-Center in Ihrem Land, oder bringen Sie das Gerät zum nächsten Philips Service-Center für Reparatur/Ersatz.
	Möglicherweise ist das Netzkabel des Geräts defekt.	Um Gefährdungen zu vermeiden, darf ein defektes Netzkabel nur von einem Philips Service-Center, einer von Philips autorisierten Werkstatt oder einer ähnlich qualifizierten Person durch ein Original-Ersatzkabel ersetzt werden.

Ελληνικά

Συγχαρητήρια για την αγορά σας και καλωσορίσατε στη Philips! Για να επωφεληθείτε πλήρως από την υποστήριξη που προσφέρει η Philips, καταχωρήστε το προϊόν σας στη διεύθυνση www.philips.com/welcome.

1 Σημαντικό

Διαβάστε το παρόν εγχειρίδιο χρήσης προτού χρησιμοποιήσετε τη συσκευή και κρατήστε το για μελλοντική αναφορά.

- ΠΡΟΕΙΔΟΠΟΙΗΣΗ: Μην χρησιμοποιείτε αυτή τη συσκευή κοντά σε νερό.
- Όταν χρησιμοποιείτε τη συσκευή στο μπάνιο, αποσυνδέετέ την από την πρίζα μετά τη χρήση καθώς η εγγύτητα με νερό αποτελεί κίνδυνο ακόμα και όταν η συσκευή είναι απενεργοποιημένη.
- ΠΡΟΕΙΔΟΠΟΙΗΣΗ: Μην χρησιμοποιείτε αυτή τη συσκευή κοντά σε μπανιέρες, ντουζιέρες, λεκάνες ή άλλα δοχεία που περιέχουν νερό.
- Να αποσυνδέετε πάντα τη συσκευή από το ρεύμα μετά τη χρήση.
- Αν το καλώδιο υποστεί φθορά, θα πρέπει να αντικατασταθεί από τη Philips, από κάποιο κέντρο επισκευών εξουσιοδοτημένο από τη Philips ή από εξίσου εξειδικευμένα άτομα, προς αποφυγή κινδύνου.
- Αυτή η συσκευή μπορεί να χρησιμοποιηθεί από παιδιά από 8 ετών και πάνω και από άτομα με περιορισμένες σωματικές, αισθητήριες ή διανοητικές ικανότητες ή από άτομα χωρίς εμπειρία και γνώση, με την προϋπόθεση ότι τη χρησιμοποιούν υπό επιτήρηση ή ότι έχουν λάβει οδηγίες σχετικά με την ασφαλή χρήση της συσκευής και κατανοούν τους ενεχόμενους κινδύνους. Τα παιδιά δεν πρέπει να παίζουν με τη συσκευή. Τα παιδιά δεν πρέπει να καθαρίζουν και να συντηρούν τη συσκευή χωρίς επιτήρηση.
- Προτού συνδέσετε τη συσκευή, βεβαιωθείτε ότι η τάση που αναγράφεται στη συσκευή αντιστοιχεί στην τοπική τάση ρεύματος.
- Μην χρησιμοποιείτε τη συσκευή για οποιονδήποτε άλλο σκοπό από αυτόν που περιγράφεται στο παρόν εγχειρίδιο.
- Όταν η συσκευή είναι συνδεδεμένη στην πρίζα, μην την αφήνετε χωρίς παρακολούθηση.
- Μην χρησιμοποιείτε ποτέ εξαρτήματα ή μέρη από άλλους κατασκευαστές ή που η Philips δεν συνιστά ρητώς. Αν χρησιμοποιήσετε τέτοια εξαρτήματα ή μέρη, η εγγύησή σας καθίσταται άκυρη.
- Μην τυλίγετε το καλώδιο γύρω από τη συσκευή.
- Περιμένετε έως ότου κρυώσει η συσκευή για να την αποθηκεύσετε.
- Να χρησιμοποιείτε τη συσκευή με πολλή προσοχή, καθώς μπορεί να αναπτύξει ιδιαίτερα υψηλή θερμοκρασία. Να κρατάτε μόνο τη λαβή, καθώς τα υπόλοιπα μέρη είναι ζεστά, και να αποφεύγετε την επαφή με την επιδερμίδα.
- Να τοποθετείτε πάντα τη συσκευή με τη βάση της σε μια επίπεδη, σταθερή επιφάνεια που είναι ανθεκτική στη θερμότητα. Το καυτό σώμα δεν πρέπει να έρχεται σε επαφή με την επιφάνεια ή με οποιοδήποτε άλλο εύφλεκτο υλικό.
- Μην αφήνετε το καλώδιο να έρθει σε επαφή με τα ζεστά μέρη της συσκευής.
- Όταν η συσκευή είναι ενεργοποιημένη, κρατήστε τη μακριά από εύφλεκτα αντικείμενα και υλικά.
- Ποτέ μην καλύπτετε τη συσκευή με οτιδήποτε (π.χ. πετσέτα ή ρούχα) όταν είναι ζεστή.
- Χρησιμοποιείτε τη συσκευή μόνο σε στεγνά μαλλιά. Μην χρησιμοποιείτε τη συσκευή με βρεγμένα χέρια.
- Να διατηρείτε το σώμα της συσκευής καθαρό, χωρίς σκόνη και υπολείμματα από προϊόντα φορμαρίσματος όπως αφρό, σπρέι και τζελ. Μην χρησιμοποιείτε ποτέ τη συσκευή σε συνδυασμό με προϊόντα φορμαρίσματος.
- Το σώμα διαθέτει κεραμική επίστρωση. Η επίστρωση μπορεί να φθαρεί με το πέρασμα του χρόνου. Ωστόσο, το φαινόμενο αυτό δεν επηρεάζει την απόδοση της συσκευής.
- Αν η συσκευή χρησιμοποιηθεί σε βαμμένα μαλλιά, ενδέχεται να εμφανιστούν κηλίδες στο σώμα της. Αν πρόκειται να χρησιμοποιήσετε τη συσκευή σε τεχνητά μαλλιά, συμβουλευτείτε πρώτα τον διανομέα που σας τα προμήθευσε.
- Για έλεγχο ή επισκευή της συσκευής, να απευθύνεστε πάντα σε ένα εξουσιοδοτημένο κέντρο επισκευών της Philips. Η επισκευή από μη εξουσιοδοτημένα άτομα μπορεί να αποβεί άκρως επικίνδυνη για το χρήστη.
- Για να αποφύγετε τον κίνδυνο ηλεκτροπληξίας, μην βάζετε μεταλλικά αντικείμενα μέσα στις γρίλιες.
- Μετά τη χρήση, μην τραβάτε το καλώδιο από την πρίζα. Να αποσυνδέετε πάντα τη συσκευή από την πρίζα κρατώντας την από το βύσμα.

Ηλεκτρομαγνητικά Πεδία (EMF)

Η συγκεκριμένη συσκευή της Philips συμμορφώνεται με όλα τα ισχύοντα πρότυπα και τους κανονισμούς σχετικά με την έκθεση σε ηλεκτρομαγνητικά πεδία.

Περιβάλλον

Αυτό το σύμβολο υποδεικνύει ότι το παρόν προϊόν δεν πρέπει να απορριφθεί μαζί με τα συνηθισμένα απορρίμματα του σπιτιού σας (2012/19/ΕΕ). Ακολουθήστε τους κανονισμούς της χώρας σας για την ξεχωριστή συλλογή των ηλεκτρικών και ηλεκτρονικών προϊόντων. Η σωστή απόρριψη συμβάλλει στην αποφυγή αρνητικών επιπτώσεων για το περιβάλλον και την ανθρώπινη υγεία.

2 Εισαγωγή

Εντυπωσιακές, απαλές μπούκλες με εκπληκτική λάμψη. Ελκυστικοί, στιλάτοι κυματισμοί με μεγάλο όγκο και πυκνότητα. Η νέα συσκευή για μπούκλες Care CurlControl της Philips με ένδειξη Curl Ready σάς επιτρέπει να δημιουργείτε ποικίλους τύπους κυματισμού και μπούκλας, χωρίς να ανησυχείτε ούτε στο ελάχιστο για την υγεία των μαλλιών σας. Με το κωνικό σώμα διαμέτρου 13 έως 25 χιλ. μπορείτε να δημιουργείτε διαφορετικούς τύπους κυματισμού και μπούκλας. Η κεραμική επίστρωση SilkySmooth του σώματος είναι δύο φορές πιο ήπια με τα μαλλιά σας. Ελπίζουμε να απολαύσετε τη συσκευή **Care CurlControl**.
Σας προσκαλούμε να μοιραστείτε την εμπειρία σας μαζί μας και με τους άλλους καταναλωτές. Πείτε μας την άποψή σας γράφοντας μια κριτική στη σελίδα προϊόντων www.philips.com/haircare. Θα χρειαστεί να αφιερώσετε μόνο ένα λεπτό. Ανυπομονούμε να μάθουμε τα σχόλιά σας!

3 Επισκόπηση

① Αντιθερμικό άκρο
② Κεραμικό σώμα Silky Smooth
③ Βάση
④ Οθόνη ρύθμισης θερμοκρασίας
⑤ Οθόνη ρυθμίσεων ώρας για την ένδειξη Curl Ready: 5, 8, 10 δευτερόλεπτα
⑥ Εικονίδιο κλειδώματος πλήκτρων
⑦ Κουμπί ενεργοποίησης/απενεργοποίησης
⑧ Γαντζάκι για κρέμασμα
⑨ Περιστρεφόμενο καλώδιο 360°
⑩ Ξεκλείδωμα λειτουργίας κλειδώματος πλήκτρων(**Πατήστε και κρατήστε το κουμπί πατημένο για ξεκλείδωμα**)
⑪ Χρονοδιακόπτης για την ένδειξη Curl Ready
⑫ Διακόπτες θερμοκρασίας
⑬ Ένδειξη Curl Ready

Με τις παρακάτω λειτουργίες του **Care CurlControl**, μπορείτε να κάνετε μπούκλες στα μαλλιά σας πιο εύκολα, ενώ ταυτόχρονα να τα διατηρείτε υγιή.

- **Ένδειξη Curl Ready**
Η μοναδική ένδειξη Curl Ready με πέντε επιλογές (5, 8 και 10 δευτερόλεπτα) σάς ενημερώνει πότε είναι έτοιμες οι μπούκλες, παράγοντας ένα ηχητικό σήμα, ώστε να μην καταπονείτε τα μαλλιά σας.
- **Ψηφιακές ρυθμίσεις θερμοκρασίας**
Οι ψηφιακές ρυθμίσεις θερμοκρασίας σάς δίνουν τη δυνατότητα να επιλέξετε την κατάλληλη ρύθμιση ανάλογα με τον τύπο των μαλλιών σας, ενώ η μέγιστη θερμοκρασία 200°C εγγυάται τέλεια αποτελέσματα, ακόμα και σε χοντρές τρίχες.
- **Λειτουργία κλειδώματος πλήκτρων**
Το κλείδωμα πλήκτρων σάς προστατεύει από ατυχήματα λόγω απροσεξίας. Αφού ανάψετε τη συσκευή, η λειτουργία κλειδώματος πλήκτρων θα ενεργοποιηθεί αυτόματα 15 δευτερόλεπτα μετά την τελευταία φορά που θα χρησιμοποιήσετε τους διακόπτες θερμοκρασίας, τη χρονοδιακόπτη για την ένδειξη Curl Ready ή το κουμπί ενεργοποίησης/απενεργοποίησης. Μετά από αυτήν την πρώτη φορά, η λειτουργία θα ενεργοποιείται 5 δευτερόλεπτα μετά το τελευταίο πάτημα και όχι 15.
- **Αυτόματη διακοπή λειτουργίας**
Η λειτουργία αυτόματης διακοπής λειτουργίας μετά από 60 λεπτά σάς παρέχει επιπλέον ασφάλεια. Για να ενεργοποιήσετε ξανά τη συσκευή, πατήστε το κουμπί ενεργοποίησης/απενεργοποίησης για 1 δευτερόλεπτο.

4 Κατσάρωμα μαλλιών

Προετοιμασία συσκευής για χρήση

Προειδοποίηση

- Οι συσκευές για μπούκλες είναι ισχυρά εργαλεία φορμαρίσματος και πρέπει να χρησιμοποιούνται πάντα με προσοχή.

1 Συνδέστε το βύσμα σε μια πρίζα.
2 Πιέστε το κουμπί ενεργοποίησης/απενεργοποίησης (⑦) για να ενεργοποιήσετε τη συσκευή. Επιλέξτε ρύθμιση θερμοκρασίας (⑫) και ώρας (⑪) με βάση τον παρακάτω πίνακα:

1. Επιλέξτε τύπο μαλλιών	2. Δείτε το συνιστώμενο εύρος θερμοκρασίας	3. Δείτε το συνιστώμενο χρόνο για δημιουργία μπούκλας
Λεπτή τρίχα	130-150 °C	5 με 8 δευτερόλεπτα
Κανονική τρίχα	160-180 °C	8 με 10 δευτερόλεπτα
Χοντρή τρίχα	190-200 °C	8 με 10 δευτερόλεπτα

Συμβουλές φορμαρίσματος

- Αν έχετε βαμμένα μαλλιά ή περμανάντ, χρησιμοποιήστε μια θερμοκρασία χαμηλότερη από τη συνιστώμενη. Σας συνιστούμε να χρησιμοποιήσετε μια λακ για ελαστικό κράτημα. Σε αυτήν την περίπτωση, μπορείτε να μειώσετε τη θερμοκρασία κατά 10°C επιπλέον.
- Για μεγάλες, φυσικές μπούκλες και κυματισμούς, χρησιμοποιήστε τους μικρότερους συνιστώμενους χρόνους. Για σφιχτές, έντονες μπούκλες, χρησιμοποιήστε τους μεγαλύτερους συνιστώμενους χρόνους.

↳ Τα ψηφία της θερμοκρασίας αναβοσβήνουν για όση ώρα θερμαίνεται η συσκευή.
↳ Η συσκευή είναι έτοιμη για χρήση μόλις η ένδειξη θερμοκρασίας ανάψει σταθερά.

Αν δεν πατηθεί κανένα κουμπί για 5 δευτερόλεπτα, ενεργοποιείται αυτόματα το κλείδωμα πλήκτρων και εμφανίζεται το εικονίδιο κλειδώματος πλήκτρων (⑥) (το κλείδωμα πλήκτρων ενεργοποιείται αυτόματα για πρώτη φορά μετά την ενεργοποίηση της συσκευής αν περάσουν 15 δευτερόλεπτα αδράνειας). Για να ξεκλειδώσετε τη συσκευή, πατήστε το πλήκτρο ξεκλειδώματος της λειτουργίας κλειδώματος πλήκτρων (⑩) για 1 δευτερόλεπτο.

Χρήση

Σημείωση

- Αν χρησιμοποιείτε για πρώτη φορά συσκευή για μπούκλες χωρίς κλιπ, δοκιμάστε τα παρακάτω βήματα προτού ενεργοποιήσετε τη συσκευή, για να εξοικειωθείτε.
- Αν θέλετε να αλλάξετε ρύθμιση θερμοκρασίας ή ώρας ενώ χρησιμοποιείτε τη συσκευή, ενδεχομένως θα χρειαστεί να πατήσετε το πλήκτρο ξεκλειδώματος της λειτουργίας κλειδώματος πλήκτρων (⑩) για να απενεργοποιήσετε το κλείδωμα πλήκτρων.
- Μην αγγίζετε το καυτό σώμα της συσκευής.
- Χρησιμοποιείτε τη συσκευή μόνο σε στεγνά μαλλιά.

3 Βουρτσίστε τα μαλλιά σας για να τα ξεμπερδέψετε. Ανάλογα με το επιθυμητό αποτέλεσμα, πιάστε μια τούφα 2 ή 4 εκ. (για σφιχτές μπούκλες και για απαλούς κυματισμούς αντίστοιχα).
4 Κρατήστε τη συσκευή σε οριζόντια θέση και στρέψτε τη μακριά από το κεφάλι και το πρόσωπό σας. Τοποθετήστε το δάχτυλο/τον αντίχειρά σας δίπλα στην ένδειξη Curl Ready (⑬), αλλά μην την πατήστε ακόμα. Ξεκινώντας από το πιο φαρδύ τμήμα του σώματος, τοποθετήστε τη συσκευή στις ρίζες των μαλλιών και τυλίξτε την τούφα, από τις ρίζες ως τις άκρες.
5 Κρατήστε την άκρη της τούφας στο αντιθερμικό άκρο (①) με τα δάχτυλά σας και πατήστε την ένδειξη Curl Ready (⑬). Η αντίστροφη μέτρηση ξεκινά μόλις ακουστεί το χαρακτηριστικό «μπιπ».
6 Μόλις η μπούκλα είναι έτοιμη, θα ακούσετε ένα ηχητικό σήμα («μπιπ») τρεις φορές.
7 Αφήστε τις άκρες των μαλλιών και σύρετε τη συσκευή για να ελευθερώσετε την τούφα – ΜΗΝ ξετυλίγετε τα μαλλιά.
8 Επαναλάβετε τα βήματα 3 έως 7 στα υπόλοιπα μαλλιά.
9 ,10 Για να ολοκληρώσετε το φορμάρισμα, ανοίξτε τις μπούκλες με τα δάχτυλα και στη συνέχεια τυλίξτε τις μικρότερες μπούκλες γύρω από το δάχτυλο, για να τελειοποιήσετε το σχήμα τους.

Μετά τη χρήση

1 Απενεργοποιήστε τη συσκευή και αποσυνδέστε την από την πρίζα.
2 Τοποθετήστε τον σε μια αντιθερμική επιφάνεια μέχρι να κρυώσει.
3 Αφαιρέστε τις τρίχες και τη σκόνη από το σώμα.
4 Καθαρίστε το σώμα με ένα βρεγμένο πανί.
5 Διατηρήστε τη σε ασφαλές και ξηρό μέρος, προστατευμένο από τη σκόνη. Μπορείτε επίσης να την κρεμάσετε από το γαντζάκι για κρέμασμα (⑧).

Σημείωση

- Αποφύγετε τις γρατσουνιές στο σώμα της συσκευής.
- Μην τυλίγετε το καλώδιο γύρω από τη συσκευή.
- Μην ξεπλένετε ποτέ τη συσκευή με νερό.

Συμβουλές φορμαρίσματος

- Το στενό άκρο του σώματος δημιουργεί μικρές μπούκλες, ενώ το φαρδύ είναι κατάλληλο για μεγαλύτερες μπούκλες και για κυματισμούς. Μπορείτε να χρησιμοποιήσετε όλο το σώμα ή μόνο ένα τμήμα του, ανάλογα με το μέγεθος μπούκλας που θέλετε να δημιουργήσετε.
- Όσο πιο λεπτή είναι μια τούφα, τόσο πιο σφιχτή γίνεται η μπούκλα.
- Για ένα μοντέρνο χτένισμα, ξεκινήστε το κατσάρωμα περίπου στο ύψος των ζυγωματικών. Επίσης, αφήστε ίσια τα τελευταία εκατοστά. Χτενίστε τα μαλλιά με τα δάχτυλα ή με βούρτσα.
- Η συσκευή μπορεί να χρησιμοποιηθεί και για τη δημιουργία όγκου στις ρίζες των μαλλιών. Κρατήστε μια τούφα μαλλιών σε γωνία 90 μοιρών από το κεφάλι. Τοποθετήστε το σώμα 1 εκατοστό πάνω από τις ρίζες (αποφύγετε να αγγίζετε το κεφάλι) και απλώστε την τούφα στο πιο φαρδύ μέρος του σώματος.
- Για πολύ δυνατό κράτημα, ψεκάστε την κάθε τούφα με λακ πριν αρχίσετε.
- Τα μαλλιά σας πρέπει να διατηρούνται στεγνά κατά τη διάρκεια της διαδικασίας.
- Αφού τελειώσετε, αφήστε τις μπούκλες να κρυώσουν εντελώς προτού συνεχίσετε το φορμάρισμα.
- Πριν ξεκινήσετε, βεβαιωθείτε ότι τα χέρια σας είναι καθαρά, για να αποφύγετε το λάδωμα των μαλλιών.
- Αν τα μαλλιά σας έχουν υποστεί χημική επεξεργασία (βαφή ή περμανάντ), χρησιμοποιήστε ένα προϊόν για προστασία από τη θερμότητα πριν το φορμάρισμα.
- Για να δημιουργήσετε μοντέρνες, ανάλαφρες μπούκλες, περιστρέψτε τα μαλλιά σας πριν τα τυλίξετε γύρω από το σώμα, ώστε να μην απλωθούν επίπεδα.
- Αν έχετε φυσικά σγουρά μαλλιά, μπορείτε να χρησιμοποιήσετε τη συσκευή σε μερικές ή στις επάνω μόνο τούφες, για να αναδείξετε το φυσικό τους κυματισμό.
- Για έντονες μπούκλες, μην βουρτσίσετε τα μαλλιά σας μετά το φορμάρισμα. Για κυματιστά μαλλιά με όγκο, βουρτσίστε απαλά τις μπούκλες προς τα έξω με μια βούρτσα με φυσικές, σκληρές τρίχες. Ξεκινήστε από τις άκρες και συνεχίστε προς τα επάνω.

Για περισσότερες συμβουλές φορμαρίσματος από τον ειδικό Andy Uffels, επισκεφθείτε την αρχική μας σελίδα www.philips.com ή τη σελίδα μας στο Facebook «Philips Beauty».

5 Εγγύηση και επισκευή

Αν χρειάζεστε πληροφορίες ή αν αντιμετωπίζετε κάποιο πρόβλημα, επισκεφθείτε την τοποθεσία της Philips στη διεύθυνση www.philips.com ή επικοινωνήστε με το Κέντρο Εξυπηρέτησης Πελατών της Philips στη χώρα σας. Μπορείτε να βρείτε τη λίστα των τηλεφωνικών αριθμών στο φυλλάδιο της διεθνούς εγγύησης. Αν δεν υπάρχει Κέντρο Εξυπηρέτησης Καταναλωτών στη χώρα σας, απευθυνθείτε στον τοπικό αντιπρόσωπο της Philips ή επικοινωνήστε με το Τμήμα Επισκευών των Οικιακών Συσκευών και Ειδών Προσωπικής Φροντίδας Philips BV.

6 Αντιμετώπιση προβλημάτων

Αν παρουσιαστούν προβλήματα με τη συσκευή για μπούκλες και δεν μπορείτε να τα επιλύσετε με τη βοήθεια των παρακάτω πληροφοριών, επικοινωνήστε με το πλησιέστερο εξουσιοδοτημένο κέντρο επισκευών της Philips ή με το Τμήμα Εξυπηρέτησης Πελατών της Philips στη χώρα σας.

Πρόβλημα	Αιτία	Λύση
Η συσκευή δεν λειτουργεί καθόλου.	Ίσως είναι ελαττωματική η παροχή ρεύματος στη πρίζα στην οποία έχει συνδεθεί η συσκευή.	Βεβαιωθείτε ότι η συσκευή έχει συνδεθεί σωστά. Ελέγξτε την ασφάλεια/το ρελέ.
		Επικοινωνήστε με το Κέντρο Εξυπηρέτησης Καταναλωτών της Philips στη χώρα σας ή παραδώστε τη συσκευή στο πλησιέστερο εξουσιοδοτημένο κέντρο επισκευών της Philips για επισκευή/αντικατάσταση.
	Ενδέχεται το καλώδιο της συσκευής να έχει υποστεί φθορά.	Εάν το καλώδιο υποστεί φθορά, θα πρέπει να αντικατασταθεί από ένα κέντρο σέρβις εξουσιοδοτημένο από τη Philips ή από εξίσου εξειδικευμένα άτομα, προς αποφυγή κινδύνου.

Español

Le felicitamos por su compra y le damos la bienvenida a Philips. Para poder beneficiarse por completo de la asistencia que ofrece Philips, registre el producto en www.philips.com/welcome.

1 Importante

Antes de usar el aparato, lea atentamente este manual de usuario y consérvelo por si necesitara consultarlo en el futuro.

- ADVERTENCIA: No utilice este aparato cerca del agua.
- Si utiliza el aparato en el cuarto de baño, desenchúfelo después de usarlo. La proximidad de agua representa un riesgo, aunque el aparato esté apagado.
- ADVERTENCIA: No utilice este aparato cerca del agua ni cerca de bañeras, duchas, cubetas u otros recipientes que contengan agua.
- Desenchufe siempre el aparato después de usarlo.
- Si el cable de alimentación está dañado, deberá ser sustituido por Philips, por un centro de servicio autorizado por Philips o por personal cualificado, con el fin de evitar situaciones de peligro.
- Este aparato puede ser usado por niños a partir de 8 años y por personas con su capacidad física, psíquica o sensorial reducida y por quienes no tengan los conocimientos y la experiencia necesarios, si han sido supervisados o instruidos acerca del uso del aparato de forma segura y siempre que sepan los riesgos que conlleva su uso. No permita que los niños jueguen con el aparato. Los niños no deben llevar a cabo la limpieza ni el mantenimiento sin supervisión.
- Antes de enchufar el aparato, compruebe que el voltaje indicado en el mismo se corresponde con el voltaje de la red eléctrica local.
- No utilice este aparato para otros fines distintos a los descritos en este manual.
- Nunca deje el aparato sin vigilancia cuando esté enchufado a la red eléctrica.
- No utilice nunca accesorios ni piezas de otros fabricantes o que Philips no recomiende específicamente. Si lo hace, quedará anulada su garantía.
- No enrolle el cable de alimentación alrededor del aparato.
- Espere a que se enfríe el aparato antes de guardarlo.
- Preste total atención cuando utilice el aparato, ya que puede estar muy caliente. Agarre solo el mango, ya que el resto de piezas están calientes, y evite el contacto con al piel.
- Coloque siempre el aparato con el soporte sobre una superficie plana, estable y resistente al calor. El cilindro caliente nunca debe tocar superficies ni otros materiales inflamables.
- Evite que el cable de red entre en contacto con las piezas calientes del aparato.
- Mantenga el aparato lejos de objetos y materiales inflamables mientras esté encendido.
- Nunca cubra el aparato (por ejemplo, con una toalla o ropa) mientras esté caliente.
- Utilice el aparato sólo sobre el pelo seco. No utilice el aparato con las manos mojadas.
- Mantenga el cilindro limpio y sin polvo ni productos para moldear el pelo, tales como espuma moldeadora, laca o gel. Nunca utilice el aparato junto con productos para moldear.
- El cilindro tiene un revestimiento cerámico. Este revestimiento se puede desgastar lentamente con el tiempo. No obstante, esto no afecta al rendimiento del aparato.
- Si se utiliza el aparato con cabello teñido, el cilindro puede mancharse. Antes de utilizarlo en cabello artificial, consulte siempre a su distribuidor.
- Lleve siempre el aparato a un centro de servicio autorizado por Philips para su comprobación y reparación. Las reparaciones llevadas a cabo por personal no cualificado pueden dar lugar a situaciones extremadamente peligrosas para el usuario.
- Para evitar descargas eléctricas, no introduzca objetos metálicos por las aberturas.
- No tire del cable de alimentación después de cada uso. Desenchufe siempre el aparato sujetándolo por la clavija.

Campos electromagnéticos (CEM)

Este aparato de Philips cumple los estándares y las normativas aplicables sobre exposición a campos electromagnéticos.

Medioambiental

Este símbolo significa que este producto no debe desecharse con la basura normal del hogar (2012/19/UE). Siga la normativa de su país con respecto a la recogida de productos eléctricos y electrónicos El correcto desecho de los productos ayuda a evitar consecuencias negativas para el medioambiente y la salud humana.

2 Introducción

Rizos suaves, muy suntuosos y con brillo radiante. Ondas modernas y voluptuosas con mucho volumen y grosor. El nuevo rizador Care CurlControl de Philips con indicador de rizo listo le permite crear variaciones en los rizos sin sacrificar la salud del cabello. La forma cónica del cilindro con un diámetro de entre 13 y 25 mm le permite crear diferentes tipos de rizos y ondas. El revestimiento cerámico suave como la seda del cilindro es el doble de suave con el cabello. Esperamos que disfrute de su **Care CurlControl**.
Nos gustaría invitarle a que comparta su experiencia con nosotros y con otros compradores. Escriba una reseña en la página del producto para darnos su sincera opinión en www.philips.com/haircare. Solo le llevará un minuto. Esperamos tener noticias suyas

3 Descripción general

① Punta fría
② Cilindro cerámico suave como la seda
③ Soporte de descanso
④ Pantalla de ajuste de temperatura
⑤ Pantalla de ajuste de tiempo del indicador de rizo listo: 5, 8 y 10 segundos
⑥ Icono de bloqueo de botones
⑦ Botón de encendido/apagado
⑧ Anilla para colgar
⑨ Cable giratorio de 360°
⑩ Función de desbloqueo de botones(**Mantenga pulsado el botón para desbloquear**)
⑪ Interruptor de tiempo de indicador de rizo listo
⑫ Interruptores de temperatura
⑬ Indicador de rizo listo

Con las siguientes funciones del **Care CurlControl**, disfrutarás de una experiencia de moldeado más cómoda y un pelo más sano.

- **Indicador de rizo listo**
El exclusivo indicador de rizo listo dispone de ajustes de 5, 8 y 10 segundos y le permite saber si el rizo está listo mediante un pitido. Se acabó sobrecalentar el cabello.
- **Posiciones de temperatura ajustables digitalmente**
Los ajustes de calor digitales le permiten elegir la temperatura que se adapte a su tipo de pelo, mientras que la temperatura máxima de 200 °C garantiza un resultado perfecto incluso en pelo grueso.
- **Función de bloqueo**
La función de bloqueo le permite utilizar el aparato sin preocupaciones. Después de encender el dispositivo, la función de bloqueo se activa automáticamente 15 segundos después de utilizar por última vez los interruptores de temperatura, el interruptor de tiempo del indicador de rizo listo o el botón de encendido/apagado (la activación automática a partir de entonces será después de 5 segundos).
- **Desconexión automática**
La desconexión automática después de 60 minutos le ofrece una seguridad extra. Puede reactivar el rizador pulsando el botón de encendido/apagado durante 1 segundo.

4 Moldeado del cabello

Preparación para el uso

Advertencia

- Los moldeadores son herramientas potentes y se deben utilizar con precaución.

1 Enchufe la clavija a una toma de corriente.
2 Pulse el botón de encendido/apagado (⑦) para encender el aparato. Seleccione un ajuste de temperatura (⑫) y tiempo (⑪) de acuerdo con la tabla siguiente:

1. Seleccione su tipo de pelo	2. Consulte los intervalos de temperatura recomendados	3. Consulte el tiempo de moldeado recomendado
Fino	130-150 °C	5 u 8 segundos
Normal	160-180 °C	8 o 10 segundos
Grueso	190-200 °C	8 o 10 segundos

Consejos de moldeado

- Utilice una temperatura inferior al intervalo recomendado si el pelo está seco o se ha hecho la permanente. Si aplica una laca flexible, lo que es muy recomendable, puede reducir la temperatura recomendada en otros 10 °C.
- Elija un tiempo de moldeado inferior al recomendado para obtener rizos y ondas sueltos con un aspecto natural y un tiempo superior al recomendado para obtener rizos marcados y bien definidos.

↳ El tiempo de calentamiento se indica mediante el parpadeo de los números de la temperatura.
↳ Si la indicación de temperatura permanece estable, el rizador está listo para su uso.

Si no utiliza los botones del aparato durante 5 segundos, se activa la función de bloqueo automáticamente y se muestra el icono de bloqueo de botones (⑥) (la primera activación automática después de encender el aparato se produce después de 15 segundos). Para desbloquear el aparato, pulse la función de desbloqueo de botones (⑩) durante 1 segundos.

Uso

Nota

- Si es la primera vez que utiliza un rizador sin pinza, realice primero estos pasos sin encender el dispositivo para practicar un poco.
- Si desea cambiar el ajuste de temperatura o tiempo durante el funcionamiento, debe desactivar el bloqueo pulsando la función de desbloqueo de botones (⑩).
- Nunca toque el cilindro caliente con los dedos.
- Utilice el aparato sólo sobre el pelo seco.

3 Cepille el pelo para desenredarlo. En función del resultado que desee, separe un mechón de entre 2 y 4 cm (para ondas sueltas separe un mechón más grueso, para rizos marcados un mechón más fino).
4 Sostenga el rizador en posición horizontal y apúntelo en dirección contraria a la cabeza y la cara. Coloque el pulgar/dedo junto al indicador de rizo listo (⑬), pero no lo pulse todavía. Comience en el punto más ancho del cilindro, coloque el rizador cerca de las raíces de la zona y enrolle el pelo alrededor desde la raíz a las puntas.
5 Sostenga las puntas del cabello en la punta fría (①) con los dedos y pulse el indicador de rizo listo (⑬). Cuando oiga un pitido, se inicia el temporizador.
6 Cuando el rizo esté listo, oirá un pitido tres veces.
7 Suelte las puntas del cabello y deslice el rizador hacia fuera. No desenrolle los mechones.
8 Repita los pasos del 3 al 7 hasta moldear todo el pelo.
9 ,10 Para terminar, separe los rizos con los dedos y enrolle los rizos más pequeños alrededor del dedo para obtener una definición extra.

Después del uso

1 Apague el aparato y desenchúfelo.
2 Colóquelo en una superficie resistente al calor hasta que se enfríe.
3 Elimine los pelos y el polvo del cilindro.
4 Limpie el cilindro con un paño húmedo.
5 Guárdelo en un lugar seco, seguro y sin polvo. También puede guardarlo colgándolo por su anilla (⑧).

Nota

- Evite los arañazos en el cilindro.
- No enrolle el cable de alimentación alrededor del aparato.
- Nunca enjuague el aparato con agua.

Consejos de moldeado

- El extremo estrecho del cilindro permite crear rizos pequeños, mientras que el grueso permite crear rizos más grandes y ondas. Puede utilizar toda la longitud del cilindro o puede usar solo una zona para obtener rizos más grandes o pequeños.
- Cuando más finos sean los mechones, más marcados serán los rizos.
- Para crear ondas modernas, comience el rizo a la altura de las mejillas. Deje también los últimos centímetros sin rizar. Peine el cabello con los dedos o un cepillo.
- Este rizador también se puede utilizar para dar volumen en la raíz del pelo. Sostenga una sección del cabello a 90 grados del cuero cabelludo. Coloque el cilindro 1 cm por encima de las raíces (evite tocar el cuero cabelludo). A continuación, coloque el pelo sobre la parte más ancha del cilindro.
- Para una fijación extra, aplique laca en cada mechón antes de moldearlo.
- Mantenga el pelo seco mientras lo riza.
- Cuando termine de rizar el pelo, deje que los rizos se sequen por completo antes de seguir moldeando.
- Antes de comenzar, asegúrese de que tiene las manos limpias, ya que la grasa de las manos se transferirá al pelo.
- Si ha tratado el pelo químicamente (coloración o permanente), utilice un producto de moldeado que ofrezca protección antes de moldearlo.
- Para crear rizos con una plenitud y vitalidad muy moderna, gire el pelo antes de enrollarlo alrededor del cilindro, para que no se distribuya de forma plana en el rizador.
- Si su pelo tiene ondas naturales, puede usar el rizador en algunas secciones o solo en la parte superior para realzar algunos rizos aquí y allá.
- Para obtener rizos definidos, no se cepille el pelo después de moldearlo. Para obtener un look ondulado y voluminoso, cepille suavemente los rizos con un cepillo de púas naturales. Comience cepillando las puntas y vaya subiendo.

Para obtener más consejos de moldeado de nuestro experto en cuidado del cabello Andy Uffels, visite nuestra página www.philips.com o nuestra página de Facebook "Philips Beauty".

5 Garantía y servicio

Si necesita información o si tiene un problema, visite el sitio Web de Philips en www.philips.com o póngase en contacto con el Servicio de Atención al Cliente de Philips en su país. Puede encontrar el número de teléfono en el folleto de garantía mundial. Si no hay Servicio de Atención al Cliente en su país, diríjase a su distribuidor local de Philips o póngase en contacto con el Service Department of Philips Domestic Appliances and Personal Care BV.

6 Solución de problemas

Si surge algún problema con el rizador y no puede solucionarlo con la siguiente información, póngase en contacto con el centro de servicio Philips más próximo o con el Servicio de Atención al Cliente de Philips en su país.

Problema	Causa	Solución
El aparato no funciona.	Puede que la toma de corriente donde está enchufado el aparato esté averiada.	Compruebe que el aparato está conectado correctamente. Compruebe el fusible/disyuntor de su casa.
		Póngase en contacto con el Servicio de Atención al Cliente de Philips de su país o lleve el aparato al centro de servicio Philips más cercano para su reparación/sustitución.
	Puede que el cable de alimentación del aparato esté dañado.	Si el cable de alimentación está dañado, deberá ser sustituido por Philips, por un centro de servicio autorizado por Philips o por personal cualificado, con el fin de evitar situaciones de peligro.

Suomi

Olet tehnyt erinomaisen valinnan ostaessasi Philipsin laitteen. Saat parhaan mahdollisen hyödyn Philipsin palveluista rekisteröimällä tuotteen osoitteessa www.philips.com/welcome.

1 Tärkeää

Lue tämä käyttöopas ennen laitteen käyttämistä ja säilytä se myöhempää käyttöä varten.

- VAROITUS: Älä käytä tätä laitetta veden lähellä.
- Jos käytät laitetta kylpyhuoneessa, irrota pistoke pistorasiasta käytön jälkeen, sillä laitteessa on jännitettä, vaikka virta olisi katkaistu.
- VAROITUS: älä käytä laitetta kylpyammeen, suihkun, altaan tai muiden vesiastioiden lähellä.
- Irrota pistoke pistorasiasta aina käytön jälkeen.
- Jos virtajohto on vahingoittunut, se on oman turvallisuutesi vuoksi hyvä vaihdattaa Philipsin valtuuttamassa huoltoliikkeessä tai muulla ammattitaitoisella korjaajalla.
- Laitetta voivat käyttää myös yli 8-vuotiaat lapset ja henkilöt, joiden fyysinen tai henkinen toimintakyky on rajoittunut tai joilla ei ole kokemusta tai tietoa laitteen käytöstä, jos heitä on neuvottu laitteen turvallisesta käytöstä tai tarjolla on turvallisen käytön edellyttämä valvonta ja jos he ymmärtävät laitteeseen liittyvät vaarat. Lasten ei pidä leikkiä laitteella. Lasten ei saa antaa puhdistaa tai huoltaa laitetta ilman valvontaa.
- Varmista ennen laitteen liittämistä, että laitteeseen merkitty jännite vastaa paikallista jännitettä.
- Älä käytä laitetta muuhun kuin tässä oppaassa kuvattuun tarkoitukseen.
- Kun laite on liitetty pistorasiaan, älä jätä sitä ilman valvontaa.
- Älä koskaan käytä muita kuin Philipsin valmistamia tai suosittelemia lisävarusteita tai -osia. Jos käytät muita osia, takuu ei ole voimassa.
- Älä kierrä virtajohtoa laitteen ympärille.
- Anna laitteen jäähtyä ennen säilytykseen asettamista.
- Keskity yksinomaan laitteen käyttöön, kun käytät sitä, koska se voi olla erittäin kuuma. Pidä kiinni vain kahvasta, koska muut osat ovat kuumia. Vältä ihokosketusta.
- Aseta aina laite telineen kanssa lämmönkestävälle, tukevalle ja tasaiselle alustalle. Kuumaa kiharrinosaa ei saa päästää kosketuksiin alustan tai minkään tulenaran materiaalin kanssa.
- Pidä huoli, ettei virtajohto joudu kosketuksiin laitteen kuumien osien kanssa.
- Pidä laite poissa helposti syttyvistä esineistä ja materiaaleista, kun sen virta on kytkettynä.
- Älä peitä laitetta esimerkiksi pyyhkeellä tai vaatteella, kun se on kuuma.
- Käsittele laitteella vain kuivia hiuksia. Älä käytä laitetta märillä käsillä.
- Puhdista kiharrinosa säännöllisesti, ettei niihin kerry pölyä ja muotoilutuotteita, kuten muotoiluvaahtoa, hiuslakkaa tai geeliä. Älä koskaan käytä laitetta muotoilutuotteiden kanssa.
- Kiharrinosassa on keraaminen pinnoite. Ajan myötä pinnoite saattaa

hiljalleen kulua. Tämä ei vaikuta laitteen suorituskykyyn.
• Jos laitteella käsitellään värjättyjä hiuksia, kiharrinosa saattaa värjäytyä. Ennen kuin käytät laitetta keinohiuksiin, tarkista jälleenmyyjältä, voiko niin tehdä.
• Toimita laite vianmääritystä ja korjaamista varten Philipsin valtuuttamaan huoltoliikkeeseen. Asiantuntematon korjaus saattaa aiheuttaa vaaratilanteita laitteen käyttäjälle.
• Älä työnnä laitteen aukkoihin metalliesineitä, ettet saa sähköiskua.
• Älä vedä laitteen virtajohdosta laitteen käytön jälkeen. Irrota laitteen pistoke pistorasiasta aina pitämällä kiinni pistokkeesta.

Sähkömagneettiset kentät (EMF)
Tämä Philips-laite vastaa kaikkia sähkömagneettisia kenttiä (EMF) koskevia standardeja ja säännöksiä.

Ympäristö
Tämä merkki tarkoittaa, että tätä tuotetta ei saa hävittää tavallisen kotitalousjätteen mukana (2012/19/EU). Noudata maasi sähkö- ja elektroniikkalaitteiden erillistä keräystä koskevia sääntöjä. Asianmukainen hävittäminen auttaa ehkäisemään ympäristölle ja ihmisille mahdollisesti koituvia haittavaikutuksia.

2 Johdanto
Huippuylellisen pehmeät ja sädehtivän kiiltävät kiharat. Täyteläiset, tyylikkäät ja elinvoimaiset tuuheat laineet. Uusi Philips Care CurlControl -kiharrin, jossa Curl Ready -ilmaisin – voit luoda erilaisia kiharoita valitsemasi teeman mukaan, hiusten terveydestä tinkimättä. Halkaisijaltaan 13–25 mm:n kartiomaisella kiharrinosalla voit luoda eri tyyppisiä kiharoita ja laineita. Kiharrinosan silkinsileä keraaminen pinnoite tuntuu vielä kaksin verroin sileämmältä. Toivottavasti nautit Care CurlControlin käytöstä.
Haluaisimme, että kertoisit kokemuksistasi meille ja muille ostosten tekijöille. Kerro rehellinen mielipiteesi ja kirjoita arvostelu tuotesivulla osoitteessa www.philips.com/haircare. Arvostelun kirjoittaminen vie vain hetken. Odotamme innokkaasti mielipidettäsi

3 Yleiskuvaus
① Cool Tip
② Silkinsileä keraaminen kiharrinosa
③ Teline
④ Lämpötila-asetuksen näyttö
⑤ Curl Ready -ilmaisimen ajastusvaihtoehtojen näyttö: 5, 8 tai 10 sekuntia
⑥ Painikelukituksen kuvake
⑦ Virtapainike
⑧ Ripustuslenkki
⑨ 360° pyörivä johto
⑩ Painikelukituksen avaustoiminto(**Avaa pitämällä painiketta alhaalla**)
⑪ Curl Ready -ilmaisimen ajastuskytkin
⑫ Lämpötilakytkimet
⑬ Curl Ready -ilmaisin
Care CurlControl -kihartimen seuraavien toimintojen avulla kihartaminen on kätevää ja hiuksesi pysyvät terveinä.
• **Curl Ready -ilmaisin**
Ainutlaatuinen Curl Ready -ilmaisin ilmoittaa äänimerkillä, kun kiharrus on valmis – enää et joudu kärsimään ylikäsitellyistä hiuksista. Ilmaisimen ajaksi voi asettaa 5, 8 tai 10 sekuntia.
• **Säädettävä digitaalinen lämpötila-asetus**
Digitaalisen lämpötila-asetuksen avulla voi valita lämpötilan, joka sopii hiustyypillesi parhaiten. 200 asteen enimmäislämpötila takaa täydellisen tuloksen jopa kaikkein paksuimmille hiuksille.
• **Painikelukitustoiminto**
Painikelukitus estää vahinkopainallukset. Kun laitteeseen on kytketty virta, painikelukitustoiminto aktivoituu automaattisesti 15 sekunnin kuluttua siitä, kun lämpötilakytkimiä, Curl Ready -ilmaisimen ajastuskytkintä tai virtapainiketta on käytetty (sen jälkeen automaattinen aktivointi tapahtuu 5 sekunnin kuluttua).
• **Automaattinen virrankatkaisu**
60 minuutin jälkeen aktivoituva automaattinen virrankatkaisu lisää laitteen käyttöturvallisuutta. Voit kytkeä kihartimeen virran uudelleen pitämällä virtapainikettapainettuna 1 sekunnin ajan.

4 Hiusten kihartaminen
Käyttövalmistelut

Vakava varoitus
• Kiharrin on tehokas muotoiluväline, ja sitä on aina syytä käyttää varovasti.

1 Liitä virtapistoke pistorasiaan.
2 Käynnistä laite painamalla virtapainiketta (⑦). Valitse lämpötila- (⑫) ja aika-asetus (⑪) seuraavan taulukon mukaisesti:

1. Valitse hiustyyppisi	2. Katso suositellut lämpötila-alueet	3. Katso suositeltu kiharrusaika
Hento	130–150 °C	5 tai 8 sekuntia
Normal	160–180 °C	8 tai 10 sekuntia
Paksu	190–200 °C	8 tai 10 sekuntia

Muotoiluvinkkejä
• Käytä suositellun lämpötila-alueen alempaa lämpötilaa, jos hiuksesi ovat värjätyt tai niihin on tehty permanentti. Suosittelemme käyttämään joustoa antavaa muotoilusuihketta, koska tällöin voit alentaa suosituslämpötilaa vielä 10 °C.
• Saat aikaan ilmavat, luonnollisen näköiset kiharat ja laineet käyttämällä lyhyempää suositusaikaa ja tiukat, selkeästi erottuvat kiharat käyttämällä pidempää aikaa.

↳ Lämpötilaa ilmaisevat luvut vilkkuvat kuumentumisen aikana.
↳ Kun lämpötilanilmaisin lakkaa vilkkumasta, kiharrin on valmis käytettäväksi.
Jos laitteen painikkeita ei käytetä 5 sekuntiin, painikelukitus aktivoituu automaattisesti ja painikelukituksen kuvake (⑥) tulee näyttöön (virran kytkemisen jälkeen lukitus aktivoituu automaattisesti ensimmäisen kerran 15 sekunnin kuluttua). Avaa laitteen lukitus painamalla painikelukituksen avaustoimintoa (⑩) 1 sekunnin ajan.
Käyttö

Huomautus
• Jos tämä on ensimmäinen kerta, kun käytät tämän tyyppistä kiharrinta, kokeile seuraavia toimenpiteitä, jotta totut käyttämään laitetta.
• Jos haluat muuttaa lämpötilaa tai aika-asetusta käytön aikana, painikelukitus pitää ehkä ensin avata painamalla painikelukituksen avaustoimintoa (⑩).
• Älä koske kuumaa kiharrinosaa sormin.
• Käsittele laitteella vain kuivia hiuksia.

3 Harjaa hiuksista takut pois. Valitse halutun lopputuloksen mukaan 2–4 cm:n levyinen hiussuortuva (leveämpi suortuva, jos haluat ilmavat kiharat, kapeampi jos tiukat kiharat).
4 Pidä kiharrinta vaakasuorassa niin, että se osoittaa poispäin päästäsi ja kasvoistasi. Laita peukalo/sormi Curl Ready -ilmaisimen (⑬) viereen, mutta älä paina painiketta vielä. Aseta kiharrinosa levein kohta haluttuun kohtaan ja kierrä hiukset kiharrinten ympärille tyvestä latvaan.
5 Pitele hiusten latvoja Cool Tip -kärjessä (①) sormillasi ja paina Curl Ready -ilmaisinta (⑬). Kun kuulet äänimerkin, ajastin käynnistyy.
6 Kun kihara on valmis, kuulet äänimerkin kolmesti.
7 Päästä hiusten latvat vapaaksi ja liu'uta kiharrin pois hiuksista. ÄLÄ aukaise kiharrettavaa suortuvaa.
8 Toista vaiheet 3–7, kunnes kaikki halutut hiukset on kiharrettu.
9 ,10 Erottele kiharat lopuksi toisistaan sormin ja kierrä pienet kiharat yksitellen sormiesi ympärille, jos haluat niistä vielä selkeämmät.
Käytön jälkeen
1 Katkaise laitteesta virta ja irrota pistoke pistorasiasta.
2 Anna sen jäähtyä lämmönkestävällä alustalla.
3 Poista hiukset ja pöly kiharrinosasta.
4 Puhdista kiharrinosa kostealla liinalla.
5 Säilytä laitetta turvallisessa, kuivassa ja pölyttömässä paikassa. Laitteen voi myös asettaa roikkumaan ripustuslenkistään (⑧).

Muotoiluvinkkejä
• Vältä naarmuttamasta kiharrinosaa.
• Älä kierrä virtajohtoa laitteen ympärille.
• Älä huuhtele laitetta vedellä.

Muotoiluvinkkejä
• Kiharrinosan kapealla päällä saat aikaan pieniä kiharoita ja leveällä päällä suurempia kiharoita tai laineita. Voit käyttää kiharrinosaa sen koko pituudelta tai vain yhtä sen osiota, jos haluat luoda tietyn kokoisia kiharoita.
• Mitä ohuempi kiharrettava hiussuortuva, sitä tiukempi kihara.
• Voit tehdä moderneja laineita aloittamalla kiharan poskipään tasolta. Jätä myös muutama viimeinen senttimetri suoraksi. Kampaa laineet sormin tai harjalla.
• Tällä kihartimella voi myös kuohkeuttaa hiusten tyveä. Pitele hiussuortuvaa 90 asteen kulmassa päänahasta. Laita kiharrinosa 1 cm:n päähän hiustyvestä (varo koskemasta päänahkaa) ja asettele suortuva kiharrinosan leveimmälle osalle.
• Lisää muotoilun kestävyyttä käyttämällä muotoilusuihketta käsiteltäviin hiussuortuviin ennen kihartamista.
• Käytä kiharrinta vain kuiviin hiuksiin.
• Kun kiharrus on valmis, anna hiusten jäähtyä kokonaan ennen kuin jatkat muotoilua.
• Varmista, että kätesi ovat puhtaat ennen kuin käsittelet hiuksiasi, sillä käsissäsi olevat rasvat siirtyvät hiuksiin.
• Jos hiuksiasi on käsitelty kemiallisesti (esim. värjätty tai tehty permanentti), käytä kuumuudelta suojaavaa muotoilutuotetta ennen kuin aloitat muotoilun.
• Saat kiharoista täyteläisiä ja kimmoisia, kun kierrät hiussuortuvaa ennen sen käärimistä kiharrinosan ympärille. Siten se ei leviä litteäksi kihartimelle.
• Jos hiuksesi ovat luonnostaan laineikkaat, voit kihartaa vain muutaman suortuvan tai vain hiustyven kiharoiden korostamiseksi.
• Jos haluat selkeät kiharat, älä harjaa hiuksia kihartamisen jälkeen. Saat hiuksiin laineikkaan ja täyteläisen ilmeen, kun harjaat ne auki kihartamisen jälkeen hellävaroen luonnonharjalla. Aloita harjaus latvoista ja etene vähitellen kohti tyviä.

Lisää muotoiluvinkkejä saat Philipsin omalta hiustenhoidon ammattilaiselta Andy Uffelsilta osoitteessa www.philips.com tai "Philips Beauty" -Facebook-sivulla.

5 Takuu ja huolto
Jos tarvitset lisätietoja tai laitteen käytössä ilmenee ongelmia, siirry Philipsin verkkosivustoon osoitteeseen www.philips.com tai ota yhteys Philipsin asiakaspalveluun. Luettelo puhelinnumeroista on maailmanlaajuisessa takuulehtisessä. Jos maassasi ei ole Philipsin kuluttajapalvelukeskusta, ota yhteyttä paikalliseen Philips-jälleenmyyjääsi tai Philips Domestic Appliances and Personal Care BV:n huolto-osastoon.

6 Vianmääritys
Jos kihartimen käytössä tulee ongelmia, joita et pysty ratkaisemaan alla olevan vianmäärityksen avulla, ota yhteys Philipsin valtuuttamaan huoltoliikkeeseen tai Philipsin asiakaspalveluun.

Ongelma	Syy	Ratkaisu
Laite ei toimi lainkaan.	Laite on ehkä kytketty pistorasiaan, johon ei tule virtaa.	Tarkista, että laite on kytketty oikein. Tarkista sulake/virrankatkaisija.
		Ota yhteyttä maakohtaiseen Philipsin asiakaspalveluun tai vie laite lähimpään Philipsin huoltoliikkeeseen korjausta tai vaihtamista varten.
	Laitteen virtajohto saattaa olla viallinen.	Jos virtajohto on vahingoittunut, se on oman turvallisuutesi vuoksi hyvä vaihdattaa Philipsin valtuuttamassa huoltoliikkeessä tai muulla ammattitaitoisella korjaajalla.

Français
Félicitations pour votre achat et bienvenue dans le monde de Philips ! Pour profiter pleinement de l'assistance offerte par Philips, enregistrez votre produit à l'adresse suivante : www.philips.com/welcome.

1 Important
Lisez attentivement ce manuel d'utilisation avant d'utiliser l'appareil et conservez-le pour un usage ultérieur.
• AVERTISSEMENT : n'utilisez pas cet appareil à proximité d'une source d'eau.
• Si vous utilisez l'appareil dans une salle de bains, débranchez-le après utilisation car la proximité d'une source d'eau constitue un risque, même lorsque l'appareil est hors tension.
• AVERTISSEMENT : n'utilisez pas l'appareil près d'une baignoire, d'une douche, d'un lavabo ni de tout autre récipient contenant de l'eau.
• Débranchez toujours l'appareil après utilisation.
• Si le cordon d'alimentation est endommagé, il doit être remplacé par Philips, par un Centre Service Agréé Philips ou par un technicien qualifié afin d'éviter tout accident.
• Cet appareil peut être utilisé par des enfants âgés de 8 ans ou plus, des personnes dont les capacités physiques, sensorielles ou intellectuelles sont réduites ou des personnes manquant d'expérience et de connaissances, à condition que ces enfants ou personnes soient sous surveillance ou qu'ils aient reçu des instructions quant à l'utilisation sécurisée de l'appareil et qu'ils aient pris connaissance des dangers encourus. Les enfants ne doivent pas jouer avec l'appareil. Le nettoyage et l'entretien ne doivent pas être réalisés par des enfants sans surveillance.
• Avant de brancher l'appareil, assurez-vous que la tension indiquée sur l'appareil correspond bien à la tension secteur locale.
• N'utilisez pas l'appareil dans un autre but que celui qui est indiqué dans ce manuel.
• Lorsque l'appareil est sous tension, ne le laissez jamais sans surveillance.
• N'utilisez jamais d'accessoires ou de pièces d'un autre fabricant ou n'ayant pas été spécifiquement recommandés par Philips. L'utilisation de ce type d'accessoires ou de pièces entraîne l'annulation de la garantie.
• N'enroulez pas le cordon d'alimentation autour de l'appareil.
• Attendez que l'appareil ait refroidi avant de le ranger.
• Cet appareil peut être extrêmement chaud ; soyez particulièrement vigilant(e) lors de son utilisation. Tenez uniquement la poignée car les autres parties sont chaudes et évitez tout contact avec la peau.
• Placez toujours l'appareil sur son support sur une surface plane et stable résistant à la chaleur. Le corps chaud ne doit jamais être en contact avec la surface ou d'autres matériaux inflammables.
• Veillez à ce que le cordon d'alimentation ne soit pas en contact avec les parties chaudes de l'appareil.
• Ne laissez pas l'appareil à proximité d'objets et matériaux inflammables lorsqu'il est allumé.
• Ne couvrez jamais l'appareil (par exemple d'une serviette ou d'un vêtement) lorsqu'il est chaud.
• Utilisez l'appareil uniquement sur cheveux secs. N'utilisez pas l'appareil si vous avez les mains mouillées.
• Le corps de l'appareil doit être propre et ne doit comporter aucune trace de poussières, ni de produits coiffants du type mousse, spray ou gel. N'utilisez jamais l'appareil avec des produits coiffants.
• Le corps de l'appareil présente un revêtement en céramique. Ce revêtement peut présenter une usure normale au fil du temps. Ce phénomène n'affecte toutefois pas les performances de l'appareil.
• Si vous utilisez l'appareil sur cheveux colorés, il est possible que le corps se tache. Avant d'utiliser l'appareil sur des cheveux artificiels, consultez toujours leur distributeur.
• Confiez toujours l'appareil à un Centre Service Agréé Philips pour vérification ou réparation. Toute réparation par une personne non qualifiée peut s'avérer dangereuse pour l'utilisateur.
• N'insérez aucun objet métallique dans les ouvertures au risque de vous électrocuter.
• Ne tirez pas sur le cordon d'alimentation après utilisation. Débranchez toujours l'appareil en tenant la fiche.

Champs électromagnétiques (CEM)
Cet appareil Philips est conforme à toutes les normes et à tous les règlements applicables relatifs à l'exposition aux champs électromagnétiques.

Environnement
Ce symbole signifie que ce produit ne doit pas être mis au rebut avec les ordures ménagères (2012/19/UE). Respectez les règles en vigueur dans votre pays pour la mise au rebut des produits électriques et électroniques. Une mise au rebut correcte contribue à préserver l'environnement et la santé.

2 Introduction
Des boucles douces et somptueuses, une brillance radieuse. Des ondulations voluptueuses et chic avec beaucoup de volume et d'épaisseur. Le nouveau fer à friser Care CurlControl avec voyant Curl Ready de Philips vous permet de créer des variations de boucles sans compromettre la santé de vos cheveux. Avec un diamètre de 13 à 25 mm, la forme conique du corps de l'appareil permet de créer différents types de boucles et d'ondulations. Le revêtement en céramique Silky Smooth du corps de l'appareil est deux fois plus doux pour vos cheveux. Nous espérons que votre Care CurlControl vous donnera entière satisfaction.
Nous aimerions vous inviter à partager votre expérience avec nous et avec d'autres acheteurs. Donnez-nous votre avis en toute sincérité sur la page produit www.philips.com/haircare. Cela ne vous prendra qu'une minute. Nous espérons avoir bientôt de vos nouvelles.

3 Aperçu
① Pointe froide
② Corps en céramique Silky Smooth
③ Support
④ Affichage du réglage de température
⑤ Affichage des réglages de durée pour le voyant Curl Ready : 5, 8 et 10 secondes
⑥ Icône de verrou
⑦ Bouton marche/arrêt
⑧ Anneau de suspension
⑨ Cordon rotatif à 360°
⑩ Fonction de déverrouillage du verrou(**Maintenez le bouton enfoncé pour déverrouiller**)
⑪ Interrupteur de durée pour le voyant Curl Ready
⑫ Thermostats
⑬ Voyant Curl Ready
Les fonctionnalités suivantes du **Care CurlControl** vous permettront de créer boucles et ondulations de manière plus pratique, pour des cheveux plus sains.
• **Voyant Curl Ready**
Un voyant Curl Ready unique (5, 8 ou 10 secondes) vous permet de savoir quand votre boucle est prête grâce à l'émission d'un signal sonore - aucun risque de surchauffe pour les cheveux.
• **Réglages numériques de température**
Avec les réglages numériques de température, vous pouvez choisir la température qui convient à votre type de cheveux. La température maximum de 200 °C garantit des résultats parfaits même sur cheveux épais.
• **Fonction de verrou**
Le verrou vous protège de toute mauvaise utilisation. Une fois l'appareil allumé, le verrou s'active automatiquement 15 secondes après la dernière utilisation des thermostats, de l'interrupteur de durée pour le voyant Curl Ready ou du bouton marche/arrêt (par la suite, l'activation automatique se fera au bout de 5 secondes).
• **Arrêt automatique**
Un arrêt automatique après 60 minutes vous assure une sécurité accrue. Vous pouvez réactiver le fer à friser en appuyant sur le bouton marche/arrêt pendant 1 seconde.

4 Bouclez vos cheveux
Avant utilisation

Avertissement
• Les fers à friser sont des appareils puissants qui se branchent sur secteur et doivent dès lors être utilisés avec précaution.

1 Branchez la fiche sur la prise d'alimentation.
2 Mettez l'appareil en marche en appuyant sur le bouton marche/arrêt (⑦). Sélectionnez une température (⑫) et un réglage de durée (⑪) selon le tableau ci-dessous :

1. Sélectionnez votre type de cheveux	2. Observez les plages de température recommandées	3. Observez la durée d'utilisation recommandée
Fin	130-150 °C	5 ou 8 secondes
Normal	160-180 °C	8 ou 10 secondes
Épais	190-200 °C	8 ou 10 secondes

Conseils de mise en forme
• Utilisez la température inférieure de la plage de température recommandée si vos cheveux sont teints ou permanentés. Si vous appliquez un spray flexible (fortement recommandé), vous pouvez réduire la température proposée de 10 °C supplémentaires.
• Choisissez une durée recommandée plus courte si vous souhaitez obtenir de larges boucles ou ondulations naturelles, et plus longue si vous souhaitez des boucles plus serrées et nettes.

↳ Le temps de chauffe est indiqué par des chiffres de température clignotants.
↳ Lorsque la température s'affiche en continu, le fer à friser est prêt à être utilisé.
Si vous n'actionnez pas les boutons de l'appareil pendant 5 secondes, le verrou s'active automatiquement et l'icône de verrou (⑥) s'affiche (la première activation automatique après mise sous tension de l'appareil s'effectue au bout de 15 secondes). Pour déverrouiller l'appareil, appuyez sur la fonction de déverrouillage du verrou (⑩) pendant 1 seconde.
Utilisation

Remarque
• Si vous utilisez un fer à friser sans pince pour la première fois, faites des essais sans avoir allumé l'appareil au préalable afin de vous familiariser avec celui-ci.
• Si vous voulez modifier la température ou le réglage de durée en cours d'utilisation, il se peut que vous deviez désactiver le verrou en appuyant sur la fonction de déverrouillage du verrou (⑩).
• Ne touchez jamais le corps de l'appareil avec vos doigts lorsqu'il est chaud.
• Utilisez l'appareil uniquement sur cheveux secs.

3 Brossez vos cheveux pour les démêler. En fonction des résultats escomptés, prenez une mèche de cheveux de 2 à 4 cm (pour des ondulations plus larges, prenez une mèche plus épaisse ; pour des boucles plus serrées, prenez une mèche plus fine).
4 Maintenez le fer à friser horizontalement et orientez-le loin de votre tête et de votre visage. Placez votre pouce/doigt à côté du voyant Curl Ready (⑬), mais n'appuyez pas encore dessus. Démarrez au point le plus large du corps de l'appareil, placez le fer à friser près des racines de la mèche à traiter et enroulez les cheveux des racines aux pointes.
5 Maintenez les pointes de vos cheveux sur la pointe froide (①) à l'aide de vos doigts et appuyez sur le voyant Curl Ready (⑬). Lorsque vous entendez le signal sonore, le décompte commence.
6 Lorsque votre boucle est prête, vous entendez trois signaux sonores.
7 Relâchez les pointes et laissez le fer à friser glisser en dehors de vos cheveux – NE défaites PAS les mèches.
8 Répétez les étapes 3 à 7 jusqu'à ce que tous vos cheveux soient bouclés.
9 ,10 Pour terminer, séparez les boucles avec vos doigts et enroulez chaque petite boucle autour de votre doigt pour un résultat finalisé.
Après utilisation
1 Arrêtez l'appareil et débranchez-le.
2 Laissez-le refroidir sur une surface résistant à la chaleur.
3 Retirez les cheveux et la poussière du corps de l'appareil.
4 Nettoyez le corps avec un chiffon humide.
5 Rangez-le dans un endroit sûr et sec, à l'abri de la poussière. Vous pouvez également accrocher l'appareil par son anneau de suspension (⑧).

Remarque
• Évitez de rayer le corps de l'appareil.
• N'enroulez pas le cordon d'alimentation autour de l'appareil.
• Ne rincez jamais l'appareil à l'eau.

Conseils de mise en forme
• Le côté plus fin du fer crée des boucles serrées, tandis que le côté plus large crée des boucles et ondulations plus amples. Vous pouvez utiliser toute la longueur du corps de l'appareil ou choisir de n'utiliser qu'une seule zone pour obtenir des boucles plus larges ou plus petites.
• Plus la mèche est fine, plus la boucle sera serrée.
• Pour une boucle moderne, démarrez la boucle au niveau de la pommette. Ne bouclez pas les quelques derniers centimètres. Coiffez-vous avec vos doigts ou avec une brosse.
• Ce fer à friser peut également être utilisé pour créer du volume à la racine des cheveux. Maintenez une mèche de cheveux à 90 degrés par rapport au cuir chevelu. Placez le corps de l'appareil à 1 cm au-dessus des racines (en évitant de toucher le cuir chevelu), puis placez la mèche sur la partie la plus large du corps de l'appareil.
• Pour une tenue plus ferme, appliquez un spray sur chaque mèche avant de la boucler.
• Vos cheveux doivent rester secs lors de la réalisation des boucles.
• Après avoir bouclé vos cheveux, laissez refroidir les boucles complètement avant de poursuivre la mise en forme.
• Avant de commencer, assurez-vous que vos mains sont propres car les graisses présentes sur vos mains se retrouveront sur vos cheveux.
• Si vos cheveux sont traités chimiquement (coloration ou permanente), utilisez un produit coiffant qui offre une protection contre la chaleur avant utilisation.
• Pour créer des boucles avec un aspect moderne gonflant, entortillez vos cheveux avant de les enrouler autour du corps de l'appareil afin qu'ils ne soient pas répartis à plat sur le fer à friser.
• Si vos cheveux ondulent naturellement, vous pouvez utiliser le fer à friser sur quelques mèches ou uniquement sur les racines pour améliorer les boucles çà et là.
• Pour des boucles nettes, ne brossez pas les cheveux après les avoir bouclés. Pour un aspect ondulé et volumineux, brossez légèrement les boucles à l'aide d'une brosse en poils naturels. Commencez par brosser les extrémités, puis poursuivez en remontant vers le haut.

Pour obtenir d'autres conseils de mise en forme de notre expert Andy Uffels, visitez notre site Web www.philips.com ou notre page Facebook « Philips Beauty ».

5 Garantie et service
Si vous souhaitez obtenir des informations supplémentaires ou faire réparer l'appareil, ou si vous rencontrez un problème, rendez-vous sur le site Web www.philips.com ou contactez le Service Consommateurs Philips de votre pays. Vous trouverez la liste des numéros de téléphone dans le dépliant de garantie internationale. S'il n'existe pas de Service Consommateurs Philips dans votre pays, renseignez-vous auprès de votre revendeur local ou contactez le « Service Department of Philips Domestic Appliances and Personal Care BV ».

6 Dépannage
Si vous rencontrez des problèmes avec votre fer à friser et que vous ne parvenez pas à les résoudre à l'aide des informations ci-dessous, adressez-vous au Centre Service Agréé Philips le plus proche ou au Service Consommateurs Philips de votre pays.

Problème	Cause	Solution
L'appareil ne fonctionne pas.	La prise sur laquelle l'appareil a été branché est peut-être défectueuse.	Vérifiez si l'appareil est branché correctement. Vérifiez le fusible/disjoncteur de votre maison.
		Contactez le Service Consommateurs Philips de votre pays ou confiez l'appareil au Centre Service Agréé Philips le plus proche pour réparation/remplacement.
	Le cordon d'alimentation de l'appareil est peut-être endommagé.	Si le cordon d'alimentation est endommagé, il doit être remplacé par Philips, par un Centre Service Agréé Philips ou par un technicien qualifié afin d'éviter tout accident.

Italiano
Congratulazioni per l'acquisto e benvenuti in Philips! Per trarre il massimo vantaggio dall'assistenza fornita da Philips, registrare il proprio prodotto sul sito: www.philips.com/welcome.

1 Importante
Leggere attentamente il presente manuale prima di utilizzare l'apparecchio e conservarlo come riferimento futuro.
• AVVERTENZA: non utilizzare questo apparecchio in prossimità di acqua.
• Quando l'apparecchio viene usato in bagno, scollegarlo dopo l'uso poiché la vicinanza all'acqua rappresenta un rischio anche quando il sistema è spento.
• AVVERTENZA: non utilizzare questo apparecchio in prossimità di vasche da bagno, docce, lavandini o altri recipienti contenenti acqua.
• Dopo l'utilizzo, scollegare sempre l'apparecchio.
• Se il cavo di alimentazione è danneggiato deve essere sostituito da Philips, da un centro di assistenza autorizzato Philips o da persone qualificate al fine di evitare possibili danni.
• Quest'apparecchio può essere usato da bambini di età superiore agli 8 anni e da persone con capacità mentali, fisiche o sensoriali ridotte, prive di esperienza o conoscenze adatte a condizione che tali persone abbiano ricevuto assistenza o formazione per utilizzare l'apparecchio in maniera sicura e capiscano i potenziali pericoli associati a tale uso. Evitare che i bambini giochino con l'apparecchio. Le operazioni di pulizia e manutenzione non devono essere eseguite da bambini senza la supervisione di un adulto.
• Prima di collegare l'apparecchio assicurarsi che la tensione indicata su quest'ultimo corrisponda a quella locale.
• Non utilizzare l'apparecchio per scopi non descritti nel presente manuale.
• Quando l'apparecchio è collegato all'alimentazione, non lasciarlo mai incustodito.
• Non utilizzare mai accessori o parti di altri produttori oppure componenti non consigliati in modo specifico da Philips. In caso di utilizzo di tali accessori o parti, la garanzia si annulla.
• Non attorcigliare il cavo di alimentazione attorno all'apparecchio.
• Lasciare raffreddare l'apparecchio prima di riporlo.
• Prestare la massima attenzione durante l'uso dell'apparecchio poiché potrebbe essere estremamente caldo. Utilizzare esclusivamente l'apposita impugnatura poiché le altre parti sono calde ed evitare il contatto con la pelle.
• Appoggiare sempre l'apparecchio sull'apposito supporto, posizionandolo su una superficie piana, stabile e termoresistente. Il cilindro caldo non deve mai toccare la superficie o altro materiale infiammabile.
• Evitare che il cavo di alimentazione entri in contatto con le parti surriscaldate dell'apparecchio.
• Tenere l'apparecchio acceso lontano da oggetti e materiali infiammabili.
• Non coprire mai l'apparecchio (ad esempio con un asciugamano o un indumento) quando è caldo.
• Utilizzare l'apparecchio solo su capelli asciutti. Non utilizzare l'apparecchio con le mani bagnate.
• Assicurarsi che il cilindro sia pulito e privo di polvere e residui di prodotti modellanti come mousse, spray o gel. Non utilizzare mai l'apparecchio insieme a prodotti modellanti.
• Il cilindro dispone di un rivestimento in ceramica. Quest'ultimo è soggetto a usura nel corso del tempo. Questo, tuttavia, non compromette le prestazioni dell'apparecchio.
• Se l'apparecchio viene utilizzato su capelli tinti, il cilindro potrebbe macchiarsi. Prima di utilizzarlo su capelli artificiali, consultare sempre il produttore.
• Per eventuali controlli o riparazioni, rivolgersi sempre a un centro servizi autorizzato da Philips. La riparazione da parte di persone non qualificate potrebbe mettere in serio pericolo l'incolumità dell'utente.
• Per evitare il rischio di scariche elettriche, non inserire oggetti metallici nelle aperture.
• Non tirare il cavo di alimentazione dopo l'uso. Scollegare sempre l'apparecchio tenendo la spina.

Campi elettromagnetici (EMF)
Questo apparecchio Philips è conforme a tutti gli standard e alle norme relativi all'esposizione ai campi elettromagnetici.

Ambiente
- Questo simbolo indica che il prodotto non può essere smaltito con i normali rifiuti domestici (2012/19/UE).
- Ci sono due situazioni in cui potete restituire gratuitamente il prodotto vecchio a un rivenditore:
1 Quando acquistate un prodotto nuovo, potete restituire un prodotto simile al rivenditore.
2 Se non acquistate un prodotto nuovo, potete restituire prodotti con dimensioni inferiori a 25 cm (lunghezza, altezza e larghezza) ai rivenditori con superficie dedicata alla vendita di prodotti elettrici ed elettronici superiore ai 400 m2.
In tutti gli altri casi, attenetevi alle normative di raccolta differenziata dei prodotti elettrici ed elettronici in vigore nel vostro paese: un corretto smaltimento consente di evitare conseguenze negative per l'ambiente e per la salute.

2 Introduzione
Ricci morbidi e sontuosi, che riflettono la luce. Onde eleganti e sensuali con il massimo volume e spessore. Il nuovo arricciacapelli Care CurlControl di Philips dotato della spia Curl Ready consente di creare ricci di qualsiasi tipo, senza compromettere la salute dei capelli. La forma conica del cilindro con diametro da 13 a 25 mm consente di creare tipi diversi di ricci e onde. Il rivestimento in ceramica Silky Smooth del cilindro è doppiamente delicato sui capelli. Buon divertimento con l'arricciacapelli Care CurlControl.
Per condividere la propria esperienza con noi e altri clienti, è possibile scrivere la propria opinione in una recensione nella pagina dedicata ai prodotti del sito Web www.philips.com/haircare. È necessario un solo minuto. Saremo lieti di ricevere presto i commenti dei nostri clienti.

3 Panoramica
① Punta fredda
② Cilindro in ceramica Silky Smooth
③ Supporto di appoggio
④ Display per l'impostazione della temperatura
⑤ Display per le impostazioni dell'ora per la spia Curl Ready: 5, 8, 10 secondi
⑥ Icona blocco dei pulsanti
⑦ Pulsante on/off
⑧ Gancio
⑨ Parte ricurva a 360°
⑩ Funzione di sblocco dei pulsanti (**Tenere premuto il pulsante per sbloccare**)
⑪ Interruttore del tempo per la spia Curl Ready
⑫ Interruttori della temperatura
⑬ Spia Curl Ready
Grazie alle seguenti funzioni, **Care CurlControl** consente di creare ricci in maniera ottimale per una chioma più sana.
• **Spia Curl Ready**
L'esclusiva spia Curl Ready, con tre impostazioni di tempo (5, 8, 10 secondi), indica quando il riccio è pronto ed emette un allarme acustico per evitare di trattare i capelli troppo a lungo.
• **Impostazioni della temperatura digitali regolabili**
Le impostazioni digitali della temperatura consentono di scegliere la temperatura più adatta al proprio tipo di capelli, mentre la temperatura massima di 200 °C garantisce un risultato perfetto anche nel caso di capelli spessi.
• **Funzione di blocco dei pulsanti**
Il blocco dei pulsanti protegge da eventuali disattenzioni durante l'uso dell'apparecchio. Da quando il dispositivo viene acceso, la funzione di blocco dei pulsanti si attiva automaticamente dopo 15 secondi dall'ultimo utilizzo degli interruttori della temperatura, dell'interruttore dell'ora per la spia Curl Ready o del pulsante on/off (in seguito, l'attivazione automatica avviene dopo 5 secondi).
• **Spegnimento automatico**
Lo spegnimento automatico dopo 60 minuti garantisce la massima sicurezza. È possibile riattivare l'arricciacapelli premendo il pulsante on/off per 1 secondo.

4 Come arricciare i capelli
Operazioni preliminari per l'uso

Avvertenza
• I ferri arricciacapelli sono strumenti professionali e devono essere usati sempre con cautela.

1 Collegare la presa a una spina di alimentazione.
2 Premere il pulsante on/off (⑦) per accendere l'apparecchio. Selezionare una temperatura (⑫) e un'impostazione dell'ora (⑪) come indicato nella seguente tabella:

1. Tipo di capelli	2. Intervalli di temperatura consigliati	3. Tempo consigliato per la creazione dei ricci
Sottili	130-150 °C	5 o 8 secondi
Normali	160-180 °C	8 o 10 secondi
Spessi	190-200 °C	8 o 10 secondi

Suggerimenti per lo styling
• In caso di capelli tinti o con permanente, utilizzare la temperatura minima consigliata. Se si utilizza una lacca a fissaggio leggero (scelta consigliata), è possibile ridurre la temperatura indicata di altri 10 °C.
• Scegliere il tempo più breve consigliato se si desidera ottenere onde e ricci naturali e morbidi o il tempo più lungo per ottenere ricci resistenti e ben definiti.

↳ Il tempo di riscaldamento è indicato dai numeri della temperatura lampeggianti.
↳ Se l'indicazione della temperatura è fissa, l'arricciacapelli è pronto per l'uso.
Se i pulsanti dell'apparecchio non vengono utilizzati per 5 secondi, la funzione di blocco dei pulsanti si attiva automaticamente e viene visualizzata l'icona della funzione di blocco (⑥) (la prima attivazione automatica avviene dopo 15 secondi dall'accensione dell'apparecchio). Per sbloccare l'apparecchio, premere la Funzione di sblocco dei pulsanti (⑩) per 1 secondo.
Utilizzo

Nota
• Se si utilizza un arricciacapelli privo di pinza per la prima volta, eseguire le operazioni riportate di seguito a dispositivo spento per fare pratica.
• Per modificare la temperatura o l'impostazione dell'ora durante l'utilizzo dell'apparecchio, potrebbe essere necessario disattivare la funzione di blocco dei pulsanti premendo la Funzione di sblocco dei pulsanti (⑩).
• Non toccare il cilindro caldo con le mani.
• Utilizzare l'apparecchio solo su capelli asciutti.

3 Spazzolare i capelli. In base ai risultati desiderati, prendere una ciocca di capelli di spessore tra 2 e 4 cm (per ottenere onde morbide, prendere una ciocca più spessa; per ottenere onde più piccole, prendere una ciocca più sottile).
4 Tenere l'arricciacapelli in orizzontale e mantenerlo distante dalla testa e dal viso. Posizionare il pollice/dito accanto all'interruttore Curl Ready (⑬), ma non premere ancora. Iniziando dalla parte più ampia del cilindro, avvicinare l'arricciacapelli alle radici della ciocca e arricciare i capelli attorno al cilindro dalla radice alla punta.
5 Con le dita, tenere le punte dei capelli in corrispondenza della punta fredda (①) e premere la spia Curl Ready (⑬). Quando viene emesso il segnale acustico, inizia il conteggio del tempo.
6 Quando il riccio è pronto, viene emesso un segnale acustico per tre volte.
7 Rilasciare la punta dei capelli ed estrarre l'arricciacapelli dai capelli – NON aprire la ciocca.
8 Ripetere i passaggi 3-7 finché tutti i capelli sono arricciati.
9 ,10 Infine, separare i ricci con le dita e arrotolare ogni riccio più piccolo intorno a un dito per una maggiore definizione.
Dopo l'uso
1 Spegnere l'apparecchio e staccare la spina.
2 Posizionarlo su una superficie termoresistente fino a quando non è completamente freddo.
3 Rimuovere i capelli e la polvere dal cilindro.
4 Pulire il cilindro con un panno umido.
5 Riporlo in un luogo sicuro e asciutto, privo di polvere. Per riporre l'apparecchio, è anche possibile appenderlo tramite l'apposito gancio (⑧).

Nota
• Evitare graffi sul cilindro.
• Non attorcigliare il cavo di alimentazione attorno all'apparecchio.
• Non risciacquate mai l'apparecchio sotto l'acqua.

Suggerimenti per lo styling
• La parte stretta del cilindro consente di creare ricci piccoli, mentre con la parte più spessa si ottengono ricci più grandi o onde. È possibile utilizzare il cilindro in tutta la sua lunghezza oppure utilizzarne solo una parte per creare rispettivamente ricci più grandi o più piccoli.
• Quanto più sottile è la ciocca, tanto più stretto sarà il riccio.
• Per un'onda all'ultima moda, iniziare il riccio al livello dello zigomo e non arricciare gli ultimi centimetri. Passare le dita o una spazzola sul riccio.
• L'arricciacapelli può anche essere utilizzato per creare volume alla radice della chioma. Tenere una ciocca di capelli a 90° rispetto alla cute. Quindi posizionare il cilindro a circa 1 cm dalle radici (evitare il contatto con la cute) e avvolgere la ciocca attorno alla parte più larga del cilindro.
• Per una tenuta maggiore, applicare una lacca su ogni sezione prima di creare i ricci.
• Eseguire l'arricciatura sui capelli asciutti.
• Dopo aver creato i ricci, lasciare che si raffreddino completamente prima di continuare con lo styling.
• Prima di iniziare, accertarsi che le mani siano ben pulite poiché le eventuali sostanze grasse presenti sulle mani potrebbero essere trasferite sui capelli.
• Se i capelli sono trattati con sostanze chimiche (in caso di capelli tinti o con permanenti), utilizzare un prodotto modellante termoresistente prima di procedere allo styling.
• Per creare ricci con un volume ed una elasticità all'ultima moda, attorcigliare i capelli prima di farli avvolgere al cilindro, in questo modo la ciocca resterà unita attorno all'arricciacapelli.
• Se i capelli hanno un'onda naturale, è possibile utilizzare l'arricciacapelli solo su alcune ciocche o su quelle superiori per ottenere un maggiore effetto riccio in ogni punto.
• Per ricci definiti, non spazzolare i capelli dopo aver creato i ricci. Per un effetto ondulato e voluminoso, spazzolare delicatamente i ricci con una spazzola a setole naturali. Iniziare spazzolando dalle punte per poi salire verso le radici.

Per avere altri suggerimenti dal nostro hair stylist Andy Uffels, visitare la homepage www.philips.com o la pagina Facebook di "Philips Beauty".

5 Garanzia e assistenza
Se si necessita di informazioni o in caso di problemi, visitare il sito Web di Philips all'indirizzo www.philips.com oppure contattare il Centro assistenza Philips del proprio paese. L'elenco dei numeri di telefono dell'assistenza è disponibile nell'opuscolo della garanzia internazionale. Se non è presente un centro assistenza clienti Philips nel proprio paese, rivolgersi al proprio rivenditore Philips oppure contattare il servizio di assistenza clienti di Philips Domestic Appliances and Personal Care BV.

6 Risoluzione dei problemi
In caso di problemi con l'arricciacapelli che non possono essere risolti con l'aiuto delle informazioni sotto riportate, contattare il centro assistenza Philips più vicino oppure il centro assistenza clienti Philips del proprio paese.

Problema	Causa	Soluzione
L'apparecchio non funziona.	La presa di corrente utilizzata potrebbe essere difettosa.	Verificare che l'apparecchio sia collegato all'alimentazione correttamente. Verificare il fusibile/interruttore automatico di casa.
		Contattare il centro assistenza clienti Philips di zona o portare l'apparecchio al centro assistenza Philips più vicino per eseguire riparazioni o sostituire il prodotto.
	Il cavo di alimentazione dell'apparecchio potrebbe essere danneggiato.	Se il cavo di alimentazione è danneggiato deve essere sostituito da Philips, da un centro di assistenza autorizzato Philips o da persone qualificate al fine di evitare possibili danni.

Nederlands
Gefeliciteerd met uw aankoop en welkom bij Philips! Registreer uw product op www.philips.com/welcome om optimaal gebruik te kunnen maken van de door Philips geboden ondersteuning.

1 Belangrijk
Lees deze gebruiksaanwijzing zorgvuldig door voordat u het apparaat gaat gebruiken. Bewaar de gebruiksaanwijzing om deze indien nodig te kunnen raadplegen.
• WAARSCHUWING: gebruik dit apparaat niet in de buurt van water.
• Als u het apparaat in de badkamer gebruikt, haal de stekker dan na gebruik altijd uit het stopcontact. De nabijheid van water kan gevaar opleveren, zelfs als het apparaat is uitgeschakeld.
• WAARSCHUWING: gebruik dit apparaat niet in de buurt van een bad, douche, wastafel of ander waterhoudend object.
• Haal na gebruik altijd de stekker uit het stopcontact.
• Indien het netsnoer beschadigd is, moet u het laten vervangen door Philips, een door Philips geautoriseerd servicecentrum of personen met vergelijkbare kwalificaties om gevaar te voorkomen.
• Dit apparaat kan worden gebruikt door kinderen vanaf 8 jaar en door personen met verminderde lichamelijke, zintuiglijke of geestelijke capaciteiten of weinig ervaring en kennis, mits zij toezicht of instructie hebben ontvangen aangaande veilig gebruik van het apparaat, en zij de gevaren van het gebruik begrijpen. Kinderen mogen niet met het apparaat spelen. Reiniging en onderhoud dienen niet zonder toezicht door kinderen te worden uitgevoerd.
• Controleer voordat u het apparaat aansluit of het voltage dat op het apparaat is aangegeven overeenkomt met de plaatselijke netspanning.
• Gebruik het apparaat niet voor andere doeleinden dan beschreven in deze gebruiksaanwijzing.
• Laat het apparaat nooit zonder toezicht liggen wanneer het is aangesloten op het stopcontact.
• Gebruik nooit accessoires of onderdelen van andere fabrikanten of die niet specifiek zijn aanbevolen door Philips. Als u dergelijke accessoires of onderdelen gebruikt, vervalt de garantie.
• Wikkel het netsnoer niet om het apparaat.
• Wacht met opbergen tot het apparaat is afgekoeld.
• Wees zeer voorzichtig bij gebruik van het apparaat. Het kan bijzonder heet zijn. Houd het handvat alleen vast als andere onderdelen heet zijn en vermijd contact met de huid.
• Plaats het apparaat altijd met de standaard op een hittebestendige, stabiele, vlakke ondergrond. Laat de hete staaf nooit in contact komen met de ondergrond of met ander brandbaar materiaal.
• Voorkom dat het netsnoer in aanraking komt met de hete delen van het apparaat.
• Houd het apparaat uit de buurt van brandbare voorwerpen en materialen als het is ingeschakeld.
• Dek het apparaat nooit af als het heet is (bijv. met een handdoek of kleding).
• Gebruik het apparaat alleen op droog haar. Bedien het apparaat niet met natte handen.
• Houd de staaf schoon en vrij van stof en stylingproducten zoals mousse, haarlak en gel. Gebruik het apparaat nooit in combinatie met stylingproducten.
• De staaf heeft een keramische laag. Deze laag kan in de loop der tijd langzaam wegslijten. Dit heeft echter geen invloed op de prestaties van het apparaat.
• De staaf van het apparaat kan verkleuringen vertonen bij gebruik met gekleurd haar. Raadpleeg voor gebruik met kunsthaar de distributeur.
• Breng het apparaat altijd naar een door Philips geautoriseerd servicecentrum voor onderzoek of reparatie. Reparatie door een onbevoegde persoon kan leiden tot een bijzonder gevaarlijke situatie voor de gebruiker.
• Steek geen metalen voorwerpen in de openingen, om elektrische schokken te voorkomen.
• Trek na gebruik niet aan het netsnoer. Haal het netsnoer altijd uit het stopcontact door aan de stekker te trekken.

Elektromagnetische velden (EMV)
Dit Philips-apparaat voldoet aan alle normen en voorschriften met betrekking tot blootstelling aan elektromagnetische velden.

Milieu
Dit symbool betekent dat dit product niet bij het gewone huishoudelijke afval mag worden weggegooid (2012/19/EU). Volg de geldende regels in uw land voor de gescheiden inzameling van elektrische en elektronische producten. Als u correct verwijdert, voorkomt u negatieve gevolgen voor het milieu en de volksgezondheid.

2 Inleiding
Prachtige, zachte krullen die volop glanzen. Weelderige chique golven met veel volume en dikte. Met de nieuwe Philips Care CurlControl-krultang met 'Krul gereed'-indicator kunt u verschillende krulvariaties creëren, zonder dat dit schadelijk is voor uw haar. De kegelvormige staaf met een doorsnede van 13 tot 25 mm stelt u in staat verschillende soorten krullen en golven te creëren. De gladde keramische laag van de staaf glijdt tweemaal zo soepel door uw haar. Wij hopen dat u zult genieten van het gebruik van uw Care CurlControl.
Wij willen u uitnodigen om uw ervaring met ons en andere kopers te delen. Geef eerlijk uw mening en schrijf een beoordeling op de productpagina www.philips.com/haircare. Het duurt maar een minuutje. Wij horen graag van u

3 Overzicht
① Koelblijvend uiteinde
② Gladde keramische staaf
③ Standaard
④ Display voor temperatuurstand
⑤ Display voor tijdinstelling voor 'Krul gereed'-indicator: 5, 8, 10 seconden
⑥ Vergrendelingspictogram
⑦ Aan/uitschakelaar
⑧ Ophangoog
⑨ 360° draaibaar snoer
⑩ Ontgrendelingsknop voor vergrendelingsfunctie(**Houd de knop ingedrukt om te ontgrendelen**)
⑪ Tijdschakelaar voor 'Krul gereed'-indicator
⑫ Temperatuurknoppen
⑬ 'Krul gereed'-indicator
Met de volgende functies in uw **Care CurlControl** profiteert u van een handigere krulervaring voor gezonder haar.
• **'Krul gereed'-indicator**
Een unieke 'Krul gereed'-indicator, met keuze uit 5, 8 of 10 seconden, laat u via een piepje weten wanneer uw krul klaar is. Zo duurt een behandeling nooit meer te lang.
• **Digitaal verstelbare temperatuurstanden**
Digitale hittestanden stellen u in staat de temperatuur te kiezen die bij uw haartype past, terwijl de hoogste temperatuur van 200°C zelfs voor dik haar een perfect resultaat garandeert.
• **Vergrendelingsfunctie**
De vergrendeling beschermt u tegen onvoorzichtige bediening. Na het inschakelen van het apparaat wordt de vergrendeling automatisch 15 seconden nadat u de temperatuurknoppen, de tijdschakelaar voor de 'Krul gereed'-indicator of de aan/uitknop voor het laatst hebt gebruikt, geactiveerd (daarna zal de automatische activering na 5 seconden plaatsvinden).
• **Automatische uitschakeling**
Een automatische uitschakeling na 60 minuten biedt u extra veiligheid. U kunt de krultang weer activeren door 1 seconde op de aan/uitknop te drukken.

4 Uw haar krullen
Klaarmaken voor gebruik

Waarschuwing
• Krultangen zijn krachtige stylingapparaten en moeten daarom altijd voorzichtig worden gebruikt.

1 Steek de stekker in een stopcontact.
2 Druk op de aan/uitknop (⑦) om het apparaat in te schakelen. Kies een temperatuur- (⑫) en tijdstand (⑪) volgens de onderstaande tabel:

1. Kies uw haartype	2. Zie aanbevolen temperatuurbereik	3. Zie aanbevolen krultijd
Fijn	130 - 150°C	5 of 8 seconden
Normaal	160 - 180°C	8 of 10 seconden
Dik	190 - 200°C	8 of 10 seconden

Stylingtips
• Gebruik een lagere temperatuur dan de aanbevolen temperatuur als u gepermanent of gekleurd haar hebt. Als u een soepele haarlak gebruikt, wat zeer wordt aangeraden, kunt u de aanbevolen temperatuur nog eens 10°C verlagen.
• Kies een kortere tijd dan de aanbevolen krultijd voor losse, natuurlijk uitziende krullen en golven en een langere tijd dan de aanbevolen krultijd voor strakke, goed gedefinieerde krullen.

↳ De opwarmtijd wordt aangeduid door de knipperende temperatuurcijfers.
↳ Als de temperatuurindicatie stabiel blijft, is de krultang klaar voor gebruik.
Als de knoppen van het apparaat gedurende 5 seconden niet zijn bediend, wordt de vergrendeling automatisch geactiveerd en verschijnt het vergrendelingspictogram (⑥) (de eerste automatische activering na het inschakelen van het apparaat is na 15 seconden). Om het apparaat te ontgrendelen, drukt u gedurende 1 seconde op de ontgrendelingsknop voor de vergrendelingsfunctie (⑩).
Gebruik

Opmerking
• Als dit de eerste keer is dat u een krultang zonder clip gebruikt, voer deze stappen dan eerst uit zonder het apparaat in te schakelen om te oefenen.
• Als u tijdens gebruik de temperatuur of de tijdstand wilt veranderen, moet u mogelijk de vergrendeling deactiveren door op de ontgrendelingsknop voor de vergrendelingsfunctie (⑩) te drukken.
• Raak de hete staaf nooit met uw vingers aan.
• Gebruik het apparaat alleen op droog haar.

3 Borstel uw haar los. Neem, afhankelijk van het gewenste resultaat, een haarstreng van 2 tot 4 cm (neem voor losse golven een dikkere streng en voor strakke krullen een dunne streng).
4 Houd de krultang horizontaal en richt het apparaat weg van uw hoofd en gezicht. Plaats uw duim/vinger naast de 'Krul gereed'-indicator (⑬), maar druk er nog niet op. Begin aan de breedste kant van de staaf, plaats de krultang bij de haarwortel van de streng en krul het haar er van wortel tot punt omheen.
5 Houd de haarpunt met uw vingers vast bij het koele uiteinde (①) en druk op de 'Krul gereed'-indicator (⑬). Wanneer u het piepje hoort, begint de tijd.
6 Wanneer uw krul klaar is, hoort u drie piepjes.
7 Laat het uiteinde van de lok los en laat de krultang uit uw haar glijden. Wikkel de strengen NIET af.
8 Herhaal stap 3 t/m 7 tot al het haar is gekruld.
9 ,10 Maak af door de krullen met uw vingers los te maken en alle kleinere krullen rond uw vinger te winden voor extra definitie.
Na gebruik
1 Schakel het apparaat uit en haal de stekker uit het stopcontact.
2 Plaats het apparaat op een hittebestendig oppervlak tot het is afgekoeld.
3 Verwijder haar en stof van de staaf.
4 Maak de staaf schoon met een vochtige doek.
5 Berg het apparaat op een veilige, droge en stofvrije plaats op. U kunt het apparaat ook aan het ophangoog (⑧) hangen.

Opmerking
• Vermijd krassen op de staaf.
• Wikkel het netsnoer niet om het apparaat.
• Spoel het apparaat nooit schoon met water.

Stylingtips
• Met het smalle uiteinde van de staaf maakt u kleine krullen, en met het dikke uiteinde maakt u grote krullen of slagen. U kunt de hele lengte van de staaf gebruiken of u kunt ervoor kiezen slechts een deel voor een grotere of kleinere krul te gebruiken.
• Hoe dunner de streng, hoe strakker de krul.
• Voor een moderne golf laat u de krul ter hoogte van uw jukbeen beginnen. Laat ook de laatste paar centimeter ongekruld. Kam er met uw vingers of een borstel doorheen.
• Deze krultang kan ook worden gebruikt voor het creëren van volume bij de haarwortels. Houd een streng haar in een hoek van 90 graden ten opzichte van de hoofdhuid vast. Plaats de staaf 1 cm boven de wortels (vermijd aanraken van de hoofdhuid) en leg de streng op het wijdste deel van de staaf.
• Krullen blijven beter zitten als u voor het krullen op iedere streng haarlak gebruikt.
• Houd uw haar droog tijdens het krullen.
• Wanneer u klaar bent met het krullen van uw haar, laat de krullen dan helemaal afkoelen voor u verder gaat met stylen.
• Zorg er voor u begint voor dat uw handen schoon zijn. Olie van uw handen wordt anders naar uw haar overgebracht.
• Als uw haar chemisch behandeld is (gekleurd of gepermanent), gebruik dan voor het stylen een hittebestendig stylingproduct.
• Om krullen met een modern volume en veerkracht te creëren, draait u uw haar samen voordat u het rond de staaf wikkelt, zodat het niet vlak op de krultang wordt uitgespreid.
• Als uw haar een natuurlijke golf heeft, kunt u de krultang ook op een paar plekken of dicht bij het hoofd gebruiken om de krul over het geheel te versterken.
• Voor gedefinieerde krullen borstelt u uw haar niet uit na het krullen. Voor een golvende, volle uitstraling borstelt u de krullen zacht uit met een borstel met echt haar. Begin met het borstelen van de punten en werk naar boven.

Ga voor extra stylingtips van onze Haircare-expert, Andy Uffels, naar onze homepage www.philips.com of onze Facebook-pagina "Philips Beauty".

5 Garantie en service
Als u informatie nodig hebt of als u een probleem hebt, ga dan naar de Philips-website op www.philips.com of neem contact op met het Philips Consumer Care Centre in uw land. U vindt de lijst met telefoonnummers in het 'worldwide guarantee'-vouwblad. Als er geen Consumer Care Centre in uw land is, ga dan naar uw plaatselijke Philips-dealer of neem contact op met de afdeling Service van Philips Domestic Appliances and Personal Care BV.

6 Problemen oplossen
Als u een probleem hebt met de krultang en u er niet in slaagt dit probleem op te lossen met behulp van onderstaande informatie, neem dan contact op met het dichtstbijzijnde Philips-servicecentrum of met het Philips Customer Care Centre in uw land.

Probleem	Oorzaak	Oplossing
Het apparaat doet het helemaal niet.	Misschien is het stopcontact waarop het apparaat aangesloten defect.	Controleer of het apparaat juist is aangesloten. Controleer de zekering in uw huis.
		Neem contact op met het Philips Customer Care Centre in uw land of breng het apparaat naar het dichtstbijzijnde Philips-servicecentrum voor reparatie of vervanging.
	Het netsnoer van het apparaat is mogelijk beschadigd.	Indien het netsnoer beschadigd is, moet u het laten vervangen door Philips, een door Philips geautoriseerd servicecentrum of personen met vergelijkbare kwalificaties om gevaar te voorkomen.

Norsk
Gratulerer med kjøpet, og velkommen til Philips! Hvis du vil dra full nytte av støtten som Philips tilbyr, kan du registrere produktet ditt på www.philips.com/welcome.

1 Viktig
Les denne brukerveiledningen nøye før du bruker apparatet, og ta vare på den for senere referanse.
• ADVARSEL: Ikke bruk dette apparatet i nærheten av vann.
• Når du bruker apparatet på badet, må du koble det fra etter bruk. Nærheten til vann utgjør en risiko, selv når apparatet er slått av.
• ADVARSEL: Ikke bruk apparatet nær badekar, dusj, håndvasker eller andre elementer som inneholder vann.
• Koble alltid fra apparatet etter bruk.
• Hvis ledningen er ødelagt, må den alltid skiftes ut av Philips, et servicesenter som er godkjent av Philips, eller lignende kvalifisert personell, slik at man unngår farlige situasjoner.
• Dette apparatet kan brukes av barn over åtte år og av personer med nedsatt sanseevne eller fysisk eller psykisk funksjonsevne, eller personer med manglende erfaring eller kunnskap, dersom de får instruksjoner om sikker bruk av apparatet eller tilsyn som sikrer sikker bruk, og hvis de er klar over risikoen. Barn skal ikke leke med apparatet. Barn skal ikke utføre rengjøring eller vedlikehold uten tilsyn.
• Før du kobler til apparatet, må du kontrollere at spenningen som er angitt på apparatet, stemmer med den lokale nettspenningen.
• Ikke bruk apparatet til noe annet formål enn det som beskrives i denne veiledningen.
• Når apparatet er koblet til strømmen, må du aldri la det stå uten tilsyn.
• Ikke bruk tilbehør eller deler fra andre produsenter eller som Philips ikke spesifikt anbefaler. Hvis du bruker slikt tilbehør eller slike deler, blir garantien ugyldig.
• Ikke surr ledningen rundt apparatet.
• Vent til apparatet er avkjølt før du legger det vekk.
• Vær forsiktig når du bruker apparatet siden det kan være svært varmt. Bare hold i håndtaket ettersom andre deler er varme og ikke må tas på.
• Sett alltid apparatet i stativet på en varmebestandig, stabil og jevn overflate. Den varme sylinderen må aldri komme borti overflaten eller annet brennbart materiale.
• Unngå at strømledningen kommer i kontakt med de varme delene av apparatet.
• Hold apparatet unna brennbare gjenstander og brennbart materiale når det er slått på.
• Ikke dekk apparatet til med noe (for eksempel et håndkle eller klesplagg) når det er varmt.
• Apparatet skal bare brukes på tørt hår. Ikke bruk apparatet med våte hender.
• Hold alltid sylinderen ren og fri for støv og friseringsprodukter som skum, spray og gelé. Bruk aldri apparatet i kombinasjon med friseringsprodukter.
• Sylinderen har et keramisk belegg. Dette belegget kan kanskje slites sakte vekk over tid. Dette påvirker ikke ytelsen til apparatet.
• Hvis apparatet brukes på farget hår, kan sylinderen bli flekkete. Spør alltid distributøren før du bruker det på kunstig hår.
• Ta alltid med apparatet til et servicesenter som er autorisert av Philips, for undersøkelse eller reparasjon. Reparasjoner som er utført av ukvalifiserte personer, kan skape svært farlige situasjoner for brukeren.
• Ikke stikk metallgjenstander inn i åpningene. Det kan føre til elektrisk støt.
• Ikke trekk i nettledningen etter bruk. Hold alltid i støpselet når du trekker ut ledningen til apparatet.

Elektromagnetiske felt (EMF)
Dette Philipsapparatet overholder alle aktuelle standarder og forskrifter for eksponering for elektromagnetiske felt.

Miljø
Dette symbolet betyr at dette produktet ikke må avhendes i vanlig husholdningsavfall (2012/19/EU). Følg nasjonale regler for egen innsamling av elektriske og elektroniske produkter. Hvis du kaster produktet på riktig måte, bidrar du til å forhindre negative konsekvenser for helse og miljø.

2 Innledning
Praktfulle, myke krøller og skinnende glans. Fyldige, elegante bølger med mye volum og tykkelse. Med den nye krølltangen fra Philips, Care CurlControl med Curl Ready-indikator, kan du skape en rekke forskjellige krøller uten at det sliter på håret. Konisk sylinderform med en diameter fra 13 til 25 mm gir muligheten til å skape en rekke forskjellige krøller og bølger. Silkemykt keramisk belegg på sylinderen som er dobbelt så mildt mot håret. Vi håper du vil like Care CurlControl.
Vi vil gjerne invitere deg til å dele opplevelsene dine med oss og andre kunder. Fortell oss ærlig hva du synes – skriv en produktanmeldelse på produktnettsiden www.philips.com/haircare. Det tar bare et minutt. Vi gleder oss til å høre fra deg

3 Oversikt
① Kald tupp
② Silkemyk keramisk sylinder
③ Hvilestativ
④ Skjerm for temperaturinnstilling
⑤ Skjerm for tidsinnstillinger for Curl Ready-indikator: 5, 8, 10 sekunder
⑥ Knappelåsikon
⑦ Av/på-knapp
⑧ Hengeløkke
⑨ 360° roterbar ledning
⑩ Funksjon for å låse opp knappelås(**Trykk på og hold knappen nede for å låse opp**)
⑪ Tidsbryter for Curl Ready-indikator
⑫ Temperaturbrytere
⑬ Curl Ready-indikator
Med følgende funksjoner på **Care CurlControl** blir krøllingen enklere, og du får et sunnere hår.
• **Curl Ready-indikator**
En unik Curl Ready-indikator som lar deg velge mellom 5, 8 og 10 sekunder, sier ifra når krøllen er klar ved å pipe. Nå er det slutt på å overbehandle håret.
• **Digital, justerbar temperaturinnstilling**
Med den digitale varmeinnstillingen kan du velge temperaturen som passer best til hårtypen din. Topptemperaturen på 200 °C garanterer et perfekt resultat selv for tykt hår.
• **Knappelås**
Knappelåsen beskytter deg mot uforsiktig bruk. Etter at du slår på apparatet, vil knappelåsen bli aktivert automatisk 15 sekunder etter at du betjente temperaturbryterne, tidsbryteren for Curl Ready-indikatoren eller av/på-knappen (den automatiske aktiveringen kommer 5 sekunder etter det igjen).
• **Automatisk avslåing**
Automatisk avslåing etter 60 minutter gir ekstra sikkerhet. Du kan aktivere krølltangen igjen ved å holde inne av/på-knappen i 1 sekund.

4 Krølling av hår
Forberedelse før bruk

Advarsel
• En krølltang er et kraftig friseringsverktøy og bør alltid brukes med forsiktighet.

1 Koble støpselet til en stikkontakt.
2 Trykk på av/på-knappen (⑦) for å slå på apparatet. Velg en innstilling for temperatur (⑫) og tid (⑪) i henhold til tabellen nedenfor:

1. Velg hårtype	2. Se anbefalte temperaturområder	3. Se anbefalt krølletid
Tynt	130–150 °C	5 eller 8 sekunder
Normal	160–180 °C	8 eller 10 sekunder
Tykt	190–200 °C	8 eller 10 sekunder

Friseringstips
• Bruk lavere temperatur enn anbefalt hvis håret er farget eller hvis du har tatt permanent. Hvis du påfører en fleksibel hårspray, noe som anbefales, kan du redusere temperaturen med ytterligere 10 °C.
• Velg kortere anbefalt krølletid for løse, naturlige krøller og bølger, og lengre anbefalt tid for tette, veldefinerte krøller.

↳ Oppvarmingstiden vises av blinkende temperaturtall.
↳ Hvis temperaturindikatoren holder seg stabil, er krølltangen klar til bruk.
Hvis knappene på apparatet ikke betjenes i løpet av 5 sekunder, blir knappelåsen automatisk aktivert, og knappelåsikonet (⑥) vises (den første automatiske aktiveringen etter at apparatet slås på, er etter 15 sekunder). Du låser opp apparatet ved å trykke på funksjonen for å låse opp knappelås (⑩) i ett sekund.
Bruk

Merknad
• Hvis dette er den første gangen du bruker en krølltang uten klype, bør du først øve på disse trinnene uten å slå på apparatet.
• Hvis du vil endre temperatur- eller tidsinnstillingen under bruk, kan det hende at du må deaktivere knappelåsen ved å trykke på funksjonen for å låse opp knappelås (⑩).
• Ta aldri på den varme sylinderen med fingrene.
• Apparatet skal bare brukes på tørt hår.

3 Børst håret for å fjerne floker. Ta en lokk som er mellom 2 og 4 cm, avhengig av ønsket resultat (ta en tykkere lokk for løsere bølger, og en tynnere lokk for tette krøller).
4 Hold krølletanken vannrett, og pek den vekk fra hodet og ansiktet. Plasser tommelen/fingeren ved siden av Curl Ready-indikatoren (⑬), men ikke trykk på den ennå. Start på den bredeste delen av sylinderen, sett krølltangen ved rotenden av lokken, og vikle håret rundt fra roten til tuppen.
5 Hold hårtuppene ved den kalde tuppen (①) etter fingrene, og trykk på Curl Ready-indikatoren (⑬). Når du hører et pip, starter nedtellingen.
6 Når krøllen er ferdig, hører du tre pip.
7 Slipp hårtuppen, og la krølltangen gli ut av håret – IKKE vikle hårlokken av sylinderen.
8 Gjenta trinn 3–7 til alt håret er krøllet.
9 ,10 Fullfør ved å bryte opp alle krøllene med fingrene, og snurr alle de minste krøllene rundt fingeren for ekstra definisjon.
Etter bruk
1 Slå apparatet av, og trekk ut støpselet fra stikkontakten.
2 Plasser det på et varmebestandig underlag til det er avkjølt.
3 Fjern hår og støv fra sylinderen.
4 Rengjør sylinderen med en fuktig klut.
5 Oppbevar det på et trygt og tørt sted, uten støv. Du kan også henge det i hengeløkken (⑧).

Merknad
• Unngå skraper på sylinderen.
• Ikke surr strømledningen rundt apparatet.
• Skyll aldri apparatet i vann.

Friseringstips
• Den smale enden av sylinderen skaper små krøller, mens den brede enden skaper større krøller eller bølger. Du kan bruke hele sylinderens lengde, eller du kan velge å bruke kun ett område for å lage større eller mindre krøller.
• Jo tynnere lokker, desto tettere krøller.
• Hvis du vil lage moderne bølger, kan du starte krøllen på nivå med kinnbenet. La også være å krølle de siste par centimeterne. Gre håret med fingrene eller en børste.
• Denne krølltangen kan også brukes til å lage volum ved hårrøttene. Hold en hårlokk i 90 graders vinkel mot hodebunnen. Plasser sylinderen 1 cm over røttene (unngå å berøre hodebunnen), og legg lokken på den bredeste delen av sylinderen.
• Påfør hårspray på hver del før krølling hvis du vil at håret skal holde ekstra lenge.
• Hold håret tørt mens du krøller det.
• Når du er ferdig med å krølle håret, bør du la alle krøllene kjøle seg ned før du fortsetter med å lage frisyren.
• Før du begynner, må du sørge for at hendene dine er rene, siden oljene fra hendene dine vil bli overført til håret.
• Hvis håret ditt er behandlet med kjemikalier (farge eller permanent), må du bruke et varmebeskyttende stylingprodukt før du begynner.
• Du kan lage krøller med moderne fylde og spenst ved å tvinne håret før du vikler det rundt sylinderen, slik at det ikke vikles flatt rundt krølltangen.
• Hvis håret ditt har naturlig fall, kan du bruke krølltangen på bare noen få steder eller på de øverst lagene for å forsterke krøllene her og der.
• Hvis du vil ha definerte krøller, må du ikke børste håret etter at du har krøllet det. Hvis du vil ha et bølgete, fyldig hår, bør du børste krøllene med en børste med naturlig bust. Begynn med å børste tuppene, og jobb deg oppover.

Du finner flere stylingtips fra hårseksperten vår, Andy Uffels, på nettstedet vårt www.philips.com eller på Facebook-siden Philips Beauty.

5 Garanti og service
Hvis du trenger informasjon, eller hvis det har oppstått problemer, kan du besøke webområdet til Philips på www.philips.com eller ta kontakt med Philips' kundestøtte der du bor. Du finner listen over telefonnumre i garantiheftet. Hvis Philips ikke har kundestøtte i landet du bor, kan du gå til din lokale Philips-forhandler eller kontakte serviceavdelingen til Philips Domestic Appliances and Personal Care BV.

6 Feilsøking
Hvis det skulle oppstå problemer med krølltangen, og du ikke kan løse dem ved hjelp av informasjonen nedenfor, kan du ta kontakt med det nærmeste servicesenteret eller kundestøtten for Philips der du bor.

Problem	Årsak	Løsning
Apparatet virker ikke i det hele tatt.	Kanskje vegguttaket som apparatet er tilkoblet, ikke fungerer.	Kontroller at apparatet er riktig koblet til. Kontroller sikringen/kretsbryteren i huset.
		Ta kontakt med Philips' kundestøtte i landet der du bor, eller ta med apparatet til det nærmeste Philips-servicesenteret for reparasjon/erstatning.
	Ledningen til apparatet kan være skadet.	Hvis ledningen er ødelagt, må den alltid skiftes ut av Philips, et servicesenter som er godkjent av Philips, eller lignende kvalifisert personell, slik at man unngår farlige situasjoner.

Svenska
Gratulerar till din nya produkt och välkommen till Philips! Genom att registrera din produkt på www.philips.com/welcome kan du dra nytta av Philips support.

1 Viktigt
Läs användarhandboken noggrant innan du använder apparaten och spara den för framtida bruk.
• VARNING: Använd inte den här apparaten nära vatten.
• Om du använder apparaten i ett badrum måste du dra ut kontakten efter användning. Närhet till vatten utgör en fara, även när apparaten är avstängd.
• VARNING: Använd inte apparaten i närheten av badkar, duschar, behållare eller kärl som innehåller vatten.
• Dra alltid ut nätsladden efter användning.
• Om nätsladden är skadad måste den alltid bytas ut av Philips, ett av Philips auktoriserade serviceombud eller liknande behöriga personer för att undvika olyckor.
• Den här apparaten kan användas av barn som är 8 år och äldre och av med olika funktionshinder, eller som inte har kunskap om hur apparaten används så länge de övervakas och får instruktioner angående säker användning och förstår riskerna som medföljer. Barn ska inte leka med apparaten. Rengöring och användarunderhåll ska inte göra av barn utan vuxens tillsyn.
• Innan du ansluter apparaten kontrollerar du att spänningen som anges på apparaten motsvarar den lokala nätspänningen.
• Använd inte apparaten för något annat ändamål än vad som beskrivs i den här användarhandboken.
• Lämna aldrig apparaten obevakad när den är ansluten till elnätet.
• Använd aldrig tillbehör eller delar från andra tillverkare, eller delar som inte uttryckligen har rekommenderats av Philips. Om du använder sådana tillbehör eller delar gäller inte garantin.
• Linda inte nätsladden runt apparaten.
• Vänta tills apparaten har svalnat innan du lägger undan den.
• Var försiktig när du använder apparaten, eftersom den kan vara mycket varm. Håll endast i handtaget eftersom andra delar är varma, och undvik kontakt med huden.
• Ställ alltid apparaten i stativet på en värmetålig, stabil och plan yta. Den heta kolven ska aldrig beröra ytan eller annat brännbart material.
• Undvik att nätsladden kommer i kontakt med apparatens varma delar.
• Håll apparaten borta från brandfarliga föremål och material när den är påslagen.
• Täck aldrig över apparaten med något (t.ex. en handduk) när den är varm.
• Apparaten får endast användas på torrt hår. Använd inte apparaten med våta händer.
• Håll kolven ren och fri från damm och stylingprodukter som hårskum, hårspray och hårgelé. Använd aldrig apparaten tillsammans med stylingprodukter.
• Kolven har en keramisk beläggning. Beläggningen kan nötas bort efter längre tids användning. Det påverkar dock inte apparatens prestanda.
• Om du använder apparaten på färgat hår kan det bli fläckar på kolven. Innan du använder apparaten i konstgjort hår bör du rådfråga hårdistributören.
• Lämna alltid in apparaten till ett serviceombud auktoriserat av Philips för undersökning och reparation. Reparation som görs av en okvalificerad person kan innebära en ytterst riskfylld situation för användaren.
• För inte in metallföremål i öppningarna eftersom det medför risk för elektriska stötar.
• Dra inte i nätsladden efter användning. Koppla alltid från apparaten genom att hålla i kontakten.

Elektromagnetiska fält (EMF)
Den här Philips-produkten uppfyller alla tillämpliga standarder och regler gällande exponering av elektromagnetiska fält.

Miljö
Den här symbolen betyder att produkten inte ska slängas bland hushållssoporna (2012/19/EU). Följ de regler som gäller i ditt land för återvinning av elektriska och elektroniska produkter. Genom att kassera gamla produkter på rätt sätt kan du bidra till att förhindra negativ påverkan på miljö och hälsa.

2 Introduktion
Fantastiskt fina och mjuka lockar som blänker. Härliga, eleganta vågor med massor av volym och fyllighet. Philips nya locktång Care CurlControl med Lock klar-indikator gör att du kan skapa otaliga variationer på lockar utan att göra avkall på god hårvård. Tack vare kolvens koniska form med en diameter på 13 till 25 mm kan du skapa olika typer av lockar och vågor. En silkesmjuk keramisk beläggning täcker kolven och gör den extra mjuk mot håret. Vi hoppas att du kommer att njuta av att använda din Care CurlControl.
Vi vill gärna att du delar dina erfarenheter med oss och andra kunder. Vi är tacksamma om du delger oss din uppriktiga åsikt genom att skriva en recension om produkten på vår produktsida www.philips.com/haircare. Det tar bara någon minut. Vi ser fram emot att höra från dig

3 Översikt
① Kall topp
② Silkesmjuk keramikkolv
③ Stödstativ
④ Visning för temperaturinställning
⑤ Visning för tidsinställningar för Lock klar-indikatorn: 5, 8 eller 10 sekunder
⑥ Knapplåsikon
⑦ På/av-knapp
⑧ Upphängningsögla
⑨ 360° vridbar sladd
⑩ Lås upp knapplåsfunktion(**Håll knappen intryckt för att låsa upp**)
⑪ Tidsreglage för Lock klar-indikatorn
⑫ Temperaturreglage
⑬ Lock klar-indikator
Med följande funktioner i **Care CurlControl** blir lockningen enklare och mer skonsam för håret.
• **Lock klar-indikator**
Med den unika Lock klar-indikatorn som kan ställas in på 5, 8 eller 10 sekunder vet du när locken är klar då ett pip hörs – du slipper hålla för länge i onödan.
• **Digitala justerbara temperaturinställningar**
Digitala värmeinställningar gör att du kan välja den temperatur som passar din hårtyp, och den högsta temperaturen på 200 °C garanterar perfekta resultat även för tjockt hår.
• **Knapplåsfunktion**
Knapplåset förhindrar misstag vid hantering. När du har slagit på enheten aktiveras knapplåset automatiskt 15 sekunder efter att du senast använde temperaturreglagen, tidsreglaget för Lock klar-indikatorn eller på/av-knappen (därefter sker den automatiska aktiveringen efter 5 sekunder).
• **Automatisk avstängning**
En automatisk avstängning efter 60 minuter ger en extra säkerhet. Du kan aktivera locktången igen genom att trycka på på/av-knappen i 1 sekund.

4 Locka håret
Göra apparaten klar för användning

Varning
• Locktänger är kraftfulla stylingverktyg och ska alltid användas med försiktighet.

1 Sätt i kontakten i ett eluttag.
2 Slå på apparaten genom att trycka på på-/av-knappen (⑦). Välj temperatur (⑫) och tidsinställning (⑪) enligt tabellen nedan:

1. Välj hårtyp	2. Se rekommenderade temperaturintervall	3. Se rekommenderad tid för lockning
Fint	130–150 °C	5 eller 8 sekunder
Normal	160–180 °C	8 eller 10 sekunder
Tjockt	190–200 °C	8 eller 10 sekunder

Stylingtips
• Använd en lägre temperatur inom det rekommenderade intervallet om håret är färgat eller permanentat. Om du använder en flexibel hårspray, vilket rekommenderas starkt, kan du minska den föreslagna temperaturen med 10 °C.
• Välj en kortare rekommenderad lockningstid för lösa, naturliga lockar och vågor, och en längre rekommenderad tid för täta, väldefinierade lockar.

↳ Uppvärmningstiden visas genom blinkande temperatursiffror.
↳ Om temperaturindikatorn är stabil är locktången klar för användning.
Om apparatens knappar inte används under 5 sekunder aktiveras knapplåset automatiskt och knapplåsikonen (⑥) visas (den första automatiska aktiveringen efter det att apparaten slagits på sker efter 15 sekunder). Lås upp apparaten genom att trycka på Lås upp knapplåsfunktion (⑩) i 1 sekund.
Användning

Kommentar
• Om det är första gången du använder en locktång utan klämma bör du prova följande för att öva lite innan du slår på apparaten.
• Om du vill ändra temperaturen eller tidsinställningen under användning måste du kanske avaktivera knapplåset genom att trycka på Lås upp knapplåsfunktion (⑩).
• Rör aldrig den heta kolven med fingrarna.
• Apparaten får endast användas på torrt hår.

3 Borsta för att reda ut håret. Beroende på vilket resultat du vill ha tar du en hårslinga på mellan 2 och 4 cm (för lösa vågor tar du en tjockare slinga, för täta lockar tar du en tunnare slinga).
4 Håll locktången vågrätt och håll den bort från huvudet och ansiktet. Placera tummen/ett finger bredvid Lock klar-indikatorn (⑬), men vänta med att trycka. Börja vid den bredaste punkten på kolven, placera locktången nära rötterna i området och linda håret runt den från roten till toppen.
5 Håll i hårtopparna vid den kalla toppen (①) med fingrarna och tryck på Lock klar-indikatorn (⑬). När du hör "pipet" börjar tidtagningen.
6 När locken är klar hör du tre "pip".
7 Släpp hårtopparna och dra locktången ur håret – veckla INTE ut slingorna.
8 Upprepa steg 3–7 tills allt hår är lockat.
9 ,10 Avsluta med att lösa upp lockarna med fingrarna och linda varje mindre lock omkring fingret för extra definition.
Efter användning
1 Stäng av apparaten och dra ur nätsladden.
2 Placera den på en värmetålig yta tills den svalnar.
3 Ta bort hårstrån och damm från kolven.
4 Rengör kolven med en fuktig trasa.
5 Förvara den på en säker, torr och dammfri plats. Du kan också hänga upp den i upphängningsöglan (⑧).

Kommentar
• Undvik att repa kolven.
• Linda inte nätsladden runt apparaten.
• Skölj aldrig apparaten med vatten.

Stylingtips
• Den smala änden av kolven skapar små lockar, och den breda änden skapar större lockar eller vågor. Du kan använda hela kolvens längd eller välja att endast använda en del av den för att få en större eller mindre lock.
• Ju tunnare slinga desto tätare lock.
• Skapa en modern, vågig frisyr genom att börja locka håret i höjd med kindbenen. Locka inte heller de sista centimetrarna av håret. Kamma igenom det med fingrarna eller en borste.
• Med den här locktången kan du även skapa volym vid hårrötterna. Håll ut en hårslinga i 90 graders vinkel från hårbotten. Placera kolven 1 cm ifrån rötterna (vidrör inte hårbotten) och lägg hårslingan i kolvens bredaste del.
• För extra hållbarhet kan du använda hårspray på varje slinga innan du lockar den.
• Håll håret torrt under lockningen.
• När du har lockat klart håret ska du låta alla lockarna svalna helt innan du fortsätter med stylingen.
• Innan du börjar bör du se till att händerna är rena eftersom oljor från händerna överförs till håret.
• Om håret har behandlats kemiskt (är färgat eller permanentat) bör du använda en stylingprodukt som ger värmeskydd innan du stylar.
• Om du vill skapa modernt luftiga och spänstiga lockar kan du tvinna hårslingorna innan du lindar dem runt kolven så att de inte ligger platt mot locktången.
• Om ditt hår är naturligt vågigt kan du använda locktången på bara några eller de översta delarna av håret för att göra vågorna lite tydligare.
• Om du vill ha definierade lockar ska du inte borsta håret efter lockningen. Om du vill ha ett vågigt resultat med stor volym kan du borsta ut lockarna försiktigt med en naturborste. Börja med att borsta igenom topparna och fortsätt uppåt.

Om du vill ha fler stylingtips från hårvårdsexpert Andy Uffels kan du gå till vår webbplats www.philips.com eller vår Facebook-sida "Philips Beauty".

5 Garanti och service
Om du behöver information eller om du har ett problem kan du gå till Philips webbplats på www.philips.com eller kontakta Philips kundtjänst i ditt land. Listan med telefonnummer finns i garantibroschyren. Om det inte finns något kundtjänstcenter i ditt land vänder du dig till närmaste Philips-återförsäljare eller kontaktar serviceavdelningen på Philips Domestic Appliances and Personal Care BV.

6 Felsökning
Om du får problem med locktången och inte kan lösa dem med hjälp av nedanstående information ber vi dig att kontakta närmaste Philips-serviceombud eller Philips kundtjänst i ditt land.

Problem	Orsak	Lösning
Apparaten fungerar inte alls.	Det kanske är något fel på vägguttaget som apparaten har anslutits till.	Kontrollera att apparaten är korrekt ansluten. Kontrollera säkringen/strömbrytaren.
		Kontakta Philips kundtjänst i ditt land eller ta med apparaten till närmaste Philips serviceombud för lagning/byte.
	Apparatens nätsladd kan vara skadad.	Om nätsladden är skadad måste den alltid bytas ut av Philips, ett av Philips auktoriserade serviceombud eller liknande behöriga personer för att undvika olyckor.

Türkçe
Bu ürünü satın aldığınız için tebrikler, Philips'e hoş geldiniz! Philips'in sunduğu destekten tam olarak yararlanmak için, ürününüzü www.philips.com/welcome adresinde kaydettirin.

1 Önemli
Cihazı kullanmadan önce bu kullanım kılavuzunu dikkatle okuyun ve daha sonra yeniden başvurmak için saklayın.
• UYARI: Bu cihazı su yakınında kullanmayın.
• Yakında su bulunması, cihaz kapalı bile olsa tehlike oluşturacağından, cihazı banyoda kullandıktan sonra fişini prizden çekin.
• UYARI: Bu cihazı banyo küvetlerinin, duşların, lavaboların ve suyla dolu başka kapların yakınında çalıştırmayın.
• Kullanımdan sonra cihazın fişini mutlaka çekin.
• Cihazın elektrik kablosu hasarlıysa, bir tehlike oluşturmasını önlemek için mutlaka Philips'in yetki verdiği bir servis merkezi veya benzer şekilde yetkilendirilmiş kişiler tarafından değiştirilmesini sağlayın.
• Bu cihazın 8 yaşın üzerindeki çocuklar ve fiziksel, motor ya da zihinsel becerileri gelişmemiş veya bilgi ve tecrübe açısından eksik kişiler tarafından kullanımı sadece bu kişilerin nezaretinden sorumlu kişilerin bulunması veya güvenli kullanım talimatlarının bu kişilere sağlaması ve olası tehlikelerin anlatılması durumunda mümkündür. Çocuklar cihazla oynamamalıdır. Temizleme ve kullanıcı bakımı, nezaret edilmeyen çocuklarca yapılmamalıdır.
• Cihazı bağlamadan önce, cihaz üzerinde belirtilen gerilim değerinin yerel şebeke gerilimiyle aynı olduğundan emin olun.
• Cihazı bu kılavuzda açıklanan dışında bir amaç için kullanmayın.
• Cihaz güce bağlandığında, hiç bir zaman gözetimsiz bırakmayın.
• Başka üreticilere ait olan veya Philips tarafından özellikle tavsiye edilmeyen aksesuar ve parçaları kesinlikle kullanmayın. Bu tür aksesuar veya parça kullanırsanız, garantiniz geçerliliğini yitirir.
• Elektrik kablosunu cihazın etrafına sarmayın.
• Cihazı kaldırmadan önce soğumasını bekleyin.
• Cihaz aşırı derecede sıcak olduğundan, kullanırken çok dikkatli olun. Diğer parçalar sıcak olduğundan sadece sapından tutun ve ciltle temasını engelleyin.
• Cihazı mutlaka ısıya dayanıklı, düz bir yüzey üzerinde standına yerleştirin. Sıcak bigudi kesinlikle yüzeyle veya diğer alev alabilir malzemelerle temas etmemelidir.
• Elektrik kablosunun cihazın ısınan bölümlerine değmesini önleyin.
• Cihazı çalışırken yanıcı maddelerden uzak tutun.
• Cihaz sıcakken üzerini havlu veya bez gibi kumaşlarla örtmeyin.
• Cihazı sadece kuru saçta kullanın. Cihazı ıslak elle çalıştırmayın.
• Bigudiyi temiz tutun ve içine tozun ve krem, sprey, jöle gibi saç şekillendirme ürünlerinin girmesini önleyin. Cihazı kesinlikle şekillendirme ürünleriyle birlikte kullanmayın.
• Bigudinin üzerinde seramik kaplama vardır. Bu kaplama zaman içinde yavaşça yıpranabilir. Ancak bu durum cihazın performansını etkilemez.
• Cihaz boyalı saçlarla kullanıldığında bigudi lekelenebilir. Peruk üzerinde kullanmadan önce mutlaka peruk satıcısına danışın.
• Cihazı kontrol veya onarım için mutlaka yetkili bir Philips servis merkezine gönderin. Onarımın yetkili olmayan kişilerce yapılması kullanıcı için çok tehlikeli durumlara yol açabilir.
• Elektrik çarpması riski bulunduğundan açıklıklara metal cisimler sokmayın.
• Kullandıktan sonra güç kablosunu çekmeyin. Cihazı prizden çekerken mutlaka fişten tutarak çekin.

Elektromanyetik alanlar (EMF)
Bu Philips cihazı, elektromanyetik alanlara maruz kalmaya ilişkin geçerli tüm standartlara ve düzenlemelere uygundur.

Çevre
Bu simge, ürünün normal evsel atıklarla birlikte atılmaması gerektiği anlamına gelir (2012/19/EU). Elektrikli ve elektronik ürünlerin ayrı olarak toplanması ile ilgili ülkenizdeki kurallara uyun. Eski ürünlerin doğru şekilde atılması, çevre ve insan sağlığı üzerindeki olumsuz etkileri önlemeye yardımcı olur.

2 Giriş
Muhteşem, yumuşak bukleler, göz alıcı parlaklık. Hacimli ve kalın bir görünüme sahip alımlı, şık dalgalar. Philips'in yeni bukle cihazı olan Bukle Hazır Göstergeli Care CurlControl saçlarınızın sağlığından taviz vermeden istediğiniz bukleleri yaratmanızı sağlar. 13 - 25 mm çapındaki koni biçimli bigudi farklı biçimlerde bukleler ve dalgalar oluşturmanıza olanak sağlar. Bigudinin İpeksi seramik kaplaması saçınıza iki kat daha pürüzsüz bir dokunuş sağlar. **Care CurlControl** cihazınızı keyifle kullanmanızı diliyoruz.
Lütfen ürünle ilgili deneyiminizi bizimle ve diğer kullanıcılarla paylaşın. www.philips.com/haircare adresinde açık fikirlerinizi içeren bir inceleme yazmanızı rica ediyoruz. Yorumunuzu yazmanız birkaç dakikadan fazla sürenizi almayacaktır. Görüşlerinizi sabırsızlıkla bekliyoruz.

3 Genel Bakış
① Soğuk Uç
② İpeksi Yüzeyli Seramik Bigudi
③ Dayama Standı
④ Sıcaklık Ayarı Ekranı
⑤ Bukle Hazır Göstergesi Süre Ayarı Ekranı: 5, 8, 10 saniye
⑥ Tuş Kilidi Simgesi
⑦ Açma/Kapama Düğmesi
⑧ Asma Kancası
⑨ 360° Dönen Kablo
⑩ Tuş Kilidini Devre Dışı Bırakma Fonksiyonu(**Kilidi açmak için düğmeyi basılı tutun**)
⑪ Bukle Hazır Göstergesi Süre Düğmesi
⑫ Sıcaklık Düğmeleri
⑬ Bukle Hazır Göstergesi
Care CurlControl ürününüzün aşağıdaki özellikleri sayesinde daha sağlıklı bir saç için daha rahat bukle deneyimine sahip olursunuz.
• **Bukle Hazır Göstergesi**
5, 8 ve 10 saniye seçeneklerine bulunan benzersiz Bukle Hazır Göstergesi "bip" sesi uyarısıyla cihazın hazır olduğunu size haber vererek saçınıza gereksiz işlem yapmanızı önler.
• **Ayarlanabilir Dijital Sıcaklık Ayarları**
Dijital ısı ayarları saçınıza uygun sıcaklığı seçmenizi sağlar. 200 °C maksimum sıcaklık kalın saçlarda dahi mükemmel sonuçları garanti eder.
• **Kilit Fonksiyonu**
Kilit Fonksiyonu, cihazı dikkatsiz şekilde kullanmanızı önler. Cihazı açtığınızda Sıcaklık Düğmesi, Bukle Hazır Göstergesi Süre Düğmesi veya Açma/Kapama Düğmesinin son kullanımı üzerinden 15 saniye geçtikten sonra Kilit Fonksiyonu otomatik olarak etkinleştirilir (bundan sonraki otomatik etkinleştirmeler 5 saniyeden sonra gerçekleşir).
• **Otomatik Kapanma**
60 dakikanın ardından otomatik kapanma özelliği ekstra güvenlik sunar. Açma/Kapama Düğmesini 1 saniye basılı tutarak bukle cihazını yeniden çalıştırabilirsiniz.

4 Saçınızı bukle yapın
Kullanıma Hazırlama

Uyarı
• Bukle maşaları güçlü şekillendirme araçlarıdır ve mutlaka dikkatli kullanılmalıdır.

1 Fişi elektrik prizine takın.
2 Cihazı çalıştırmak için Açma/Kapama düğmesine (⑦) basın. Aşağıdaki tabloya göre bir Sıcaklık (⑫) ve Süre Ayarı (⑪) seçin:

1. Saç tipinizi seçin	2. Önerilen sıcaklık aralıklarına bakın	3. Önerilen bukle yapma süresine bakın
İnce	130-150 °C	5 veya 8 saniye
Normal	160-180 °C	8 veya 10 saniye
Kalın	190-200 °C	8 veya 10 saniye

Şekillendirme Önerileri
• Saçınız boyalı veya permalıysa önerilenden daha düşük sıcaklık kullanın. Çok kaliteli olduğu belirtilen esnek bir saç spreyi kullanıyorsanız önerilen sıcaklığı 10 °C daha azaltabilirsiniz.
• Gevşek, doğal görünümlü bukleler ve dalgalar için önerilen kısa bukle süresini, sıkı, belirgin bukleler için önerilen uzun bukle süresini seçin.

↳ Isınma süresi yanıp sönen sıcaklık sayıları ile gösterilir.
↳ Sıcaklık göstergesi sabit hale geldiğinde bukle cihazı kullanıma hazırdır.
Cihazın düğmeleri 5 saniye kullanılmazsa, Kilit otomatik olarak etkinleştirilir ve Kilit simgesi (⑥) görüntülenir (cihazın açılmasından sonraki ilk otomatik etkinleştirme 15 saniye sonra yapılır). Cihazın kilidini açmak için, Kilit Fonksiyonunu Devre Dışı Bırakma düğmesini (⑩) 1 saniye basılı tutun.
Kullanım

Not
• Klipssiz bir bukle cihazını ilk defa kullanıyorsanız cihazı kullanmadan önce cihaza alışmak için bu adımları izleyin.
• Uygulama sırasında sıcaklığı veya süre ayarını değiştirmek isterseniz, Kilit Fonksiyonunu Devre Dışı Bırakma düğmesine (⑩) basarak kilidi devre dışı bırakmanız gerekir.
• Sıcak bigudiye parmağınızı kesinlikle değdirmeyin.
• Cihazı sadece kuru saçta kullanın.

3 Saçınızı düzleştirmek için tarayın. İstediğiniz sonuca bağlı olarak 2 cm ila 4 cm'lik bir saç tutamı alın (gevşek dalgalar için daha kalın bir tutam, sıkı bukleler için daha ince bir tutam alın).
4 Bukle cihazını yatay olarak tutun ve başınıza veya yüzünüze yaklaştırmayın. Baş parmağınızı Bukle Hazır Göstergesinin (⑬) yanına koyun ancak henüz basmayın. Bukle cihazını elinizdeki saç tutamının köklerine yakın bir konuma yerleştirin ve bigudinin en geniş noktasından başlayarak saçları kökten uca kadar bigudiye sarın.
5 Saçların ucunu parmağınızla Soğuk Uca (①) ve Bukle Hazır Göstergesine (⑬) basın. "Bip" sesini duyduğunuzda süre sayımı başlar.
6 Bukleniz hazır olduğunda üç kez "bip" sesi duyarsınız.
7 Saç ucunu bırakın ve bukle cihazını saçınızdan kaydırarak çıkarın. Saç tutamını DOLAYARAK ÇIKARMAYIN.
8 Tüm saçlar bukleli hale gelinceye kadar 3 ile 7 arasındaki adımları tekrarlayın.
9 ,10 İşlemi bitirmek için bukleleri parmaklarınızla dağıtın ve daha belirgin görünüm için küçük bukleleri parmağınıza kıvırın.
Kullanım Sonrası
1 Cihazı kapatıp fişi prizden çekin.
2 Soğuyana kadar ısıya dayanıklı bir yüzeye yerleştirin.
3 Bigudideki saç ve tozu temizleyin.
4 Bigudiyi nemli bir bezle silin.
5 Güvenli, kuru ve tozsuz bir yerde saklayın. Ayrıca asma halkasından (⑧) asarak da saklayabilirsiniz.

Not
• Bigudinin çizilmesini önleyin.
• Elektrik kablosunu cihazın etrafına sarmayın.
• Cihazı asla suyla durulamayın.

Şekillendirme Önerileri
• Bigudinin ince ucu daha küçük bukleler oluştururken, kalın ucu daha büyük bukleler veya dalgalar oluşturur. Bigudinin tamamını kullanabileceğiniz gibi, sadece büyük veya sadece küçük bukleler yapmak için bigudinin tek bir kısmını da kullanabilirsiniz.
• Saç tutamı ne kadar inceyse bukleler o kadar sıkı olur.
• Modern bir dalga için, bukleyi elmacık kemiğinizin hizasından başlatın. Ayrıca, saçın son birkaç santimetresini bukle yapmadan bırakın. Parmaklarınızı saçınızdan geçirin veya bir fırçayla saçınızı tarayın.
• Bukle cihazı, saç köklerinde hacim yaratmak için de kullanılabilir. Bir tutam saçı, başınıza 90 derece açıyla tutun. Bigudiyi köklerden 1 cm yukarı yerleştirin (başınıza temas ettirmeyin) ve saç tutamını bigudinin en geniş kısmına yerleştirin.
• Daha sağlam bukleler için, saçınızı bukle yapmadan önce her kısma saç spreyi uygulayın.
• Saçınıza bukle yaparken saçınız kuru olmalıdır.
• Saçlarınızı bukle yapmayı bitirdiğinizde saçınıza başka bir işlem yapmadan önce buklelerin tamamen soğumasını bekleyin.
• Elinizdeki kir saçınıza geçebileceği için saçınızı yapmaya başlamadan önce ellerinizin temiz olduğundan emin olun.
• Saçınıza kimyasal işlem uygulandıysa (boya veya perma) şekillendirmeden önce ısıya karşı koruma sağlayan bir şekillendirme ürünü kullanın.
• Modern bir dolgunluğa ve canlılığa sahip bukleler yapmak için, bukle cihazını kullanmadan önce saçınızı bigudiden düz şekilde çıkmaması için döndürün.
• Saçlarınız doğal olarak dalgalıysa bukleleri belirginleştirmek için bukle cihazını saçınızın her bölümünde kullanabilirsiniz.
• Belirgin bukleler oluşturmak için saçınızı bukle yaptıktan sonra fırçalamayın. Dalgalı, hacimli bir görünüm için bukle yaptıktan sonra bukleleri kalın kıllı bir fırçayla fırçalayın. Kökten uca kadar fırçalayın ve yeni görünümünüzün tadını çıkarın.

Saç bakım uzmanı Andy Uffels'in verdiği şekillendirme önerileri için www.philips.com adresindeki ana sayfamız veya Facebook'taki "Philips Beauty" sayfamızı ziyaret edin.

5 Garanti ve servis
Bilgiye ihtiyaç duyuyorsanız ya da ürününüzle ilgili bir sorun yaşıyorsanız, lütfen www.philips.com adresinden Philips web sitesini ziyaret edin veya ülkenizdeki Philips Müşteri Desteği Merkezi ile iletişim kurun. Telefon numarası listesini, dünya çapında garanti broşüründe bulabilirsiniz. Ülkenizde Müşteri Desteği Merkezi yoksa, lütfen yerel Philips satıcınıza gidin veya Philips Ev ve Kişisel Bakım Ürünleri Servis Departmanına başvurun.

6 Sorun giderme
Bukle cihazınız ile ilgili olarak karşılaştığınız sorunlar aşağıda verilen bilgiler yardımıyla çözülemiyorsa size en yakın Philips servisine veya ülkenizdeki Philips Müşteri Destek Merkezine başvurun.

Sorun	Nedeni	Çözüm
Cihaz çalışmıyor.	Cihazın takıldığı priz çalışmıyor olabilir.	Cihazın prize düzgün takıldığından emin olun. Evinizin sigorta/devre anahtarının çalışıp çalışmadığını kontrol edin.
		Tamir/Değiştirme için ülkenizdeki Philips müşteri desteği merkezine başvurun veya cihazı en yakın Philips servis merkezine götürün.
	Cihazın elektrik kablosu arızalı olabilir.	Cihazın elektrik kablosu hasarlıysa, bir tehlike oluşturmasını önlemek için mutlaka Philips'in yetki verdiği bir servis merkezi veya benzer şekilde yetkilendirilmiş kişiler tarafından değiştirilmesini sağlayın.