DREMEL® 575

PO Box 3267
4800 DG Breda, The Netherlands
www.dremel.com

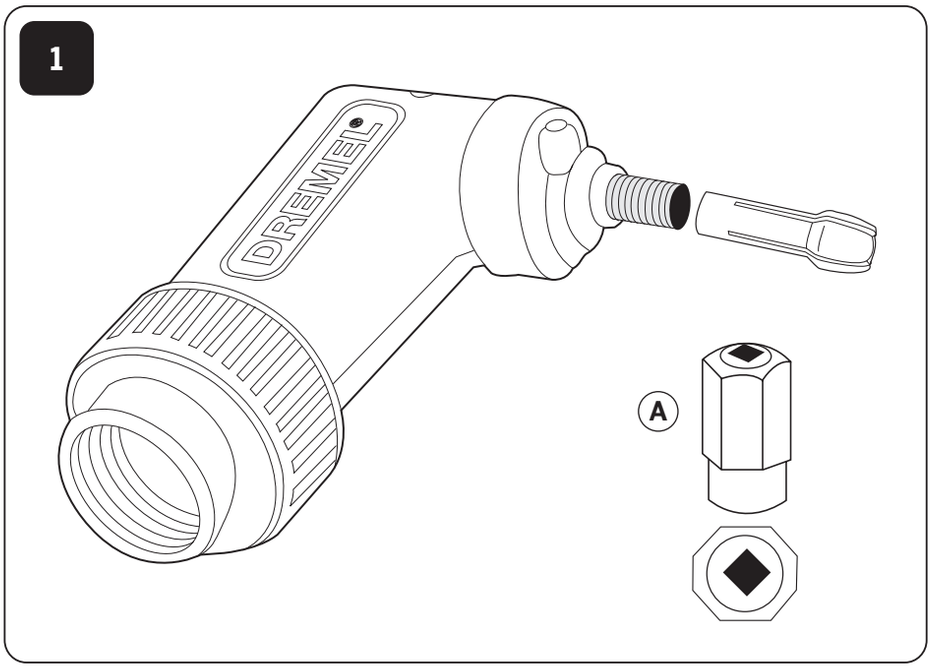

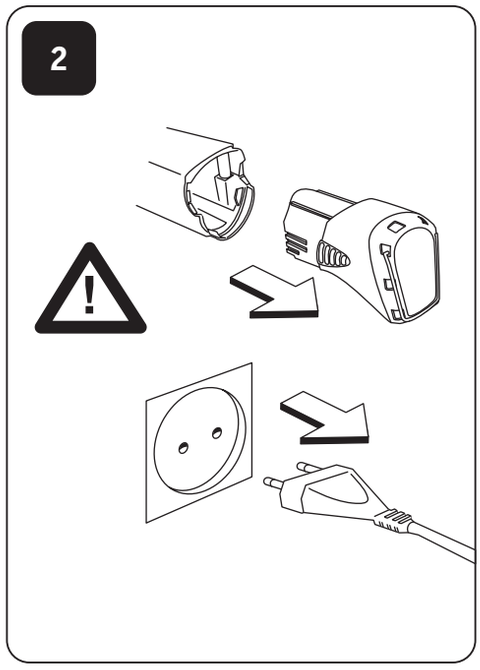

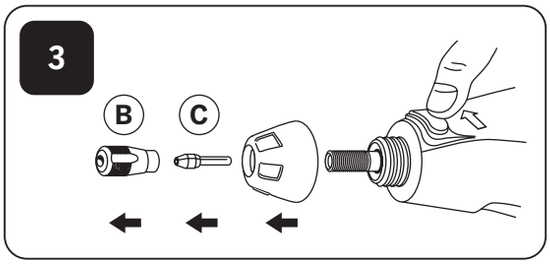

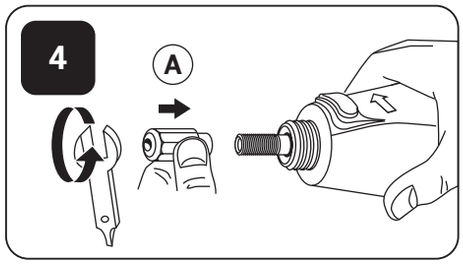

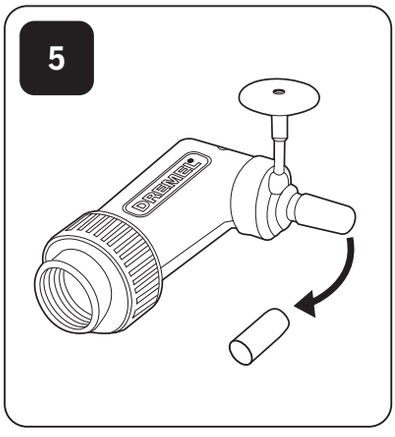

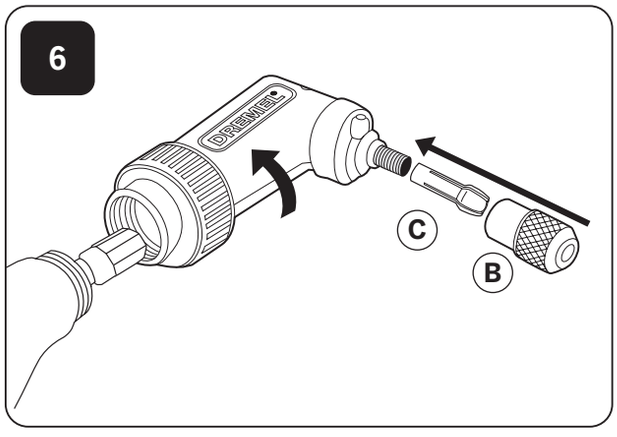

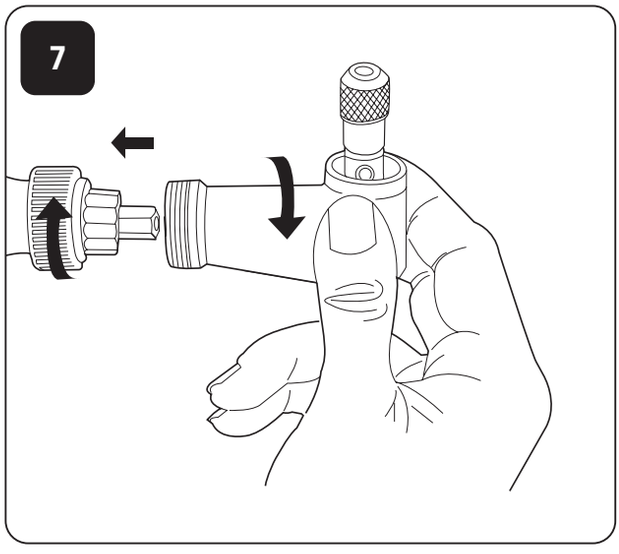

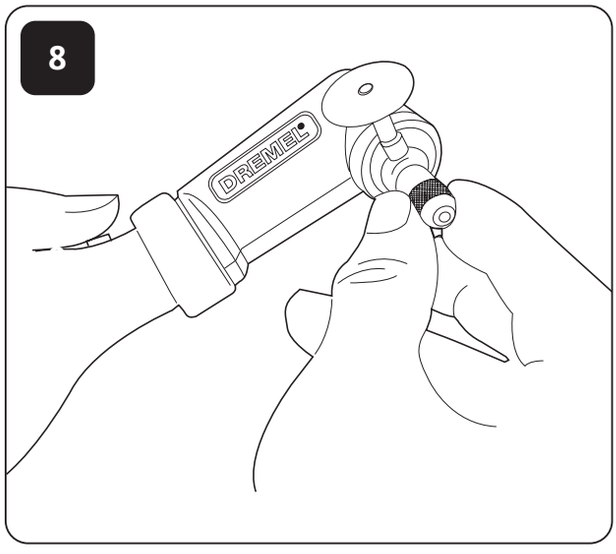

2610004507