Thinking of you
Electrolux

WAGL4E202


| | | | |
|---|---|---|---|
| **EN** | WASHING MACHINE | USER MANUAL | 2 |
| **DE** | WASCHMASCHINE | BENUTZERINFORMATION | 28 |

# CONTENTS

**1.** SAFETY INFORMATION..... 3
**2.** SAFETY INSTRUCTIONS.....4
**3.** PRODUCT DESCRIPTION..... 5
**4.** CONTROL PANEL.....6
**5.** PROGRAMMES .....8
**6.** CONSUMPTION VALUES.....12
**7.** SETTINGS..... 13
**8.** OPTIONS.....14
**9.** BEFORE FIRST USE.....14
**10.** DAILY USE..... 15
**11.** HINTS AND TIPS..... 18
**12.** CARE AND CLEANING.....19
**13.** TROUBLESHOOTING.....23
**14.** EMERGENCY DOOR OPENING..... 25
**15.** TECHNICAL DATA.....26
**16.** GUARANTEE .....27

# WE'RE THINKING OF YOU

Thank you for purchasing an Electrolux appliance. You've chosen a product that brings with it decades of professional experience and innovation. Ingenious and stylish, it has been designed with you in mind. So whenever you use it, you can be safe in the knowledge that you'll get great results every time.
Welcome to Electrolux.
Visit our website for:

Get usage advice, brochures, trouble shooter, service information:
**www.electrolux.com**

Register your product for better service:
**www.registerelectrolux.com**

Buy Accessories, Consumables and Original spare parts for your appliance:
**www.electrolux.com/shop**

# CUSTOMER CARE AND SERVICE

Always use original spare parts.
When contacting our Authorised Service Centre, ensure that you have the following data available: Model, PNC, Serial Number.
The information can be found on the rating plate.

Warning / Caution-Safety information

General information and tips

Environmental information

Subject to change without notice.

# 1. ⚠ SAFETY INFORMATION

Before the installation and use of the appliance, carefully read the supplied instructions. The manufacturer is not responsible if an incorrect installation and use causes injuries and damages. Always keep the instructions with the appliance for future reference.

## 1.1 Children and vulnerable people safety

- This appliance can be used by children aged from 8 years and above and persons with reduced physical, sensory or mental capabilities or lack of experience and knowledge if they have been given supervision or instruction concerning use of the appliance in a safe way and understand the hazards involved.
- Do not let children play with the appliance.
- Children of less than 3 years should be kept away unless continuously supervised.
- Keep all packaging away from children.
- Keep all detergents away from children.
- Keep children and pets away from the appliance door when it is open.
- If the appliance has a child safety device, we recommend you activate it.
- Cleaning and user maintenance shall not be made by children without supervision.

## 1.2 General Safety

- Do not change the specification of this appliance.
- Obey the maximum load volume of 8 kg (refer to the “Programme chart” chapter).
- The operating water pressure (minimum and maximum) must be between 0,5 bar (0,05 MPa) and 8 bar (0,8 MPa).
- The ventilation openings in the base (if applicable) must not be obstructed by a carpet.

- The appliance is to be connected to the water mains using the new supplied hose-sets. Old hose sets must not be reused.
- If the supply cord is damaged, it must be replaced by the manufacturer, its Authorised Service Centre or similarly qualified persons in order to avoid a hazard.
- Before maintenance, deactivate the appliance and disconnect the mains plug from the mains socket.
- Do not use water spray and steam to clean the appliance.
- Clean the appliance with a moist soft cloth. Only use neutral detergents. Do not use abrasive products, abrasive cleaning pads, solvents or metal objects.

# **2.** SAFETY INSTRUCTIONS

## **2.1** Installation

- Remove all the packaging and the transit bolts.
- Keep the transit bolts. When you move the appliance again you must block the drum.
- Always be careful when you move the appliance because it is heavy. Always wear safety gloves.
- Do not install or use a damaged appliance.
- Obey the installation instruction supplied with the appliance.
- Do not install or use the appliance where the temperature is less than 0 °C or where it is exposed to the weather.
- Make sure that the floor where you install the appliance is flat, stable, heat resistant and clean.
- Make sure that there is air circulation between the appliance and the floor.
- Adjust the feet to have the necessary space between the appliance and the carpet.
- Do not install the appliance where the appliance door can not be fully opened.

## **2.2** Electrical connection

- The appliance must be earthed.
- Always use a correctly installed shockproof socket.
- Make sure that the electrical information on the rating plate agrees with the power supply. If not, contact an electrician.
- Do not use multi-plug adapters and extension cables.
- Make sure not to cause damage to the mains plug and to the mains cable. Should the mains cable need to be replaced, this must be carried out by our Authorised Service Centre.
- Connect the mains plug to the mains socket only at the end of the installation. Make sure that there is access to the mains plug after the installation.
- Do not touch the mains cable or the mains plug with wet hands.
- Do not pull the mains cable to disconnect the appliance. Always pull the mains plug.
- Only for UK and Ireland: The appliance has a 13 amp mains plug. If it is necessary to change the fuse in the mains plug, use a 13 amp ASTA (BS 1362) fuse.
- This appliance complies with the E.E.C. Directives.

## 2.3 Water connection

- Make sure not to cause damage to the water hoses.
- Before you connect the appliance to new pipes or pipes not used for a long time, let the water flow until it is clean.
- The first time you use the appliance, make sure that there is no leakage.

## 2.4 Use

**WARNING!**
Risk of injury, electrical shock, fire, burns or damage to the appliance.

- Use this appliance in a household only.
- Obey the safety instructions on the detergent packaging.
- Do not put flammable products or items that are wet with flammable products in, near or on the appliance.
- Make sure that you remove all metal objects from the laundry.
- Do not put a container to collect possible water leakage under the appliance. Contact the Authorised Service Centre to ensure which accessories can be used.
- Do not touch the glass of the door while a programme operates. The glass can be hot.

## 2.5 Service

- To repair the appliance contact an Authorised Service Centre.
- Use original spare parts only.

## 2.6 Disposal

**WARNING!**
Risk of injury or suffocation.

- Disconnect the appliance from the mains supply.
- Cut off the mains cable and discard it.
- Remove the door catch to prevent children and pets to get closed in the appliance.

# 3. PRODUCT DESCRIPTION

## 3.1 Appliance overview

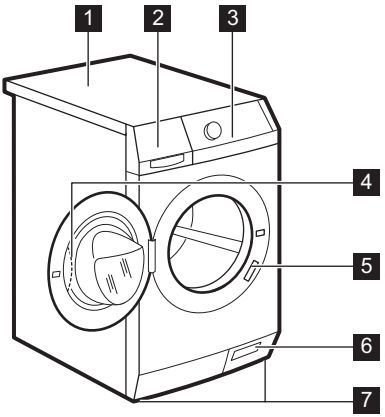


1 Worktop
2 Detergent dispenser
3 Control panel
4 Door handle
5 Rating plate
6 Drain pump filter
7 Feet for the appliance level

### 3.2 How to activate the child safety device

This device prevents children or pets to be closed in the drum.

Turn the device clockwise, until the groove is horizontal.
You cannot close the door.

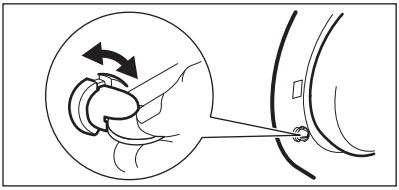

To close the door, turn the device anticlockwise until the groove is vertical.

### 3.3 Fixing plate kit (4055171146)

Available from your authorized dealer.

If you install the appliance on a plinth, secure the appliance in the fixing plates.

Read carefully the instructions supplied with the accessory.

## 4. CONTROL PANEL

### 4.1 Control panel description

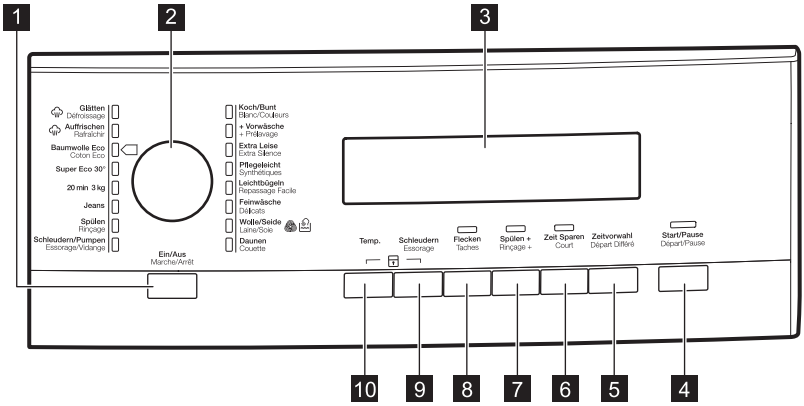


1. On/Off button (Ein/Aus - Marche/Arrêt)
2. Programme knob
3. Display
4. Start Pause button (Start/Pause - Départ/Pause)
5. Delay start button (Zeitvorwahl - Départ Différé)
6. Time save button (Zeit Sparen - Court)
7. Extra rinse button (Spülen + - Rinçage +)
8. Stain button (Flecken - Taches)
9. Spin reduction button (Schleudern - Essorage)
10. Temperature button (Temp.)

## **4.2** Display

| | | |
|---|---|---|
| **A** | Temperature area: | |
| | 88 | Temperature indicator |
| | – – | Cold water indicator. |

| | | |
|---|---|---|
| **B** | Spin area: | |
| | 1888 | Spin speed indicator |
| | – – – | No Spin indicator[1)] |
| | | Rinse Hold indicator |

[1)] Only available for Spin/Drain programme.

| | | |
|---|---|---|
| **C** | Display indicators: | |
| | | Washing phase |
| | | Rinses phase |
| | | Spin phase |
| | | Child safety lock |
| | | Door locked<br>You cannot open the appliance door when the symbol is on.<br>You can open the door only when the symbol goes off. |
| | | Delay start |

| | | |
|---|---|---|
| **D** | Time area: | |
| | 1.25 | Programme duration |
| | 2h | Delay start |
| | E20 | Alarm codes |
| | Err | Message of error |
| | 0 | Programme is completed |

# 5. PROGRAMMES

## 5.1 Programme Chart

| Programme Temperature range | Maximum load Maximum spin speed | Programme description (Type of load and soil level) |
|---|---|---|
| **Washing programmes** | | |
| Koch/Bunt - Blanc/Couleurs 95°C - Cold | 8 kg 1400 rpm | **White cotton and coloured cotton**. Normal soil and light soil. |
| Koch/Bunt + Vorwäsche - Blanc/Couleurs + Prélavage 95°C - Cold | 8 kg 1400 rpm | **White cotton and coloured cotton**. Heavy soil and normal soil. |
| Extra Leise - Extra Silence 95°C - Cold | 8 kg | **White and coloured cotton.** Normal soil and light soil. The programme eliminates all spinning phase to perform a silent cycle. The cycle stops with water in the tub. |
| Pflegeleicht - Synthétiques 60°C - Cold | 4 kg 1200 rpm | **Synthetic items or mixed fabric items**. Normal soil. |
| Leichtbügeln - Repassage Facile 60°C - Cold | 4 kg 800 rpm | **Synthetic items to be gentle washed**. Normal and light soil.**1)** |
| Feinwäsche - Délicats 40°C - Cold | 4 kg 1200 rpm | **Delicate fabrics as acrylics, viscose, polyester items**. Normal soil. |
| Wolle/Seide - Laine/Soie 40°C - Cold | 2 kg 1200 rpm | **Machine washable wool, hand washable wool and delicate fabrics** with «hand washing» care symbol.**2)** |
| Daunen - Couette 60°C - 30°C | 3 kg 800 rpm | Special programme for one **synthetic blanket, duvet, bedspread** and so on. |

| Programme<br>Temperature range | Maximum load<br>Maximum spin speed | Programme description<br>(Type of load and soil level) |
|---|---|---|
| Schleudern/ Pumpen - Essorage/Vidange[3] | 8 kg<br>1400 rpm | To spin the laundry and to drain the water in the drum. **All fabrics**. |
| Spülen - Rinçage | 8 kg<br>1400 rpm | To rinse and spin the laundry. **All fabrics**. |
| Jeans<br>60°C - Cold | 8 kg<br>1200 rpm | **Items in denim and jersey**. Also for dark coloured items. |
| 20 min.-3 kg<br>40°C - 30°C | 3 kg<br>1200 rpm | **Cottons and synthetics items with light soil level** or worn only once. |
| Super Eco 30°<br>30°C - Cold | 3 kg<br>1200 rpm | **Cottons, synthetics and mixed fabrics.** Normal soil.<br>[4] |
| Baumwolle Eco - Coton Eco[5]<br>60°C - 40°C | 8 kg<br>1400 rpm | **White cotton and colour-fast cotton**. Normal soil. The energy consumption decreases and the time of the washing programme is extended. |
| **Steam programmes[6]**<br><br>Steam can be used for dried, washed or worn once laundry. These programmes can reduce creases and odours and make your laundry more soft.<br><br>Do not use any detergent. If necessary, remove stains by washing or using localized stain removal.<br><br>Steam programmes do not perform any hygienic cycle.<br><br>Do not set a Steam programme with these types of items:<br>• items where it is not specified on the care label as being suitable for tumble drying.<br>• all items with plastic, metal, wooden parts or alike. | | |
| Auffrischen - Rafraîchir<br>40°C | 1.5 kg | Steam programme for **cotton and synthetic items**. This cycle removes odours from the laundry.[7] |

| Programme<br>Temperature range | Maximum load<br>Maximum spin speed | Programme description<br>(Type of load and soil level) |
|---|---|---|
| Glätten - Défroissage<br>40°C | 1.5 kg | Steam programme for **cotton and synthetic items**. This cycle helps to dewrinkle the laundry. |

**1)** To reduce the creases of the laundry, this cycle regulates the water temperature and performs a soft wash and spin phase. The appliance adds some rinses.

**2)** During this cycle the drum rotates slowly to ensure a gentle washing. It can seem that the drum doesn't rotate or doesn't rotate properly. Consider this as a normal functioning of the appliance.

**3)** Set the spin speed. Make sure it agrees with the laundry. If you set No Spin option the only drain phase is available.

**4)** Set this programme to decrease the energy and water consumption maintaining a good washing performance.

**5)** **Standard programmes for the Energy Label consumption values.** According to regulation 1061/2010, these programmes are respectively the «Standard 60°C cotton programme» and the «Standard 40°C cotton programme». They are the most efficient programmes in terms of combined energy and water consumption for washing normally soiled cotton laundry.

The water temperature of the washing phase may differ from the temperature declared for the selected programme.

**6)** If you set a Steam programme with dried laundry, at the end of the cycle the laundry could be humid. It is better to expose the items to the fresh air for about 10 minutes to let the humidity dry. When the programme is completed, quickly remove the laundry from the drum. After a steam cycle, items may to be ironed anyway, but with less effort!

**7)** Steam does not remove animal odours.

**Programme options compatibility**

| Programme | Schleudern - Essorage | – – – | ☐ | Flecken - Taches 1) | Spülen + - Rinçage + 2) | Zeit Sparen - Court 3) | Zeitvorwahl - Départ Différé |
|---|---|---|---|---|---|---|---|
| Koch/Bunt - Blanc/ Couleurs | ■ | | ■ | ■ | ■ | ■ | ■ |

| Programme | Schleudern - Essorage | – – – | ⊓ | Flecken - Taches[1] | Spülen + - Rinçage + [2] | Zeit Sparen - Court [3] | Zeitvorwahl - Départ Différé |
|---|---|---|---|---|---|---|---|
| Koch/Bunt + Vorwäsche - Blanc/Couleurs + Prélavage | ■ | | ■ | ■ | ■ | ■ | ■ |
| Extra Leise - Extra Silence | | | | ■ | ■ | ■ | ■ |
| Pflegeleicht - Synthétiques | ■ | | ■ | ■ | ■ | ■ | ■ |
| Leichtbügeln - Repassage Facile | ■ | | ■ | | ■ | ■ | ■ |
| Feinwäsche - Délicats | ■ | | ■ | ■ | ■ | ■ | ■ |
| Wolle/Seide - Laine/Soie | ■ | | ■ | | | | ■ |
| Daunen - Couette | ■ | | | | | | ■ |
| Schleudern/Pumpen - Essorage/Vidange | ■ | ■ | | | | | ■ |
| Spülen - Rinçage | ■ | | ■ | | ■ | | ■ |
| Jeans | ■ | | ■ | | ■ | | ■ |
| 20 min.-3 kg | ■ | | | | | | ■ |
| Super Eco 30° | ■ | | ■ | | ■ | | ■ |
| Baumwolle Eco - Coton Eco | ■ | | ■ | ■ | ■ | ■ [4] | ■ |

**1)** The Stain option is not available with a temperature lower then 40°C.

**2)** If you set Extra Rinse option, the appliance adds some additional rinses. In the Rinse programme, if you set a low spin speed the appliance performs delicate rinses and a short spin.

**3)** If you set a shorter duration, we recommend that you decrease the quantity of the load. It is possible to load fully the appliance, however the washing results are reduced.

**4)** For this programme you can set only the Extra Quick duration.

### **5.2** Woolmark Apparel Care - Green

The wool wash cycle of this machine has been approved by The Woolmark Company for the washing of wool garments labelled as «hand wash» provided that the garments are washed according to the instructions issued by the manufacturer of this washing machine. Follow the garment care label for drying and other laundry instructions. M1361

In UK, Eire, Hong Kong and India the Woolmark symbol is a certification trademark.

## **6.** CONSUMPTION VALUES

The data of this table are approximate. Different causes can change the data: the quantity and type of laundry, the water and ambient temperature.

At programme start the display shows the duration programme for the maximum load capacity.
During the washing phase the programme duration is automatically calculated and can be greatly reduced if the laundry load is lower than the maximum load capacity (e.g. Cotton 60°C, maximum load capacity 8 kg, the programme duration exceeds 2 hours; real load 1 kg, the programme duration don't reach 1 hour).
When the appliance is calculating the real programme duration a dot blinks in the display.

| **Programmes** | **Load (kg)** | **Energy consumption (kWh)** | **Water consumption (litre)** | **Approximate programme duration (minutes)** | **Remaining moisture (%)[1)]** |
|---|---|---|---|---|---|
| Koch/Bunt - Blanc/ Couleurs 60 °C | 8 | 1,54 | 85 | 210 | 52 |
| Koch/Bunt - Blanc/ Couleurs 40 °C | 8 | 0,90 | 85 | 200 | 52 |
| Pflegeleicht - Synthétiques 40 °C | 4 | 0,70 | 55 | 155 | 35 |
| Feinwäsche - Délicats 40 °C | 4 | 0,60 | 59 | 89 | 35 |
| Wolle/Seide - Laine/Soie 30 °C **2)** | 2 | 0,35 | 58 | 60 | 30 |

| Programmes | Load (kg) | Energy consumption (kWh) | Water consumption (litre) | Approximate programme duration (minutes) | Remaining moisture (%)[1] |
|---|---|---|---|---|---|
| **Standard cotton programmes** | | | | | |
| Standard 60 °C cotton | 8 | 0,493 | 57 | 219 | 52 |
| Standard 60 °C cotton | 4 | 0,314 | 41 | 176 | 52 |
| Standard 40 °C cotton | 4 | 0,299 | 40 | 191 | 52 |

**1)** At the end of spin phase.

**2)** Not available for some models.

| Off Mode (W) | Left On Mode (W) |
|---|---|
| 0,48 | 0,48 |
| The information given in the chart above are in compliance with the EU Commission regulation 1015/2010 implementing directive 2009/125/EC. | |

# **7.** SETTINGS

## **7.1** Acoustic signals

The acoustic signals operate when:

- You activate the appliance.
- You deactivate the appliance.
- You press the buttons.
- The programme is completed.
- The appliance has a malfunction.

To **deactivate/activate** the acoustic signals, press Flecken - Taches and Spülen + - Rinçage + at the same time for 6 seconds.

If you deactivate the acoustic signals, they continue operate when the appliance has a malfunction.

## **7.2** Child Lock

With this option you can prevent that the children play with the control panel.

- To **activate/deactivate** this option, press Temp. and Schleudern - Essorage at the same time until the indicator **comes on/goes off**.

You can activate this option:

- After you press Start/Pause - Départ/ Pause : the options and the programme knob are locked.
- Before you press Start/Pause - Départ/ Pause : the appliance cannot start.

## **7.3** Permanent Extra Rinse

With this option you can permanently have an extra rinse when you set a new programme.

- To **activate/deactivate** this option press Zeit Sparen - Court and Zeitvorwahl - Départ Différé at the same time until the indicator Spülen + - Rinçage + **comes on/goes off**.

# 8. OPTIONS

## 8.1 Programme knob

Turn this knob to set a programme. The related programme indicator comes on.

## 8.2 Start/Pause - Départ/Pause

Press button Start/Pause - Départ/Pause to start or interrupt a programme.

## 8.3 Zeitvorwahl - Départ Différé

With this option you can delay the start of a programme from 30 minutes to 20 hours.

The display shows the related indicator and delay time.

## 8.4 Zeit Sparen - Court

With this option you can decrease the programme duration.

- Press this button one time to set 'Shortened duration' for items with daily soil.
- Press this button two times to set 'Extra Quick' for items with almost no soil.

Some programmes accept only one of the two options.

## 8.5 Spülen + - Rinçage +

With this option you can add some rinses to a washing programme.

Use this option for persons allergic to detergents and in areas where the water is soft.

The related indicator comes on.

## 8.6 Flecken - Taches

Set this option to add the stain phase to a programme.

Use this option for laundry with hard stains to remove.

When you set this function, put the stain remover into compartment .

This option increases the programme duration.
This option is not available with a temperature lower than 40 °C.

## 8.7 Schleudern - Essorage

With this option you can decrease the default spin speed.

The display shows the indicator of the set speed.

**Additional spin options:**
**No Spin**

- Set this option to remove all spin phases.
- Set it for very delicate fabrics.
- The rinse phase uses more water for some washing programmes.
- The display shows the indicator – – – .

**Rinse Hold**

- Set this option to prevent the laundry creases.
- The washing programme stops with the water in the drum. The drum turns regularly to prevent the laundry creases.
- The door stays locked. You must drain the water to unlock the door.
- The display shows the indicator .

To drain the water refer to ‘At the end of the programme’.

## 8.8 Temp.

Set this option to change the default temperature.

Indicator – – = cold water.

The display shows the set temperature.

# 9. BEFORE FIRST USE

1. Put a small quantity of detergent in the compartment for washing phase.

2. Set and start a programme for cotton at the highest temperature without laundry.

This removes all possible dirt from the drum and the tub.

# 10. DAILY USE

## 10.1 Activating the appliance

1. Open the water tap.
2. Connect the mains plug to the mains socket.
3. Press button Ein/Aus - Marche/Arrêt to activate the appliance.

A short tune sounds.

## 10.2 Loading the laundry

1. Open the appliance door
2. Put the laundry in the drum, one item at a time.
3. Shake the items before you put them in the appliance.

Make sure not to put too much laundry in the drum.

4. Close the door.

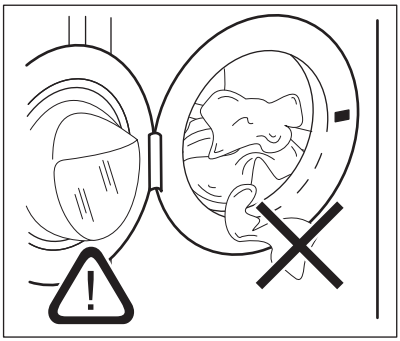

**CAUTION!**
Make sure that no laundry stays between the seal and the door. There is a risk of water leakage or damage to the laundry.

## 10.3 Filling the detergent and additives

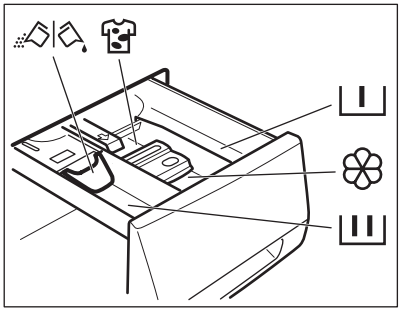


| | |
|---|---|
| I | Compartment for prewash phase an soak programme. |
| II | Compartment for washing phase. |
| | Compartment for liquid additives (fabric conditioner, starch). |
| MAX | Maximum level for quantity of liquid additives. |
| | Compartment for stain remover. |
| | Flap for powder or liquid detergent. |

Always obey the instructions that you find on the packaging of the detergent products.

## 10.4 Check the position of the flap

1. Pull out the detergent dispenser until it stops.
2. Press the lever down to remove the dispenser.

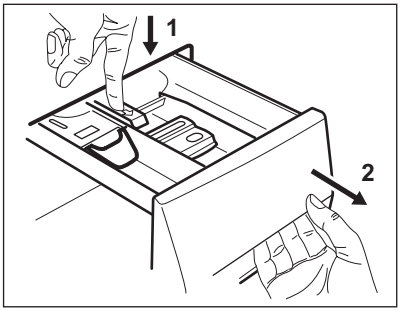


3. To use powder detergent, turn the flap up.

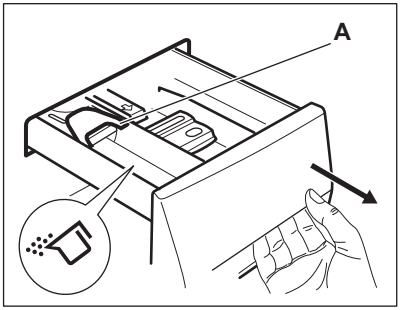


4. To use liquid detergent, turn the flap down.

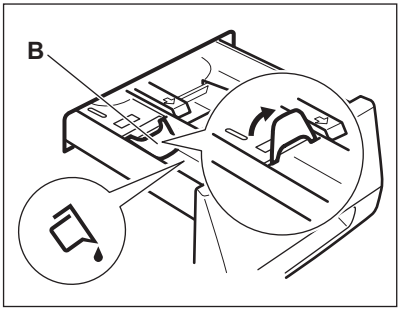


**With the flap in the position DOWN:**

- Do not use gelatinous or thick liquid detergents.
- Do not put more liquid detergent than the limit showed in the flap.
- Do not set the prewash phase.
- Do not set the delay start function.

5. Measure out the detergent and the fabric conditioner.
6. Carefully close the detergent dispenser.

Make sure that the flap does not cause a blockage when you close the drawer.

## 10.5 Setting a programme

1. Turn the programme knob and set the programme:
   - The related programme indicator comes on.
   - The indicator of Start/Pause - Départ/Pause flashes.
   - The display shows: the default temperature, the spin speed, the indicators of the programme phases and the programme duration.
2. If necessary, change the temperature, the spin speed, the cycle duration, or add available options. When you activate an option, the indicator of the set option comes on.

If you set something incorrect, the display shows the message **Err**.

## 10.6 Starting a programme without the delay start

Press button Start/Pause - Départ/Pause to start the programme.
The relevant indicator stops to flash and stays on.
On the display the indicator of the phase is operation starts to flash.
The programme starts, the door is locked.
The display show the indicator .

The drain pump can operate for a short time when the appliance fills water.

## 10.7 Behaviour of the appliance

After approximately 15 minutes from the start of the programme:

- The appliance adjusts automatically the cycle time to the laundry you have put in the drum to have perfect washing results in the minimum necessary time.
- The display shows the new time value.

## 10.8 Starting a programme with the delay start

1. Press button Zeitvorwahl - Départ Différé again and again until the display shows the number of minutes or hours of delay.

The related indicator comes on.

2. Press button Start/Pause - Départ/ Pause.

The appliance starts the countdown of the delay start.
When the countdown is completed, the programme starts automatically.

Before you press button Start/Pause - Départ/Pause to start the appliance, you can cancel or change the set of the delay start.

## 10.9 Cancelling the delay start

To cancel the delay start:

1. Press button Start/Pause - Départ/ Pause to set the appliance to pause.

The related indicator flashes.

2. Press button Zeitvorwahl - Départ Différé repeatedly until the display shows 0.
3. Press button Start/Pause - Départ/ Pause again to start the programme immediately.

## 10.10 Interrupting a programme and changing a function

You can change only some options before they operate.

1. Press button Start/Pause - Départ/ Pause.

The related indicator flashes.

2. Change the function set.
3. Press the button Start/Pause - Départ/Pause again.

The programme continues.

## 10.11 Cancelling a running programme

1. Press button Ein/Aus - Marche/Arrêt to cancel the programme and to deactivate the appliance.
2. Press button Ein/Aus - Marche/Arrêt again to activate the appliance.

Now, you can set a new washing programme.

Before starting the new programme the appliance could drain the water. In this case, make sure that the detergent is still in the detergent compartment, if not fill the detergent again.

## 10.12 Opening the door

If the temperature and level of the water in the drum are too high and the drum still rotates you cannot open the door.

While a programme or the delay start operates, the appliance door is locked.

1. Press button Start/Pause - Départ/ Pause.

In the display the related door lock indicator goes off.

2. Open the appliance door.
3. Close the door and press button Start/Pause - Départ/Pause.

The programme or the delay start continues.

## **10.13** End of cycle

When the programme has finished, the appliance stops automatically. The acoustic signal operates (if it is active).

In the display comes on and the door locked indicator goes off.

The indicator of Start/Pause - Départ/ Pause button goes off.

1. Press button Ein/Aus - Marche/Arrêt to deactivate the appliance.

After five minutes from the end of the programme, the energy saving function automatically deactivates the appliance.

When you activate the appliance again, the display show the end of the last set programme. Turn the programme knob to set a new cycle.

2. Remove the laundry from the appliance.
3. Make sure that the drum is empty.
4. Keep the door ajar, to prevent mildew and odours

## **10.14** Draining water out after end of cycle

**The washing programme is completed, but there is water in the drum**:

The drum turns regularly to prevent the creases in the laundry.

The door lock indicator is on. The door stays locked.

You must drain the water to open the door:

1. If necessary, decrease the spin speed.
2. Press the Start/Pause - Départ/Pause button.

The appliance drains the water and spins.

3. When the programme is completed and the door lock indicator goes off, you can open the door .
4. Press Ein/Aus - Marche/Arrêt some seconds to deactivate the appliance.

The appliance drains and spins automatically after approximately18 hours.

## **10.15** AUTO Stand-by option

The AUTO Stand-by option automatically deactivates the appliance to decrease the energy consumption when:

- You do not use the appliance for 5 minutes before you press Start/Pause - Départ/Pause button.
  Press the button Ein/Aus - Marche/ Arrêt to activate the appliance again.
- After 5 minutes from the end of the washing programme
  Press the button Ein/Aus - Marche/ Arrêt to activate the appliance again.
  The display shows the end of the last set programme.
  Turn the programme knob to set a new cycle.

# **11.** HINTS AND TIPS

**WARNING!**
Refer to Safety chapters.

## **11.1** The laundry load

- Divide the laundry in: white, coloured, synthetics, delicates and wool.
- Obey the washing instructions that are on the laundry care labels.
- Do not wash together white and coloured items.
- Some coloured items can discolour with the first wash. We recommend that you wash them separately for the first times.
- Button up pillowcases, close zippers, hooks and poppers. Tie up belts.
- Empty the pockets and unfold the items.
- Turn inside out multilayered fabrics, wool and items with painted illustrations.
- Remove hard stains.
- Wash with a special detergent heavy soil stains.
- Be careful with the curtains. Remove the hooks or put the curtains in a washing bag or pillowcase.

- Do not wash in the appliance laundry without hems or with cuts. Use a washing bag to wash small and/or delicate items (e.g. underwired bras, belts, tights, etc. ).
- A very small load can cause balance problems with the spin phase. If this occurs, adjust manually the items in the tub and start the spin phase again.

### **11.2** Stubborn stains

For some stains, water and detergent is not sufficient.

We recommend that you remove these stains before you put the items in the appliance.

Special stain removers are available. Use the special stain remover that is applicable to the type of stain and fabric.

### **11.3** Detergents and additives

- Only use detergents and additives specially made for washing machines:
  - powder detergents for all types of fabric,
  - powder detergents for delicate fabrics (40 °C max) and woollens,
  - liquid detergents, preferably for low temperature wash programmes (60 °C max) for all types of fabric, or special for woollens only.
- Do not mix different types of detergents.
- To help the environment, do not use more than the correct quantity of detergent.
- Obey the instructions that you find on the on packaging of these products.
- Use the correct products for the type and colour of the fabric, the programme temperature and the level of soil.
- If your appliance has not the detergent dispenser with the flap device, add the liquid detergents with a dosing ball (supplied by the detergent's manufacturer).

### **11.4** Ecological hints

- Set a programme without the prewash phase to wash laundry with normal soil.
- Always start a washing programme with the maximum load of laundry.
- If necessary, use a stain remover when you set a programme with a low temperature.
- To use the correct quantity of the detergent, check the water hardness of your domestic system

### **11.5** Water hardness

If the water hardness in your area is high or moderate, we recommend that you use a water softener for washing machines. In areas where the water hardness is soft it is not necessary to use a water softener.

To know the water hardness in your area, contact your local water authority.

Use the correct quantity of the water softener. Obey the instructions that you find on the packaging of the product.

## **12.** CARE AND CLEANING

**WARNING!**
Refer to Safety chapters.

### **12.1** External cleaning

Clean the appliance only with soap and warm water. Fully dry all the surfaces.

**CAUTION!**
Do not use alcohol, solvents or chemical products.

### **12.2** Descaling

If the water hardness in your area is high or moderate, we recommend that you use a water descaling product for washing machines.

Regularly examine the drum to prevent limescale and rust particles.

To remove rust particles use only special products for washing machine. Do this separately from the laundry wash.

Always obey the instructions that you find on the packaging of the product.

## 12.3 Maintenance wash

With the low temperature programmes it is possible that some detergent stays in the drum. Make regularly a maintenance wash. To do this:

- Remove the laundry from the drum.
- Set the cotton programme with the highest temperature with a small quantity of detergent.

## 12.4 Door seal

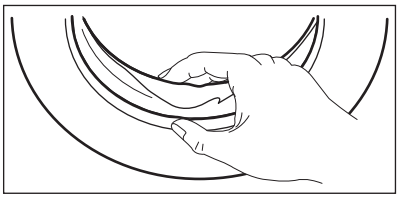

Regularly examine the seal and remove all objects from the inner part.

## 12.5 Cleaning the detergent dispenser

1.

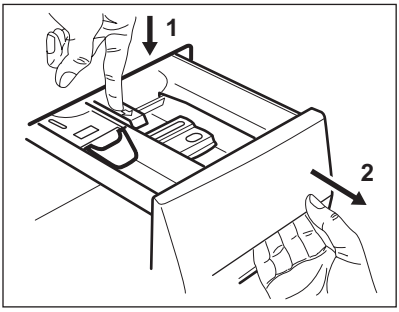


2.

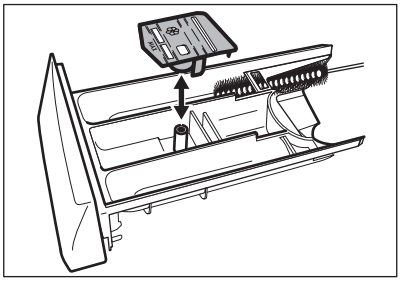

3.

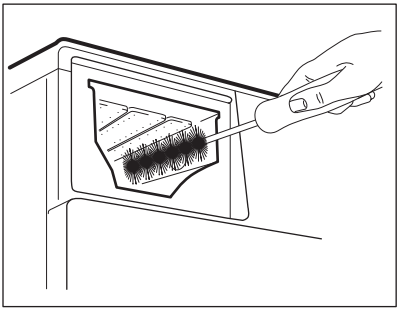

4.

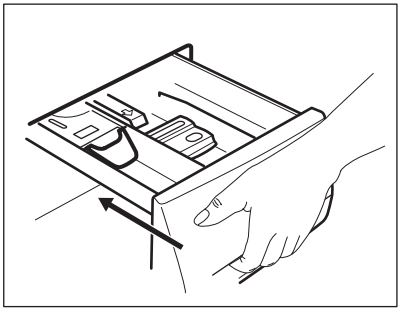

## 12.6 Cleaning the drain filter

**WARNING!**
Do not clean the drain filter if the water in the appliance is hot.

1.

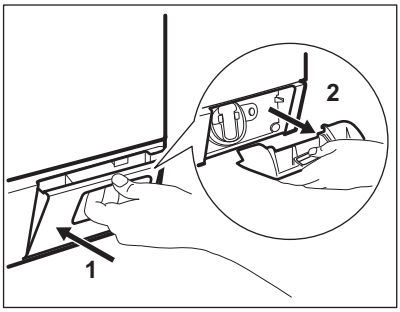


2.

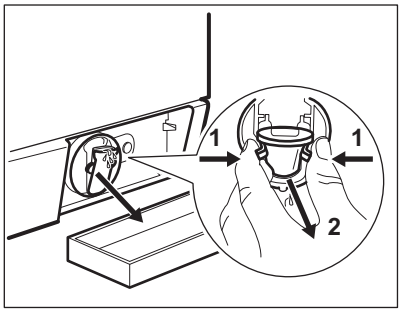


3.

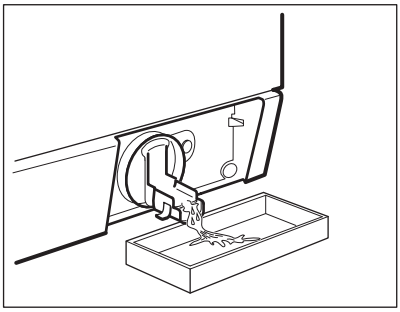

4.

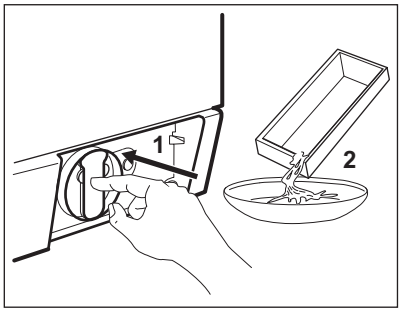


5.

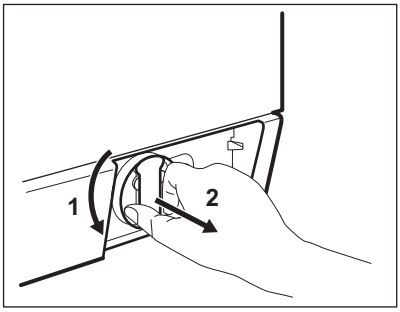


6.

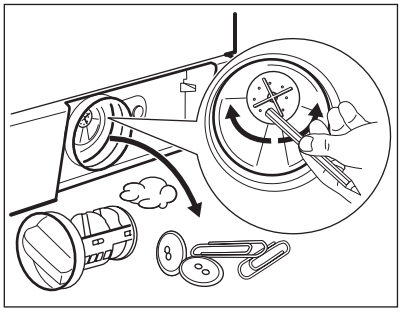

7.

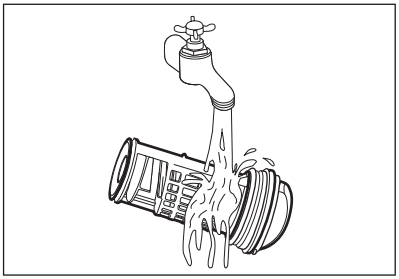

8.

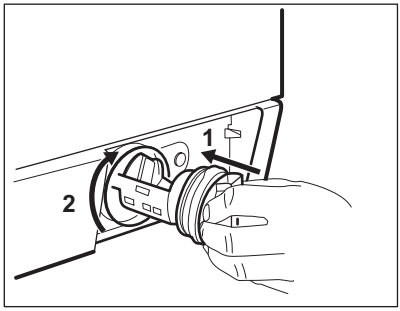

9.

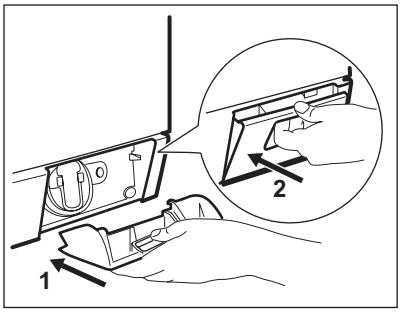


## 12.7 Cleaning the inlet hose and the valve filter

1.

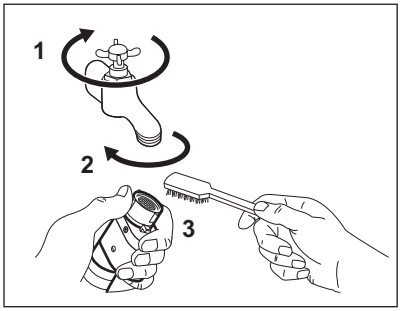


2.

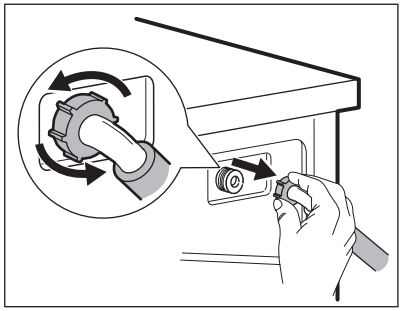

3.

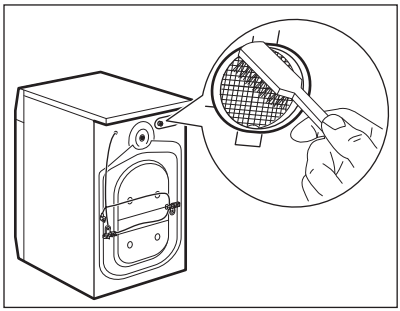

4.

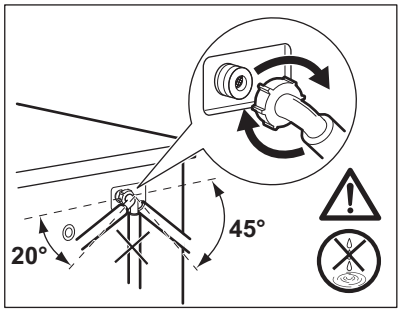


## 12.8 Emergency drain

Because of a malfunction, the appliance cannot drain the water.

If this occurs, do steps (1) through (9) of 'Cleaning the drain filter'. If necessary, clean the pump.

When you drain the water with the emergency drain procedure, you must activate again the drain system:

1. When you drain the water with the emergency drain procedure, you must activate again the drain system: Put 2 litres of water in the main wash

compartment of the detergent dispenser.
2. Start the programme to drain the water

## 12.9 Frost precautions

If the appliance is installed in an area where the temperature can be less than 0° C, remove the remaining water from the inlet hose and the drain pump.

1. Disconnect the mains plug from the mains socket.
2. Close the water tap.
3. Put the two ends of the inlet hose in a container and let the water flow out of the hose.
4. Empty the drain pump. Refer to the emergency drain procedure.
5. When the drain pump is empty, install the inlet hose again.

**WARNING!**
Make sure that the temperature is more than 0 °C before you use the appliance again.
The manufacturer is not responsible for damages caused by low temperatures.

# 13. TROUBLESHOOTING

**WARNING!**
Refer to Safety chapters.

## 13.1 Introduction

The start of the appliance does not occur or it stops during operation.

First try to find a solution to the problem (refer to the table). If not, contact the Authorised Service Centre.

**With some problems, the acoustic signals operate and the display shows an alarm code:**

- E10 - The appliance does not fill with water properly.
- E20 - The appliance does not drain the water.
- E40 - The appliance door is open or not closed correctly. Please check the door!
- EH0 - The mains supply is unstable. Wait until the mains supply is stable.
- E91 - No communication between electronic elements of the appliance. Switch off and switch on again.
- EF0 - The anti-flood device is on. Disconnect the appliance and close the water tap. Contact the Authorised Service Centre.

**WARNING!**
Deactivate the appliance before you do the checks.

## 13.2 Possible failures

| Problem | Possible solution |
|---|---|
| The programme does not start. | Make sure that the mains plug is connected to the mains socket. |
| | Make sure that the appliance door is closed. |
| | Make sure that there is not a damaged fuse in the fuse box. |
| | Make sure that the Start/Pause has been pressed. |

| Problem | Possible solution |
|---|---|
| | If the delay start is set, cancel the setting or wait for the end of countdown. |
| | Deactivate the Child Lock function if it is on. |
| The appliance does not fill with water properly. | Make sure that the water tap is open. |
| | Make sure that the pressure of the water supply is not too low. For this information, contact your local water authority. |
| | Make sure that the water tap is not clogged. |
| | Make sure that the filter of the inlet hose and the filter of the valve are not clogged. Refer to “Care and cleaning”. |
| | Make sure that the inlet hose has no kinks or bends. |
| | Make sure that the connection of the water inlet hose is correct. |
| The appliance does not fill with water and drain immediately. | Make sure that the drain hose is in the correct position. The hose may be too low. |
| The appliance does not drain the water. | Make sure that the sink spigot is not clogged. |
| | Make sure that the drain hose has no kinks or bends. |
| | Make sure that the drain filter is not clogged. Clean the filter, if necessary. Refer to 'Care and cleaning'. |
| | Make sure that the connection of the drain hose is correct. |
| | Set the drain programme if you set a programme without drain phase. |
| | Set the drain programme if you set an option which ends with water in the tub. |
| The spin phase does not operate or the washing cycle lasts longer than usually. | Set the spin programme. |
| | Make sure that the drain filter is not clogged. Clean the filter, if necessary. Refer to 'Care and cleaning'. |
| | Adjust manually the items in the tub and start the spin phase again. This problem may be caused by balance problems. |
| There is water on the floor. | Make sure that the couplings of the water hoses are tight and there is not water leakages. |
| | Make sure that the drain hose have no damages. |

| Problem | Possible solution |
|---|---|
| | Make sure you use the correct detergent and the correct quantity of it. |
| You cannot open the appliance door. | Make sure that the washing programme is finished. |
| | Set the drain or the spin programme if there is water in the drum. |
| | Make sure that the appliance receives electrical power. |
| | This problem may be caused by a failure of the appliance. Contact the Authorised Service Centre. If you need to open the door, please read carefully «Emergency door opening». |
| The appliance makes an unusual noise. | Make sure the levelling of the appliance is correct. Refer to 'Installation'. |
| | Make sure that the packaging and/or the transit bolts are removed. Refer to 'Installation'. |
| | Add more laundry in the drum. The load may be too small. |
| The cycle is shorter than the time displayed. | The appliance calculates a new time according to the laundry load. See the ‘Consumption Values’ chapter. |
| The cycle is longer than the time displayed. | An unbalanced laundry load increases the duration time. This is a normal behaviour of the appliance. |
| The washing results are not satisfactory. | Increase the detergent quantity or use a different detergent. |
| | Use special products to remove the stubborn stains before you wash the laundry. |
| | Make sure that you set the correct temperature. |
| | Decrease the laundry load. |
| You cannot set an option. | Make sure that you press only the wanted button(s). |

After the check, activate the appliance. The programme continues from the point of interruption.
If the problem occurs again, contact the Authorised Service Centre.
If the display shows other alarm codes. Deactivate and activate the appliance. If the problem continues, contact the Authorised Service Centre.

# **14.** EMERGENCY DOOR OPENING

In case of power failure or appliance failure the appliance door remains locked. The washing programme continues, when the power is restored. If the door remains locked in case of failure, it is possible to open it using the emergency unlock feature.

Before opening the door:

**CAUTION!**
**Make sure that the water temperature and the laundry are not hot. Wait till they cool down, if necessary.**

**CAUTION!**
**Make sure that the drum is not rotating. Wait till the drum stops rotating, if necessary.**

**Make sure that the water level inside the drum is not too high. Proceed with an emergency drain, if necessary (refer to «Emergency drain» in «Care and cleaning» chapter).**

To open the door, proceed as follows:

1. Press the button Ein/Aus - Marche/ Arrêt to switch the appliance off.
2. Disconnect the mains plug from the mains socket.
3. Open the filter flap.
4. Keep the emergency unlock trigger pulled downward and, at the same time, open the appliance door.

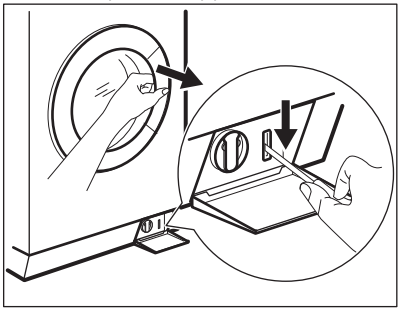

5. Take out the laundry and then close the appliance door.
6. Close the filter flap.

# 15. TECHNICAL DATA

| | | |
|---|---|---|
| Dimension | Width/ Height/ Depth/ Total depth | 600 mm/ 850 mm/ 605 mm/ 639 mm |
| Electrical connection | Voltage<br>Overall power<br>Fuse<br>Frequency | 230 V<br>2200 W<br>10 A<br>50 Hz |
| Level of protection against ingress of solid particles and moisture ensured by the protective cover, except where the low voltage equipment has no protection against moisture | | IPX4 |
| Water supply pressure | Minimum<br>Maximum | 0,5 bar (0,05 MPa)<br>8 bar (0,8 MPa) |
| Water supply [1] | | Cold water |
| Maximum Load | Cotton | 8 kg |
| Energy Efficiency Class | | A+++ |
| Spin Speed | Maximum | 1400 rpm |

[1] Connect the water inlet hose to a water tap with a 3/4'' thread.

# 16. CH GUARANTEE

Customer Service Centres

| Point of Service | | |
|---|---|---|
| Industriestrasse 10<br>5506 Mägenwil | Le Trési 6<br>1028 Préverenges | Via Violino 11<br>6928 Manno |
| Morgenstrasse 131<br>3018 Bern | | |
| Zürcherstrasse 204E<br>9000 St. Gallen | | |
| Seetalstrasse 11<br>6020 Emmenbrücke | | |
| St. Jakob-Turm Birsstrasse 320B<br>4052 Basel | | |
| Comercialstrasse 19<br>7000 Chur | | |

**Spare parts service** Industriestrasse 10, 5506 Mägenwil, Tel. 0848 848 111

**Specialist advice/Sale** Badenerstrasse 587, 8048 Zürich, Tel. 044 405 81 11

**Warranty** For each product we provide a two-year guarantee from the date of purchase or delivery to the consumer (with a guarantee certificate, invoice or sales receipt serving as proof). The guarantee covers the costs of materials, labour and travel. The guarantee will lapse if the operating instructions and conditions of use are not adhered to, if the product is incorrectly installed, or in the event of damage caused by external influences, force majeure, intervention by third parties or the use of non-genuine components.

# 17. ENVIRONMENT CONCERNS

Recycle the materials with the symbol ♺. Put the packaging in applicable containers to recycle it. Help protect the environment and human health and to recycle waste of electrical and electronic appliances. Do not dispose appliances marked with the symbol ⌧ with the household waste. Return the product to your local recycling facility or contact your municipal office.

**For Switzerland:**
Where should you take your old equipment?
Anywhere that sells new equipment or hand it in to official SENS collection points or official SENS recycling firms.
The list of official SENS collection points can be found at www.erecycling.ch

# INHALTSVERZEICHNIS

**1.** SICHERHEITSINFORMATIONEN..... 29
**2.** SICHERHEITSANWEISUNGEN.....30
**3.** GERÄTEBESCHREIBUNG.....32
**4.** BEDIENFELD.....33
**5.** PROGRAMME .....34
**6.** VERBRAUCHSWERTE..... 39
**7.** EINSTELLUNGEN.....40
**8.** OPTIONEN..... 41
**9.** REINIGEN SIE VOR DEM ERSTEN GEBRAUCH.....42
**10.** TÄGLICHER GEBRAUCH..... 42
**11.** TIPPS UND HINWEISE..... 46
**12.** REINIGUNG UND PFLEGE..... 47
**13.** FEHLERSUCHE.....51
**14.** ÖFFNEN DER TÜR IM NOTFALL..... 54
**15.** TECHNISCHE DATEN..... 55
**16.** GARANTIE.....55

# WIR DENKEN AN SIE

Vielen Dank, dass Sie sich für ein Gerät von Electrolux entschieden haben. Sie haben ein Produkt gewählt, hinter dem jahrzehntelange professionelle Erfahrung und Innovation stehen. Bei der Entwicklung dieses großartigen und eleganten Geräts haben wir an Sie gedacht. So haben Sie bei jedem Gebrauch die Gewissheit, dass Sie stets großartige Ergebnisse erzielen werden.
Willkommen bei Electrolux.
Besuchen Sie uns auf unserer Website, um:

Anwendungshinweise, Prospekte, Fehlerbehebungs- und Service-Informationen zu erhalten:
**www.electrolux.com**

Ihr erworbenes Produkt zu registrieren, um den besten Service dafür zu gewährleisten:
**www.registerelectrolux.com**

Zubehör, Verbrauchsmaterial und Original-Ersatzteile für Ihr Gerät zu erwerben:
**www.electrolux.com/shop**

# REPARATUR- UND KUNDENDIENST

Bitte verwenden Sie ausschließlich Original-Ersatzteile für Ihre Produkte.
Halten Sie folgende Angaben bereit, wenn Sie sich an den Kundendienst wenden Modell, Produktnummer (PNC), Seriennummer.
Diese Informationen finden Sie auf dem Typenschild.

⚠ Warnungs-/ Sicherheitshinweise

ℹ Allgemeine Informationen und Empfehlungen

Informationen zum Umweltschutz

Änderungen vorbehalten.

# 1. ⚠ SICHERHEITSINFORMATIONEN

Lesen Sie vor der Montage und dem Gebrauch des Geräts zuerst die Gebrauchsanleitung. Der Hersteller übernimmt keine Verantwortung für Verletzungen und Beschädigungen durch unsachgemäße Montage. Bewahren Sie die Gebrauchsanleitung griffbereit auf.

## 1.1 Sicherheit von Kindern und schutzbedürftigen Personen

- Das Gerät kann von Kindern ab 8 Jahren und Personen mit eingeschränkten physischen, sensorischen oder geistigen Fähigkeiten oder mit mangelnder Erfahrung und/oder mangelndem Wissen nur dann verwendet werden, wenn sie durch eine für ihre Sicherheit zuständige Person beaufsichtigt werden oder in die sichere Verwendung des Geräts eingewiesen wurden und die mit dem Gerät verbundenen Gefahren verstanden haben.
- Kinder dürfen nicht mit dem Gerät spielen.
- Halten Sie Kinder unter 3 Jahren vom Gerät fern, wenn sie nicht ständig beaufsichtigt werden.
- Alle Verpackungsmaterialien von Kindern fernhalten.
- Alle Reinigungsmittel von Kindern fernhalten.
- Halten Sie Kinder und Haustiere vom geöffneten Gerät fern.
- Falls Ihr Gerät mit einer Kindersicherung ausgestattet ist, empfehlen wir, diese einzuschalten.
- Wartung oder Reinigung des Geräts dürfen nicht von Kindern ohne Aufsicht erfolgen.

## 1.2 Allgemeine Sicherheit

- Nehmen Sie keine technischen Änderungen am Gerät vor.
- Beachten Sie die maximale Beladungsmenge von 8 kg (siehe Kapitel „Programmtabelle“).

- Der Betriebswasserdruck (Mindest- und Höchstdruck) muss zwischen 0,5 bar (0,05 MPa) und 8 bar (0,8 MPa) liegen.
- Die Lüftungsöffnungen im Gerätesockel (falls vorhanden) dürfen nicht von einem Teppichboden blockiert werden.
- Das Gerät muss mit den mitgelieferten neuen Schläuchen an die Wasserversorgung angeschlossen werden. Alte Schläuche dürfen nicht wieder verwendet werden.
- Wenn das Netzkabel beschädigt ist, muss es vom Hersteller, seinem autorisierten Kundenservice oder einer gleichermaßen qualifizierten Person ausgetauscht werden, um Gefahrenquellen zu vermeiden.
- Schalten Sie das Gerät immer aus und ziehen Sie den Netzstecker aus der Steckdose, bevor Reinigungsarbeiten durchgeführt werden.
- Reinigen Sie das Gerät nicht mit einem Wasser- oder Dampfstrahl.
- Reinigen Sie das Gerät mit einem weichen, feuchten Tuch. Verwenden Sie ausschließlich Neutralreiniger. Benutzen Sie keine Scheuermittel, scheuernde Reinigungsschwämmchen, Lösungsmittel oder Metallgegenstände.

# **2.** SICHERHEITSANWEISUNGEN

## **2.1** Montage

- Entfernen Sie die Verpackungsmaterialien und die Transportschrauben.
- Bewahren Sie die Transportschrauben auf. Wenn Sie das Gerät umsetzen, müssen Sie die Trommel blockieren.
- Seien Sie beim Umsetzen des Geräts vorsichtig, denn es ist schwer. Tragen Sie stets Sicherheitshandschuhe.
- Stellen Sie ein beschädigtes Gerät nicht auf und benutzen Sie es nicht.
- Halten Sie sich an die mitgelieferte Montageanleitung.
- Stellen Sie das Gerät nicht an einem Ort auf, an dem die Temperatur unter 0 °C absinken kann oder an dem es Witterungseinflüssen frei ausgesetzt ist.
- Stellen Sie sicher, dass der Boden, auf dem das Gerät aufgestellt wird, eben, hitzebeständig und sauber ist.
- Stellen Sie sicher, dass die Luft zwischen Gerät und Boden zirkulieren kann.
- Stellen Sie die Füße so ein, dass der dazu erforderliche Abstand zwischen Gerät und Boden vorhanden ist.
- Stellen Sie das Gerät nicht an einem Ort auf, an dem die Tür nicht vollständig geöffnet werden kann.

## **2.2** Elektrischer Anschluss

- Das Gerät muss geerdet sein.

- Schließen Sie das Gerät nur an eine ordnungsgemäß installierte Schutzkontaktsteckdose an.
- Stellen Sie sicher, dass die elektrischen Daten auf dem Typenschild den Daten Ihrer Stromversorgung entsprechen. Wenden Sie sich andernfalls an eine Elektrofachkraft.
- Verwenden Sie keine Mehrfachsteckdosen oder Verlängerungskabel.
- Achten Sie darauf, Netzstecker und Netzkabel nicht zu beschädigen. Falls das Netzkabel des Geräts ersetzt werden muss, lassen Sie diese Arbeit durch unseren autorisierten Kundendienst durchführen.
- Stecken Sie den Netzstecker erst nach Abschluss der Montage in die Steckdose. Stellen Sie sicher, dass der Netzstecker nach der Montage noch zugänglich ist.
- Fassen Sie das Netzkabel oder den Netzstecker nicht mit nassen Händen an.
- Ziehen Sie nicht am Netzkabel, wenn Sie das Gerät von der Stromversorgung trennen möchten. Ziehen Sie stets am Netzstecker.
- Nur für GB und Irland: Das Gerät besitzt einen Netzstecker mit einer 13 A Sicherung. Muss die Sicherung im Netzstecker ausgetauscht werden, setzen Sie eine 13 A Sicherung des Typs ASTA (BS 1362) ein.
- Das Gerät entspricht den EWG-Richtlinien.

## **2.3** Wasseranschluss

- Achten Sie darauf, die Wasserschläuche nicht zu beschädigen.
- Bevor Sie neue oder lange Zeit nicht benutzte Schläuche an das Gerät anschließen, lassen Sie Wasser durch die Schläuche fließen, bis es sauber austritt.
- Achten Sie darauf, dass beim ersten Gebrauch des Geräts keine Undichtheiten vorhanden sind.

## **2.4** Verwendung

**WARNUNG!**
Verletzungs-, Stromschlag-, Brand-, Verbrennungsgefahr sowie Risiko von Schäden am Gerät.

- Das Gerät ist ausschließlich für die Verwendung im Haushalt vorgesehen.
- Beachten Sie die Sicherheitsanweisungen auf der Waschmittelverpackung.
- Platzieren Sie keine entflammbaren Produkte oder Gegenstände, die mit entflammbaren Produkten benetzt sind, im Gerät, auf dem Gerät oder in der Nähe des Geräts.
- Achten Sie darauf, dass alle Metallobjekte aus der Wäsche entfernt wurden.
- Stellen Sie keinen Behälter zum Auffangen möglicher Wasserlecks unter das Gerät. Wenden Sie sich an den autorisierten Kundendienst, wenn Sie Fragen zur Verwendung möglicher Zubehörteile haben.
- Berühren Sie während des Betriebs nicht das Türglas. Das Glas kann sehr heiß sein.

## **2.5** Service

- Wenden Sie sich zur Reparatur des Geräts an einen autorisierten Kundendienst.
- Verwenden Sie ausschließlich Originalersatzteile.

## **2.6** Entsorgung

**WARNUNG!**
Verletzungs- und Erstickungsgefahr.

- Trennen Sie das Gerät von der Stromversorgung.
- Schneiden Sie das Netzkabel ab, und entsorgen Sie es.
- Entfernen Sie das Türschloss, um zu verhindern, dass sich Kinder oder Haustiere in dem Gerät einschliessen.

# 3. GERÄTEBESCHREIBUNG

## 3.1 Geräteübersicht

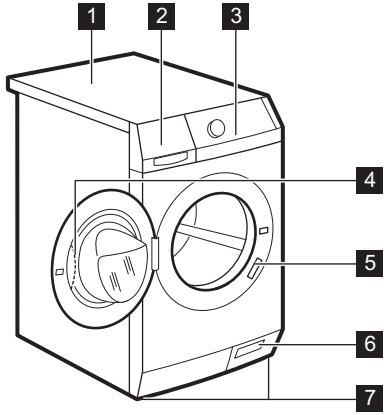


1 Arbeitsplatte
2 Waschmittelschublade
3 Bedienfeld
4 Türgriff
5 Typenschild
6 Filter der Ablaufpumpe
7 Schraubfüße zum Ausrichten des Geräts

## 3.2 Einschalten der Kindersicherung

Diese Vorrichtung sorgt dafür, dass Kinder oder Haustiere nicht in der Trommel eingeschlossen werden können.

Drehen Sie die Vorrichtung im Uhrzeigersinn, bis sich die Einkerbung in waagerechter Lage befindet.
Die Tür lässt sich nicht schließen.

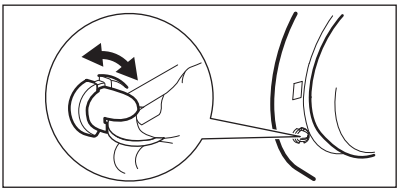

Zum Schließen der Tür drehen Sie die Vorrichtung gegen den Uhrzeigersinn, bis sich die Einkerbung in senkrechter Lage befindet.

## 3.3 Satz Fixierplatten (4055171146)

Sie erhalten den Bausatz bei Ihrem autorisierten Händler.

Wenn Sie das Gerät auf einem Sockel aufstellen, befestigen Sie es mithilfe der Fixierplatten.

Lesen Sie die mit dem Zubehör gelieferte Gebrauchsanleitung sorgfältig durch.

# 4. BEDIENFELD

## 4.1 Bedienfeldbeschreibung

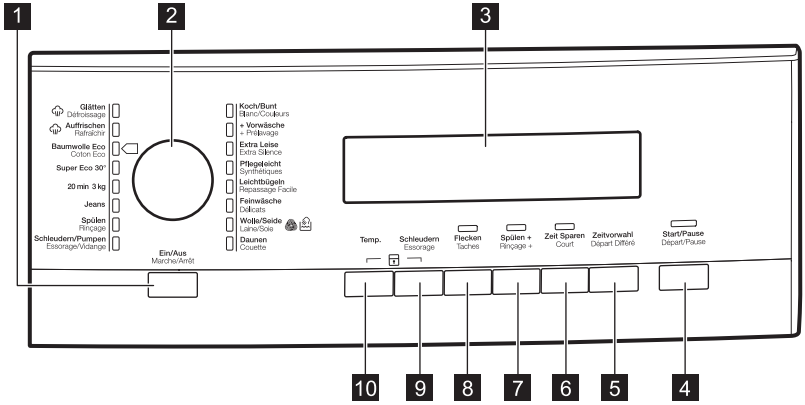


1. Taste Ein/Aus (Ein/Aus - Marche/Arrêt)
2. Programmwahlschalter
3. Display
4. Taste Start/Pause (Start/Pause - Départ/Pause)
5. Taste Zeitvorwahl (Zeitvorwahl - Départ Différé)
6. Taste Zeitsparen (Zeit Sparen - Court)
7. Taste Extra Spülen (Spülen + - Rinçage +)
8. Taste Flecken (Flecken - Taches)
9. Taste Schleuderdrehzahl (Schleudern - Essorage)
10. Taste Temperatur (Temp.)

## 4.2 Display

| | | |
|---|---|---|
| A | Temperaturbereich: | |
| | 88 | Temperaturanzeige |
| | – – | Kaltwasseranzeige. |

| | | |
|---|---|---|
| **B** | Schleuderdrehzahlbereich: | |
| | 1888 | Anzeige Schleuderdrehzahl |
| | – – – | Anzeige Kein Schleudern[1)] |
| | | Anzeige Spülstopp |

[1)] Nur verfügbar für das Programm Schleudern/Abpumpen.

| | | |
|---|---|---|
| **C** | Display/Anzeigen: | |
| | | Hauptwaschgang |
| | | Spülgänge |
| | | Schleudergang |
| | | Kindersicherung |
| | | Tür verriegelt<br>Sie können die Gerätetür nicht öffnen, solange dieses Symbol leuchtet.<br>Sie können die Tür erst öffnen, wenn das Symbol erlischt. |
| | | Zeitvorwahl |

| | | |
|---|---|---|
| **D** | Zeitbereich: | |
| | 1.25 | Programmdauer |
| | 2h | Zeitvorwahl |
| | E20 | Alarmcodes |
| | Err | Fehlermeldung |
| | 0 | Wenn das Programm beendet ist |

# **5.** PROGRAMME

## **5.1** Programmübersicht

| **Programm Temperatur-bereich** | **Maximale Be-ladung Maximale Schleuder-drehzahl** | **Programmbeschreibung (Beladung und Verschmutzungsgrad)** |
|---|---|---|
| **Waschprogramme** | | |

| Programm<br>Temperatur-bereich | Maximale Be-ladung<br>Maximale Schleuder-drehzahl | Programmbeschreibung<br>(Beladung und Verschmutzungsgrad) |
|---|---|---|
| Koch/Bunt - Blanc/Couleurs<br>95 °C - Kalt | 8 kg<br>1400 U/min | **Weiße und bunte Baumwollwäsche**. Normal und leicht verschmutzt. |
| Koch/Bunt + Vorwäsche - Blanc/Couleurs + Prélavage<br>95 °C - Kalt | 8 kg<br>1400 U/min | **Weiße und bunte Baumwollwäsche**. Stark und normal verschmutzt. |
| Extra Leise - Extra Silence<br>95 °C - Kalt | 8 kg | **Weiße und bunte Baumwollwäsche.** Normal und leicht verschmutzt. Bei diesem Programm werden alle Schleudergänge für einen leisen Waschgang unterbunden. Das Programm stoppt mit Wasser in der Trommel. |
| Pflegeleicht - Synthétiques<br>60 °C - Kalt | 4 kg<br>1200 U/min | **Pflegeleichtes oder Mischgewebe**. Normal verschmutzt. |
| Leichtbügeln - Repassage Facile<br>60 °C - Kalt | 4 kg<br>800 U/min | **Pflegeleichte Textilien, die sanft gewaschen werden sollen**. Normal und leicht verschmutzt.[1)] |
| Feinwäsche - Délicats<br>40 °C - Kalt | 4 kg<br>1200 U/min | **Feinwäsche aus Acryl, Viskose, Polyester**. Normal verschmutzt. |
| Wolle/Seide - Laine/Soie<br>40 °C - Kalt | 2 kg<br>1200 U/min | **Waschmaschinenfeste Wolle, handwaschbare Wolle und Feinwäsche** mit dem „Handwäsche"-Pflegesymbol.[2)] |
| Daunen - Couette<br>60 °C - 30 °C | 3 kg<br>800 U/min | Spezialprogramm für eine **Decke, Bettdecke, Tagesdecke** usw. |

| Programm Temperaturbereich | Maximale Beladung Maximale Schleuderdrehzahl | Programmbeschreibung (Beladung und Verschmutzungsgrad) |
|---|---|---|
| Schleudern/ Pumpen - Essorage/Vidange[3)] | 8 kg 1400 U/min | Schleudern der Wäsche und Abpumpen des in der Trommel verbliebenen Wassers. **Alle Gewebearten**. |
| Spülen - Rinçage | 8 kg 1400 U/min | Spülen und Schleudern der Wäsche. **Alle Gewebearten**. |
| Jeans 60 °C - Kalt | 8 kg 1200 U/min | **Textilien aus Jeansstoff und Jersey**. Auch für dunkle Wäschestücke. |
| 20 min.-3 kg 40 °C - 30 °C | 3 kg 1200 U/min | **Teile aus Baumwolle oder Synthetik, die leicht verschmutzt sind** oder nur einmal getragen wurden. |
| Super Eco 30° 30 °C - Kalt | 3 kg 1200 U/min | **Baumwolle, pflegeleichte Wäsche und Mischgewebe.** Normal verschmutzt. **4)** |
| Baumwolle Eco - Coton Eco[5)] 60 °C - 40 °C | 8 kg 1400 U/min | **Weiße und farbechte Baumwollwäsche**. Normal verschmutzt. Der Energieverbrauch verringert sich und die Dauer des Waschprogramms wird verlängert. |

**Dampfprogramme[6)]**

Dampf kann für getrocknete, gewaschene oder einmal getragene Wäsche benutzt werden. Diese Programme können Falten und Gerüche reduzieren und machen Ihre Wäsche glatter.

Verwenden Sie kein Waschmittel. Entfernen Sie Flecken bei Bedarf durch Waschen oder einen an der entsprechenden Stelle angewendeten Fleckentferner.

Dampfprogramme sind keine Hygieneprogramme.

Für folgende Kleidungsstücke dürfen Sie das Dampfprogramm nicht benutzen:

- Wäsche, die laut Kleidungsetikett nicht trocknergeeignet ist.
- Wäsche mit Besätzen aus Kunststoff, Metall, Holz o. Ä.

| | | |
|---|---|---|
| Auffrischen - Rafraîchir 40 °C | 1.5 kg | Dampfprogramm für **Baumwolle und pflegeleichte Wäsche**. Dieses Programm beseitigt Gerüche aus der Wäsche.[7)] |

| Programm<br>Temperatur-bereich | Maximale Be-ladung<br>Maximale Schleuder-drehzahl | Programmbeschreibung<br>(Beladung und Verschmutzungsgrad) |
|---|---|---|
| Glätten - Défrois-sage<br>40 °C | 1.5 kg | Dampfprogramm für **Baumwolle und pflege-leichte Wäsche**. Dieses Programm hilft bei der Beseitigung von Falten in der Wäsche. |

**1)** Um Knitterfalten in der Wäsche zu reduzieren, reguliert dieser Waschgang die Wassertemperatur und führt einen schonenden Wasch- und Schleudergang aus. Das Gerät führt zusätzliche Spülgänge aus.

**2)** Während dieses Programms dreht sich die Trommel langsam, um einen schonenden Waschgang zu gewährleisten. Die Trommel scheint sich nicht oder nicht ordnungsgemäß zu drehen. Dies ist eine normale Funktion des Geräts.

**3)** Stellen Sie die Schleuderdrehzahl ein. Achten Sie darauf, dass sie für die Wäsche geeignet ist. Wenn Sie die Option Kein Schleudern auswählen, ist nur das Abpumpprogramm verfügbar.

**4)** Stellen Sie diese Programme ein, wenn Sie gute Waschergebnisse erzielen und gleichzeitig den Energie- und Wasserverbrauch reduzieren möchten.

**5) Standardprogramme für die auf dem Energie-Label angegebenen Verbrauchswerte.** Diese Programme sind gemäß Verordnung 1061/2010 die Standardprogramme „Baumwolle 60 °C“ bzw. „Baumwolle 40 °C“. Hinsichtlich des Energie- und Wasserverbrauchs für das Waschen normal verschmutzter Baumwollwäsche sind dies die effizientesten Programme.

Die Wassertemperatur in der Waschphase kann von der für das ausgewählte Programm angegebenen Temperatur abweichen.

**6)** Wenn Sie ein Dampfprogramm für trockene Wäsche anwenden, wird sich diese nach Programmende möglicherweise etwas feucht anfühlen. Hängen Sie die Wäsche am besten 10 Minuten an der frischen Luft auf, um die Feuchtigkeit entweichen zu lassen. Nehmen Sie nach Ablauf des Programms die Wäsche schnell aus der Trommel. Nach einem Dampfprogramm lässt sich die Wäsche leichter bügeln!

**7)** Dampf beseitigt keine Tiergerüche.

## Mögliche Programmkombinationen

| Programm | Schleudern - Essorage | - - - | ⊔ | Flecken - Taches[1] | Spülen + - Rinçage + [2] | Zeit Sparen - Court [3] | Zeitvorwahl - Départ Différé |
|---|---|---|---|---|---|---|---|
| Koch/Bunt - Blanc/ Couleurs | ■ | | ■ | ■ | ■ | ■ | ■ |
| Koch/Bunt + Vorwäsche - Blanc/Couleurs + Prélavage | ■ | | ■ | ■ | ■ | ■ | ■ |
| Extra Leise - Extra Silence | | | | ■ | ■ | ■ | ■ |
| Pflegeleicht - Synthétiques | ■ | | ■ | ■ | ■ | ■ | ■ |
| Leichtbügeln - Repassage Facile | ■ | | ■ | | ■ | ■ | ■ |
| Feinwäsche - Délicats | ■ | | ■ | ■ | ■ | ■ | ■ |
| Wolle/Seide - Laine/Soie | ■ | | ■ | | | | ■ |
| Daunen - Couette | ■ | | | | | | ■ |
| Schleudern/Pumpen - Essorage/Vidange | ■ | ■ | | | | | ■ |
| Spülen - Rinçage | ■ | | ■ | | ■ | | ■ |
| Jeans | ■ | | ■ | | ■ | | ■ |
| 20 min.-3 kg | ■ | | | | | | ■ |
| Super Eco 30° | ■ | | ■ | | ■ | | ■ |
| Baumwolle Eco - Coton Eco | ■ | | ■ | ■ | ■ | ■ [4] | ■ |

1) Die Flecken-Option ist bei Temperaturen unter 40 °C nicht verfügbar.

2) Ist die Funktion Extra Spülen eingeschaltet, führt das Gerät zusätzliche Spülgänge aus. Wenn Sie im Spülprogramm eine niedrige Schleuderdrehzahl einstellen, werden Schonspülgänge und ein kurzer Schleudergang durchgeführt.

3) Wenn Sie die Programmdauer verkürzen, empfehlen wir Ihnen die Wäschemenge zu verringern. Das Gerät kann zwar voll beladen werden, aber es werden keine optimalen Waschergebnisse erzielt.

4) Bei diesem Programm können Sie nur die Option Extra Kurz wählen.

### **5.2** Woolmark Apparel Care - Grün

Das Waschprogramm Wolle dieser Maschine wurde von der Firma Woolmark auf das Waschen von Wolltextilien mit der Pflegekennzeichnung „Handwäsche“ getestet und zugelassen, vorausgesetzt, dass die Wäsche gemäß der Anleitung auf dem Kleidungsetikett und gemäß den Angaben des Maschinenherstellers gewaschen wird. Beachten Sie die Trocken- und Waschanleitung auf dem Kleidungsetikett. M1361

In Großbritannien, Irland, Hongkong und Indien ist das Woolmark-Symbol ein zertifiziertes Warenzeichen.

# **6.** VERBRAUCHSWERTE

Bei den in dieser Tabelle angegebenen Werten handelt es sich um Richtwerte. Folgende Faktoren können diese Werte verändern: Die Wäscheart und -menge, die Wasser- und Raumtemperatur.

Am Programmstart zeigt das Display die Programmdauer für die maximale Beladung an.
Während der Waschphase wird die Programmdauer automatisch berechnet und verringert sich möglicherweise beträchtlich, wenn die Wäsche weniger wiegt als die maximal zulässige Beladung. Zum Beispiel beträgt die maximale Beladung bei Baumwolle 60 °C 8 kg und die Programmdauer überschreitet 2 Stunden. Wiegt die tatsächliche Beladung 1 kg, verringert sich die Programmdauer auf unter 1 Stunde.
Während das Gerät die tatsächliche Programmdauer berechnet, blinkt ein Punkt im Display.

| **Programme** | **Beladung (kg)** | **Energieverbrauch (kWh)** | **Wasserverbrauch (Liter)** | **Ungefähre Programmdauer (in Minuten)** | **Restfeuchte (%)[1)]** |
|---|---|---|---|---|---|
| Koch/Bunt - Blanc/ Couleurs 60 °C | 8 | 1,54 | 85 | 210 | 52 |
| Koch/Bunt - Blanc/ Couleurs 40 °C | 8 | 0,90 | 85 | 200 | 52 |
| Pflegeleicht - Synthétiques 40 °C | 4 | 0,70 | 55 | 155 | 35 |
| Feinwäsche - Délicats 40 °C | 4 | 0,60 | 59 | 89 | 35 |

| Programme | Beladung (kg) | Energieverbrauch (kWh) | Wasserverbrauch (Liter) | Ungefähre Programmdauer (in Minuten) | Restfeuchte (%)[1] |
|---|---|---|---|---|---|
| Wolle/Seide - Laine/Soie 30 °C [2] | 2 | 0,35 | 58 | 60 | 30 |
| **Standardprogramme Baumwolle** | | | | | |
| Standardprogramm Baumwolle 60 °C | 8 | 0,493 | 57 | 219 | 52 |
| Standardprogramm Baumwolle 60 °C | 4 | 0,314 | 41 | 176 | 52 |
| Standardprogramm Baumwolle 40 °C | 4 | 0,299 | 40 | 191 | 52 |

**1)** Am Ende der Schleuderphase.

**2)** Für einige Modelle nicht verfügbar.

| Aus-Zustand (W) | Ein-Zustand (W) |
|---|---|
| 0,48 | 0,48 |
| Die in der Tabelle oben enthaltenen Informationen erfüllen die Verordnung (EG) 1015/2010 der Kommission zur Durchführung der Richtlinie EG/2009/125. | |

# 7. EINSTELLUNGEN

## 7.1 Signaltöne

Es ertönen akustische Signale, wenn:

- Sie das Gerät einschalten.
- Sie das Gerät ausschalten.
- Sie eine Taste drücken.
- Das Programm beendet ist.
- Eine Störung des Geräts vorliegt.

Zum **Ein-/Ausschalten** der akustischen Signale drücken Sie Flecken - Taches und Spülen + - Rinçage + 6 Sekunden lang gleichzeitig.

Sind die akustischen Signale ausgeschaltet, ertönen sie nur noch dann, wenn eine Störung vorliegt.

## 7.2 Kindersicherung

Diese Option verhindert, dass Kinder mit dem Bedienfeld spielen.

- Drücken Sie zum **Ein-/Ausschalten** dieser Option Temp. und Schleudern - Essorage gleichzeitig, bis die Anzeige **aufleuchtet/erlischt**.

Sie können diese Option einschalten:

- Nachdem Sie Start/Pause - Départ/Pause gedrückt haben: Die Optionen und der Programmwahlschalter sind gesperrt.
- Bevor Sie Start/Pause - Départ/Pause drücken: Das Gerät kann nicht starten.

### **7.3** Extra Spülen dauerhaft einschalten

Wenn Sie diese Option wählen, ist bei jeder neuen Programmauswahl die Funktion Extra Spülen eingeschaltet.

- Drücken Sie zum **Ein-/Ausschalten** dieser Option Zeit Sparen - Court und Zeitvorwahl - Départ Différé gleichzeitig, bis die Anzeige Spülen + - Rinçage + **aufleuchtet/erlischt**.

# **8.** OPTIONEN

## **8.1** Programmwahlschalter

Drehen Sie diesen Schalter, um ein Programm einzustellen. Die entsprechende Programmanzeige leuchtet auf.

## **8.2** Start/Pause - Départ/Pause

Drücken Sie die Taste Start/Pause - Départ/Pause, um ein Programm zu starten oder zu unterbrechen.

## **8.3** Zeitvorwahl - Départ Différé

Mit dieser Option können Sie den Start eines Programms um 30 Minuten bis 20 Stunden verzögern.

Auf dem Display erscheint die entsprechende Anzeige und die Zeitvorwahl.

## **8.4** Zeit Sparen - Court

Mit dieser Option können Sie die Programmdauer verkürzen.

- Drücken Sie diese Taste einmal, um die Programmdauer für normal verschmutzte Wäsche zu verkürzen.
- Drücken Sie diese Taste zweimal, um Extra Kurz für nur gering verschmutzte Wäsche einzustellen.

Bei einigen Programmen kann jeweils nur eine dieser beiden Optionen eingestellt werden.

## **8.5** Spülen + - Rinçage +

Mit dieser Option können Sie dem Waschprogramm Spülgänge hinzufügen.

Diese Option empfiehlt sich für Menschen, die unter Waschmittelallergien leiden, und in Gebieten mit weichem Wasser.

Die entsprechende Anzeige leuchtet auf.

## **8.6** Flecken - Taches

Wählen Sie diese Option, um einem Programm die Fleckenbehandlungs-Phase hinzuzufügen.

Verwenden Sie diese Option für Wäsche mit schwer zu entfernenden Flecken.

Bei Wahl dieser Funktion geben Sie den Fleckentferner in das Fach .

Mit dieser Option verlängert sich die Programmdauer. Diese Option ist nicht verfügbar bei einer Temperatur unter 40 °C.

## **8.7** Schleudern - Essorage

Mit dieser Taste können Sie die Standard-Schleuderdrehzahl reduzieren.

Auf dem Display erscheint die eingestellte Schleuderdrehzahl.

**Zusatzschleuderfunktionen:**
**Kein Schleudern**

- Wählen Sie diese Option zum Ausschalten aller Schleudergänge.
- Stellen Sie diese Option für Feinwäsche ein.
- Der Spülgang verbraucht bei einigen Waschprogrammen mehr Wasser.
- Auf dem Display erscheint die Anzeige **– – –**.

**Spülstopp**

- Wählen Sie diese Option, um Knitterfalten zu vermeiden.
- Das Waschprogramm ist beendet, aber es steht Wasser in der Trommel. Die Trommel dreht sich regelmäßig, um Knitterfalten in der Wäsche zu vermeiden.
- Die Tür bleibt verriegelt. Sie müssen das Wasser abpumpen, um die Tür entriegeln zu können.

- Auf dem Display erscheint die Anzeige .

Zum Abpumpen des Wassers siehe „Am Programmende“.

### **8.8** Temp.

Wählen Sie diese Option zum Ändern der Standardtemperatur.

Anzeige – – = kaltes Wasser.

Im Display wird die eingestellte Temperatur eingeblendet.

# **9.** REINIGEN SIE VOR DEM ERSTEN GEBRAUCH

1. Geben Sie eine kleine Waschmittelmenge in das Waschmittelfach für die Hauptwäsche.
2. Stellen Sie ein Koch-/Buntwäsche-Programm mit der höchsten Temperatur ein und starten Sie das Programm mit leerer Trommel.

So werden alle eventuellen Verunreinigungen aus Trommel und Bottich entfernt.

# **10.** TÄGLICHER GEBRAUCH

### **10.1** Einschalten des Geräts

1. Öffnen Sie den Wasserhahn.
2. Stecken Sie den Netzstecker in die Netzsteckdose.
3. Drücken Sie die Taste Ein/Aus - Marche/Arrêt, um das Gerät einzuschalten.

Es ertönt ein kurzes Signal.

### **10.2** Einfüllen der Wäsche

1. Öffnen Sie die Gerätetür
2. Geben Sie jedes Wäschestück einzeln in die Trommel.
3. Schütteln Sie jedes Wäschestück leicht aus, bevor Sie es in das Gerät legen.

Achten Sie darauf, nicht zu viel Wäsche einzufüllen.

4. Schließen Sie die Tür.

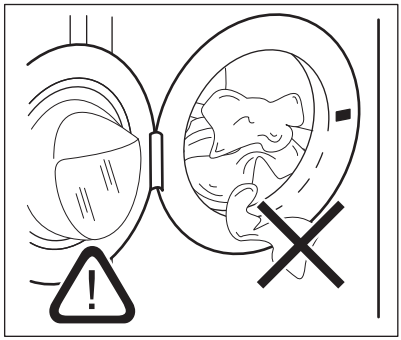

**ACHTUNG!**
Vergewissern Sie sich, dass keine Wäschestücke zwischen Dichtung und Tür eingeklemmt sind. Ansonsten besteht das Risiko eines Wasseraustritts oder die Wäsche kann beschädigt werden.

## **10.3** Einfüllen von Wasch- und Pflegemitteln

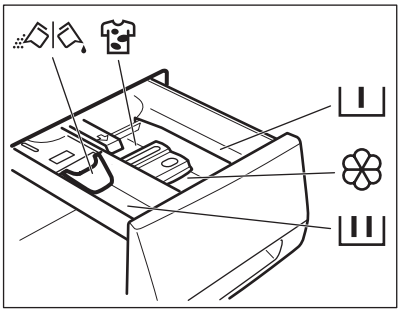

| | |
|---|---|
| I | Fach für Vor- und Einweichwaschmittel. |
| II | Fach für die Hauptwäsche. |
| ❀ | Fach für flüssige Pflegemittel (Weichspüler, Stärke). |
| MAX | Maximaler Füllstand für flüssige Pflegemittel. |
| | Fach für den Fleckentferner. |
| | Klappe für Waschpulver oder Flüssigwaschmittel. |

Halten Sie sich immer an die Anweisungen auf der Verpackung der Waschmittelprodukte.

## **10.4** Überprüfen Sie die Position der Klappe

1. Ziehen Sie die Waschmittelschublade bis zum Anschlag heraus.
2. Drücken Sie den Hebel nach unten und ziehen Sie die Schublade heraus.

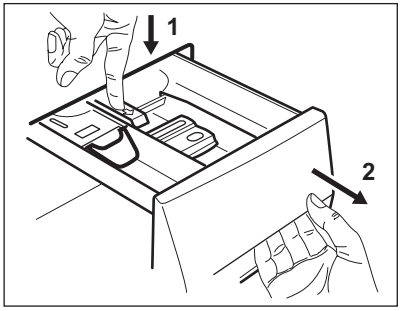


3. Drehen Sie die Klappe nach oben, wenn Sie Waschpulver verwenden.

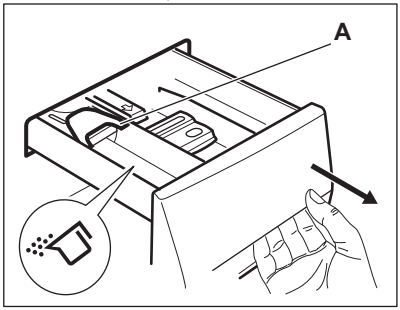


4. Drehen Sie die Klappe nach unten, wenn Sie Flüssigwaschmittel verwenden.

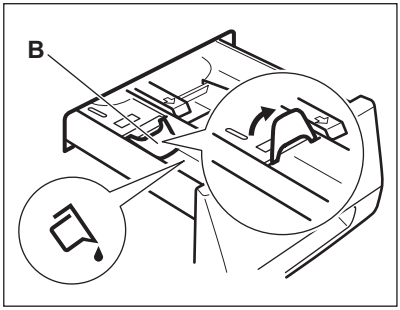


**Klappe in der unteren Position:**

- Verwenden Sie keine Gelwaschmittel oder Flüssigwaschmittel mit dicker Konsistenz.
- Füllen Sie nicht mehr Flüssigwaschmittel ein als bis zur Markierungslinie auf der Klappe.
- Stellen Sie nicht den Vorwaschgang ein.
- Stellen Sie nicht die Zeitvorwahl ein.

5. Messen Sie Waschmittel und Weichspüler ab.
6. Schließen Sie die Waschmittelschublade vorsichtig.

Achten Sie darauf, dass die Klappe beim Schließen der Waschmittelschublade nicht blockiert.

## **10.5** Einstellen eines Programms

1. Stellen Sie das Programm durch Drehen des Programmwahlschalters ein:
   - Die entsprechende Programmkontrolllampe leuchtet auf.
   - Die Kontrolllampe Start/Pause - Départ/Pause blinkt.
   - Im Display wird die Standardtemperatur, die Schleuderdrehzahl, die Phasenanzeige und die Programmdauer angezeigt.
2. Ändern Sie ggf. die Temperatur, Schleuderdrehzahl und die Programmdauer, oder fügen Sie zur Auswahl stehende Optionen hinzu. Die Kontrolllampe der gewählten Option leuchtet auf, sobald die Option eingeschaltet wird.

Wenn Sie einen Fehler machen, erscheint im Display die Meldung **Err**.

## **10.6** Starten eines Programms ohne Zeitvorwahl

Drücken Sie die Taste Start/Pause - Départ/Pause, um das Programm zu starten.
Die entsprechende Kontrolllampe hört auf zu blinken und leuchtet dauerhaft.
Auf dem Display blinkt die Kontrolllampe des aktiven Waschgangs.
Das Programm startet, die Tür ist verriegelt. Auf dem Display erscheint die Anzeige .

Die Ablaufpumpe kann sich während des Wasserzulaufs eine kurze Zeit einschalten.

## **10.7** Verhalten des Gerätes

Etwa 15 Minuten nach dem Start des Programms:
- Das Gerät stellt automatisch die Programmdauer für die Menge der eingefüllten Wäsche in der Trommel ein, um perfekte Waschergebnisse in kurzer Zeit zu erzielen.
- Das Display zeigt die neue Dauer an.

## **10.8** Starten eines Programms mit Zeitvorwahl

1. Drücken Sie die Taste Zeitvorwahl - Départ Différé wiederholt, bis das Display die Zeit in Minuten oder Stunden anzeigt.

Die entsprechende Anzeige leuchtet auf.

2. Drücken Sie die Taste Start/Pause - Départ/Pause.

Das Gerät zählt die Zeit herunter.
Nach Ablauf der Zeitvorwahl startet das Programm automatisch.

Sie können die Einstellung der Zeitvorwahl vor dem Einschalten des Geräts mit der Taste Start/Pause - Départ/Pause jederzeit abbrechen oder ändern.

## **10.9** Abbrechen der Zeitvorwahl

Abbrechen der Zeitvorwahl:

1. Drücken Sie die Taste Start/Pause - Départ/Pause, um die Maschine in den Pausenmodus zu schalten.

Die zugehörige Kontrolllampe blinkt.

2. Drücken Sie die Taste Zeitvorwahl - Départ Différé wiederholt, bis im Display  angezeigt wird.
3. Drücken Sie die Taste Start/Pause - Départ/Pause erneut, um das Programm sofort zu starten.

## **10.10** Unterbrechen eines Programms und Ändern einer Funktion

Einige Optionen können nur geändert werden, bevor sie durchgeführt werden.

1. Drücken Sie die Taste Start/Pause - Départ/Pause.

Die zugehörige Kontrolllampe blinkt.

2. Ändern Sie die eingestellte Funktion.
3. Drücken Sie die Taste Start/Pause - Départ/Pause erneut.

Das Programm wird fortgesetzt.

## **10.11** Abbrechen eines laufenden Programms

1. Drücken Sie die Taste Ein/Aus - Marche/Arrêt, um das Programm abzubrechen und das Gerät auszuschalten.
2. Drücken Sie die Taste Ein/Aus - Marche/Arrêt erneut, um das Gerät einzuschalten.

Anschließend können Sie ein neues Waschprogramm einstellen.

Vor dem Start des neuen Programms pumpt das Gerät möglicherweise Wasser ab. Prüfen Sie in diesem Fall, ob sich noch Waschmittel im Fach befindet. Füllen Sie anderenfalls Waschmittel ein.

## **10.12** Öffnen der Tür

Wenn die Wassertemperatur und der Wasserstand in der Trommel zu hoch sind, und die Trommel sich noch dreht, lässt sich die Tür nicht öffnen.

Während ein Programm oder die Zeitvorwahl aktiv ist, ist die Tür verriegelt.

1. Drücken Sie die Taste Start/Pause - Départ/Pause.

Das Türverriegelungssymbol erlischt im Display.

2. Öffnen Sie die Gerätetür.
3. Schließen Sie die Tür und drücken Sie die Taste Start/Pause - Départ/Pause.

Das Programm bzw. die Zeitvorwahl läuft weiter.

## **10.13** Programmende

Wenn das Programm beendet ist, schaltet sich das Gerät automatisch aus. Falls Signaltöne eingeschaltet sind, ertönt ein Signalton.

Im Display leuchtet und die Anzeige Türverriegelung erlischt.

Die Kontrolllampe der Taste Start/Pause - Départ/Pause erlischt.

1. Drücken Sie die Taste Ein/Aus - Marche/Arrêt, um das Gerät auszuschalten.

Fünf Minuten nach Ende des Programms schaltet die Energiesparfunktion das Gerät automatisch aus.

Wenn Sie das Gerät wieder einschalten, sehen Sie im Display das Ende des letzten Programms. Drehen Sie den Programmwahlschalter, um ein neues Programm einzustellen.

2. Nehmen Sie die Wäsche aus dem Gerät.
3. Vergewissern Sie sich, dass die Trommel leer ist.
4. Lassen Sie die Tür offen, damit sich kein Schimmel und keine unangenehmen Gerüche bilden.

## **10.14** Abpumpen des Wassers nach dem Programmende

**Das Waschprogramm ist beendet, aber es steht Wasser in der Trommel**:

Die Trommel dreht sich regelmäßig, um Knitterfalten in der Wäsche zu vermeiden.

Die Anzeige Türverriegelung leuchtet. Die Tür bleibt verriegelt.

Sie müssen das Wasser abpumpen, um die Tür öffnen zu können:

1. Reduzieren Sie, falls erforderlich, die Schleuderdrehzahl.
2. Drücken Sie die Taste Start/Pause - Départ/Pause.

Das Gerät pumpt das Wasser ab und schleudert.

3. Wenn das Programm beendet ist und die Türverriegelungsanzeige erlischt, können Sie die Tür öffnen.
4. Halten Sie die Taste Ein/Aus - Marche/Arrêt einige Sekunden gedrückt, um das Gerät auszuschalten.

Nach etwa 18 Stunden pumpt das Gerät automatisch das Wasser ab und schleudert.

### **10.15** Option AUTO Standby

Über die Option AUTO Standby wird das Gerät in den folgenden Fällen automatisch ausgeschaltet, um den Energieverbrauch zu senken:

- Wenn Sie nicht innerhalb von 5 Minuten die Taste Start/Pause - Départ/Pause drücken.
  Drücken Sie die Taste Ein/Aus - Marche/Arrêt, um das Gerät wieder einzuschalten.
- 5 Minuten nach Ende eines Waschprogramms.
  Drücken Sie die Taste Ein/Aus - Marche/Arrêt, um das Gerät wieder einzuschalten.
  Im Display wird das Ende des zuletzt eingestellten Programms angezeigt. Drehen Sie den Programmwahlschalter, um ein neues Programm einzustellen.

# **11.** TIPPS UND HINWEISE

**WARNUNG!**
Siehe Kapitel Sicherheitshinweise.

### **11.1** Beladung

- Teilen Sie die Wäsche auf, in: Kochwäsche, Buntwäsche, Synthetik, Feinwäsche und Wolle.
- Halten Sie sich an die Anweisungen auf den Kleidungsetiketten.
- Waschen Sie weiße und bunte Wäsche nicht zusammen.
- Manche farbigen Textilien können beim ersten Waschen färben. Wir empfehlen, sie deshalb die ersten Male separat zu waschen.
- Knöpfen Sie Kopfkissen zu und schließen Sie Reißverschlüsse, Haken und Druckknöpfe. Schließen Sie Gürtel.
- Leeren Sie die Taschen und falten Sie die Wäscheteile auseinander.
- Wenden Sie mehrlagige Textilien, Wolle und bedruckte Wäschestücke vor dem Waschen.
- Entfernen Sie hartnäckige Flecken.
- Waschen Sie stark verschmutzte Bereiche mit einem speziellen Waschmittel.
- Seien Sie vorsichtig mit Gardinen. Entfernen Sie die Haken, oder stecken Sie die Gardinen in einen Beutel oder Kopfkissenbezug.
- Waschen Sie keine ungesäumten Wäschestücke und Wäschestücke mit Schnitten im Stoff in der Maschine. Waschen Sie kleine und/oder empfindliche Wäschestücke, wie Bügel-BHs, Gürtel, Strumpfhosen usw., in einem Wäschenetz.
- Eine sehr geringe Beladung kann in der Schleuderphase Probleme verursachen. Verteilen Sie die Wäschestücke in diesem Fall mit der Hand neu und starten Sie die Schleuderphase erneut.

### **11.2** Hartnäckige Flecken

Für manche Flecken sind Wasser und Waschmittel nicht ausreichend.

Wir empfehlen, diese Flecken zu entfernen, bevor Sie die entsprechenden Textilien in das Gerät geben.

Spezial-Fleckentferner sind im Handel erhältlich. Verwenden Sie einen Spezial-Fleckentferner, der für den jeweiligen Fleckentyp und Gewebetyp geeignet ist.

### **11.3** Wasch- und Pflegemittel

- Verwenden Sie nur speziell für Waschmaschinen bestimmte Wasch- und Pflegemittel.
  – Waschpulver für alle Gewebearten,

  - Waschpulver für Feinwäsche (höchstens 40 °C) und Wolle,
  - Flüssigwaschmittel, vorzugsweise für Programme mit niedrigen Temperaturen (max. 60 °C) für alle Gewebearten oder nur speziell für Wolle.
- Mischen Sie nicht verschiedene Waschmittel.
- Verwenden Sie der Umwelt zuliebe nicht mehr als die angegebene Waschmittelmenge.
- Halten Sie sich an die Anweisungen auf der Verpackung dieser Produkte.
- Verwenden Sie die korrekten Produkte für Art und Farbe des Gewebes, Programmtemperatur und Verschmutzungsgrad.
- Ist Ihr Gerät nicht mit einer Klappe in der Waschmittelschublade ausgerüstet, geben Sie das Flüssigwaschmittel in eine Dosierkugel (vom Hersteller des Waschmittels).

### **11.4** Umwelttipps

- Stellen Sie zum Waschen normal verschmutzter Wäsche ein Programm ohne Vorwäsche ein.
- Waschen Sie immer mit der angegebenen maximalen Beladung.
- Benutzen Sie ggf. einen Fleckentferner, wenn Sie ein Programm mit niedriger Temperatur auswählen.
- Erkundigen Sie sich nach der Wasserhärte Ihres Hausanschlusses, um die richtige Waschmittelmenge verwenden zu können.

### **11.5** Wasserhärte

Wenn die Wasserhärte Ihres Leitungswassers hoch oder mittel ist, empfehlen wir die Verwendung eines Enthärters für Waschmaschinen. In Gegenden mit weichem Wasser ist die Zugabe eines Enthärters nicht erforderlich.

Wenden Sie sich an Ihr örtliches Wasserversorgungsunternehmen, um die Wasserhärte in Ihrem Gebiet zu erfahren.

Verwenden Sie die richtige Menge Wasserenthärter. Halten Sie sich an die Anweisungen auf der Verpackung des Produkts.

## **12.** REINIGUNG UND PFLEGE

**WARNUNG!**
Siehe Kapitel Sicherheitshinweise.

### **12.1** Reinigen der Außenseiten

Reinigen Sie das Gerät nur mit warmem Wasser und mit etwas Spülmittel. Reiben Sie alle Oberflächen sorgfältig trocken.

**ACHTUNG!**
Verwenden Sie keinen Alkohol, keine Lösungsmittel und keine Chemikalien.

### **12.2** Entkalken

Wenn die Wasserhärte Ihres Leitungswassers hoch oder mittel ist, empfehlen wir die Verwendung eines Entkalkers für Waschmaschinen.

Überprüfen Sie regelmäßig, dass sich kein Kalk und keine Rostpartikel in der Trommel absetzen.

Verwenden Sie zur Entfernung von Rost nur Spezialprodukte für Waschmaschinen. Führen Sie die Entkalkung nicht gleichzeitig mit einer Wäsche durch.

Halten Sie sich immer an die Anweisungen auf der Verpackung des Produkts.

### **12.3** Waschgang zur Pflege der Maschine

Bei Waschprogrammen mit niedrigen Temperaturen kann etwas Waschmittel in der Trommel zurückbleiben. Führen Sie regelmäßig einen Waschgang zur Pflege der Maschine durch:

- Nehmen Sie die Wäsche aus der Trommel.

- Starten Sie ein Programm für Koch-/ Buntwäsche mit der maximalen Temperatur und einer kleinen Menge Waschmittel.

Überprüfen Sie die Türdichtung regelmäßig und entfernen Sie ggf. darin verfangene Gegenstände.

## **12.4** Türdichtung

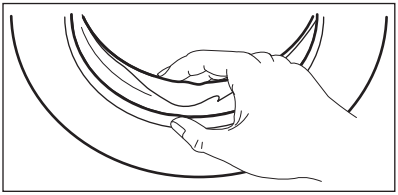

## **12.5** Reinigen der Waschmittelschublade

1.

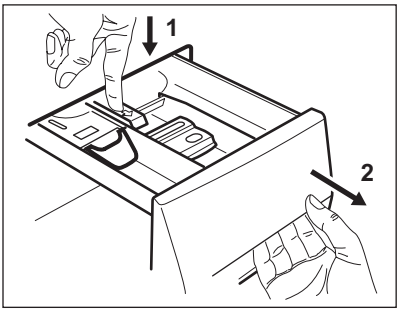


2.

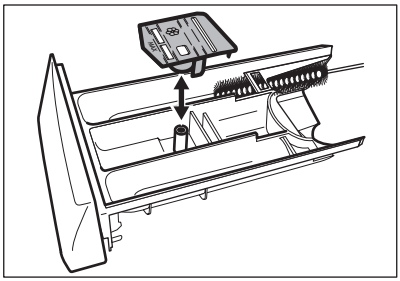

3.

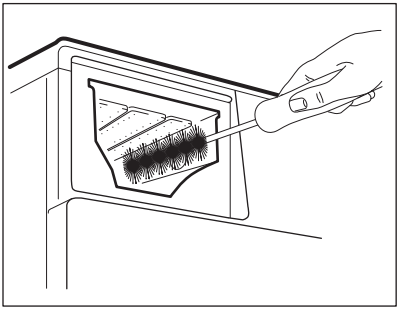

4.

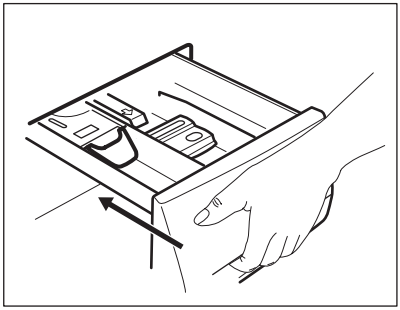

## **12.6** Reinigen des Ablauffilters

**WARNUNG!**
Reinigen Sie den Ablauffilter nicht, wenn das Wasser im Gerät heiß ist.

1.

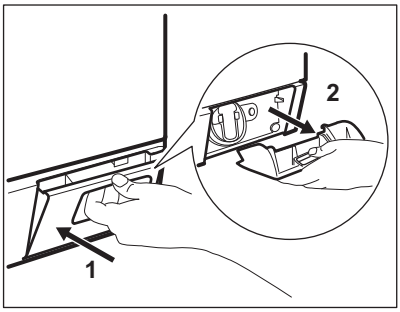


2.

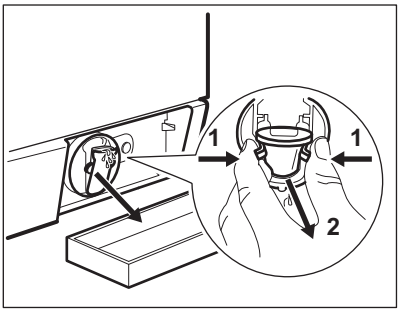


3.

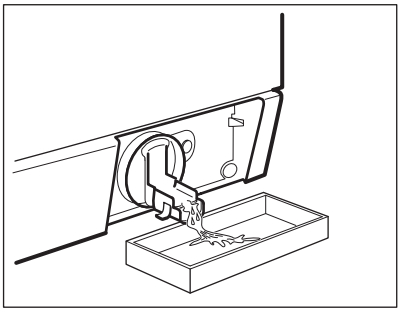

4.

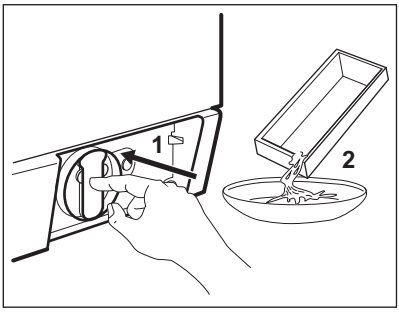


5.

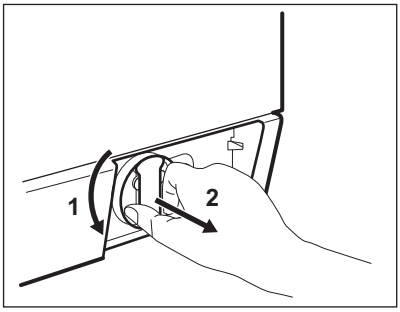


6.

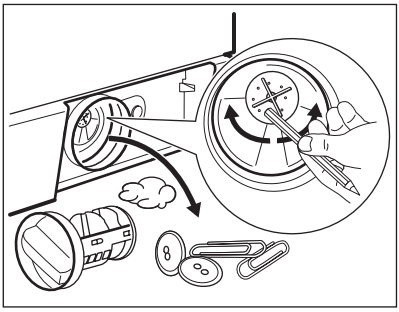

7.

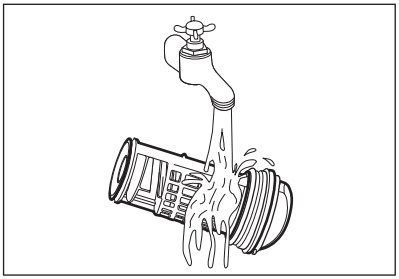

8.

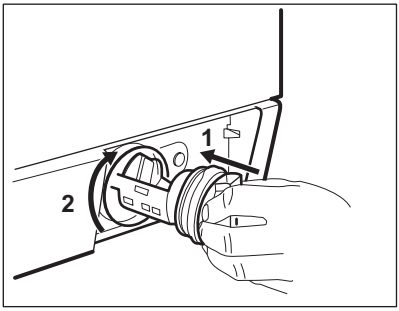

9.

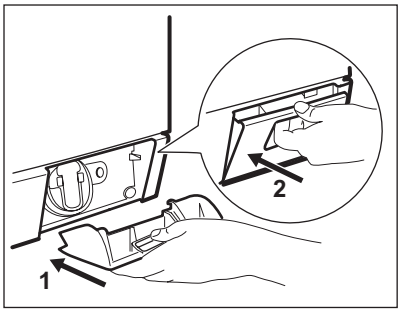


## **12.7** Reinigen des Zulaufschlauchs und Ventilfilters

1.

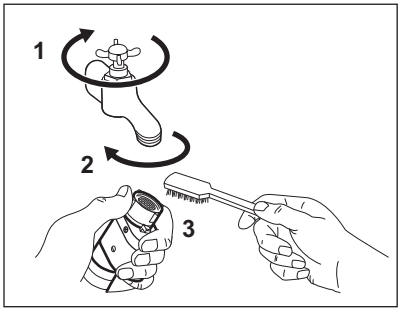


2.

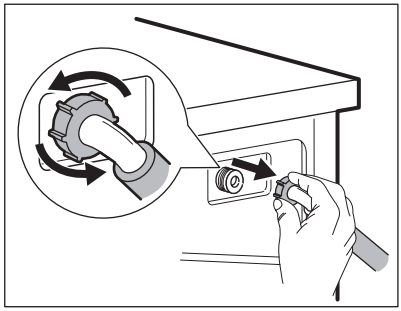

3.

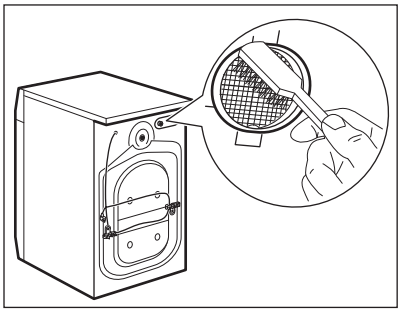

4.

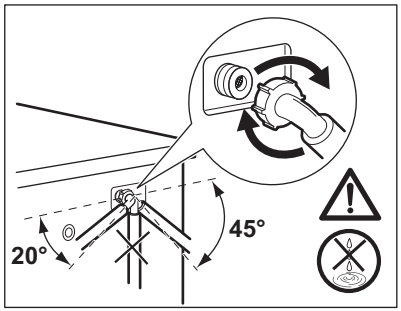


## **12.8** Notentleerung

Das Gerät kann aufgrund einer Funktionsstörung das Wasser nicht abpumpen.

In diesem Fall führen Sie die Schritte (1) bis (9) unter „Reinigen des Ablauffilters“ durch. Reinigen Sie bei Bedarf die Pumpe.

Wenn Sie das Wasser über die Notentleerung ablassen, müssen Sie das Abpumpsystem wieder einschalten:

1. Wenn Sie das Wasser über die Notentleerung ablassen, müssen Sie das Abpumpsystem wieder einschalten: Gießen Sie zwei Liter

Wasser in das Waschmittelfach für die Hauptwäsche.
2. Starten Sie das Programm, um das Wasser abzupumpen.

## 12.9 Frostschutzmaßnahmen

Falls das Gerät in einem Bereich installiert ist, in dem die Temperatur unter 0 °C sinken kann, entfernen Sie das im Zulaufschlauch und in der Ablaufpumpe verbliebene Wasser.

1. Ziehen Sie den Netzstecker aus der Netzsteckdose.
2. Schließen Sie den Wasserhahn.
3. Stecken Sie die beiden Enden des Zulaufschlauchs in einen Behälter und lassen Sie das Wasser aus dem Schlauch fließen.
4. Leeren Sie die Ablaufpumpe. Siehe Notentleerungsverfahren.
5. Befestigen Sie den Zulaufschlauch wieder, wenn die Ablaufpumpe entleert ist.

**WARNUNG!**
Stellen Sie sicher, dass die Temperatur über 0 °C liegt, bevor Sie das Gerät wieder einschalten.
Der Hersteller ist nicht für Schäden verantwortlich, die auf zu niedrige Temperaturen zurückzuführen sind.

# 13. FEHLERSUCHE

**WARNUNG!**
Siehe Kapitel Sicherheitshinweise.

## 13.1 Einführung

Das Gerät startet nicht oder stoppt während des Betriebs.

Versuchen Sie zunächst selbst eine Lösung für das Problem zu finden (siehe Tabelle). Wenn Sie keine Lösung finden, wenden Sie sich an den autorisierten Kundendienst.

**Bei einigen Problemen ertönt ein Signalton und im Display wird ein Alarmcode angezeigt:**

- E10 - Der Wassereinlauf in das Gerät funktioniert nicht ordnungsgemäß.
- E20 - Das Gerät pumpt das Wasser nicht ab.
- E40 - Die Gerätetür steht offen oder ist nicht richtig geschlossen. Überprüfen Sie bitte die Tür!
- EH0 - Die Netzspannung ist nicht konstant. Warten Sie, bis die Netzspannung wieder konstant ist.
- E91 - Keine Kommunikation zwischen den elektronischen Bauteilen des Geräts. Schalten Sie das Gerät aus und wieder ein.
- EF0 - Das Aqua-Control-System ist eingeschaltet. Schalten Sie das Gerät aus und drehen Sie den Wasserhahn zu. Wenden Sie sich an den autorisierten Kundendienst.

**WARNUNG!**
Schalten Sie das Gerät aus, bevor Sie die Überprüfungen vornehmen.

## 13.2 Mögliche Störungen

| Problem | Mögliche Abhilfe |
|---|---|
| Das Programm startet nicht. | Vergewissern Sie sich, dass der Netzstecker in die Netzsteckdose eingesteckt ist. |
| | Vergewissern Sie sich, dass die Tür geschlossen ist. |
| | Vergewissern Sie sich, dass im Sicherungskasten keine Sicherung ausgelöst hat. |

| Problem | Mögliche Abhilfe |
|---|---|
| | Überzeugen Sie sich, dass Start/Pause gedrückt wurde. |
| | Wenn die Zeitvorwahl eingestellt ist, brechen Sie die Zeitvorwahl ab oder warten Sie, bis sie abgelaufen ist. |
| | Schalten Sie die Kindersicherung aus, falls sie eingeschaltet ist. |
| Der Wassereinlauf in das Gerät funktioniert nicht ordnungsgemäß. | Vergewissern Sie sich, dass der Wasserzulauf geöffnet ist. |
| | Vergewissern Sie sich, dass der Wasserdruck der Wasserversorgung nicht zu niedrig ist. Diese Information erhalten Sie von Ihrem Wasserversorger. |
| | Vergewissern Sie sich, dass der Wasserzulauf nicht verstopft ist. |
| | Überzeugen Sie sich, dass der Filter des Zulaufschlauchs und der Filter des Ventils nicht verstopft sind. Siehe „Reinigung und Pflege“. |
| | Vergewissern Sie sich, dass der Zulaufschlauch nicht geknickt oder zu stark gekrümmt ist. |
| | Vergewissern Sie sich, dass der Wasserzulaufschlauch ordnungsgemäß angebracht ist. |
| Das Wasser, das in das Gerät einläuft, wird sofort abgepumpt. | Vergewissern Sie sich, dass sich der Ablaufschlauch in der richtigen Höhe befindet. Der Schlauch ist möglicherweise zu niedrig positioniert. |
| Das Gerät pumpt das Wasser nicht ab. | Vergewissern Sie sich, dass der Siphon nicht verstopft ist. |
| | Vergewissern Sie sich, dass der Ablaufschlauch nicht geknickt oder zu stark gekrümmt ist. |
| | Vergewissern Sie sich, dass der Ablauffilter nicht verstopft ist. Reinigen Sie ggf. den Filter. Siehe „Reinigung und Pflege“. |
| | Vergewissern Sie sich, dass der Wasserablaufschlauch ordnungsgemäß angebracht ist. |
| | Haben Sie ein Programm ohne Abpumpphase gewählt, stellen Sie das Abpumpprogramm ein. |
| | Haben Sie ein Programm mit Spülstopp gewählt, stellen Sie das Abpumpprogramm ein. |
| Das Gerät schleudert nicht oder das Waschprogramm dauert länger als gewöhnlich. | Stellen Sie das Schleuderprogramm ein. |

| Problem | Mögliche Abhilfe |
|---|---|
| | Vergewissern Sie sich, dass der Ablauffilter nicht verstopft ist. Reinigen Sie ggf. den Filter. Siehe „Reinigung und Pflege“. |
| | Verteilen Sie die Wäschestücke mit der Hand neu und starten Sie die Schleuderphase erneut. Das Problem kann durch eine Unwucht verursacht worden sein. |
| Es befindet sich Wasser auf dem Boden. | Vergewissern Sie sich, dass alle Wasseranschlüsse vollkommen dicht sind, sodass kein Wasser austreten kann. |
| | Vergewissern Sie sich, dass der Wasserablaufschlauch keine Beschädigungen aufweist. |
| | Verwenden Sie ein geeignetes Waschmittel in der richtigen Menge. |
| Die Tür des Geräts lässt sich nicht öffnen. | Vergewissern Sie sich, dass das Waschprogramm beendet ist. |
| | Stellen Sie das Abpump- oder Schleuderprogramm ein, wenn sich noch Wasser in der Trommel befindet. |
| | Stellen Sie sicher, dass das Gerät mit Spannung versorgt wird. |
| | Das Problem kann durch eine Gerätestörung verursacht worden sein. Wenden Sie sich an den autorisierten Kundendienst. Wenn Sie die Tür öffnen müssen, lesen Sie sorgfältig „Öffnen der Tür im Notfall“. |
| Das Gerät macht ungewöhnliche Geräusche. | Stellen Sie sicher, dass das Gerät richtig ausgerichtet ist. Siehe hierzu „Montage“. |
| | Überzeugen Sie sich, dass das Verpackungsmaterial und/oder die Transportsicherungen entfernt wurden. Siehe hierzu „Montage“. |
| | Füllen Sie mehr Wäsche ein. Die Beladung ist möglicherweise zu gering. |
| Das Programm ist kürzer als die angezeigte Zeit. | Das Gerät berechnet eine neue Programmdauer entsprechend der Beladung. Siehe Abschnitt „Verbrauchswerte“. |
| Das Programm ist länger als die angezeigte Zeit. | Wenn die Wäsche ungleich in der Trommel verteilt ist, verlängert sich die Programmdauer. Dies ist ein normales Verhalten des Geräts. |
| Die Waschergebnisse sind nicht zufriedenstellend. | Erhöhen Sie die Waschmittelmenge oder benutzen Sie ein anderes Waschmittel. |
| | Entfernen Sie vor dem Waschgang hartnäckige Flecken mit einem Spezialprodukt. |
| | Achten Sie darauf, die richtige Temperatur einzustellen. |

| Problem | Mögliche Abhilfe |
|---|---|
| | Verringern Sie die Beladung. |
| Sie können keine Option einstellen. | Achten Sie darauf, dass Sie nur die gewünschte(n) Taste(n) drücken. |

Schalten Sie das Gerät nach der Überprüfung wieder ein. Das Programm wird an der Stelle fortgesetzt, an der es unterbrochen wurde.
Tritt das Problem erneut auf, wenden Sie sich an den autorisierten Kundendienst.
Wenn im Display andere Alarmcodes angezeigt werden. Schalten Sie das Gerät aus und wieder ein. Tritt das Problem weiterhin auf, wenden Sie sich an den autorisierten Kundendienst.

# 14. ÖFFNEN DER TÜR IM NOTFALL

Im Falle eines Stromausfalls oder einer Gerätestörung bleibt die Tür verriegelt. Das Waschprogramm wird fortgesetzt, sobald die Stromversorgung wieder hergestellt wird. Bleibt die Tür wegen einer Störung verriegelt, kann sie mit der Notentriegelungsfunktion geöffnet werden.

Vor dem Öffnen der Tür:

**ACHTUNG!**
**Achten Sie darauf, dass das Wasser und die Wäsche nicht heiß sind. Wenn nötig, warten Sie, bis sich Wäsche und Wasser abgekühlt haben.**

**ACHTUNG!**
**Vergewissern Sie sich, dass die Trommel sich nicht dreht. Warten Sie sonst, bis die Trommel zum Stillstand gekommen ist.**

**Stellen Sie sicher, dass der Wasserstand in der Trommel nicht zu hoch ist. Führen Sie, falls erforderlich, eine Notentleerung durch (siehe „Notentleerung“ im Abschnitt „Reinigung und Pflege“).**

Öffnen Sie die Tür folgendermaßen:

1. Schalten Sie das Gerät durch Drücken der Taste Ein/Aus - Marche/Arrêt aus.
2. Ziehen Sie den Netzstecker aus der Netzsteckdose.
3. Öffnen Sie die Filterklappe.
4. Drücken Sie den Auslöser für die Notfallentriegelung nach unten und öffnen Sie gleichzeitig die Gerätetür.

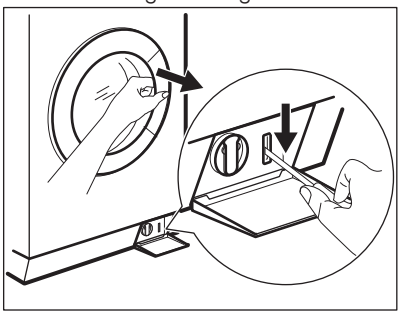

5. Nehmen Sie die Wäsche heraus und schließen Sie die Gerätetür.
6. Schließen Sie die Filterklappe.

# 15. TECHNISCHE DATEN

| | | |
|---|---|---|
| Abmessungen | Breite/Höhe/Tiefe/ Gesamttiefe | 600 mm/850 mm/605 mm/639 mm |
| Elektrischer Anschluss | Spannung<br>Gesamtleistung<br>Sicherung<br>Frequenz | 230 V<br>2200 W<br>10 A<br>50 Hz |
| Die Schutzverkleidung gewährleistet einen Schutz gegen das Eindringen von festen Fremdkörpern und Spritzwasser (Feuchtigkeit), außer an den Stellen, an denen das Niederspannungsgerät keinen Schutz gegen Feuchtigkeit besitzt | | IPX4 |
| Wasserdruck | Mindestwert<br>Höchstwert | 0,5 bar (0,05 MPa)<br>8 bar (0,8 MPa) |
| Wasseranschluss [1] | | Kaltwasser |
| Maximale Beladung | Baumwolle | 8 kg |
| Energieeffizienzklasse | | A+++ |
| Schleuderdrehzahl | Höchstwert | 1400 U/min |

[1] Schließen Sie den Zulaufschlauch an einen Wasserhahn mit einem 3/4"-Außengewinde an.

# 16. CH GARANTIE

Kundendienst

| Servicestellen | | |
|---|---|---|
| Industriestrasse 10<br>5506 Mägenwil | Le Trési 6<br>1028 Préverenges | Via Violino 11<br>6928 Manno |
| Morgenstrasse 131<br>3018 Bern | | |
| Zürcherstrasse 204E<br>9000 St. Gallen | | |
| Seetalstrasse 11<br>6020 Emmenbrücke | | |
| St. Jakob-Turm Birsstrasse 320B<br>4052 Basel | | |
| Comercialstrasse 19<br>7000 Chur | | |

**Ersatzteilverkauf** Industriestrasse 10, 5506 Mägenwil, Tel. 0848 848 111

**Fachberatung/Verkauf** Badenerstrasse 587, 8048 Zürich, Tel. 044 405 81 11

**Garantie** Für jedes Produkt gewähren wir ab Verkauf bzw. Lieferdatum an den Endverbraucher eine Garantie von 2 Jahren. (Ausweis durch Garantieschein, Faktura oder Verkaufsbeleg). Die Garantieleistung umfasst die Kosten für

Material, Arbeits- und Reisezeit. Die Garantieleistung entfällt bei Nichtbeachtung der Gebrauchsanweisung und Betriebsvorschriften, unsachgerechter Installation, sowie bei Beschädigung durch äussere Einflüsse, höhere Gewalt, Eingriffe Dritter und Verwendung von Nicht-Original Teilen.

# **17.** UMWELTTIPPS

Recyceln Sie Materialien mit dem Symbol ♺. Entsorgen Sie die Verpackung in den entsprechenden Recyclingbehältern. Recyceln Sie zum Umwelt- und Gesundheitsschutz elektrische und elektronische Geräte. Entsorgen Sie Geräte mit diesem Symbol nicht mit dem Hausmüll. Bringen Sie das Gerät zu Ihrer örtlichen Sammelstelle oder wenden Sie sich an Ihr Gemeindeamt.

**Für die Schweiz:**
Wohin mit den Altgeräten? Überall dort wo neue Geräte verkauft werden oder Abgabe bei den offiziellen SENS-Sammelstellen oder offiziellen SENS-Recyclern.
Die Liste der offiziellen SENS-Sammelstellen findet sich unter www.erecycling.ch

www.electrolux.com/shop

132902770-A-522014

CE