DOPPELBETT//LIT DOUBLE//TWEEPERSOONSBED
DOUBLE BED//ŁÓŻKO PODWÓJNE

BOXSPRING
140 CM / 180 CM

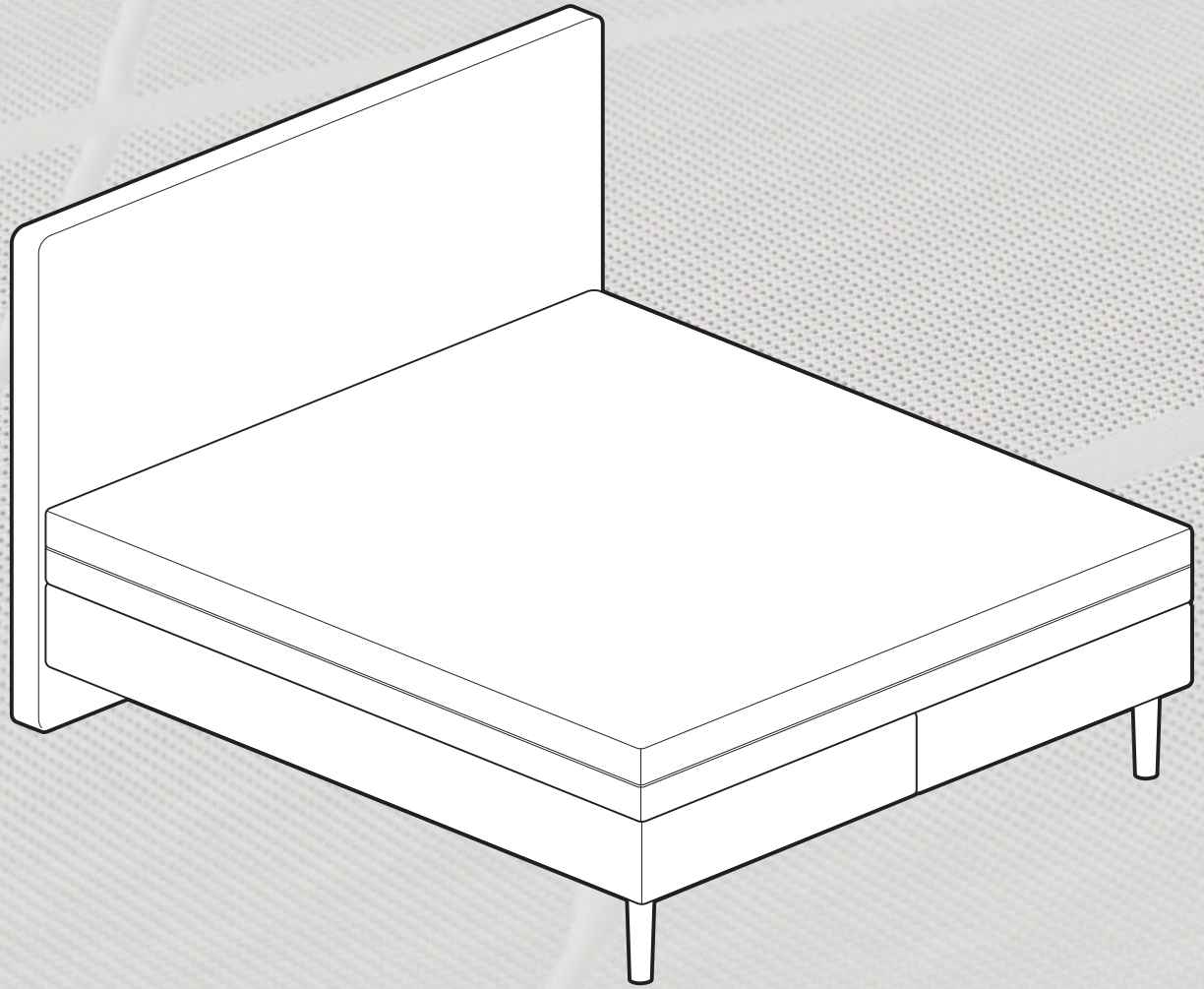

Beispielhafte Darstellung eines Doppelbettes // Exemple d`un lit 2 personnes
Voorbeeld van een tweepersoonsbed //Exampel of a double bed // Przykład łóżka podwójnego

MONTAGEANLEITUNG DOPPELBETT
INSTRUCTION DE MONTAGE LIT DOUBLE
MONTAGEHANDLEIDING TWEEPERSOONSBED
MOUNTING INSTRUCTION DOUBLE BED
INSTRUKCJA MONTAŻU ŁÓŻKA PODWÓJNEGO

*Matratze ist gerollt verpackt -
siehe separater Beileger Matratze

*matelas est roulé et emballé -
voir les instructions séparées

*matras is gerold verpakt - zie aparte bijlage

*mattress is rolled and packed -see instructions
for separate mattress inserts materac

*materac jest rolowany i odpowiednio
pakowany - zgodnie z osobną instrukcją

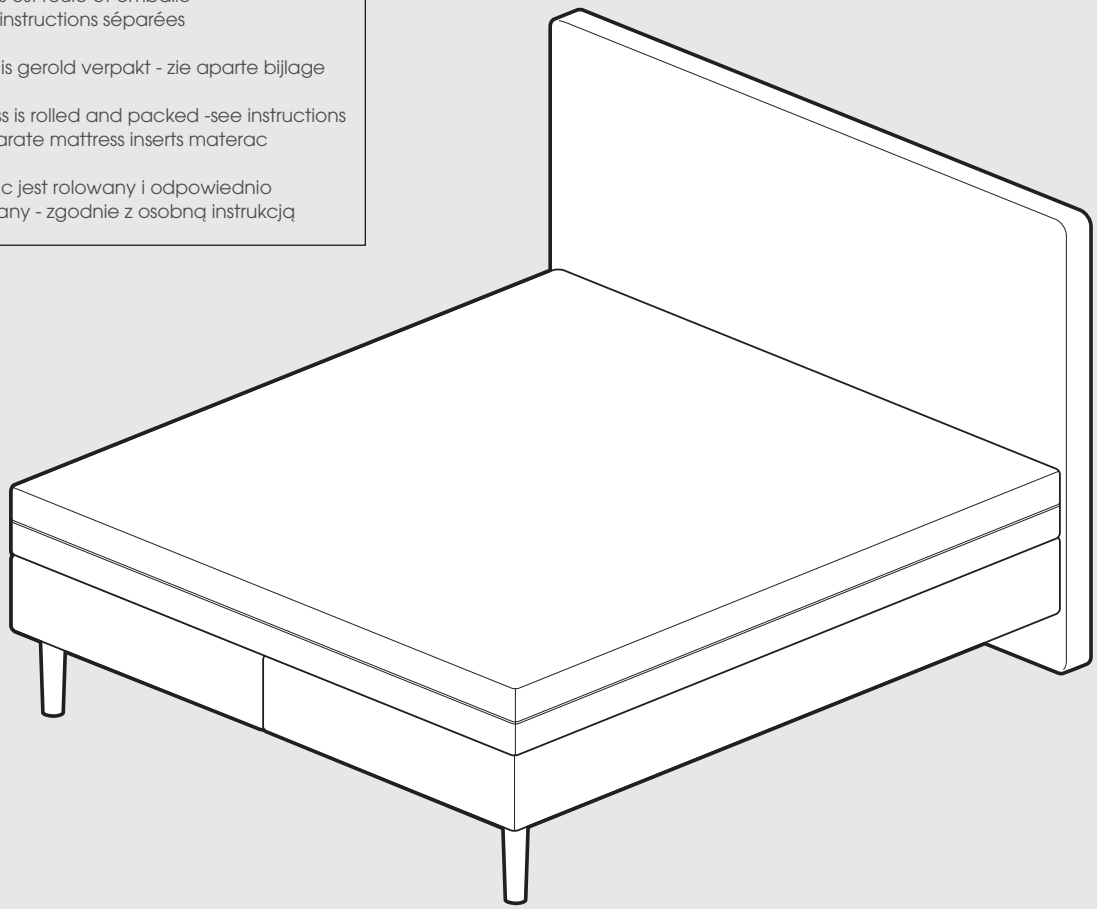

Doppelbett // lit double
tweepersoonsbed //double bed // łóżko podwójne

- Doppelbett Komponenten
- composants de lit double
- tweepersoonsbed componenten
- double bed components
- elementy łóżka podwójneg

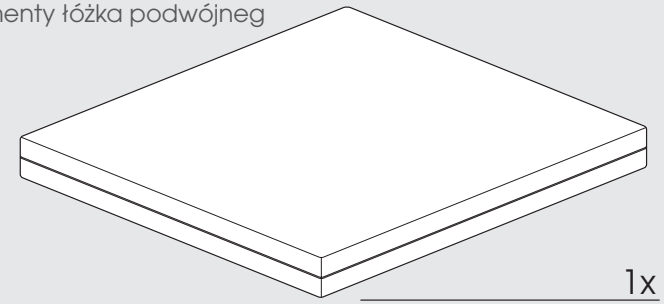

Matratze 140cm//180cm // matelas 140cm//180 cm
matras 140cm//180cm // mattress 140cm//180cm
materac 140cm//180cm

Box 2x 70cm// 2x 90cm
box 2x 70cm// 2x 90cm
box 2x 70cm// 2x 90cm
box 2x 70cm// 2x 90cm
box 2x 70cm// 2x 90cm

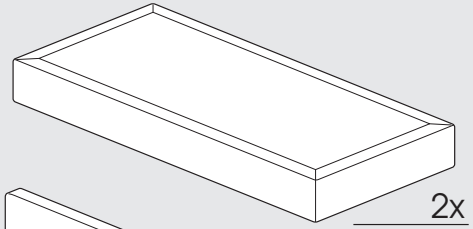

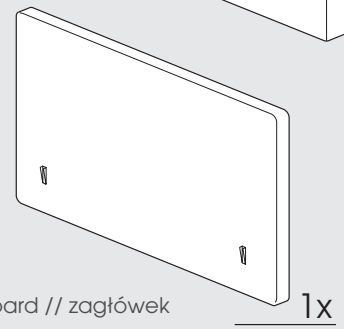

Kopfteil // tête de lit
hoofdbord // headboard // zagłówek

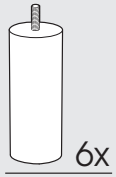

Stützfüße // pieds de support
ondersteunende poten //
supportive legs // nóżki wspierające

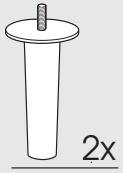

Metallfuß gerade schwarz
pied en métal noir
poot metal straight black
metal leg straight black
nożka metalowa prosta czarna

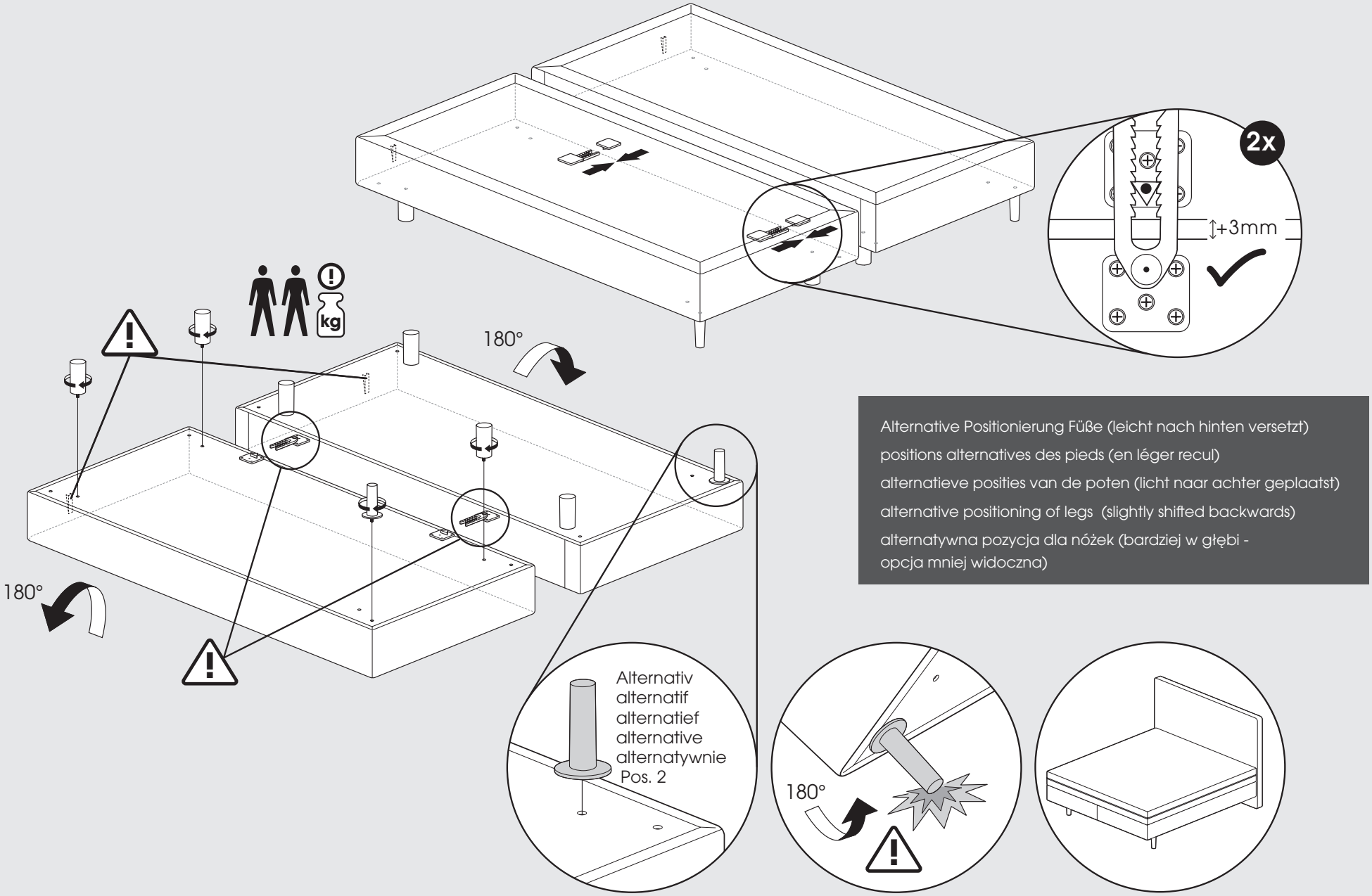

Alternative Positionierung Füße (leicht nach hinten versetzt)
positions alternatives des pieds (en léger recul)
alternatieve posities van de poten (licht naar achter geplaatst)
alternative positioning of legs (slightly shifted backwards)
alternatywna pozycja dla nóżek (bardziej w głębi - opcja mniej widoczna)

Doppelbett // lit double
tweepersoonsbed //double bed // łóżko podwójne

Platzierung des Bettes an der Wand
Placement du lit au mur
Het bed tegen de muur plaatsen
Placement of the bed on the wall
Pozycjonowanie na ścianie

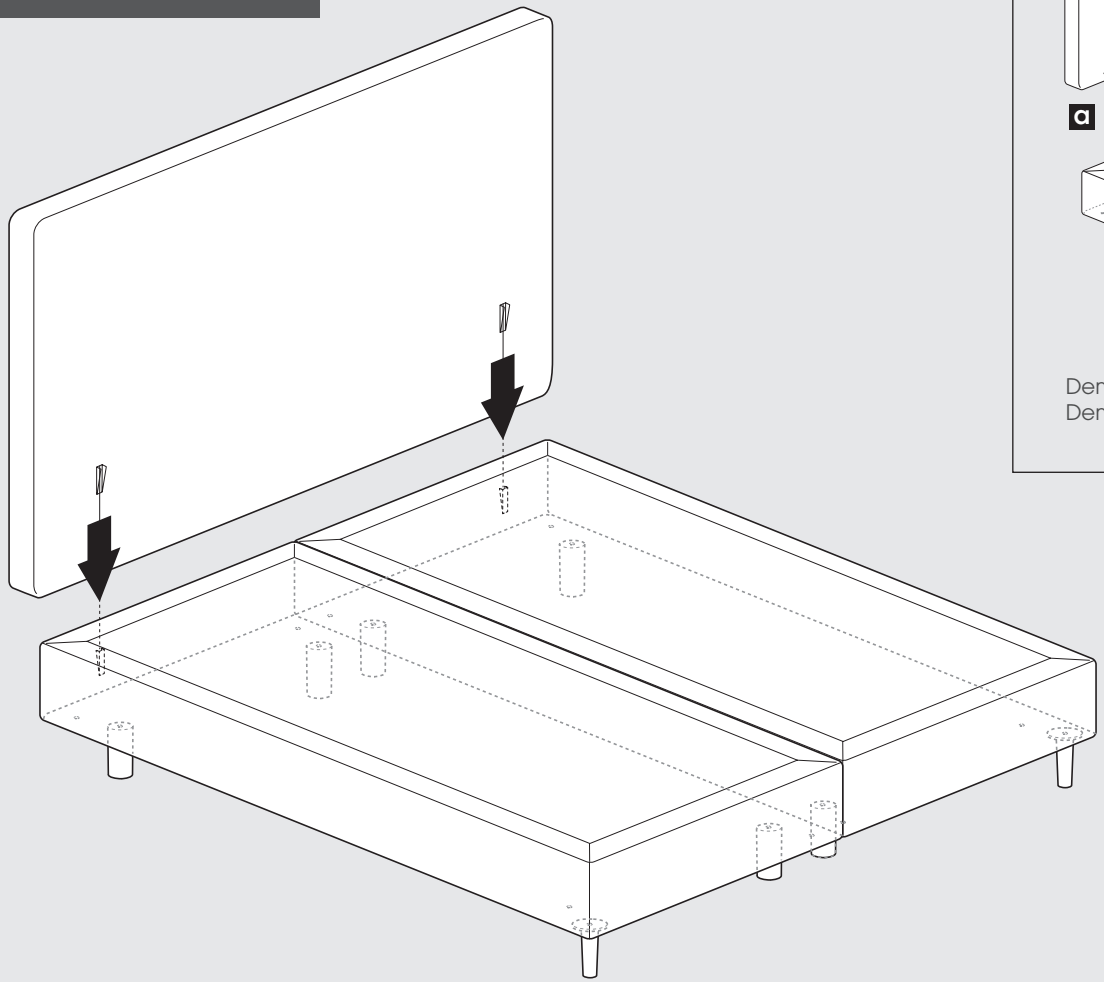

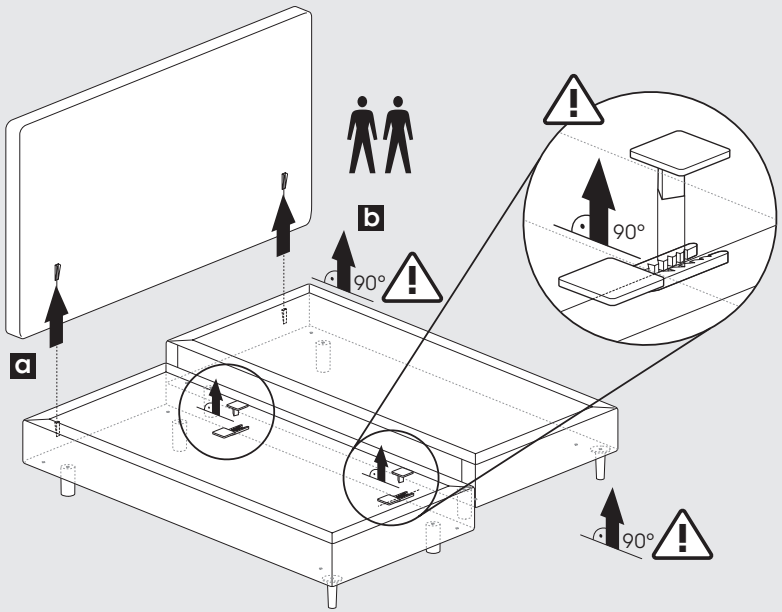

Demontage der Boxen // Démontage boxes
Demontage boxen // Disassembling of boxes // demontaż boxów

Doppelbett // lit double
tweepersoonsbed //double bed // łóżko podwójne

EINZELBETT//LIT 1 PERSONNE//EENPERSOONSBED
SINGLE BED//ŁÓŻKO POJEDYNCZE

BOXSPRING
140 CM

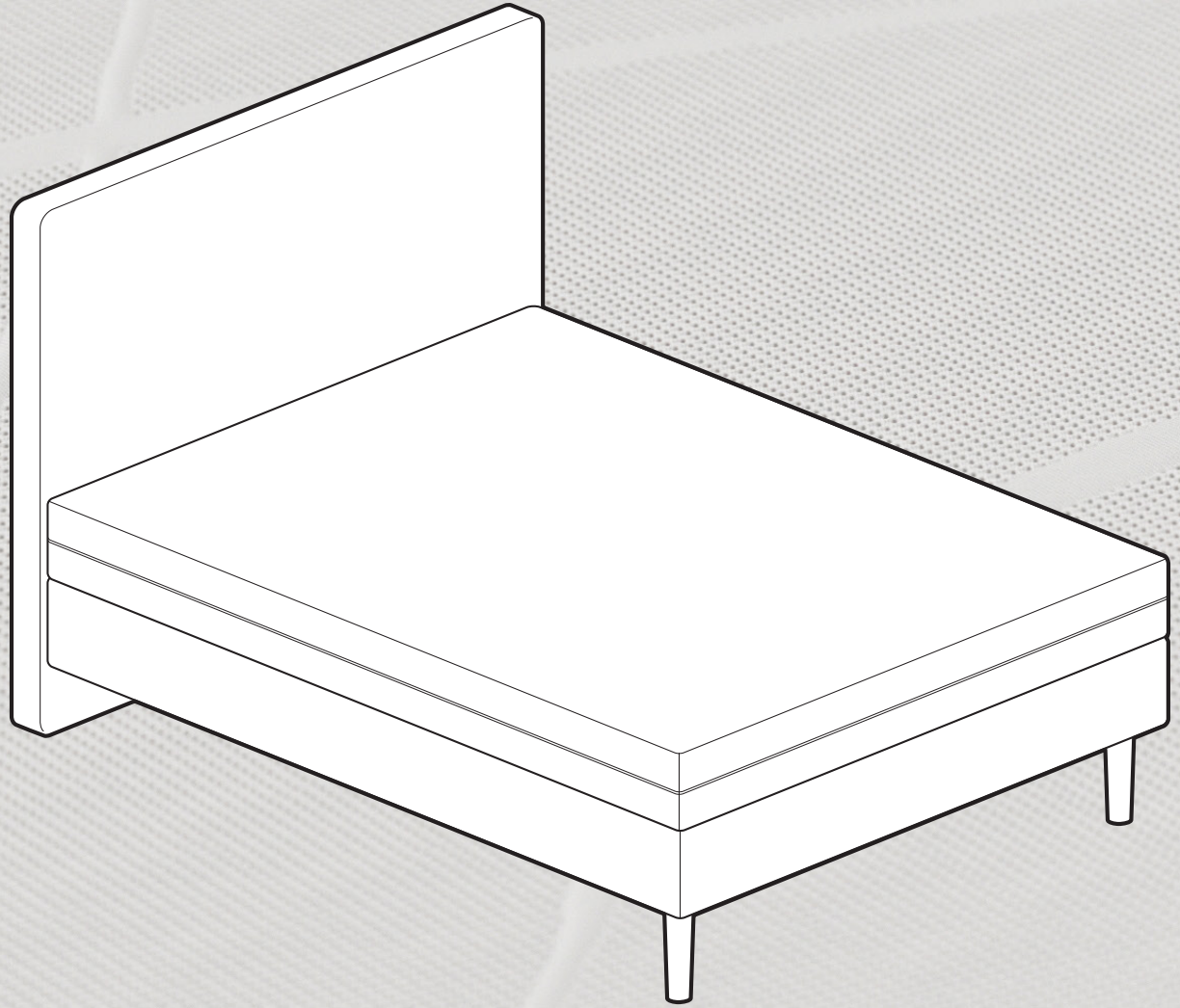

Beispielhafte Darstellung eines Einzelbettes // Exemple d`un lit 1 personne // Voorbeeld van een eenpersoonsbed
Exampel of a single bed // Przykład łóżka pojedynczego

MONTAGEANLEITUNG EINZELBETT
INSTRUCTION DE MONTAGE LIT SIMPLE
MONTAGEHANDLEIDING EENPERSOONSBED
MOUNTING INSTRUCTION SINGLE BED
INSTRUKCJA MONTAŻU ŁÓŻKA POJEDYNCZEGO

*Matratze ist gerollt verpackt -
siehe separater Beileger Matratze

*matelas est roulé et emballé -
voir les instructions séparées

*matras is gerold verpakt - zie aparte bijlage

*mattress is rolled and packed -see instructions
for separate mattress inserts materac

*materac jest rolowany i odpowiednio
pakowany - zgodnie z osobną instrukcją

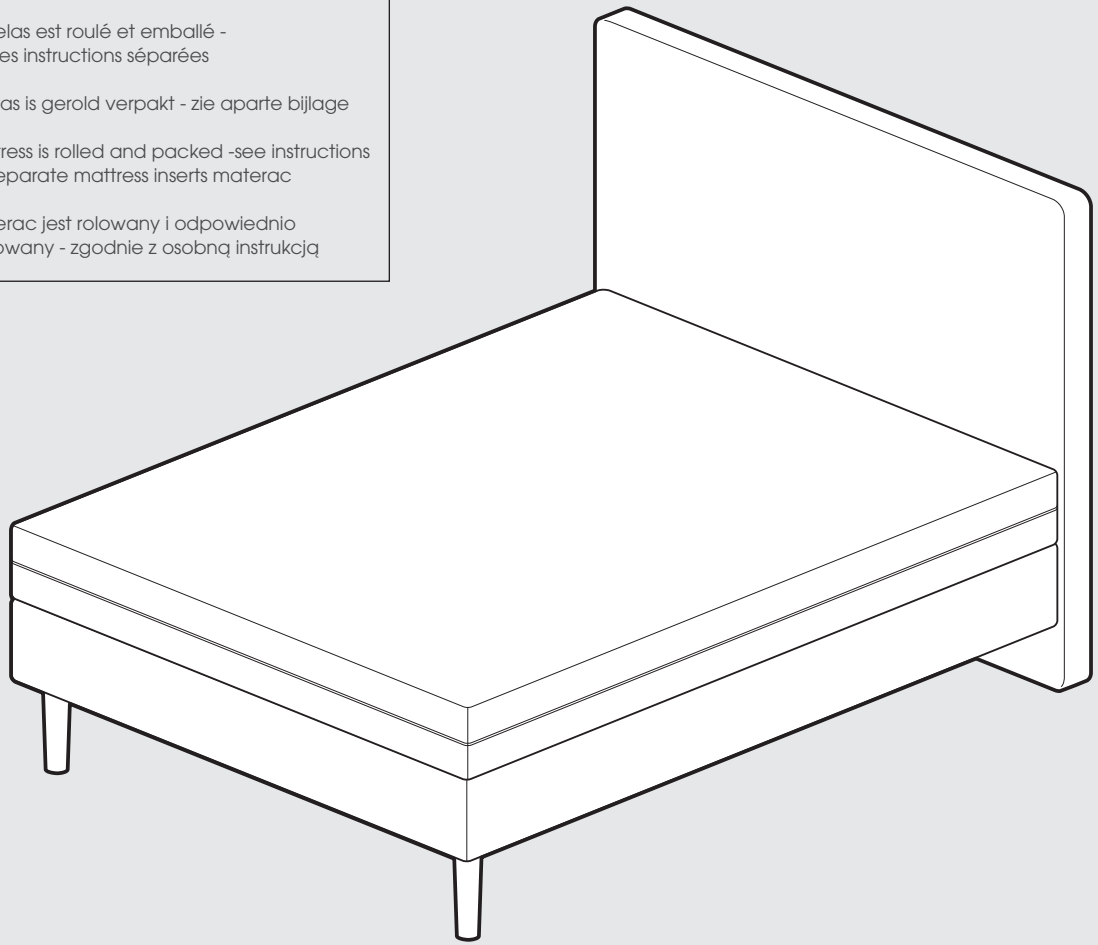

Einzelbett // lit 1 personne
eenpersoonsbed //single bed // łóżko pojedyncze

- Einzelbett Komponenten
- composants de lit double
- eenpersoonsbed componenten
- single bed components
- elementy łóżka pojedynczego

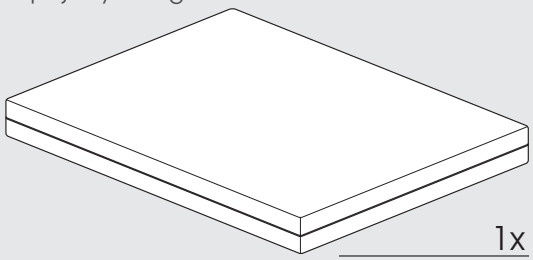

1x

Matratze 140cm // matelas 140 cm
matras 140cm // mattress 140cm // materac 140cm

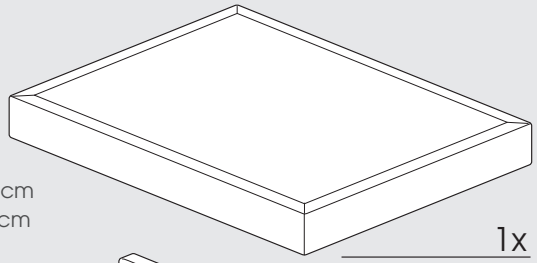

Box 140cm // box 140 cm
box 140cm // box 140cm
box 140cm

1x

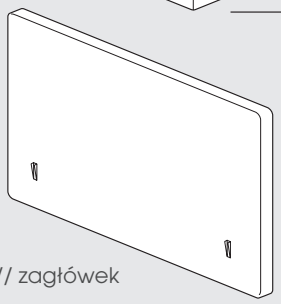

Kopfteil // tête de lit
hoofdbord // headboard // zagłówek

1x

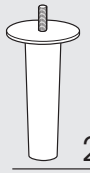

2x

4x

Stützfüße // pieds de support
ondersteunende poten //
supportive legs // nóżki wspierające

Metallfuß gerade schwarz
pied en métal noir
poot metal straight black
metal leg straight black
nożka metalowa prosta czarna

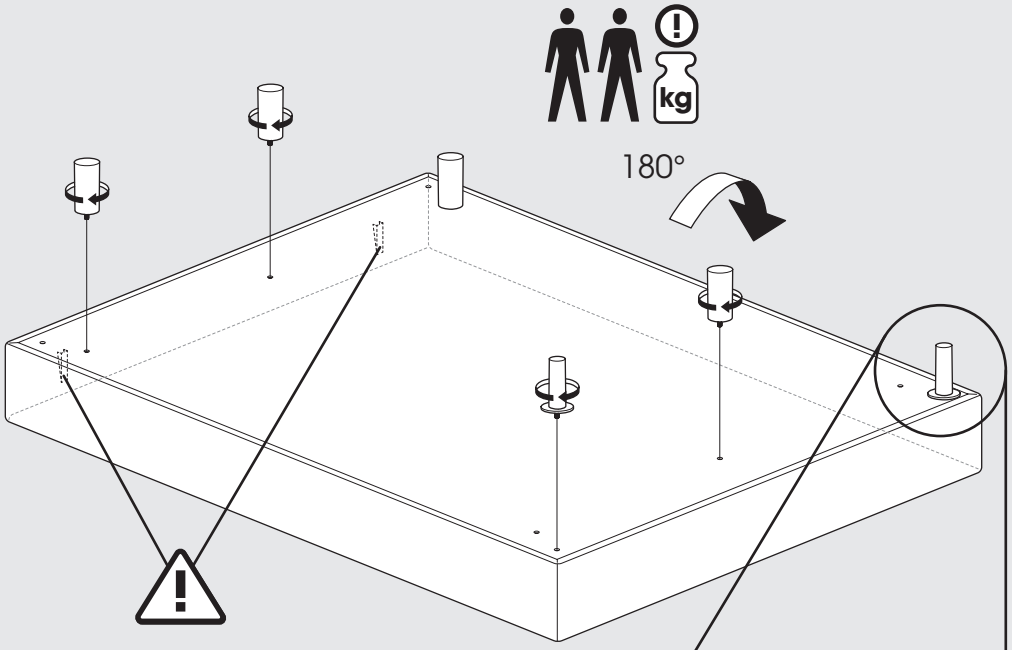

Alternative Positionierung Füße (leicht nach hinten versetzt)
positions alternatives des pieds (en léger recul)
alternatieve posities van de poten (licht naar achter geplaatst)
alternative positioning of legs (slightly shifted backwards)
alternatywna pozycja dla nóżek (bardziej w głębi - opcja mniej widoczna)

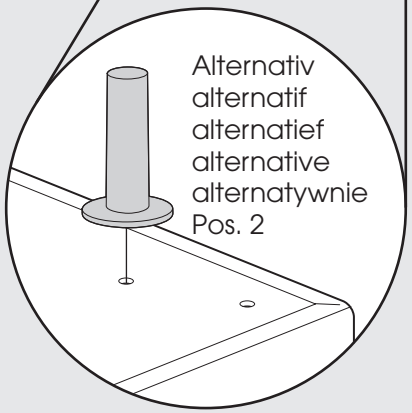

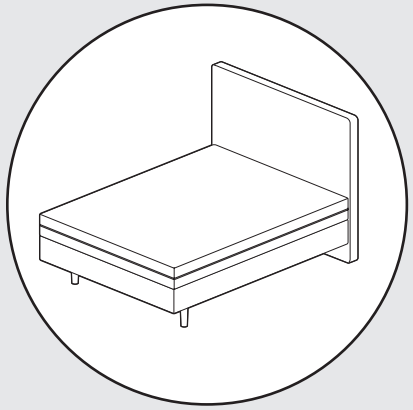

Einzelbett // lit 1 personne
eenpersoonsbed //single bed // łóżko pojedyncze

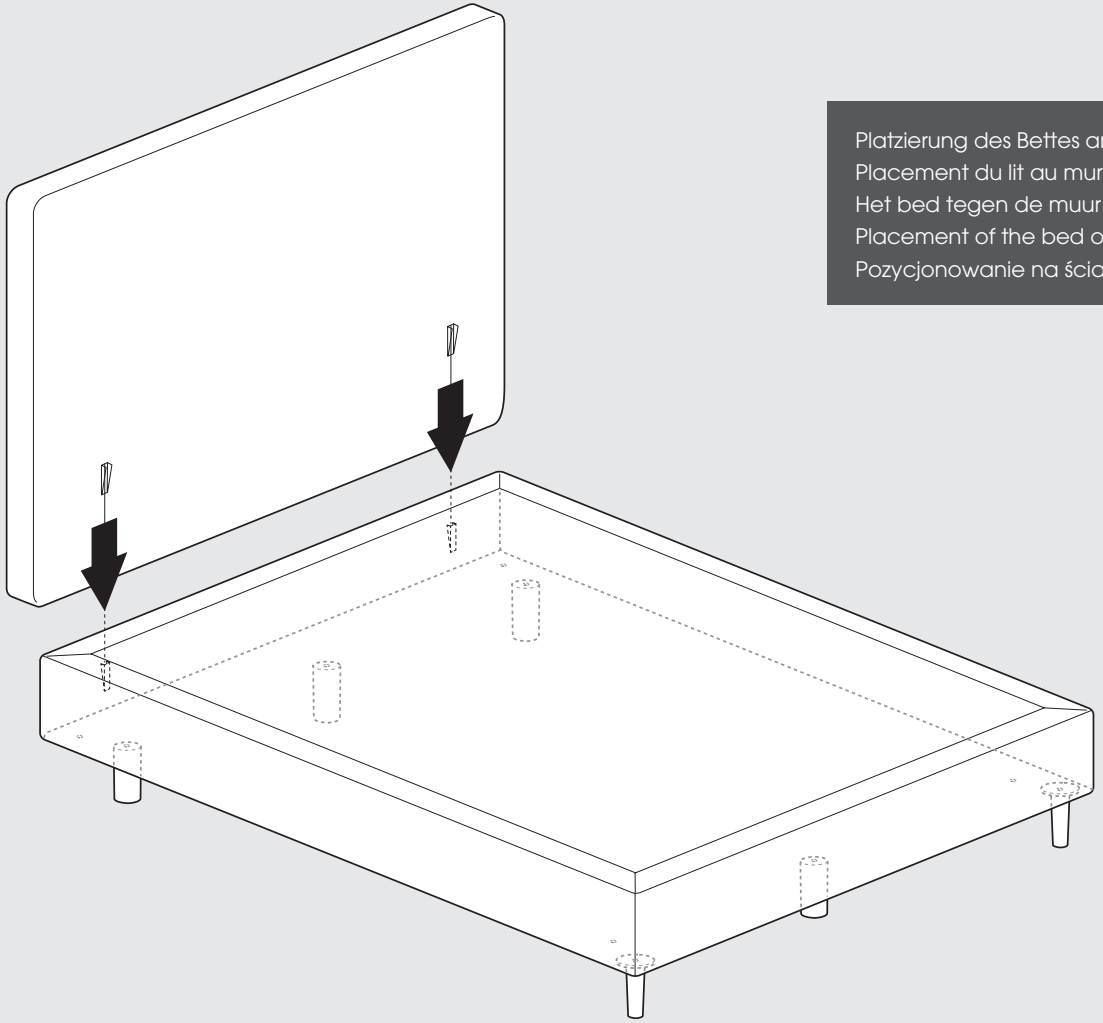

Platzierung des Bettes an der Wand
Placement du lit au mur
Het bed tegen de muur plaatsen
Placement of the bed on the wall
Pozycjonowanie na ścianie

Einzelbett // lit 1 personne
eenpersoonsbed //single bed // łóżko pojedyncze

Technische Änderungen vorbehalten – Stand 05/2021
Sous réserve de modifications techniques - statut 05/2021
Technische wijzigingen voorbehouden – staat 05/2021
Reserve technical changes – status 05/2021
Z zastrzeżeniem zmian technicznych – status 05/2021