MONTAGEANLEITUNG
INSTRUCTIONS DE MONTAGE
ISTRUZIONI DI MONTAGGIO

€ 00:45

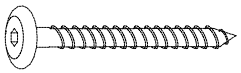

1 (M7x90) x6

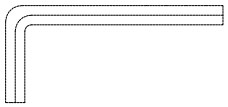

2 (M4) x2

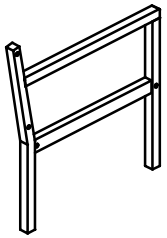

A x1

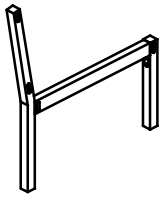

B x1

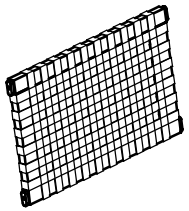

C x1

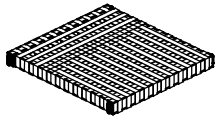

D x1

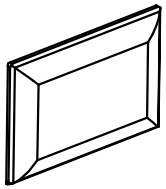

E x1

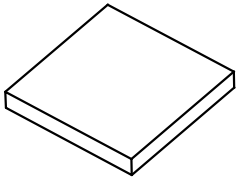

F x1

1/3

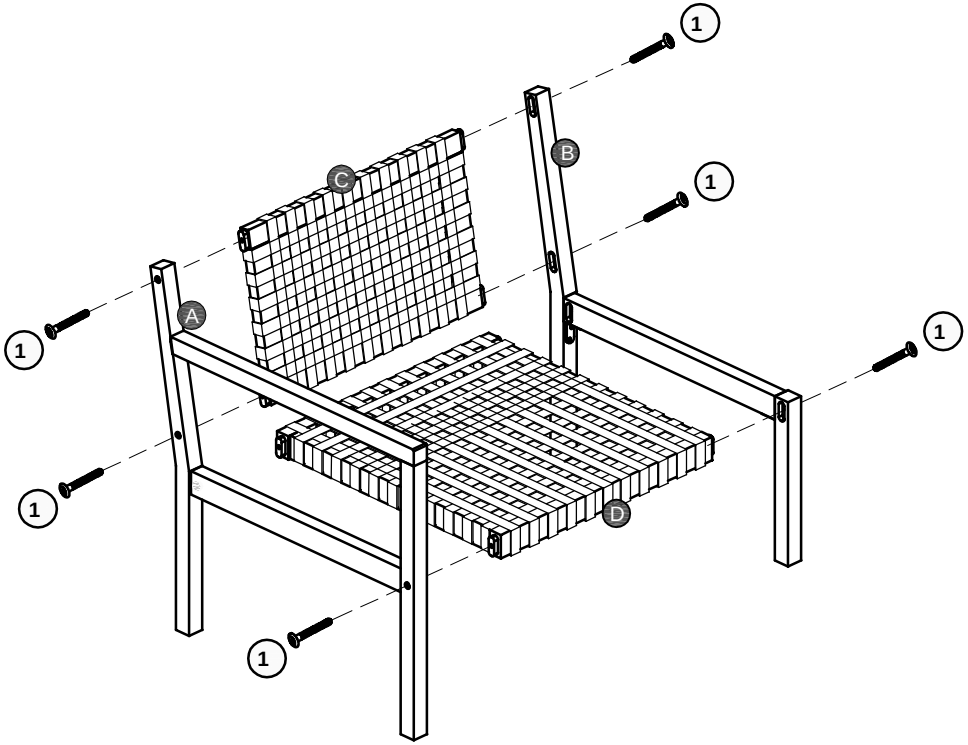

Konformität: Die Konformität wird durch Übereinstimmung der aufgeführten Normen gewährleistet: EN 581-1, EN 581-2
Conformité: La conformité est garantie par le respect des normes mentionnées ci-après : EN 581-1, EN 581-2
Conformità: La conformità è garantita dalla soddisfazione delle norme qui sotto elencate: EN 581-1, EN 581-2

Entsorgung: Nicht mehr verwendete Artikel der fachgerechten Entsorgung übergeben. Wenden Sie sich an Ihre lokal Entsorgungsstelle.
Élimination: Veuilles remettre les articles qui ne sont plus utilisés à une entreprise d'élimination. Adressez-vous à votre centre de collecte local.
Smaltimento: I articoli dismessi devono essere conferiti presso i centri di raccolta per il loro coretto smaltimento. Rivolgersi presso il centro di raccolto locale.

2/3

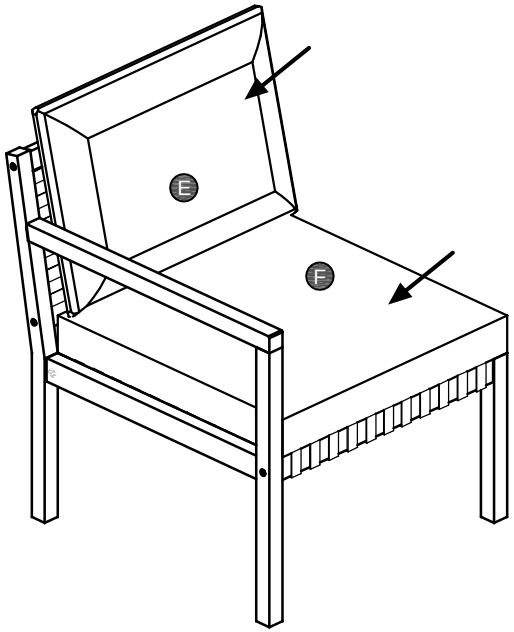
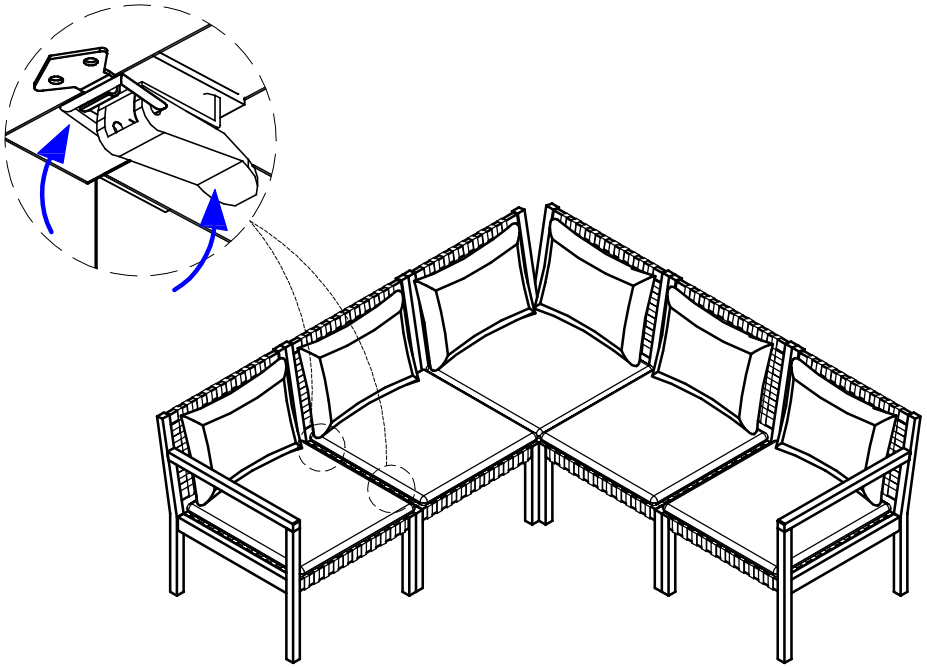
3/3