ASSEMBLING INSTRUCTION

DE-MONTAGEANWEISUNG

FR-INSTRUCTIONS DE MONTAGE

IT-ISTRUZIONI DI MONTAGGIO

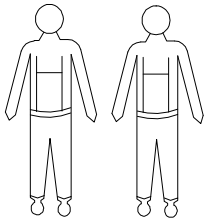

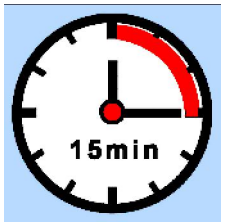

1

X16

2

X16

3

X1

A

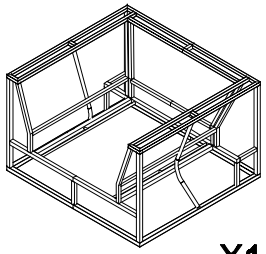

X1

B

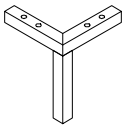

X4

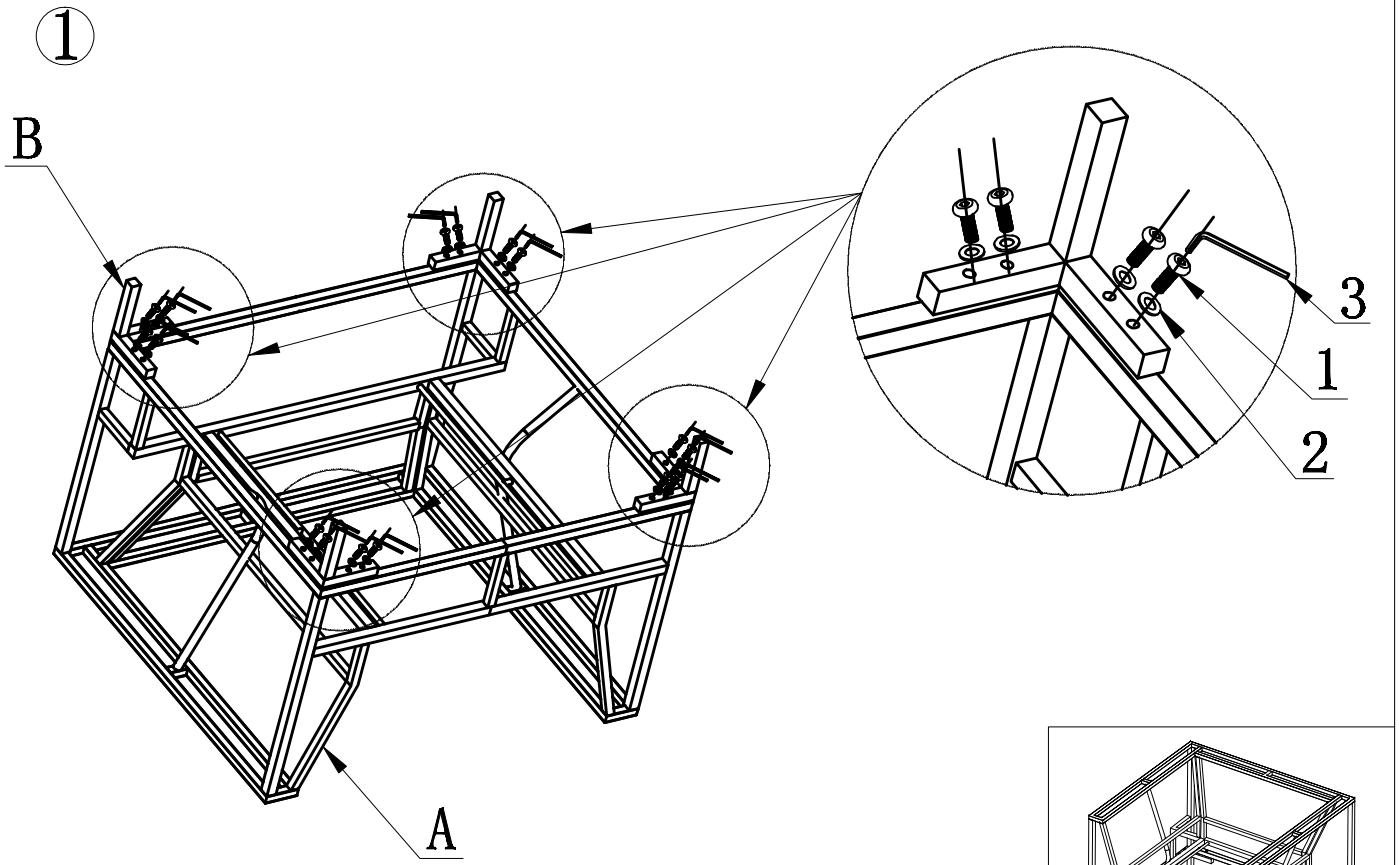

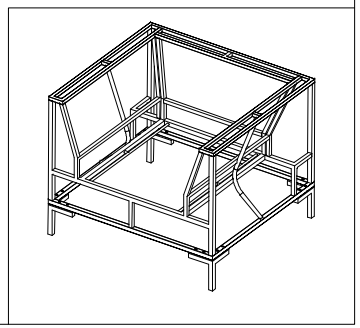

753350400000 FORTALEZA

German	**Entsorgung** Nicht mehr verwendete Artikel der fachgerechten Entsorgung übergeben. Wenden Sie sich an Ihre lokal Entsorgungsstelle.
French	**Élimination** Veuilles remettre les articles qui ne sont plus utilisés à une entreprise d'élimination. Adressez-vous à votre centre de collecte local.
Italian	**Smaltimento** I articoli dismessi devono essere conferiti presso i centri di raccolta per il loro coretto smaltimento. Rivolgersi presso il centro di raccolto locale.