EN FR DE IT

TP499 Infinity Leap Trampoline

Instructions for assembly, maintenance and safe use.

We constantly strive to improve our assembly instructions. To see the most current version of this instruction for assembly, maintenance and safe use. Please visit the product page at tptoys.com

Patent GB2516510B
Patent Pending PCT/GB2018/053589

WARNINGS!

THIS PRODUCT CONTAINS SMALL PARTS AND IS NOT SUITABLE FOR CHILDREN UNDER 36 MONTHS. SMALL PARTS ARE A CHOKING HAZARD.

ONLY FOR DOMESTIC USE. FOR OUTDOOR USE ONLY.

TOY MUST BE ASSEMBLED BY AN ADULT BEFORE USE.

CHILDREN MUST NOT USE THE EQUIPMENT UNTIL PROPERLY INSTALLED.

ADULT SUPERVISION IS REQUIRED.

ONLY ONE USER. COLLISION HAZARD.

REMOVE ALL PACKAGING BEFORE GIVING TO YOUR CHILDREN.

RETAIN PACKAGING FOR FUTURE REFERENCE.

SHOES NOT TO BE WORN WHILE JUMPING.

ALWAYS CLOSE THE NET OPENING BEFORE JUMPING

ALWAYS JUMP IN THE MIDDLE OF THE MAT.

DO NOT EAT WHILE JUMPING.

DO NOT EXIT BY A JUMP.

DO NOT USE THE MAT WHEN WET.

EMPTY POCKETS AND HANDS BEFORE USING THE TRAMPOLINE.

LIMIT THE TIME OF CONTINUOUS USAGE (MAKE REGULAR STOPS).

DO NOT USE IN STRONG WIND CONDITIONS AND SECURE THE TRAMPOLINE.

THE NET SHOULD BE REPLACED EVERY 2 YEARS.

THIS PRODUCT IS INTENDED FOR USE BY CHILDREN AGED 6 YEARS +.

WARNING: MAXIMUM SINGLE USER WEIGHT 120KG

Robovision Ltd t/a TP Toys
Unit 11, Enterprise Way, Flitwick, Bedfordshire, MK45 5BX England
www.tptoys.com

EN

IMPORTANT, BEFORE YOU BEGIN, READ THIS MANUAL

Thank you for buying this Trampoline. The trampoline is designed and manufactured to provide many years of fun and exercise but, **for your child's benefit and safety, please read this manual carefully and in full before assembling and using your trampoline.** Then, please retain this manual for future reference.

Warnings!

- Only one user. Collision hazard.
- Adult supervision of children - Children should always be supervised while they are playing on the trampoline.
- Users should not use the trampoline in an inappropriate or hazardous manner.
- Do not attempt somersaults.
- Jump without shoes.
- Do not use the mat when it is wet.
- Always close the net opening before jumping
- Always jump in the middle of the mat.
- Do not exit the mat by a jump.
- Do not eat while jumping.
- Limit the time of continuous use (make regular stops).
- Regular maintenance is required.
  Neglecting regular maintenance can lead to a risk for users.
- Check all nuts and bolts for tightness and tighten when required.
- check that all spring-loaded (pit pin) joints are still intact and cannot become dislodged during play.
- Check all surfaces for sharp edges and replace when required.
- Wear clothing that is free of drawstrings, hooks, loops, buckles or anything that could get caught in the trampoline.
- Do not use in strong wind conditions.
- In certain countries during winter period, it is recommended to store the trampoline indoors.
- Keep away from fire.
- The mat should be replaced every 2 years.
- Retain the maintenance instruction manual.

ASSEMBLY

1. The trampoline must be assembled by an adult.
2. The trampoline must be erected in accordance with the assembly instructions.
3. Enlisting the aid of a helper will make assembly easier.
4. Take care during assembly as the manufacturing process can sometimes result in the occasional sharp edge and small pieces of waste metalwork. The use of gloves to protect hands from pinch points is also recommended.
5. Should there be any missing parts, the trampoline must not be used until replacement parts have been obtained.
6. Any changes to this toy including changing or adding an accessory, must be done in accordance with our instructions. Failure to do this will render your guarantee null and void and may make your product unsafe.
7. Retain the instructions for assembly, maintenance and safe use for future reference.

SITE PLANNING

1. Place the trampoline in a well-lit area.
2. Do not position the trampoline on a hard surface such as concrete.
3. Position the trampoline on an impact-absorbing surface, such as grass, wood chip, sand, rubber or synthetic compounds.
4. Ensure the trampoline is on a level surface.
5. Ensure the safe play free space area (see Page 3) is maintained.
6. Provide additional clearance for wires, tree branches, walls, fences and other possible hazards.
7. Do not place the trampoline on top of other objects, or store anything under the trampoline.
8. Disassemble the trampoline and store away safely when high winds are anticipated.

CARE AND MAINTENANCE

Improper maintenance or lack of care can lead to your trampoline deteriorating prematurely. Please follow these care instructions to ensure that your trampoline remains safe and lasts for as long as possible.

METAL RUST AND CORROSION

1. Some areas of the trampoline are particularly prone to rusting: Places where water can become trapped. Hollow sections of steel (which can appear in good condition on the outside, while hiding rust on the inside). Sections where different metal components join.
2. Inspect the inside of all frame tubes and poles regularly, and remove any water from the inside surfaces.
3. Check tube and pole connection areas for rust.
4. Use general purpose grease on steel connection areas to reduce the chance of corrosion and wear.
5. Avoid excessively cleaning steel components, as it may reduce the effectiveness of the protective coatings.
6. If surface rust appears it should be removed with a wire brush or coarse sandpaper, and the area treated with a non-toxic paint.

TEXTILE DETERIORATION

1. Clean the trampoline mat with a soft sponge only to avoid prematurely wearing the textiles.
2. Avoid using powerful soaps or detergents; they can damage the textiles.
3. Wipe dry with an absorbent cloth any water left after rain.
4. Remove shoes before using the trampoline along with sharp objects like belt buckles.
5. In certain countries during the winter period, the snow load and the very low temperature can damage the trampoline. It is recommended to remove the snow and store the trampoline indoors.

SAFETY CHECKS

1. Inspect the trampoline before and after use for component deterioration, which can happen over time from use and from environmental and weather conditions.
2. Replace any worn, defective, or missing parts immediately, and through TP Toys only.
3. Regularly check all nuts and bolts for tightness and adjust when required.
4. Check all surfaces for sharp and protruding edges.
5. Check the surface of the mat for foreign objects, and remove them.
6. Use only TP Toys-made accessories with, or on, our trampolines.

Safe play free space area

The safe play area refers to the zone extending 200cm around the toys on all sides and 250cm above the toy. The safe play area must be free from all obstacles.

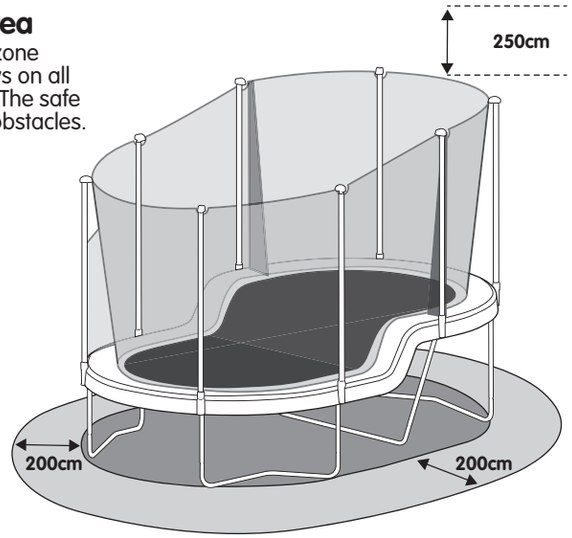

INSPECTION CHECKLIST

Frame Tubes and Legs

- ☐ Rust spots
- ☐ Cracking on the curved areas
- ☐ Distortion of spring holes
- ☐ Twisted or stretched steel
- ☐ Sharp protrusions
- ☐ Broken or missing push pins
- ☐ Distorted push pin holes
- ☐ Broken welds

Net Upright Poles

- ☐ Rusting
- ☐ Cracking on the curved areas
- ☐ Twisted or stretched steel
- ☐ Sharp protrusions
- ☐ Bent or twisted joints
- ☐ Cracks in the joints
- ☐ Rusty fluid leaking out of the joints
- ☐ Broken or missing push pins
- ☐ Distorted push pin holes

Mat

- ☐ Holes
- ☐ Burn marks
- ☐ Frayed yarn
- ☐ Broken sewing threads
- ☐ Sagging fabric
- ☐ Faded or torn fabric
- ☐ UV damage

Surround Net

- ☐ Holes
- ☐ Burn marks
- ☐ Frayed yarn
- ☐ Broken sewing threads
- ☐ Stretched mesh
- ☐ Torn edge belts
- ☐ Stretched seams
- ☐ Faded materials
- ☐ Detached top rods
- ☐ Damaged top rod connectors
- ☐ UV damage

Frame Pads

- ☐ Holes
- ☐ Burn marks
- ☐ Frayed yarn
- ☐ Broken sewing threads
- ☐ Stretched seams
- ☐ Faded materials
- ☐ UV damage

Springs

- ☐ Rusting
- ☐ Stretched, misshapen or weakened

Safe play

This trampoline is not intended to be buried into the ground.

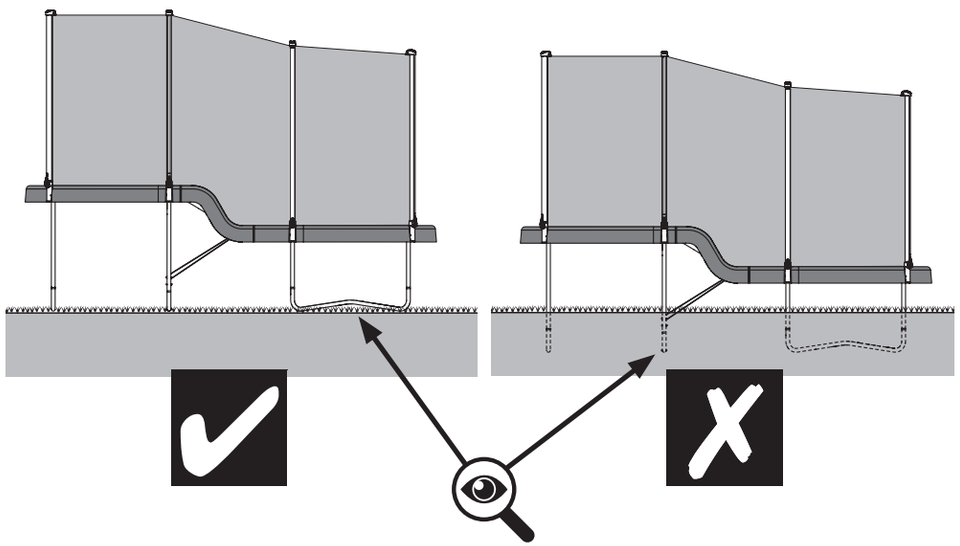

TP499 Infinity Trampoline_Ritter IN0499CH Issue-E 10.21.indd 3 11/10/2021 14:29

TP499 Infinity Trampoline_Ritter IN0499CH Issue-E 10.21.indd 4 11/10/2021 14:29

FR

TP499 Trampoline à saut infini

Notice de montage, manuel de maintenance et utilisation sûre

Nous nous efforçons en permanence d'améliorer notre notice de montage. Pour lire la version actuelle de cette notice de montage, manuel de maintenance et utilisation sûre, visitez notre page de produits sous tptoys.com

Brevet GB2516510B
Brevet demandé PCT/GB2018/053589

AVERTISSEMENTS!

E PRODUIT COMPREND DES PETITES PIÈCES ET NE CONVIENT PAS POUR DES ENFANTS DE MOINS DE 36 MOIS. IL Y A UN RISQUE DE SUFFOCATION ÉMANANT DES PETITES PIÈCES.

POUR USAGE DOMESTIQUE SEULEMENT. UTILISER SEULEMENT À L'EXTÉRIEUR.

IL FAUT QUE LE JEU SOIT INSTALLÉ PAR UN ADULTE AVANT L'UTILISATION.

LES ENFANTS NE DOIVENT UTILISER LE PRODUIT QUE QUAND IL EST CORRECTEMENT MONTÉ.

IL FAUT QUE LES ENFANTS SOIENT SURVEILLÉS PAR UN ADULTE. NE DOIT ÊTRE UTILISÉ QUE PAR UNE PERSONNE. RISQUE DE COLLISION

ENLEVER L'EMBALLAGE COMPLET AVANT DE DONNER LE PRODUIT À VOS ENFANTS.

CONSERVER L'EMBALLAGE POUR USAGE ULTÉRIEUR.

NE PAS PORTER DES CHAUSSURES EN SAUTANT.

TOUJOURS FERMER LE FILET DE L'OUVERTURE AVANT DE SAUTER

TOUJOURS SAUTER AU CENTRE DU TAPIS DE SAUT. NE PAS MANGER EN SAUTANT.

NE PAS QUITTER LE TRAMPOLINE EN SAUTANT.

NE PAS UTILISER LE TRAMPOLINE QUAND LE TAPIS DE SAUT EST MOUILLÉ.

VIDER LES POCHES ET NE RIEN TENIR ENTRE LES MAINS AVANT D'UTILISER LE TRAMPOLINE.

NE PAS UTILISER LE TRAMPOLINE EN CONTINU (FAIRE DES PAUSES RÉGULIÈREMENT).

NE PAS UTILISER LE TRAMPOLINE EN CAS DE VENT FORT; IL FAUT LE SÉCURISER.

IL FAUT REMPLACER LE FILET TOUS LES 2 ANS.

CE PRODUIT EST CONCU POUR DES ENFANTS À PARTIR DE 6 ANS +.

AVERTISSEMENT: POIDS MAXIMUM DE L'UTILISATEUR 120KG

TP499 Infinity Trampoline_Ritter IN0499CH Issue-E 10.21.indd 5 11/10/2021 14:29

FR

IMPORTANT: LIRE LE MANUEL AVANT D'UTILISER LE PRODUIT

Nous vous remercions d'avoir acheté ce trampoline. Le trampoline a été conçu et fabriqué de manière qu'il offre de nombreuses années de plaisir et des possibilités d'entraînement, mais lire ce manuel consciencieusement et complètement au bénéfice de la sécurité de votre enfant avant de monter et utiliser votre trampoline. Ensuite, conserver ce manuel pour usage ultérieur.

Avertissements!

- Ne doit être utilisé que par une personne. Risque de collision.
- Les enfants doivent être surveillés par des adultes - Toujours surveiller les enfants quand ils jouent sur le trampoline.
- Les utilisateurs ne doivent pas utiliser le trampoline d'une manière inappropriée ou dangereuse.
- Ne pas essayer des sauts périlleux.
- Ne pas porter des chaussures en sautant.
- Ne pas utiliser le trampoline quand le tapis de saut est mouillé.
- Toujours fermer l'ouverture du filet avant de sauter.
- Toujours sauter au centre du tapis de saut.
- Ne pas quitter le trampoline en sautant.
- Ne pas manger en sautant.
- Ne pas utiliser le trampoline en continu (faire des pauses régulièrement).
- Une maintenance régulière est nécessaire.
- Si l'on néglige la maintenance régulière, ceci peut mener à des risques pour l'utilisateur.
- Contrôler si tous les écrous et boulons sont bien serrés, sinon les resserrer.
- Vérifier si tous les raccords pourvus de ressorts hélicoïdaux (broches) sont encore intacts et ne se sont pas détachés en cours du jeu.
- Vérifier s'il y a des arêtes vives sur toutes les surfaces et les remplacer, si besoin.
- Ne pas porter de vêtements avec des cordelettes, crochets, œillets, boucles ou autres.
- Ne pas utiliser en cas de vent fort.
- Dans certains pays, il est recommandé de stocker le trampoline à l'intérieur pendant la saison hivernale.
- Éloigner du feu.
- Il faut remplacer le tapis de saut tous les 2 ans.
- Conserver le manuel de maintenance.

MISE EN PLACE

1. Il faut que le trampoline soit mis en place par un adulte.
2. Il faut le mettre en place selon la notice de montage.
3. La mise en place est plus facile avec un assistant.
4. Faites attention lors de la mise en place, car des arrêtes vives et des petites pièces métalliques peuvent être produites lors du processus de fabrication. Il est également recommandé de porter des gants pour protéger les mains.
5. Si des pièces manquent, il ne faut pas utiliser le trampoline jusqu'à ce que les pièces de rechange arrivent.
6. Toutes les modifications au jouet, entre autres le changement ou l'addition d'accessoires ne doit s'effectuer qu'en observant nos instructions. Si cela n'est pas respecté, la garantie cesse et notre produit peut devenir non sûr.
7. Conserver la notice de montage et le manuel de maintenance et d'utilisation sûre pour utilisation ultérieure.

PLANIFICATION DU SITE

1. Installer le trampoline à un endroit bien éclairé.
2. Ne pas installer le trampoline sur une surface dure, telle que p.ex. du béton.
3. Installer le trampoline sur une surface amortissante telle que p.ex. de l'herbe, des copeaux de bois, du sable, du caoutchouc ou des composés synthétiques.
4. S'assurer que le trampoline soit installé sur une surface plane.
5. S'assurer qu'un espace libre sûr pour jouer (voir à la page 7) est garanti.
6. Prévoir une distance additionnelle des câbles, branches, murs, clôtures et aux autres dangers possibles.
7. Ne pas installer le trampoline au-dessus d'autres objets et ne stocker rien en-dessous du trampoline.
8. Démonter le trampoline et le stocker d'une manière sûre quand il faut s'attendre à des vents forts.

ENTRETIEN ET MAINTENANCE

Un mauvais entretien ou un manque de soin peuvent conduire à ce que votre trampoline casse tôt. Veuillez respecter ces instructions d'entretien pour assurer que votre trampoline reste sûr et soit conservé le plus longtemps possible.

ROUILLE ET CORROSION

1. Certaines parties du trampoline sont particulièrement susceptibles de rouiller: Des endroits ou l'eau puisse s'accumuler. Des profils creux de l'acier (ils peuvent apparaître en bon état à l'extérieur, mais être rouillé à l'intérieur). Des parties où différents composants métalliques sont raccordés.
2. Vérifier régulièrement l'intérieur de tous les tubes du cadre et les piquets et enlever l'eau des surfaces intérieures.
3. Vérifier s'il y a de la rouille sur les raccords des tubes et des piquets.
4. Utiliser de la graisse universelle dans les parties de raccordement d'acier pour réduire de la corrosion et de l'usure possible.
5. Éviter le nettoyage excessif des composants en acier, car ceci peut réduire l'effet des revêtements de protection.
6. S'il y a de la rouille à la surface, il faut l'enlever directement à l'aide d'une brosse métallique ou du papier-émeri à gros grains et peindre la zone avec un vernis non polluant

DÉGRADATION DU TISSU

1. Nettoyer le tapis de saut du trampoline seulement avec une éponge douce pour prévenir l'usure anticipée des tissus.
2. Éviter d'utiliser du savon ou des détergents; ils peuvent endommager les textiles.
3. Essuyer l'eau de pluie restant à l'aide de chiffon absorbant.

4. Enlever les chaussures et des objets pointus tels que des boucles de ceinture avant d'utiliser le trampoline.
5. En certains pays la charge de neige et les températures très basses peuvent endommager le trampoline au cours de la saison hivernale. Il est recommandé d'enlever la neige et de stocker le trampoline à l'intérieur.

CONTRÔLES DE SÉCURITÉ

1. Vérifier avant et après l'utilisation si le trampoline présente des dommages de composants qui peuvent s'être produits pendant la période d'utilisation ou par les conditions d'environnement et météorologiques.
2. Remplacer immédiatement toutes les pièces usées, défectueuses ou manquantes, mais seulement par des pièces de rechange de la société TP Toys.
3. Vérifier si tous les écrous et boulons sont bien serrés, sinon bien les serrer.
4. Vérifier toutes les surfaces s'il y a des arête vives et en saillie.
5. Contrôler s'il y a des corps étrangers sur la surface du tapis de saut et les enlever.
6. N'utiliser que des accessoires fabriqués par la société TP Toys avec et sur vos trampolines.

LISTE DE VÉRIFICATION DES INSPECTIONS

Tubes du cadre et pieds

- ☐ Taches de rouille
- ☐ Rupture dans les parties courbées
- ☐ Déformation des suspensions à ressort
- ☐ Acier tordu ou tendu
- ☐ Pièces tranchantes, saillies
- ☐ Punaises cassées ou manquantes
- ☐ Trous de broche déformés
- ☐ Joints de soudure rompus

Piquets du filet verticaux

- ☐ Rouille
- ☐ Rupture dans les parties courbées
- ☐ Acier tordu ou tendu
- ☐ Pièces tranchantes, saillies
- ☐ Raccords tordus ou déformés
- ☐ Rupture des raccords
- ☐ Fuite de liquide rouillé aux raccords
- ☐ Broches brisées ou manquantes
- ☐ Trous de broche déformés

Tapis de saut

- ☐ Trous
- ☐ Brûlures
- ☐ Fil effiloché
- ☐ Fils de couture cassés
- ☐ Tissu mou
- ☐ Tissu blanchi ou déchiré
- ☐ Dommage résultant du rayonnement UV

Filet de pourtour

- ☐ Trous
- ☐ Brûlures
- ☐ Fil effiloché
- ☐ Fils de couture cassés
- ☐ Filet mou
- ☐ Sangles de bord arrachées
- ☐ Coutures tendues
- ☐ Matériaux blanchis
- ☐ Piquets détachés en haut
- ☐ Raccords endommagés aux piquets en haut
- ☐ Dommage résultant du rayonnement UV

Supports du cadre

- ☐ Trous
- ☐ Brûlures
- ☐ Fil effiloché
- ☐ Fils de couture cassés
- ☐ Couture tendue
- ☐ Matériaux blanchis
- ☐ Dommage résultant du rayonnement UV

Ressorts

- ☐ Rouille
- ☐ Tendu, déformé ou affaibli

Espace de jeu libre et sûr

L'espace de jeu libre et sûr se réfère à l'espace qui s'étend de 200cm autour du jouet et 250cm au-dessus du jouet. Il faut que l'espace de jeu sûr soit libre de tout obstacle.

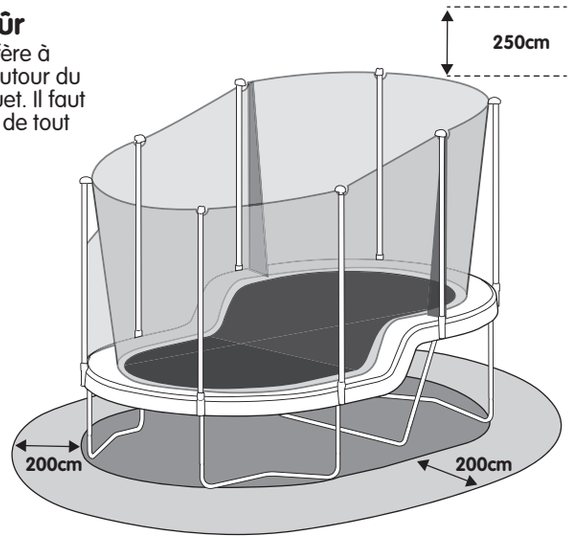

Jeu sûr

Ce trampoline n'est pas conçu pour être fixé en terre.

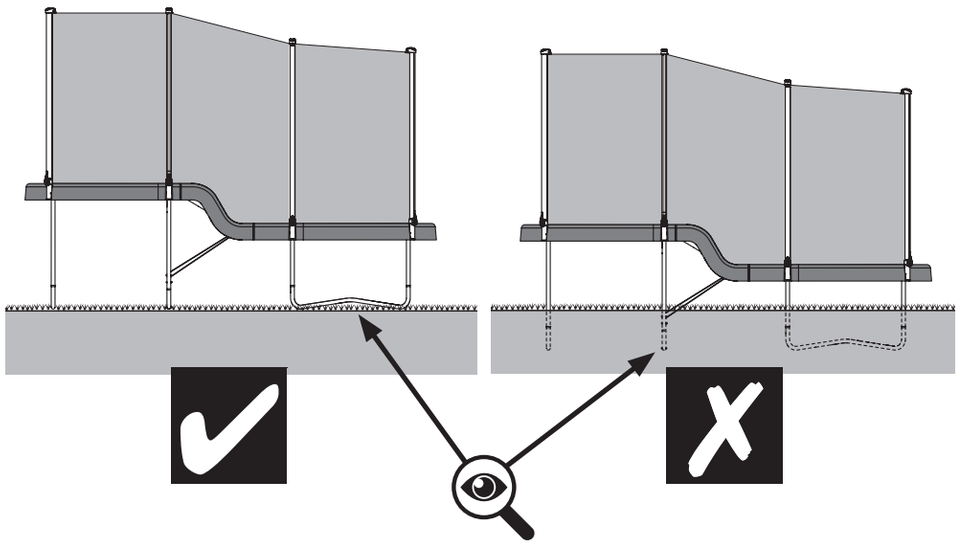

TP499 Infinity Trampoline_Ritter IN0499CH Issue-E 10.21.indd 8 11/10/2021 14:29

DE

TP499 Unendliches Sprung-Trampolin

Anleitung für Aufbau, Wartung und sichere Verwendung.

Wir streben ständig danach, unsere Aufbauanleitung zu verbessern. Die aktuelle Version dieser Anleitung für Aufbau, Wartung und sichere Verwendung zu lesen, besuchen Sie bitte die Produktseite unter tptoys.com

Patent GB2516510B
Patent angemeldet PCT/GB2018/053589

WARNUNGEN!

DIESES PRODUKT ENTHÄLT KLEINE TEILE UND IST NICHT FÜR KINDER UNTER 36 MONATEN GEEIGNET. VON KLEINTEILEN GEHT EINE ERSTICKUNGSGEFAHR AUS.

NUR FÜR DEN HAUSGEBRAUCH. NUR IM AUSSENBEREICH VERWENDEN.

DAS SPIELZEUG MUSS VOR GEBRAUCH VON EINEM ERWACHSENEN AUFGEBAUT WERDEN.

KINDER DÜRFEN DAS PRODUKT ERST VERWENDEN, WENN ES ORDNUNGSGEMÄSS AUFGEBAUT IST.

KINDER MÜSSEN VON EINEM ERWACHSENEN BEAUFSICHTIGT WERDEN. DARF NUR VON EINER PERSON BENUTZT WERDEN. KOLLISIONSGEFAHR

ENTFERNEN SIE DIE GESAMTE VERPACKUNG, BEVOR SIE DAS PRODUKT IHREN KINDERN GEBEN.

BEWAHREN SIE DIE VERPACKUNG ZUR SPÄTEREN VERWENDUNG AUF.

BEIM SPRINGEN KEINE SCHUHE TRAGEN.

VOR DEM SPRINGEN IMMER DIE ÖFFNUNG AM NETZ SCHLIESSEN

IMMER IN DIE MITTE DES SPRUNGTUCHS SPRINGEN. BEIM SPRINGEN NICHT ESSEN.

DAS TRAMPOLIN NICHT MIT EINEM SPRUNG VERLASSEN.

DAS TRAMPOLIN NICHT VERWENDEN, WENN DAS SPRUNGTUCH NASS IST.

VOR DEM GEBRAUCH DES TRAMPOLINS TASCHEN LEEREN UND NICHTS IN DEN HÄNDEN HALTEN.

DAS TRAMPOLIN NICHT KONTINUIERLICH VERWENDEN (REGELMÄSSIG PAUSEN MACHEN).

BEI STARKEN WINDVERHÄLTNISSEN DARF DAS TRAMPOLIN NICHT VERWENDET WERDEN; ES MUSS GESICHERT WERDEN.

DAS NETZ SOLLTE ALLE 2 JAHRE AUSGETAUSCHT WERDEN.

DIESES PRODUKT IST FÜR KINDER AB 6+ JAHREN KONZIPIERT.

WARNUNG: MAXIMALES GEWICHT DES BENUTZERS 120KG

TP499 Infinity Trampoline_Ritter IN0499CH Issue-E 10.21.indd 9 11/10/2021 14:29

DE

WICHTIG: LESEN SIE DAS HANDBUCH VOR DER VERWENDUNG DURCH

Vielen Dank, dass Sie dieses Trampolin gekauft haben. Das Trampolin wurde so konzipiert und hergestellt, dass es viele Jahre Freude und Übungsmöglichkeiten bietet, aber lesen Sie zum Nutzen und zur Sicherheit Ihres Kindes dieses Handbuch sorgfältig und vollständig durch, bevor Sie Ihr Trampolin aufbauen und verwenden. Bewahren Sie dieses Handbuch dann zur späteren Verwendung auf.

Warnungen!

- Darf nur von einer Person benutzt werden. Kollisionsgefahr.
- Kinder müssen von Erwachsenen beaufsichtigt werden - Beaufsichtigen Sie die Kinder immer, wenn sie auf dem Trampolin spielen.
- Benutzer dürfen das Trampolin nicht in unangemessener oder gefährlicher Art und Weise verwenden.
- Keine Saltos versuchen.
- Beim Springen keine Schuhe tragen.
- Trampolin nicht verwenden, wenn das Sprungtuch nass ist.
- Vor dem Springen immer die Öffnung am Netz schließen
- Immer in der Mitte des Sprungtuchs springen.
- Das Sprungtuch nicht mit einem Sprung verlassen.
- Beim Springen nicht essen.
- Das Trampolin nicht kontinuierlich verwenden (regelmäßig Pausen machen).
- Regelmäßige Wartung ist erforderlich.
- Das Vernachlässigen der regelmäßigen Wartung kann zu Risiken für den Benutzer führen.
- Prüfen Sie, ob alle Muttern und Bolzen fest angezogen sind und ziehen Sie diese gegebenenfalls fest an.
- Überprüfen Sie, ob alle mit Sprungfedern versehene (Stift-) Verbindungen noch immer intakt sind und sich während des Spiels nicht gelöst haben.
- Prüfen Sie alle Oberflächen auf scharfe Kanten und tauschen Sie diese gegebenenfalls aus.
- Auf dem Trampolin keine Kleidung mit Kordelzügen, Haken, Ösen, Schnallen oder ähnlichem tragen.
- Nicht bei starken Windverhältnissen verwenden.
- In einigen Ländern wird empfohlen, das Trampolin während der Wintersaison drinnen zu lagern.
- Von Feuer fernhalten.
- Das Sprungtuch sollte alle 2 Jahre ausgetauscht werden.
- Bewahren Sie das Wartungshandbuch auf.

AUFBAU

1. Das Trampolin muss von einem Erwachsenen aufgebaut werden.
2. Es muss entsprechend der Aufbauanleitung aufgebaut werden.
3. Mit einem Helfer ist der Aufbau einfacher.
4. Gehen Sie beim Aufbau vorsichtig vor, da beim Herstellungsprozess manchmal scharfe Kanten und kleine Metallteile entstehen können. Es wird ebenfalls empfohlen, Handschuhe zu tragen, um die Hände vor Klemmstellen zu schützen.
5. Sollten Teile fehlen, darf das Trampolin nicht verwendet werden, bis die Ersatzteile eintreffen.
6. Alle Änderungen an diesem Spielzeug u.a. die Änderung oder das Hinzufügen von Zubehörteilen dürfen nur unter Einhaltung unserer Anleitung erfolgen. Sollte dies nicht beachtet werden, erlischt unsere Garantie und unser Produkt kann dadurch unsicher werden.
7. Bewahren Sie die Anleitung für Aufbau, Wartung und sichere Verwendung für künftige Verwendung auf.

STANDORT-PLANUNG

1. Stellen Sie das Trampolin an einem gut beleuchteten Ort auf.
2. Stellen Sie das Trampolin nicht auf einer harten Oberfläche, wie z.B. Beton auf.
3. Stellen Sie das Trampolin auf einer stoßdämpfenden Oberfläche, wie z.B. Gras, Holzschnitzel, Sand, Gummi oder synthetischen Verbindungen auf.
4. Stellen Sie sicher, dass das Trampolin auf einer ebenen Fläche aufgestellt wird.
5. Stellen Sie sicher, dass ein sicherer Freiraum zum Spielen (s. Seite 11) gewährleistet wird.
6. Sorgen Sie für zusätzlichen Abstand zu Kabeln, Ästen, Wänden, Zäunen und anderen möglichen Gefahrenstellen.
7. Stellen Sie das Trampolin nicht auf andere Gegenstände drauf und lagern Sie nichts unter dem Trampolin.
8. Bauen Sie das Trampolin auseinander und lagern Sie es sicher ein, wenn starke Winde zu erwarten sind.

PFLEGE UND WARTUNG

Unsachgemäße Wartung oder mangelnde Pflege können dazu führen, dass Ihr Trampolin frühzeitig kaputt geht. Bitte befolgen Sie diese Pflegeanleitung, um sicherzustellen, dass Ihr Trampolin sicher bleibt und so lange wie möglich hält.

METALLROST UND KORROSION

1. Einige Bereiche des Trampolins sind besonders rostanfällig: Stellen, an denen sich Wasser ansammeln kann. Hohlprofile im Stahl (diese können von außen gut aussehen, aber innen rostig sein). Bereiche, in welchen sich verschiedene Metallkomponenten anschließen.
2. Überprüfen Sie regelmäßig das Innere aller Rahmenrohre und Stangen und entfernen Sie das Wasser von den Innenflächen.
3. Überprüfen Sie die Rohr- und Stangenanschlüsse auf Rost.
4. Verwenden Sie Universal-Schmierfett in den Stahlanschlussbereichen, um mögliche Korrosion und Abnutzung zu reduzieren.
5. Vermeiden Sie übermäßige Reinigung der Stahlbauteile, da dies die Wirkung der Schutzbeschichtungen reduzieren kann.
6. Sollte Oberflächenrost auftreten, muss dieser mit einer Drahtbürste oder grobkörnigem Schleifpapier entfernt werden und der Bereich mit einem schadstofffreien Lack behandelt werden.

GEWEBE-ZERSETZUNG

1. Reinigen Sie das Sprungtuch des Trampolins ausschließlich mit einem weichen Schwamm, um vorzeitigem Verschleiß der Textilien vorzubeugen.
2. Vermeiden Sie die Verwendung von Seife oder Reinigungsmitteln; diese können die Textilien beschädigen.
3. Wischen Sie das verbleibende Regenwasser mit einem saugfähigen Tuch auf.

4. Schuhe und scharfe Gegenstände wie Gürtelschnallen vor der Benutzung des Trampolins ausziehen.
5. In einigen Ländern können die Schneelast und die sehr niedrigen Temperaturen das Trampolin während der Wintersaison beschädigen. Es wird empfohlen, den Schnee zu entfernen und das Trampolin drinnen zu lagern.

SAFETY CHECKS

1. Überprüfen Sie das Trampolin vor und nach dem Gebrauch auf Beschädigungen von Bauteilen, die während der Gebrauchszeit und durch Umwelt- und Wetterbedingungen auftreten können.
2. Tauschen Sie alle abgenutzten, defekten oder fehlenden Teile sofort aus, jedoch nur mit Ersatzteilen der Firma TP Toys.
3. Prüfen Sie, ob alle Muttern und Bolzen fest angezogen sind und ziehen Sie diese gegebenenfalls fest an.
4. Überprüfen Sie alle Oberflächen auf scharfe und überstehende Kanten.
5. Überprüfen Sie die Oberfläche des Sprungtuchs auf fremde Gegenstände und entfernen Sie diese.
6. Verwenden Sie mit und an Ihren Trampolinen nur von TP Toys hergestellte Zubehörteile.

INSPEKTIONSCHECKLISTE

Rahmenrohre und Standfüße

- ☐ Rostflecken
- ☐ Bruch in gebogenen Bereichen
- ☐ Verformung der Federeinhängungen
- ☐ Verdrehter oder gestreckter Stahl
- ☐ Scharfe vorstehende
- ☐ Teile Gebrochene oder fehlende Stifte
- ☐ Verformte Stiftöffnungen
- ☐ Gebrochene Schweißnähte

Stehende Netzstangen

- ☐ Rost
- ☐ Bruch in gebogenen Bereichen
- ☐ Verdrehter oder gestreckter Stahl
- ☐ Scharfe vorstehende Teile Verbogene oder verdrehte
- ☐ Verbindungen Brüche in den Verbindungen
- ☐ Rostige Flüssigkeitslecks an den Verbindungen
- ☐ Gebrochene oder fehlende Stifte
- ☐ Verformte Stiftöffnungen

Sprungtuch

- ☐ Löcher
- ☐ Brandflecken
- ☐ Ausgefranstes Garn
- ☐ Kaputte Nähfäden
- ☐ Durchhängendes Gewebe
- ☐ Ausgeblichenes oder zerrissenes Gewebe UV-Schaden

Umlaufendes Netz

- ☐ Löcher
- ☐ Brandflecken
- ☐ Ausgefranstes Garn
- ☐ Kaputte Nähfäden Durchhängendes Netz Abgerissene
- ☐ Kantengurte
- ☐ GestreckteNähte
- ☐ Ausgeblichene
- ☐ Materialien
- ☐ Gelöste Stangen oben Beschädigte
- ☐ Verbindungen an den Stangen oben
- ☐ UV-Schaden

Rahmenunterlagen

- ☐ Löcher
- ☐ Brandflecken
- ☐ Ausgefranstes Garn
- ☐ Kaputte Nähfäden
- ☐ Gespannte Nähte
- ☐ AusgeblicheneMaterialien
- ☐ UV-Schaden

Federn

- ☐ Rost
- ☐ Gestreckt, verformt oder geschwächt

Sichere freie Spielfläche

Der sichere freie Spielbereich bezieht sich auf einen Bereich von 200cm um das Spielzeug herum und 250cm oberhalb des Spielzeugs. Die sichere Spielfläche muss frei von jeglichen Hindernissen sein.

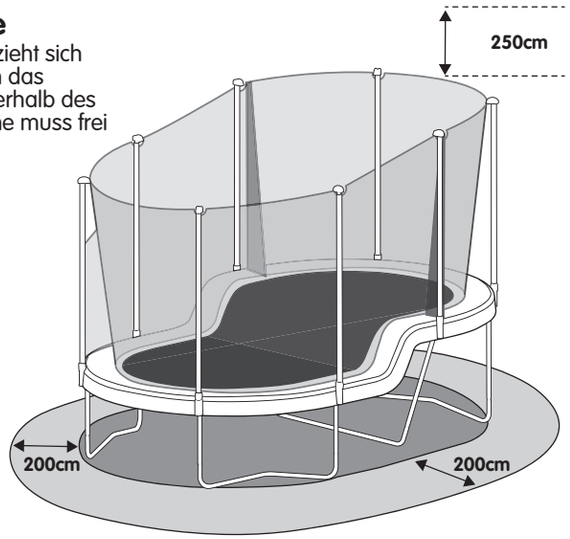

Sicheres Spielen

Dieses Trampolin ist nicht dazu konzipiert, im Boden eingegraben zu werden.

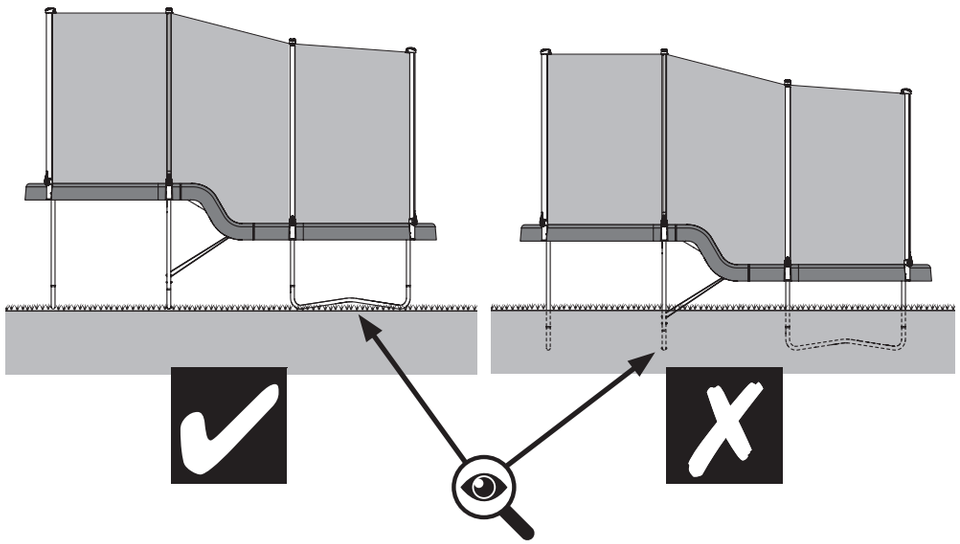

TP499 Infinity Trampoline_Ritter IN0499CH Issue-E 10.21.indd 12 11/10/2021 14:29

IT

Trampolino TP499 Infinity Leap

Istruzioni di montaggio, manutenzione e uso sicuro.

Puntiamo sempre a migliorare le nostre istruzioni di montaggio. Per consultare la versione più attuale delle presenti istruzioni di montaggio, manutenzione e uso sicuro, visitare la pagina prodotti al sito tptoys.com

Brevetto GB2516510B
Brevetto depositato PCT/GB2018/053589

AVVERTENZE!

QUESTO PRODOTTO CONTIENE PICCOLE PARTI NON ADATTE A BAMBINI CON ETÀ INFERIORE A 36 MESI. RISCHIO DI SOFFOCAMENTO.

SOLO PER USO DOMESTICO. SOLO PER USO ALL'ESTERNO.

QUESTO GIOCO DEVE ESSERE MONTATO DA UN ADULTO PRIMA DELL'USO.

I BAMBINI NON DEVONO USARE IL DISPOSITIVO FINO AL TERMINE DELL'INSTALLAZIONE.

È NECESSARIA LA SUPERVISIONE DI UN ADULTO.

UN SOLO UTENTE PER VOLTA. PERICOLO DI COLLISIONE.

RIMUOVERE TUTTI GLI IMBALLAGGI PRIMA DI FORNIRE ACCESSO AI BAMBINI.

CONSERVARE L'IMBALLAGGIO PER CONSULTAZIONE FUTURA.

NON INDOSSARE LE SCARPE DURANTE L'USO.

CHIUDERE SEMPRE L'APERTURA DELLA RETE PRIMA DI SALTARE.

SALTARE SEMPRE AL CENTRO DEL TAPPETO.

NON CONSUMARE CIBI DURANTE I SALTI.

NON USCIRE DAL DISPOSITIVO CON UN SALTO.

NON USARE IL TAPPETO SE BAGNATO.

SVUOTARE TASCHE E MANI PRIMA DI USARE IL TRAMPOLINO.

LIMITARE IL TEMPO DI UTILIZZO CONTINUO (FARE DELLE PAUSE REGOLARI).

NON USARE IN CONDIZIONI DI VENTO FORTE E FISSARE IL TRAMPOLINO.

SOSTITUIRE LA RETE OGNI 2 ANNI.

QUESTO PRODOTTO È DESTINATO ALL'USO DA PARTE DI BAMBINI A PARTIRE DA 6 ANNI E OLTRE.

TP499 Infinity Trampoline_Ritter IN0499CH Issue-E 10.21.indd 13 11/10/2021 14:29

IT

IMPORTANTE: LEGGERE IL MANUALE PRIMA DI INIZIARE

Grazie per aver acquistato questo trampolino. Il trampolino è stato progettato e realizzato per garantire innumerevoli anni di divertimento ed esercizio, **tuttavia per la salute e la sicurezza del bambino, si prega di leggere attentamente questo manuale prima di montarlo e usarlo.** Si prega inoltre di conservare il manuale a scopo di consultazione futura.

Avvertenze!

- Un solo utente per volta. Pericolo di collisione.
- Supervisione del bambino da parte di un adulto - Mentre giocano sul trampolino, i bambini devono essere sempre sorvegliati.
- Gli utenti non devono usare il trampolino in modo inadeguato o pericoloso. l Non tentare salti mortali.
- Saltare senza le scarpe.
- Non usare il tappeto se bagnato.
- Chiudere sempre l'apertura della rete prima di saltare.
- Saltare sempre al centro del tappeto.
- Non uscire dal dispositivo con un salto.
- Non consumare cibi durante i salti.
- Limitare il tempo di utilizzo continuo (fare delle pause regolari).
- È necessaria una manutenzione regolare. Non effettuare la manutenzione regolare può causare rischi per gli utenti.
- Verificare il serraggio di tutti i dadi e i bulloni e serrarli se necessario.
- Verificare che tutti i giunti a molla (perni cavi) siano intatti e non possano staccarsi durante l'uso del trampolino.
- Verificare la presenza di angoli appuntiti e riparare se necessario.
- Indossare abiti privi di cordoncini, ganci, fori, fibbie o qualsiasi cosa possa restare agganciata al trampolino.
- Non usare in presenza di vento forte.
- In alcuni paesi, durante l'inverno, è suggeribile stivare il trampolino all'interno.
- Tenere lontano dal fuoco.
- Sostituire il tappeto ogni 2 anni.
- Conservare il manuale di istruzioni per la manutenzione.

MONTAGGIO

1. Il trampolino deve essere montato da un adulto.
2. Il trampolino deve essere montato secondo quanto stabilito nelle istruzioni di montaggio.
3. Per facilitare il montaggio, prevedere di coinvolgere una seconda persona.
4. Si prega di fare attenzione durante il montaggio, poiché dal processo di produzione possono risultare eventuali spigoli vivi e piccoli scarti di lavorazione dei metalli. Si suggerisce inoltre di usare appositi guanti per evitare di pungersi.
5. Qualora mancassero dei componenti, il trampolino non deve essere usato finché questi saranno stati nuovamente installati.
6. Qualsiasi modifica a questo gioco, incluse la sostituzione o il cambio di un accessorio, deve essere effettuata d'intesa con le nostre istruzioni. In caso contrario, la garanzia si estinguerà e il prodotto potrebbe risultare non più sicuro.
7. Conservare le istruzioni di montaggio, manutenzione e uso sicuro per la consultazione futura.

PIANIFICAZIONE DELLA POSTAZIONE

1. Posizionare il trampolino su un'area sufficientemente pianeggiante.
2. Non posizionare il trampolino su una superficie dura, come il cemento.
3. Posizionare il trampolino su una superficie in grado di assorbire gli impatti, come erba, trucioli, sabbia, gomma o composti sintetici.
4. Garantire che il trampolino sia su una superficie livellata.
5. Garantire che sia possibile preservare un'area di gioco libera e sicura (si veda a pagina 15).
6. Garantire che ci sia distanza sufficiente da fili, rami di alberi, pareti, recinzioni e altri possibili pericoli.
7. Non posizionare il trampolino in cima ad altri oggetti, né stivare nulla al di sotto di esso.
8. Smontare il trampolino e riporlo quando si prevede l'arrivo di venti forti.

CURA E MANUTENZIONE

Una manutenzione non idonea o la mancanza di cura possono causare un deterioramento prematuro del trampolino. Si prega di seguire le istruzioni di cura per garantire che il trampolino resti sicuro e duri il più a lungo possibile.

RUGGINE E CORROSIONE

1. Alcune aree del trampolino sono particolarmente inclini alla ruggine: punti in cui resta intrappolata l'acqua. Sezioni cave di acciaio (che può sembrare in buono stato da fuori, mentre all'interno arrugginisce). Sezioni di giunzione tra diversi componenti metallici.
2. Ispezionare regolarmente l'interno di tutti i tubi del telaio e delle aste, quindi rimuovere l'eventuale acqua dalle superfici interne.
3. Verificare la presenza di ruggine nei punti di giunzione di tubi e aste.
4. Usare un grasso generico nelle zone di giunzione dell'acciaio per ridurre la possibilità di corrosione e usura.
5. Evitare di pulire eccessivamente i componenti in acciaio, poiché ciò potrebbe ridurre l'efficacia dei rivestimenti protettivi.
6. Se è presente ruggine superficiale, deve essere rimossa immediatamente con una spazzola in ferro o con carta abrasiva a grana grossa; quindi, l'area va trattata con una vernice non tossica.

DETERIORAMENTO DEL TESSUTO

1. Pulire il tappeto del trampolino con una spugna soffice, esclusivamente per evitare che i tessuti si usurino troppo presto.
2. Evitare l'uso di saponi o detergenti troppo forti, poiché possono danneggiare i tessuti.
3. Asciugare con un panno assorbente l'acqua eventualmente accumulatasi dopo la pioggia.
4. Prima di usare il trampolino togliere le scarpe, nonché oggetti appuntiti come le fibbie di cinture.
5. In alcuni paesi, durante l'inverno, il carico di neve e le bassissime temperature possono danneggiare il trampolino. Si suggerisce di rimuovere la neve e di stivare il trampolino all'interno.

CONTROLLI DI SICUREZZA

1. Ispezione il trampolino prima e dopo l'uso alla ricerca di deterioramento dei componenti, dovuto all'uso e alle condizioni ambientali e meteorologiche.
2. Sostituire immediatamente le parti usurate, difettose o mancanti, esclusivamente con ricambi originali TP Toys.
3. Verificare regolarmente il serraggio di tutti i dadi e i bulloni e regolare se necessario.
4. Verificare la presenza di angoli appuntiti e sporgenti sulle superfici.
5. Verificare la presenza di oggetti estranei sul tappeto e rimuoverli.
6. Con o sul trampolino, usare esclusivamente accessori originali TP Toys.

Area di gioco libera e sicura

Con il termine "area di gioco sicura" si intende una zona che va da 200 cm oltre il gioco, su tutti i lati, e 250 cm al di sopra del gioco. L'area di gioco sicura deve essere priva di qualsiasi ostacolo.

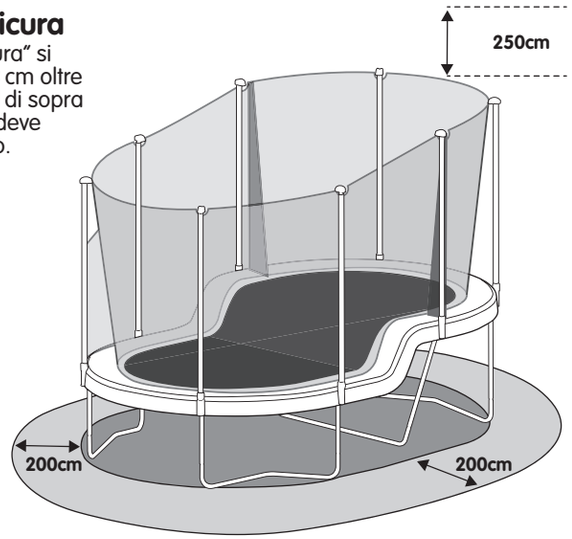

LISTA DI CONTROLLO DELLE ISPEZIONI

Tubi del telaio e gambe

- ☐ Punti arrugginiti
- ☐ Rotture di aree curve
- ☐ Distorsione di fori delle molle
- ☐ Acciaio ritorno o schiacciato
- ☐ Sporgenze affilate
- ☐ Perni rotti o mancanti
- ☐ Fori di perni distorti
- ☐ Saldature rotte

Aste montanti della rete

- ☐ Arrugginimento
- ☐ Rotture di aree curve
- ☐ Acciaio ritorno o schiacciato
- ☐ Sporgenze affilate
- ☐ Giunti curvi o ritorti
- ☐ Rotture dei giunti
- ☐ Liquido arrugginito fuoriuscito dai giunti
- ☐ Perni rotti o mancanti
- ☐ Fori di perni distorti

Tappeto

- ☐ Fori
- ☐ Segni di bruciatura
- ☐ Tessuto logorato
- ☐ Cuciture rotte
- ☐ Tessuto Scivolato
- ☐ Tessuto sbiadito o strappato
- ☐ Danni da raggi UV

Rete perimetrale

- ☐ Fori
- ☐ Segni di bruciatura
- ☐ Tessuto logorato
- ☐ Cuciture rotte
- ☐ Rete schiacciata
- ☐ Cinghie dei bordi usurate
- ☐ Cuciture schiacciate
- ☐ Materiali sbiaditi
- ☐ Aste superiori staccate
- ☐ Asta superiore danneggiata
- ☐ Danni da raggi UV

Imbottiture del telaio

- ☐ Fori
- ☐ Segni di bruciatura
- ☐ Tessuto logorato
- ☐ Cuciture rotte Cuciture
- ☐ Rete schiacciata
- ☐ Materiali sbiaditi
- ☐ Danni da raggi UV

Molle

- ☐ Arrugginimento
- ☐ Usurate, deformate o allentate

Gioco sicuro

Questo trampolino non è destinato a essere interrato.

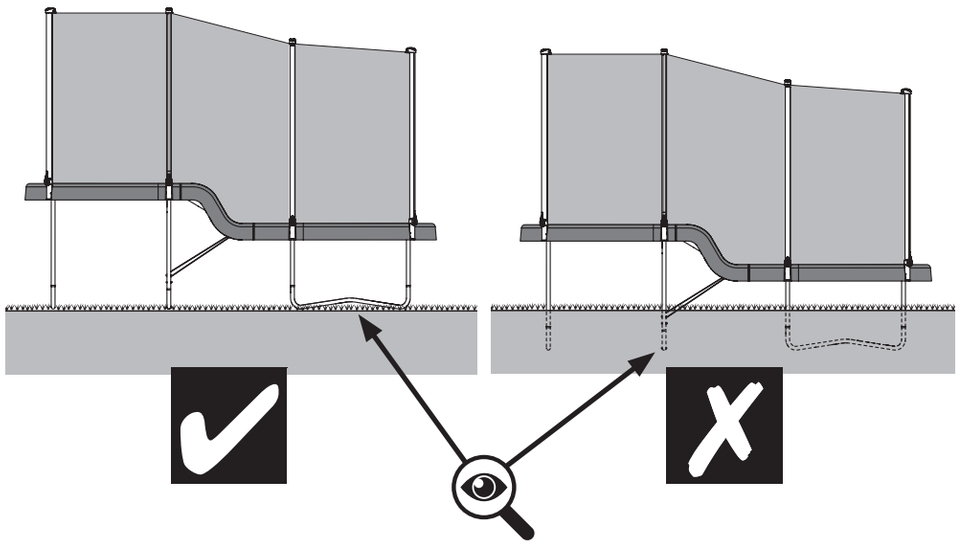

Tools Supplied / Outils livrés / Mitgeliefertes Werkzeug/ Utensili forniti

Tools required (not supplied)
Outils requis (non inclus dans le volume de livraison)
Werkzeug erforderlich (nicht in Lieferumfang enthalten)
Utensili necessari (non in dotazione)

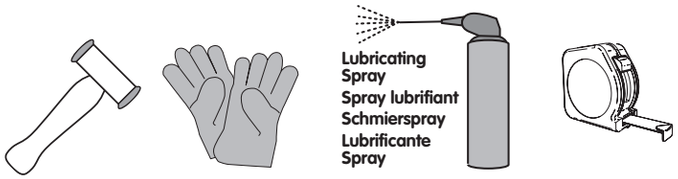

Pack 1/ Paquet 1/ Packung 1/ Conf. 1

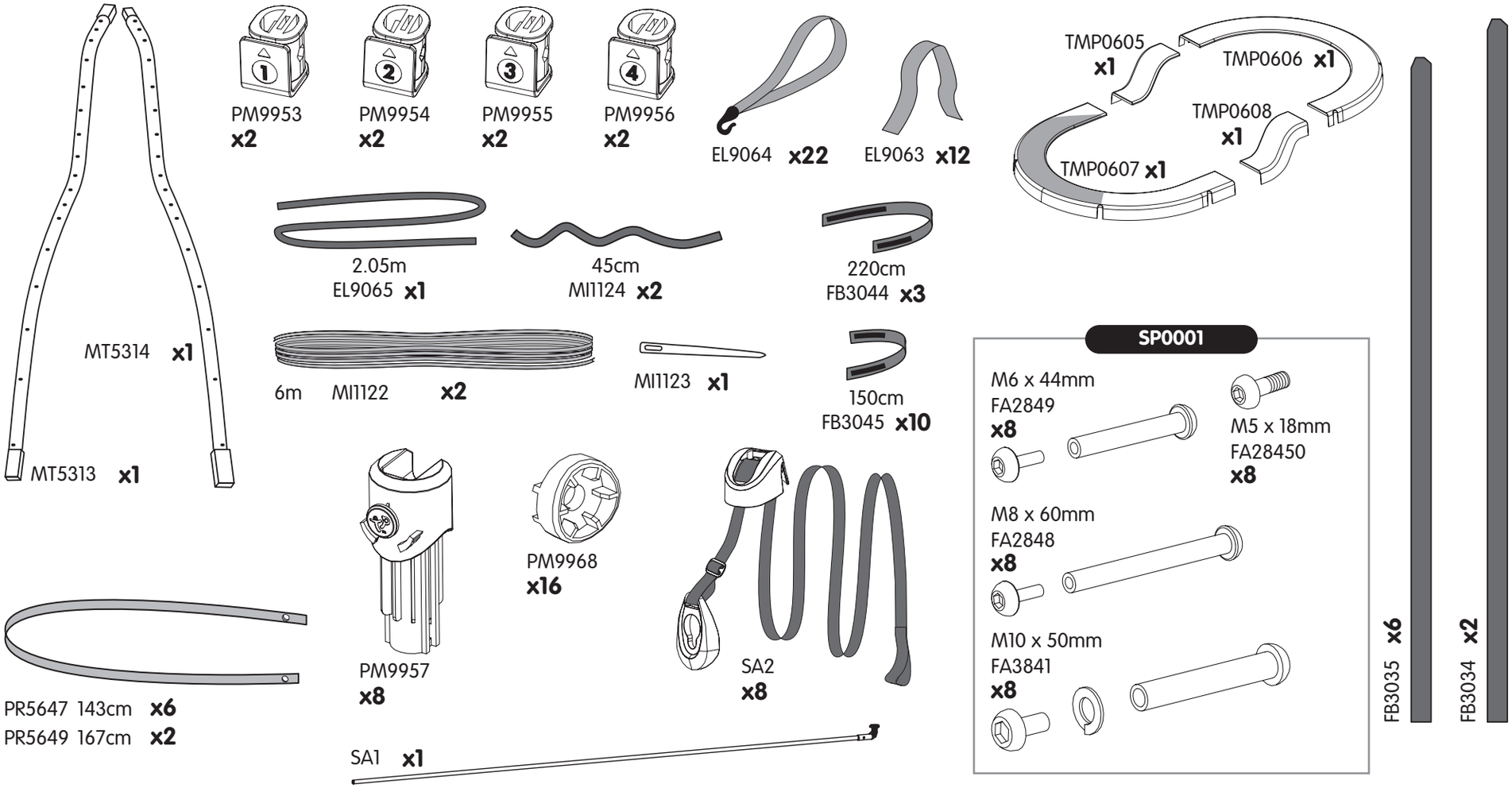

Pack 2/ Paquet 2/ Packung 2/ Conf. 2

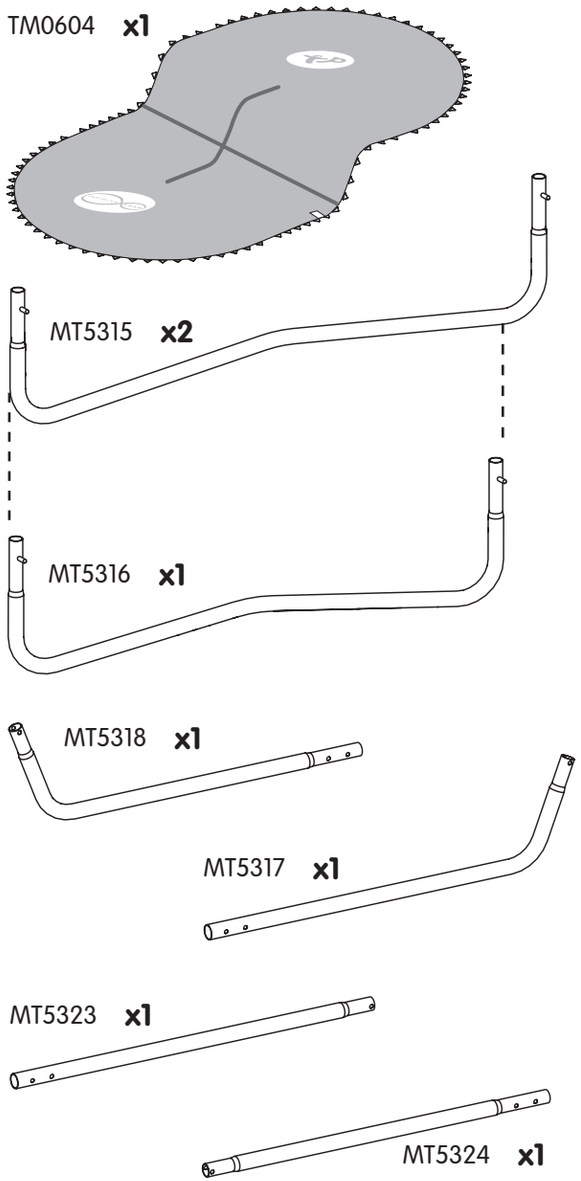

Pack 3/ Paquet 3/ Packung 3/ Conf. 3

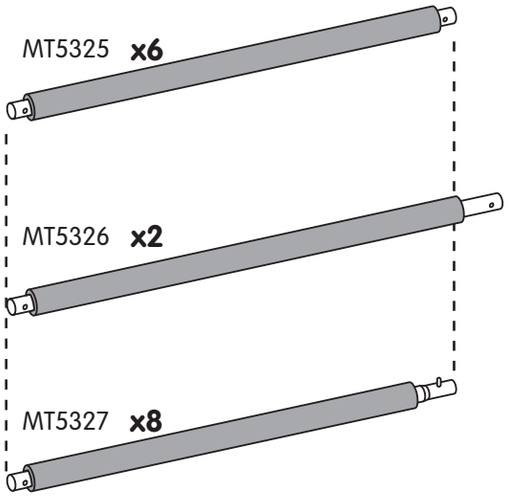

Pack 4/ Paquet 4/ Packung 4/ Conf. 4

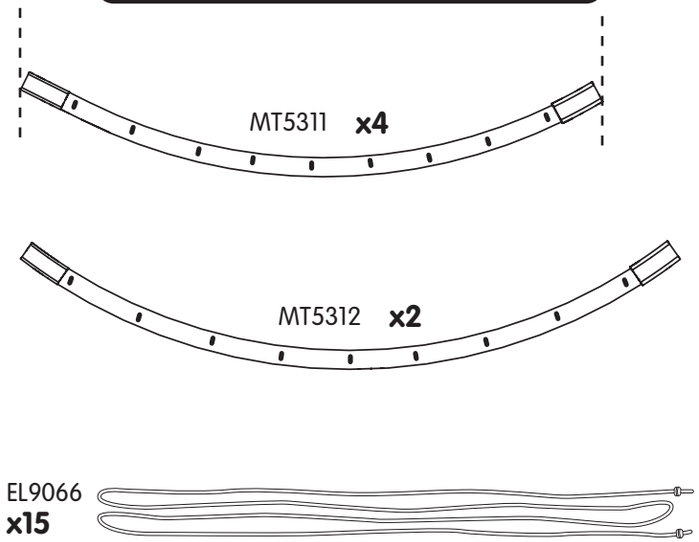

Pack 5/ Paquet 5/ Packung 5/ Conf. 5

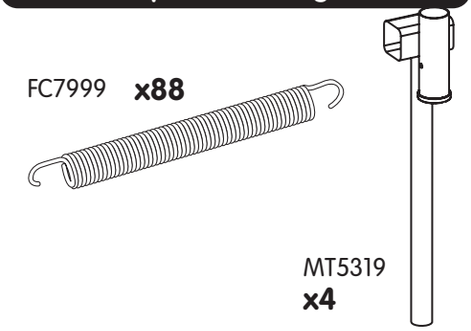

Pack 6/ Paquet 6/ Packung 6/ Conf. 6

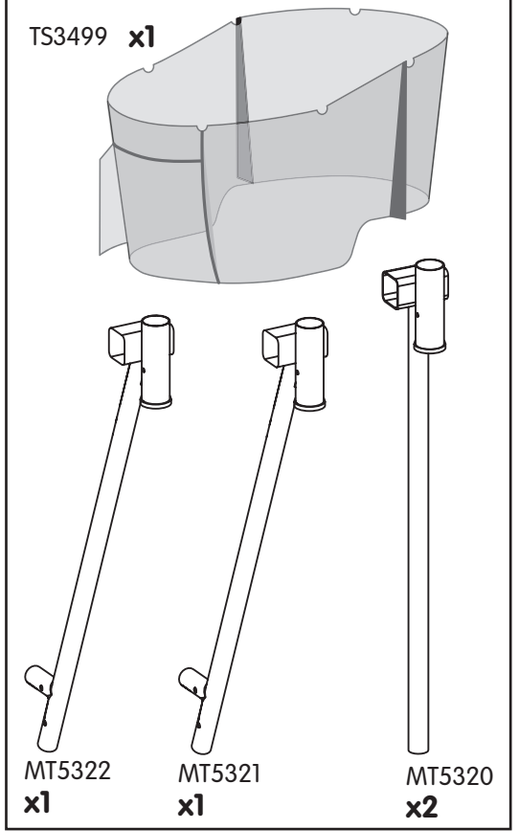

1

Lay parts out like this/
Disposez les pièces de la manière suivante/
Teile wie folgt auslegen/
Disporre i componenti come illustrato

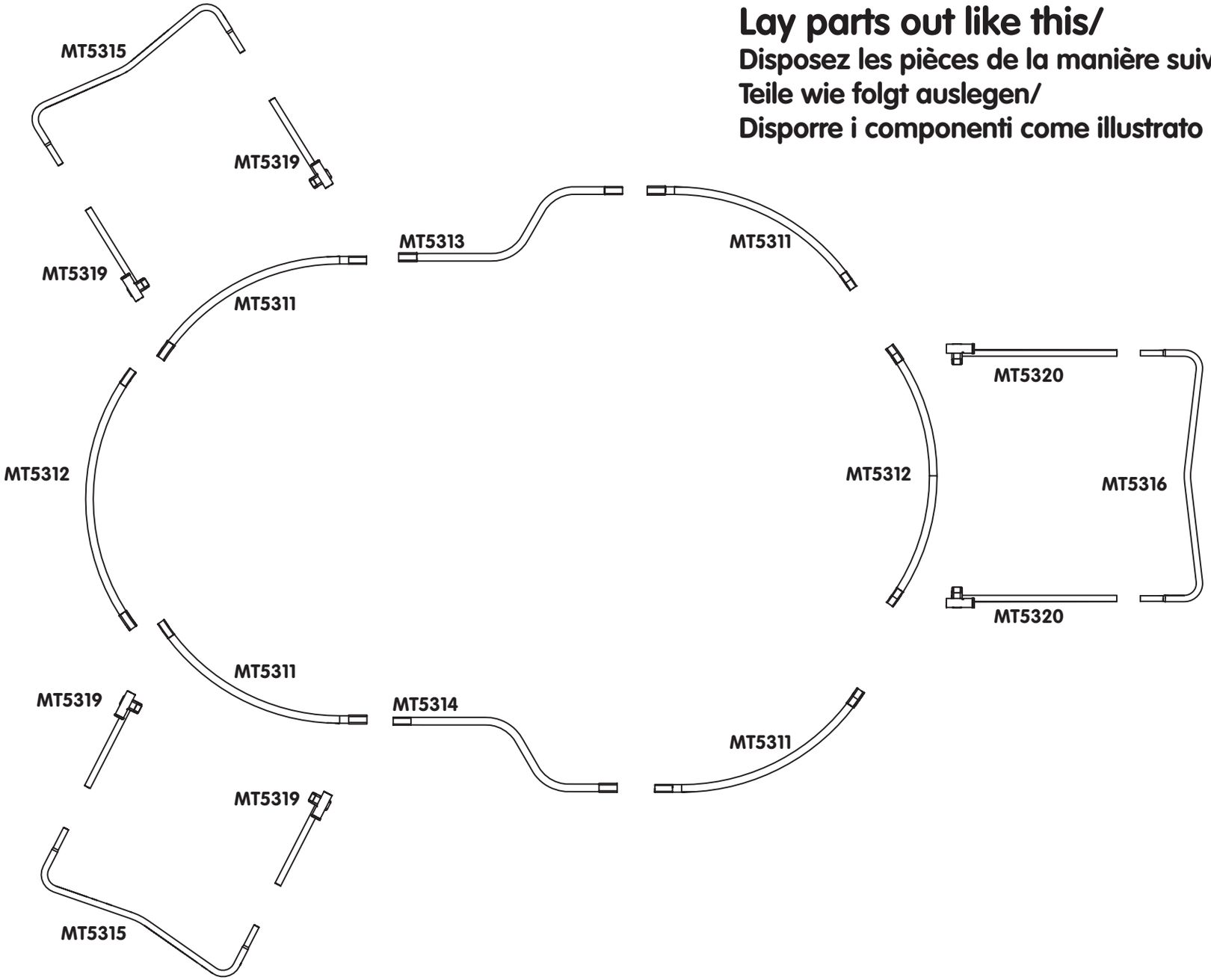

2

MT5319
x1
MT5311 x1

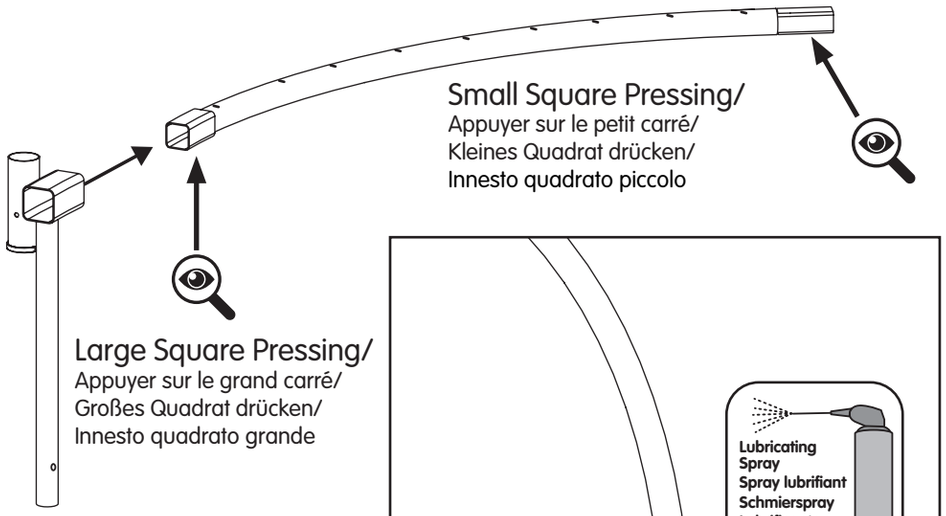
Small Square Pressing/
Appuyer sur le petit carré/
Kleines Quadrat drücken/
Innesto quadrato piccolo
Large Square Pressing/
Appuyer sur le grand carré/
Großes Quadrat drücken/
Innesto quadrato grande

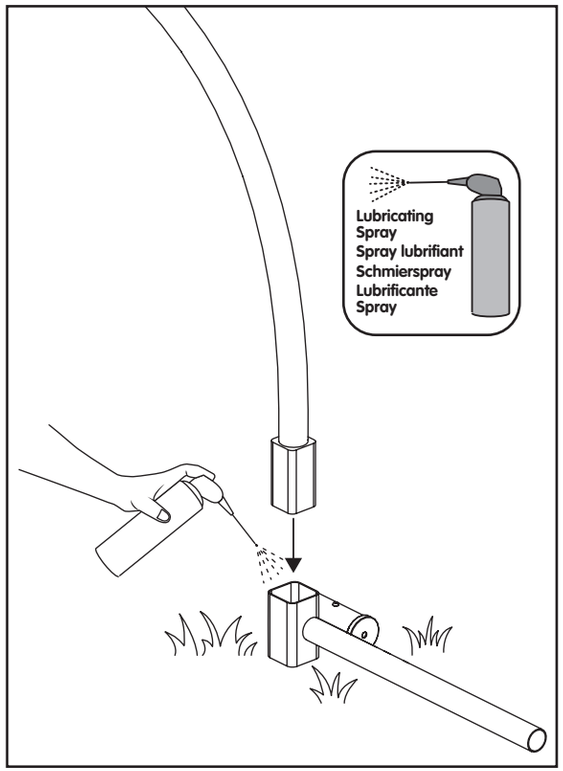
Lubricating
Spray
Spray lubrifiant
Schmierspray
Lubrificante
Spray

3

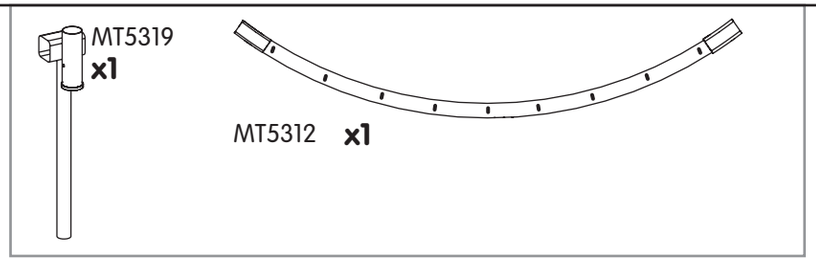
MT5319
x1
MT5312 x1

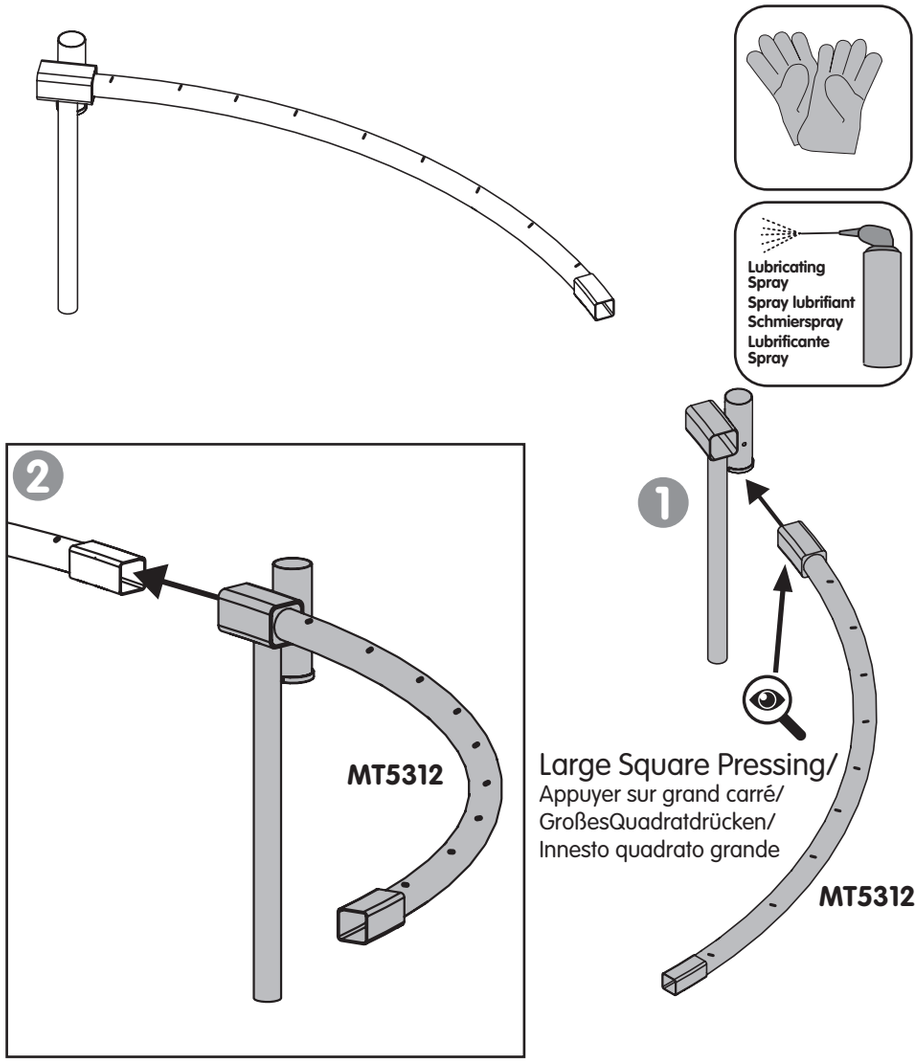
Lubricating
Spray
Spray lubrifiant
Schmierspray
Lubrificante
Spray
2
MT5312
1
Large Square Pressing/
Appuyer sur grand carré/
GroßesQuadratdrücken/
Innesto quadrato grande
MT5312

4

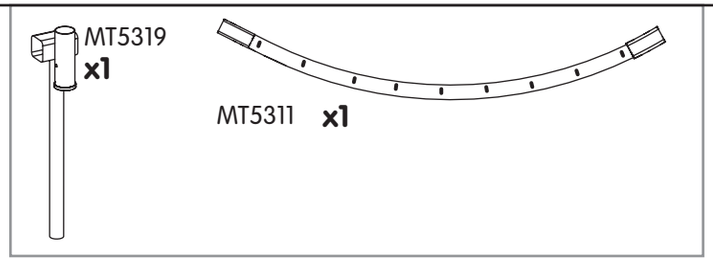
MT5319
x1
MT5311 x1

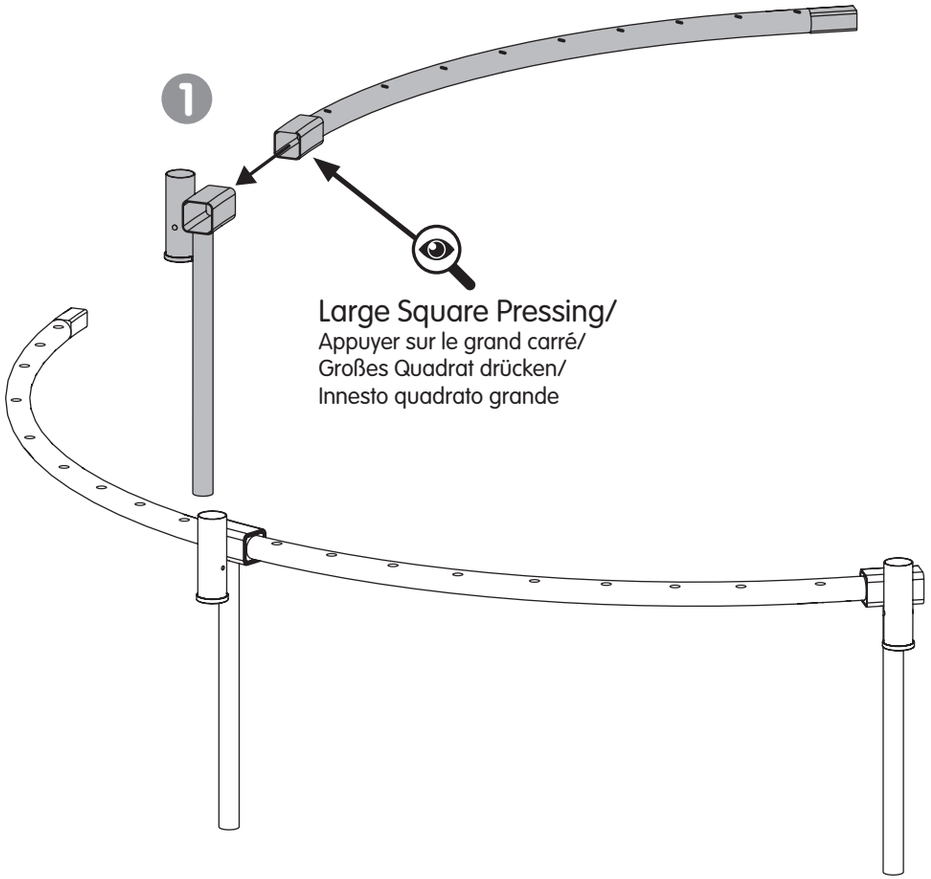
1
Large Square Pressing/
Appuyer sur le grand carré/
Großes Quadrat drücken/
Innesto quadrato grande

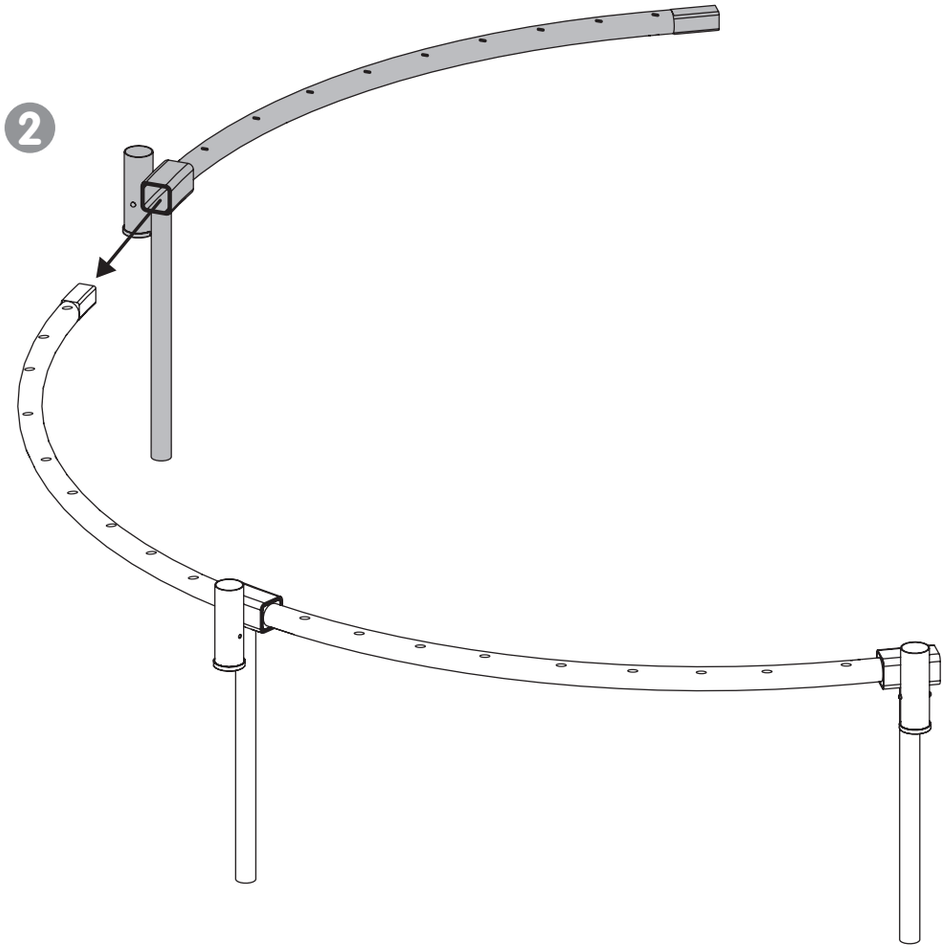
2

5

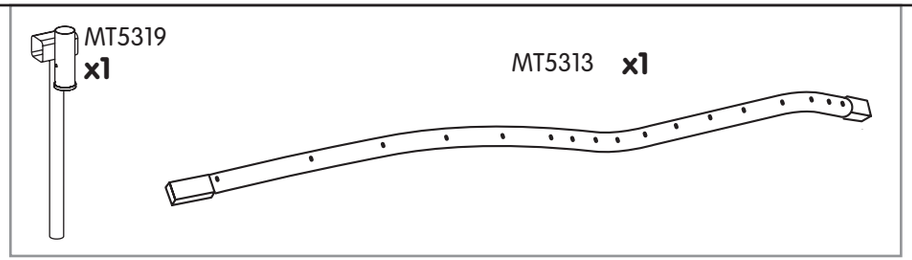
MT5319
x1
MT5313 x1

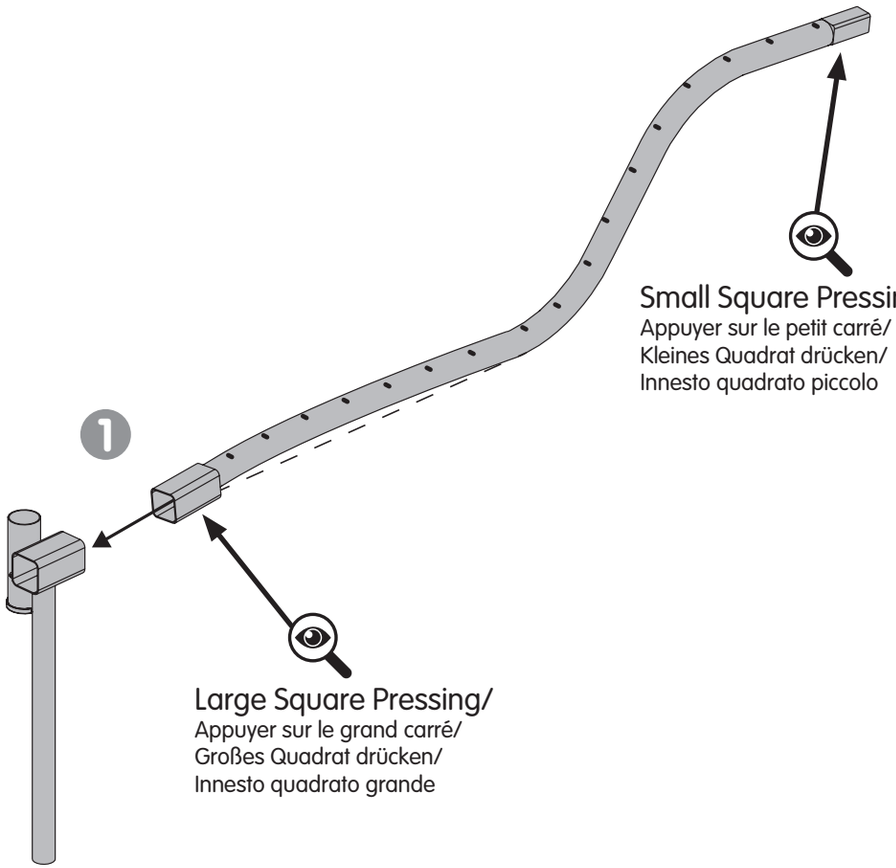
1
Small Square Pressing/
Appuyer sur le petit carré/
Kleines Quadrat drücken/
Innesto quadrato piccolo
Large Square Pressing/
Appuyer sur le grand carré/
Großes Quadrat drücken/
Innesto quadrato grande

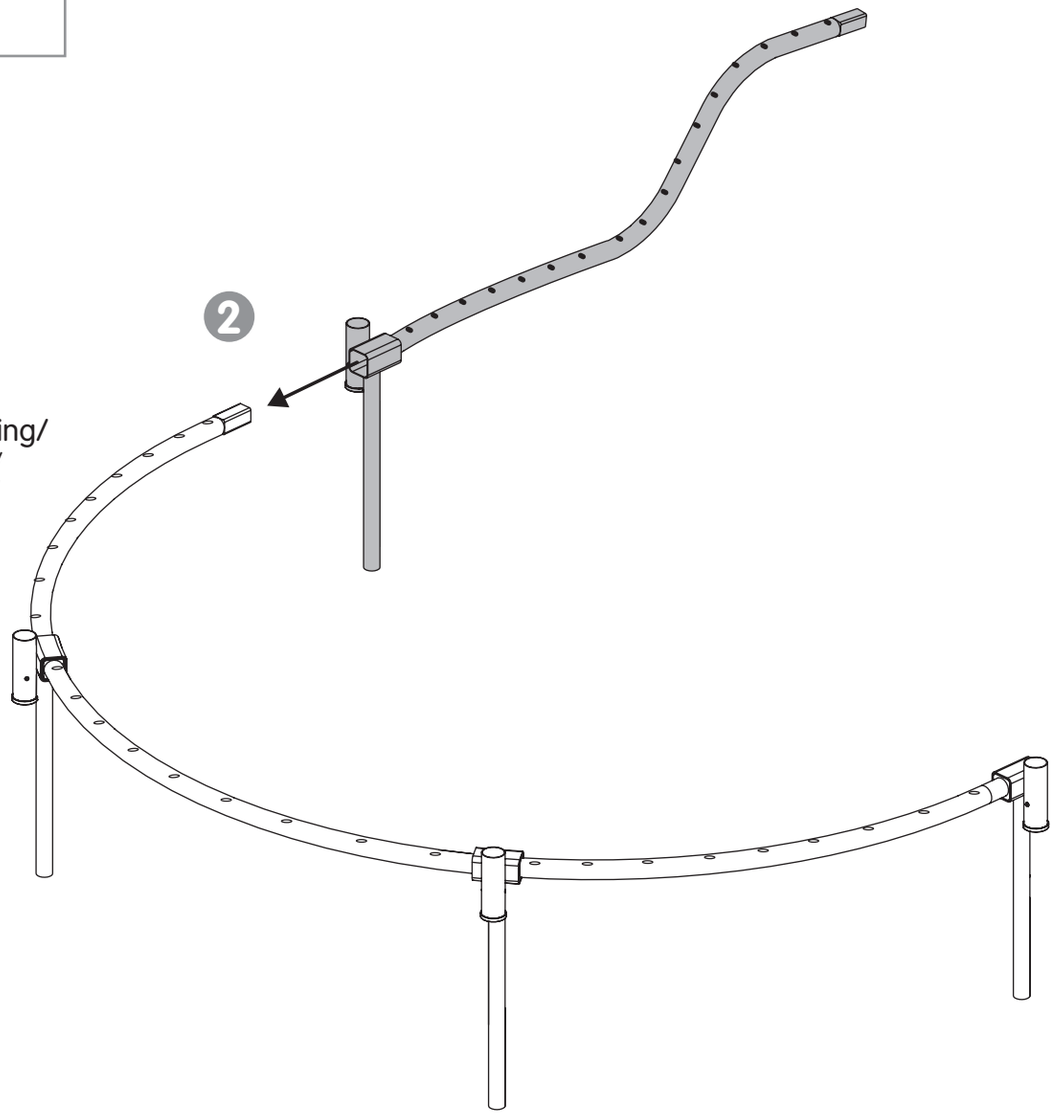
2

6

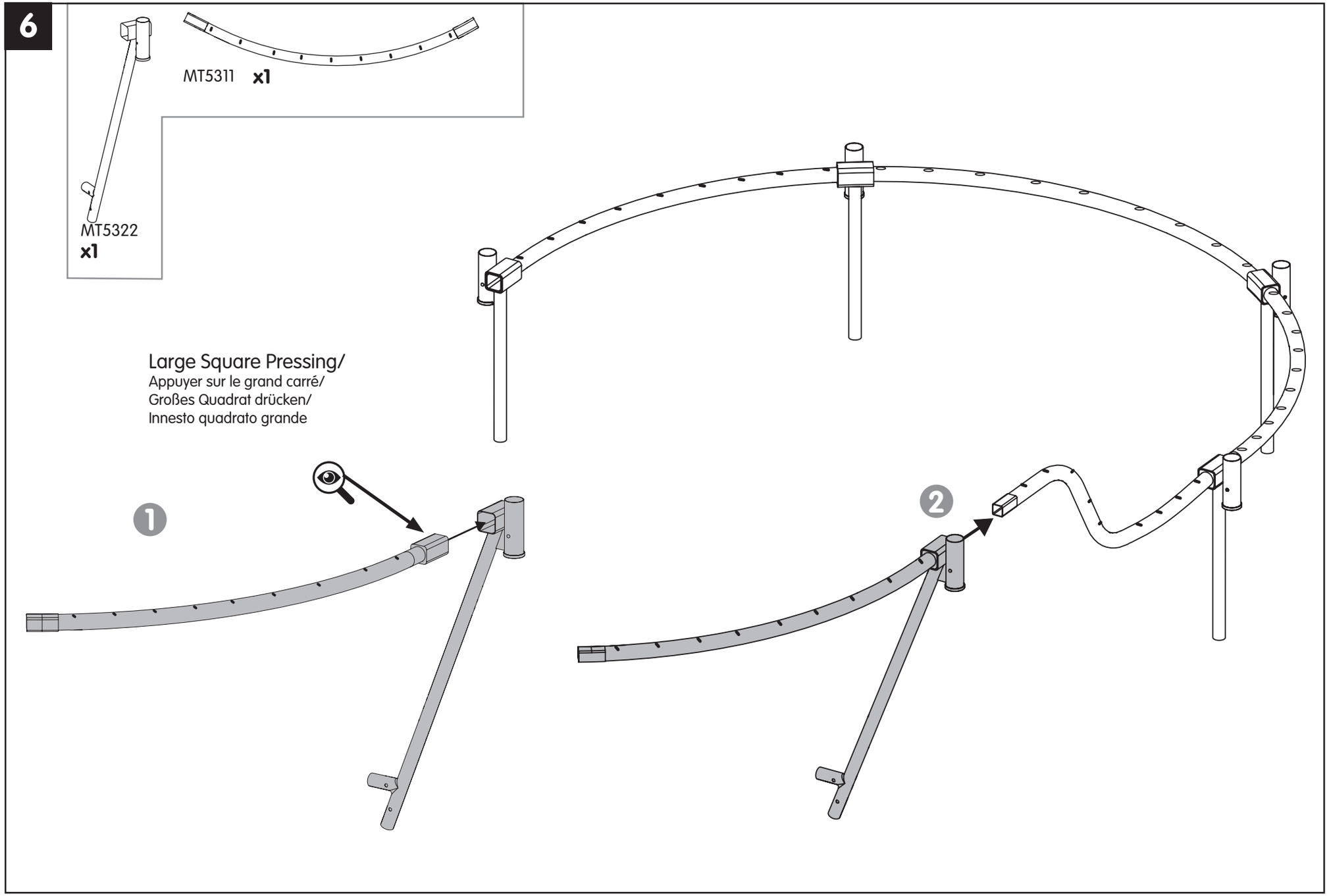
MT5311 x1
MT5322
x1
Large Square Pressing/
Appuyer sur le grand carré/
Großes Quadrat drücken/
Innesto quadrato grande
1
2

7

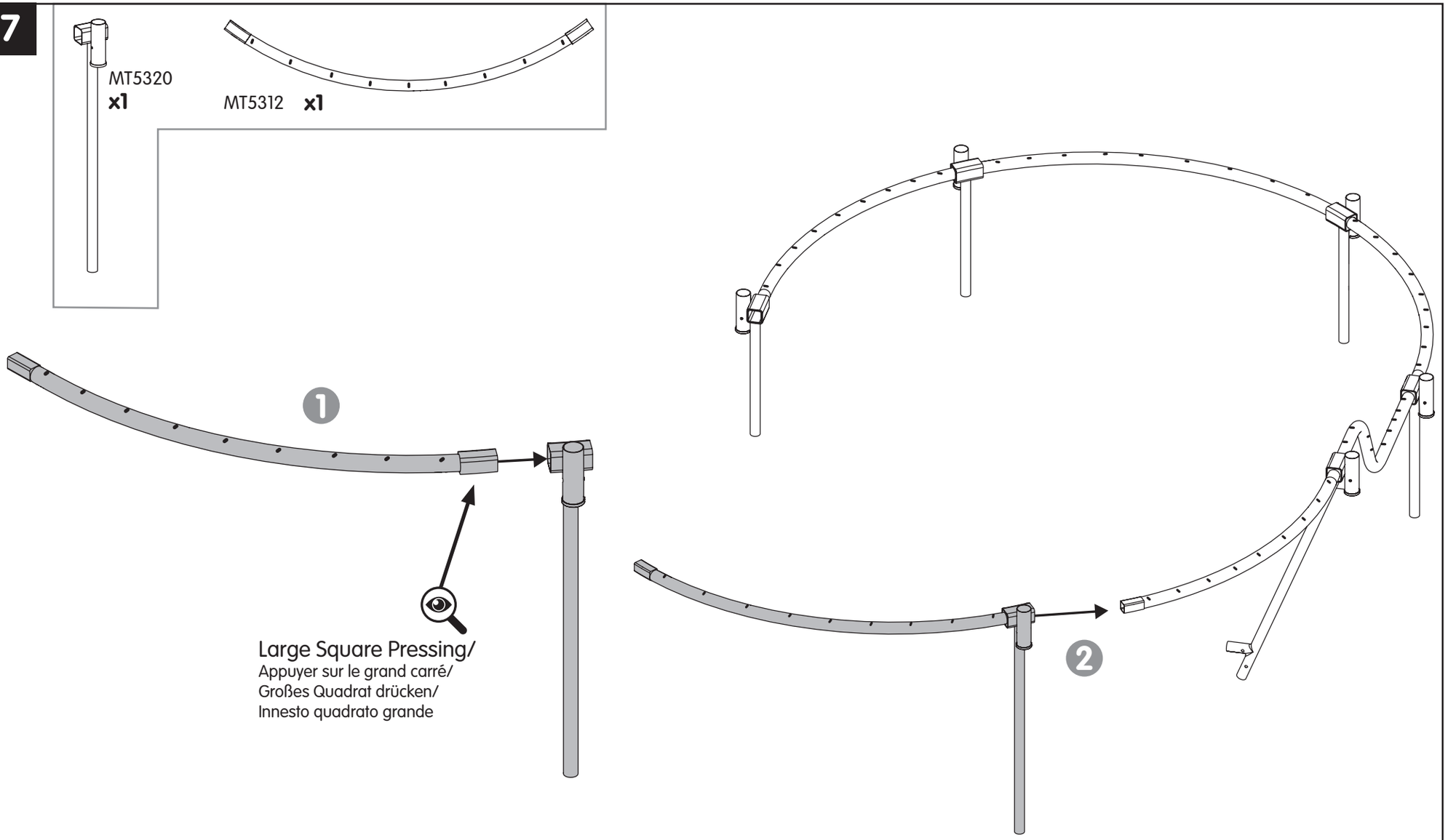
MT5320
x1
MT5312 x1
1
Large Square Pressing/
Appuyer sur le grand carré/
Großes Quadrat drücken/
Innesto quadrato grande
2

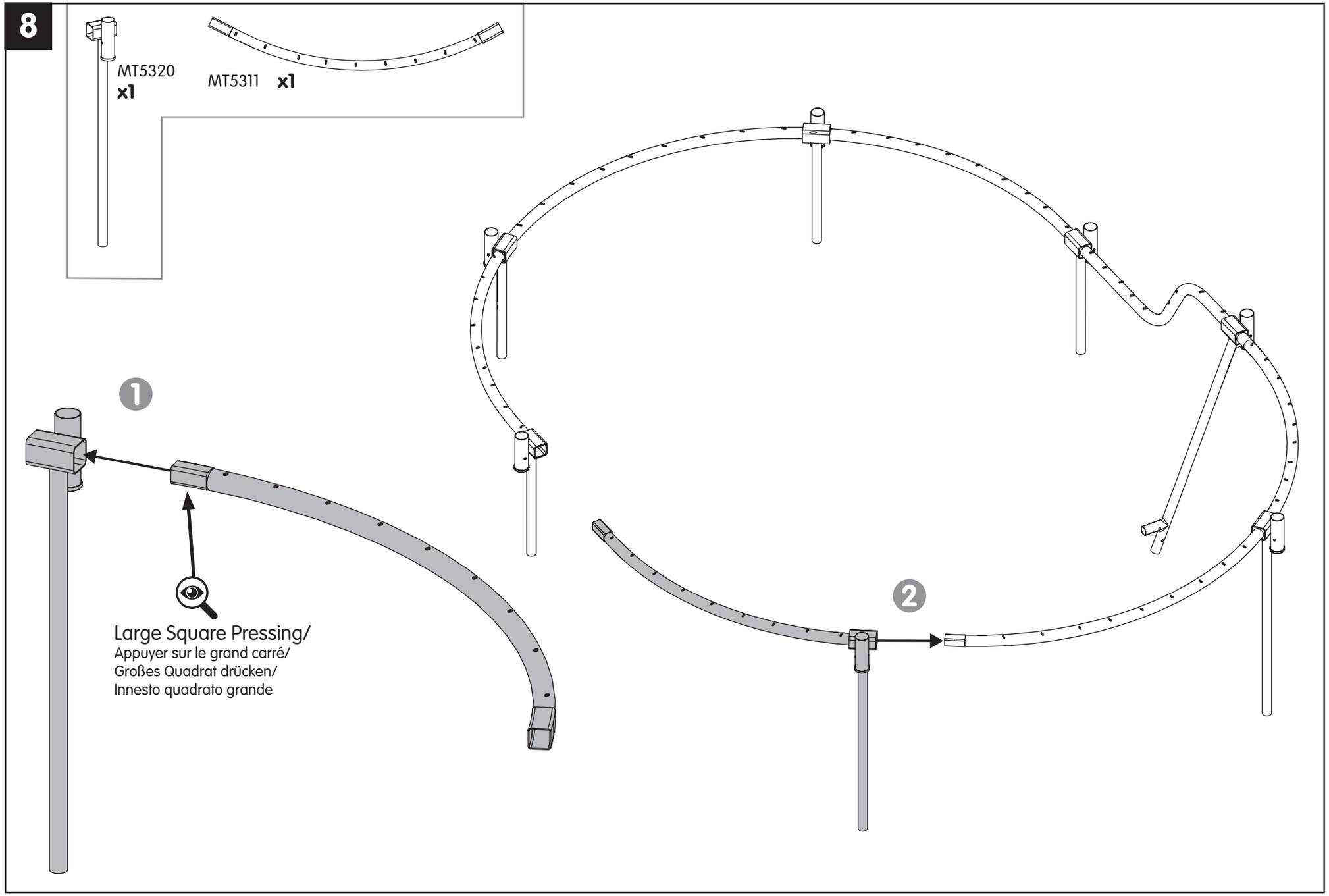
8
MT5320
x1
MT5311 x1
1
Large Square Pressing/
Appuyer sur le grand carré/
Großes Quadrat drücken/
Innesto quadrato grande
2

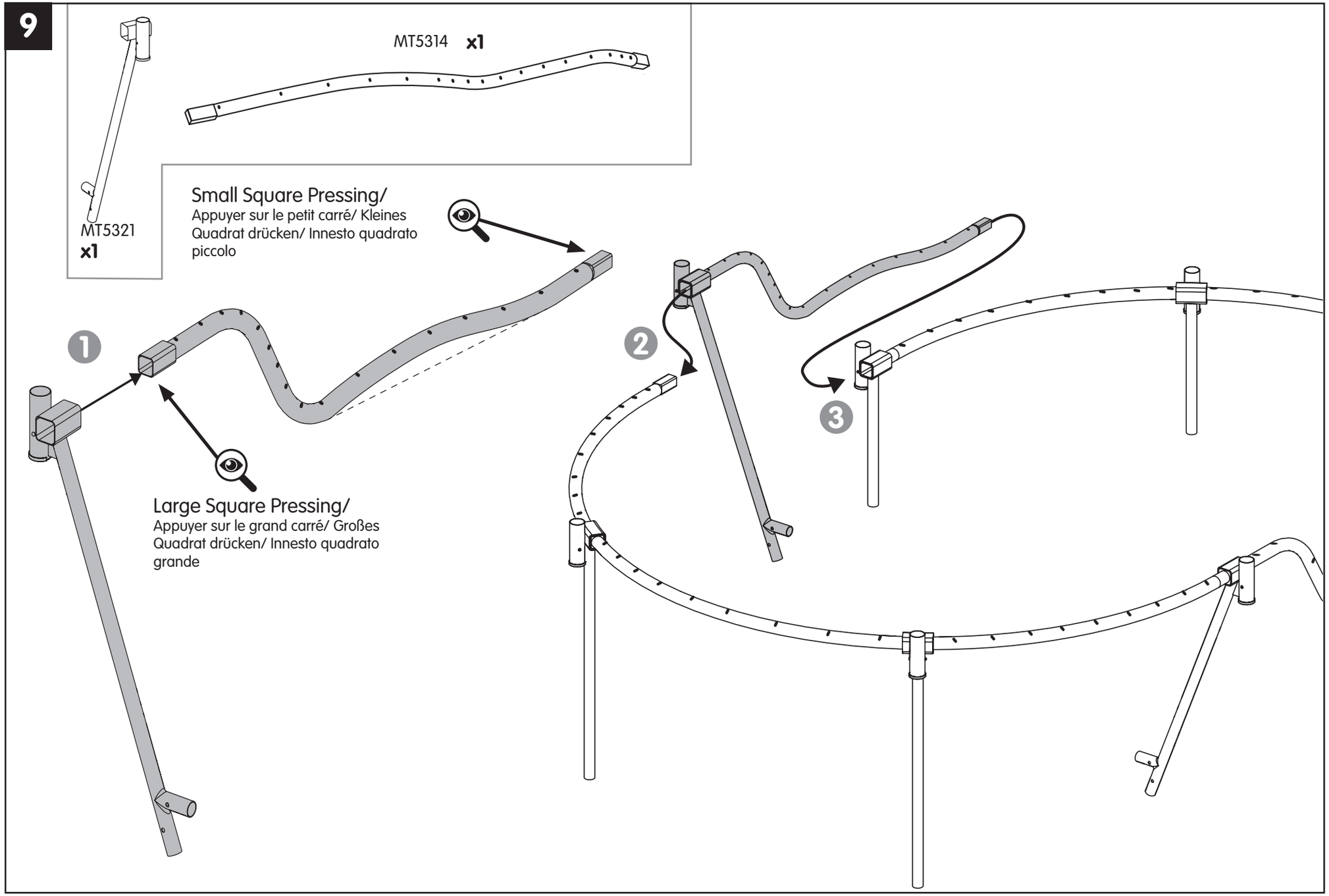
9
MT5314 x1
MT5321
x1
Small Square Pressing/
Appuyer sur le petit carré/ Kleines Quadrat drücken/ Innesto quadrato piccolo
1
2
3
Large Square Pressing/
Appuyer sur le grand carré/ Großes Quadrat drücken/ Innesto quadrato grande

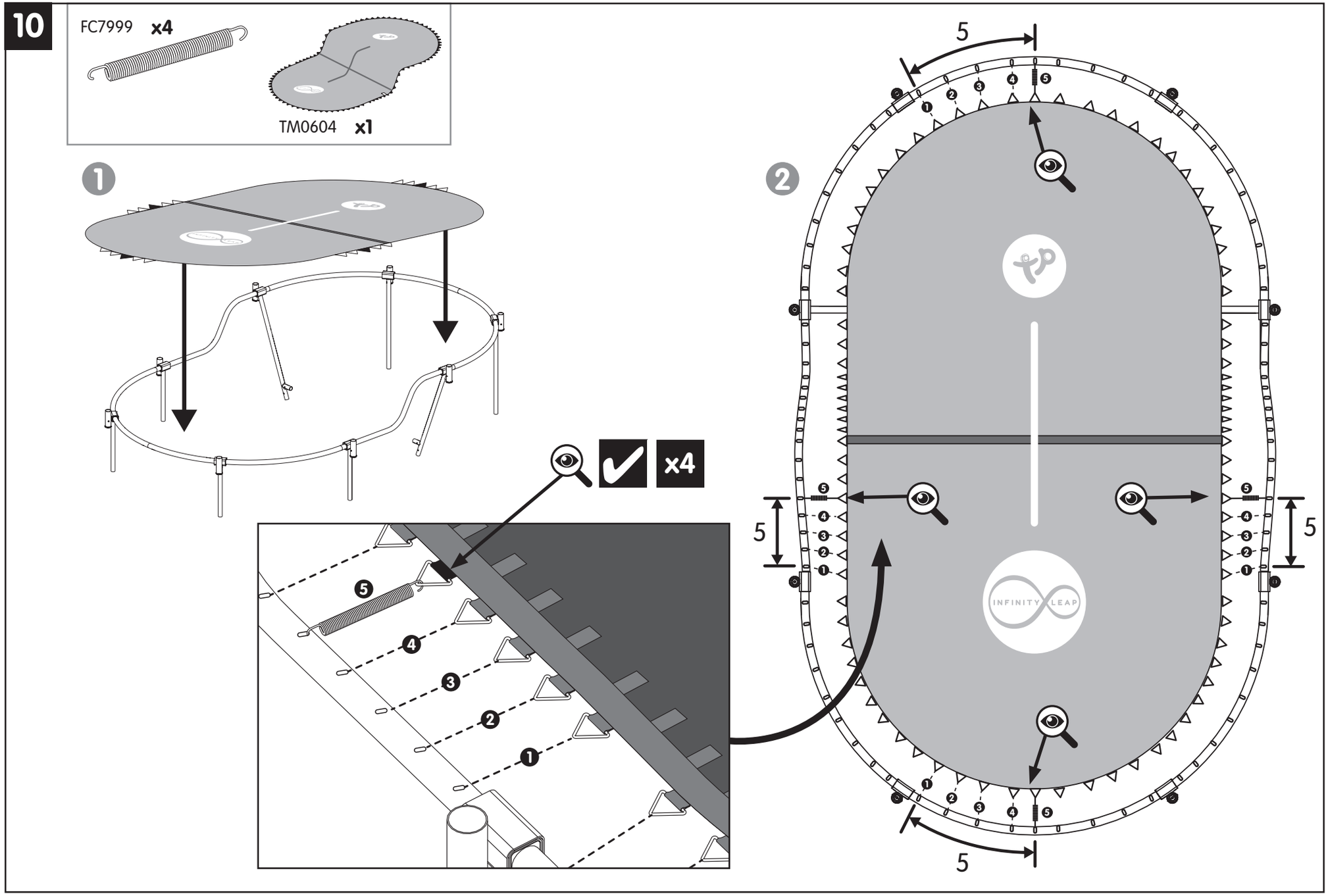
10
FC7999 x4
TM0604 x1
1
2
x4
5
4
3
2
1
INFINITY LEAP

11

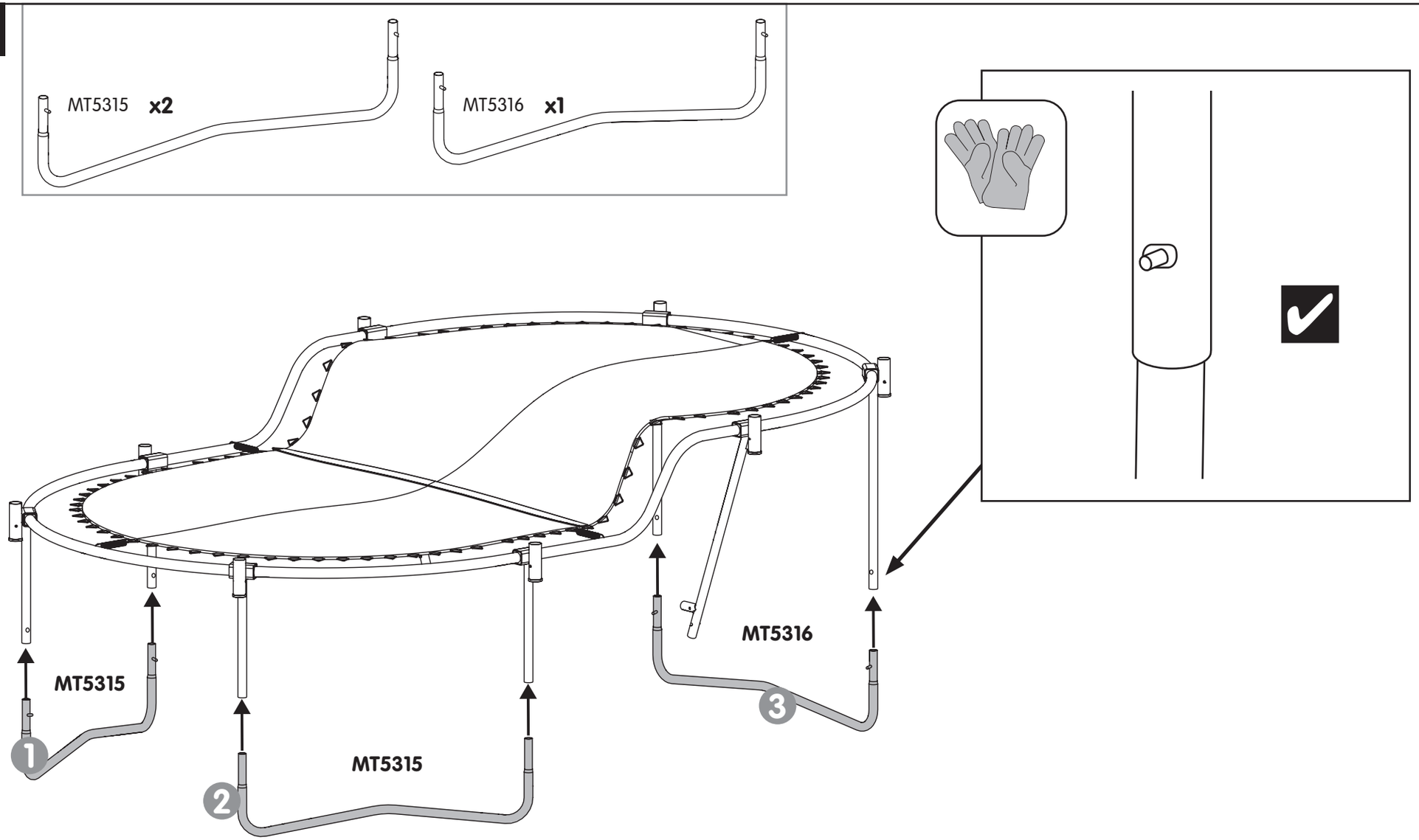

TP499 Infinity Trampoline_Ritter IN0499CH Issue-E 10.21.indd 27 11/10/2021 14:29

12

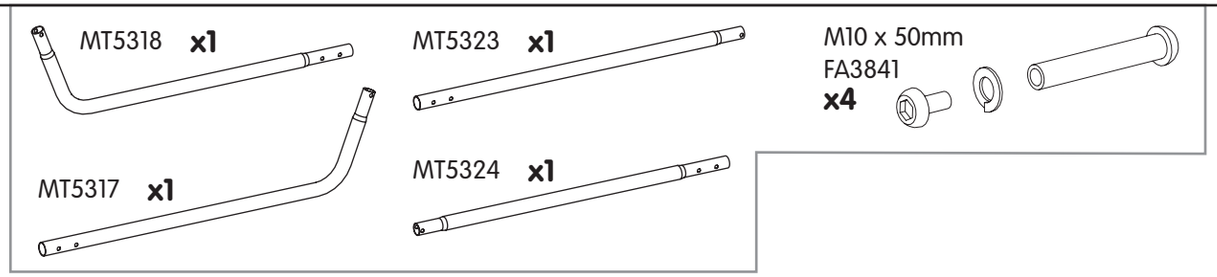

13

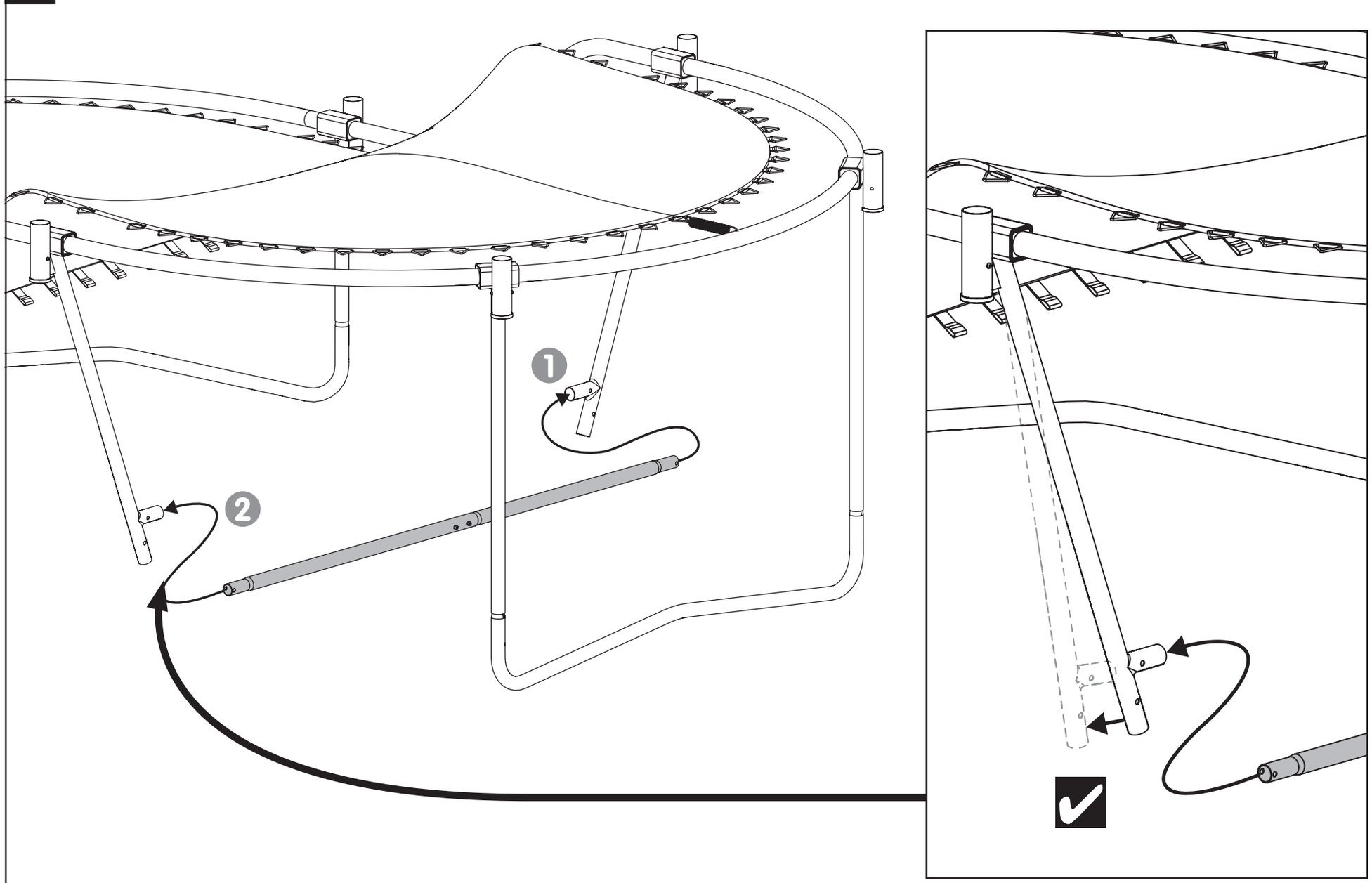

14

M10 x 50mm
FA3841
x4

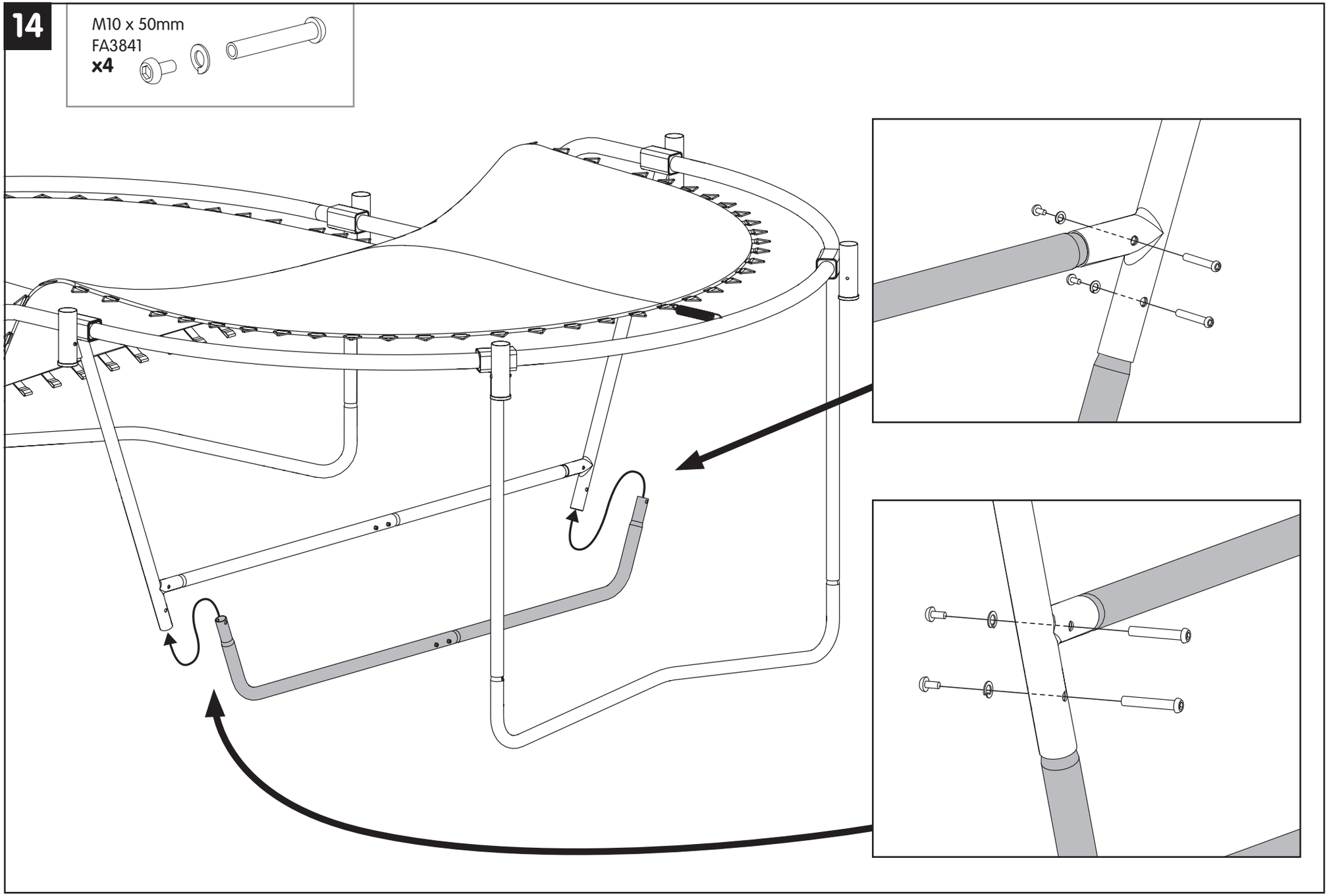

15

1

FC7999 **x8**

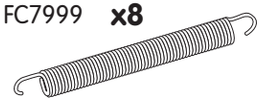

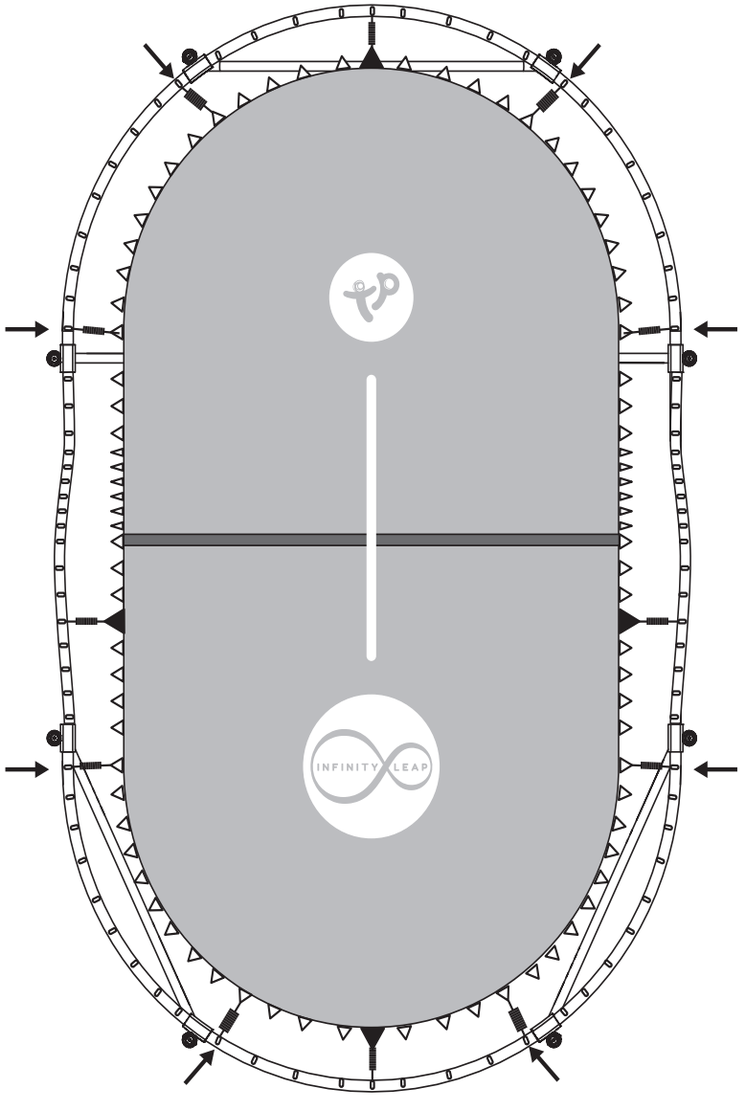

2

FC7999 **x14**

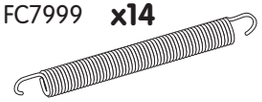

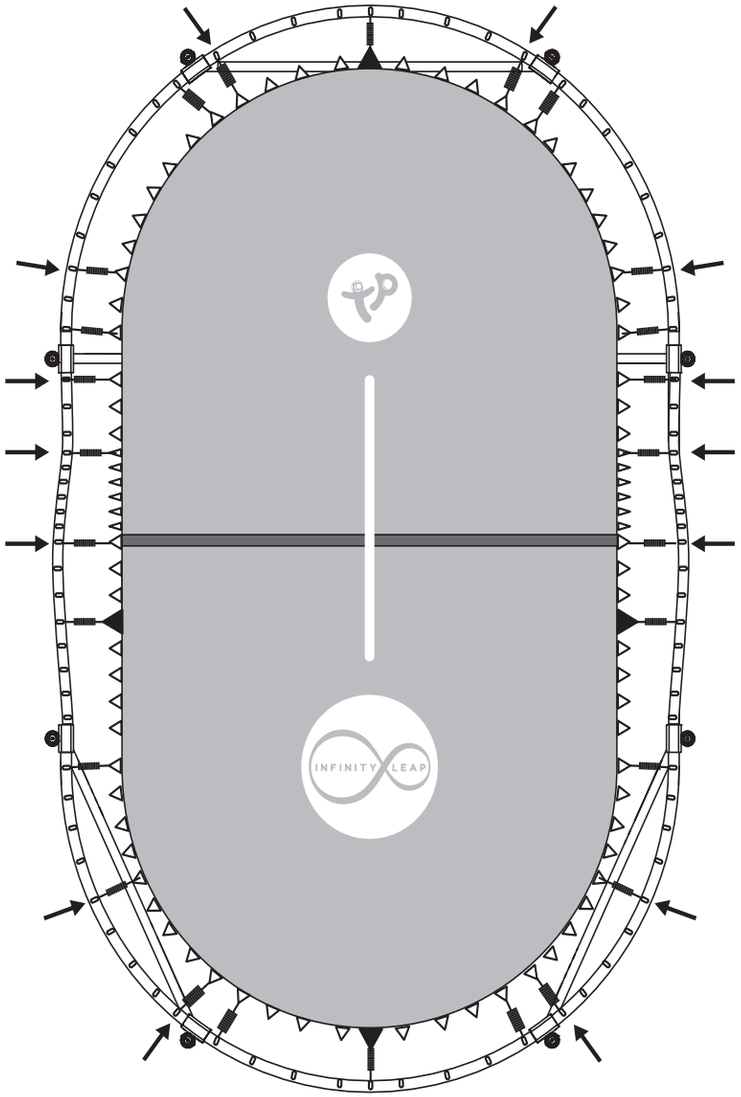

16

3

FC7999 **x16**

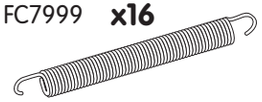

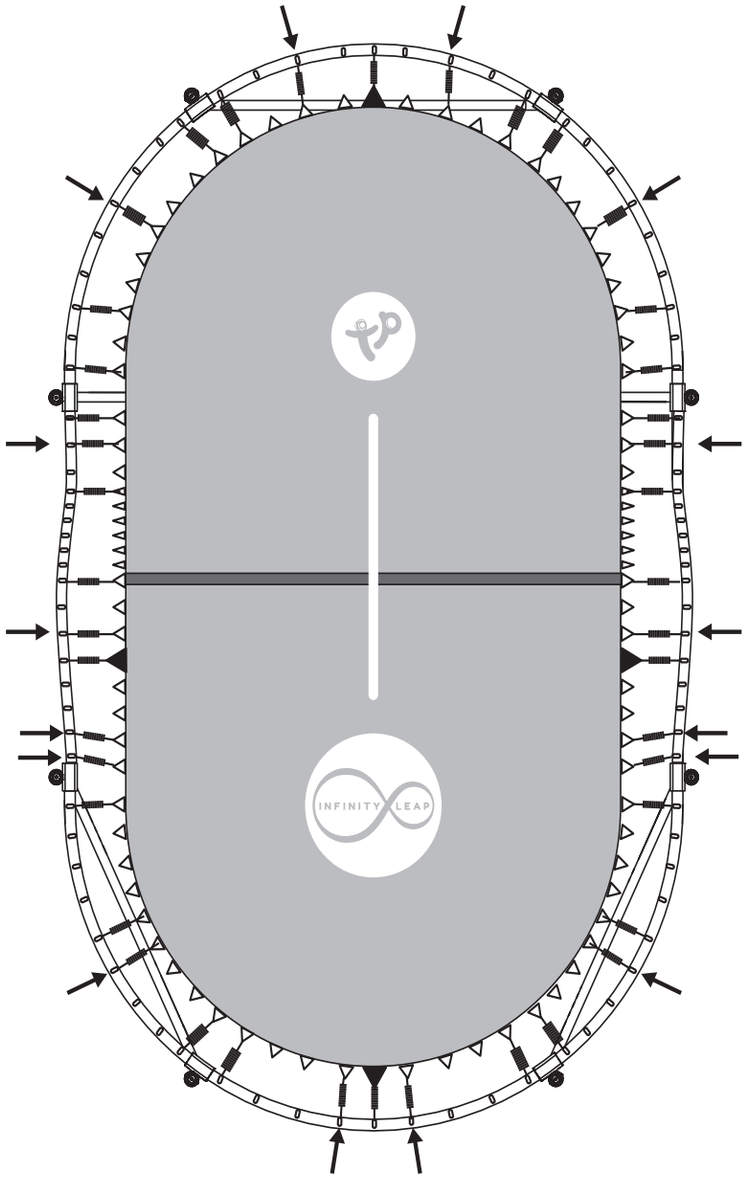

4

FC7999 **x46**

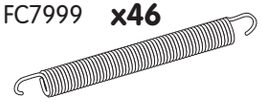

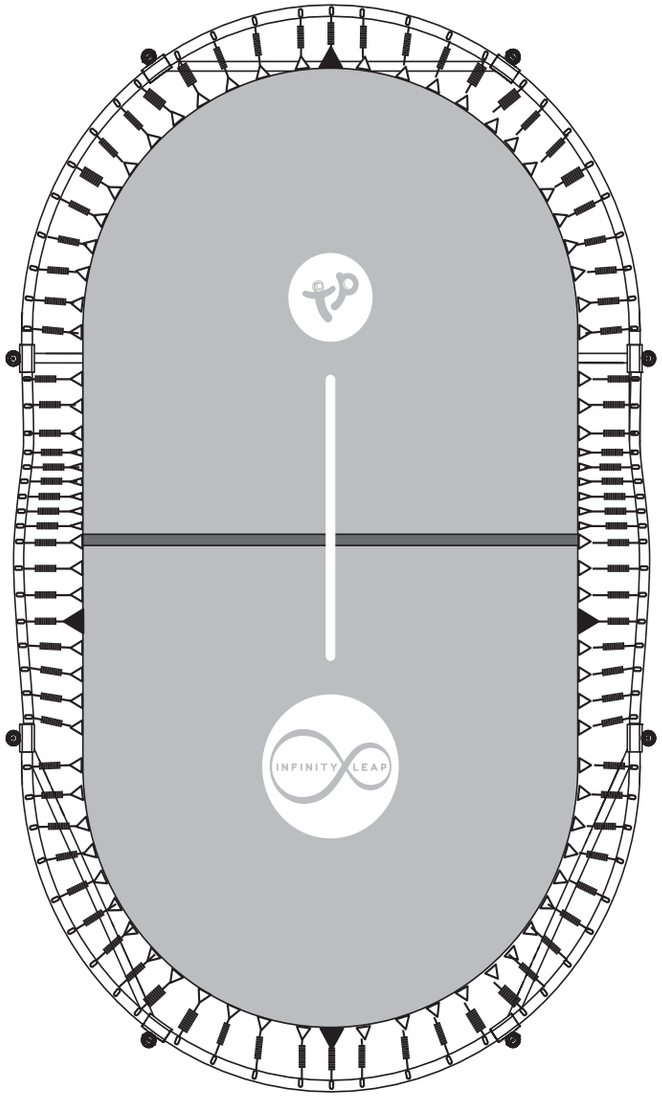

17

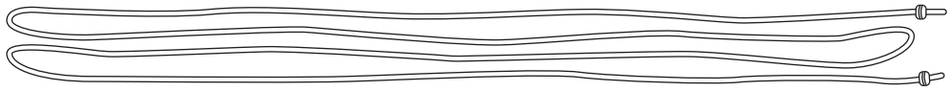

EL9066
x15

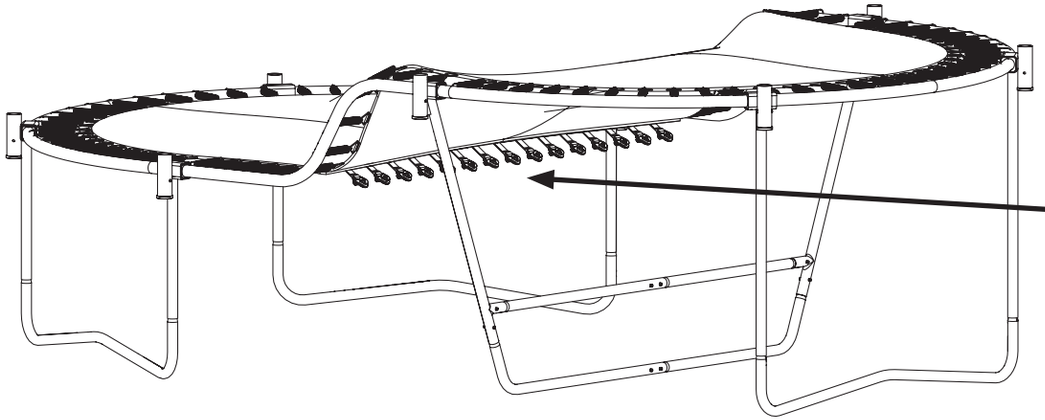

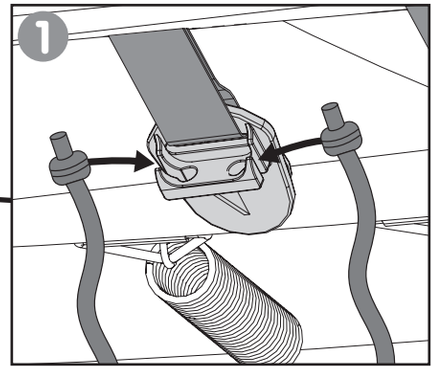

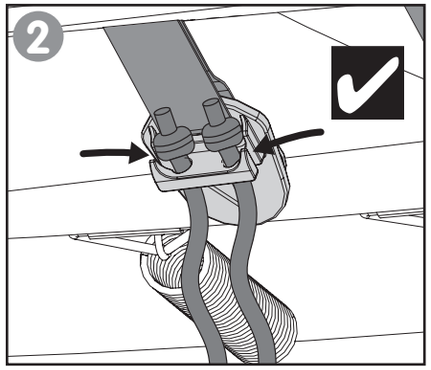

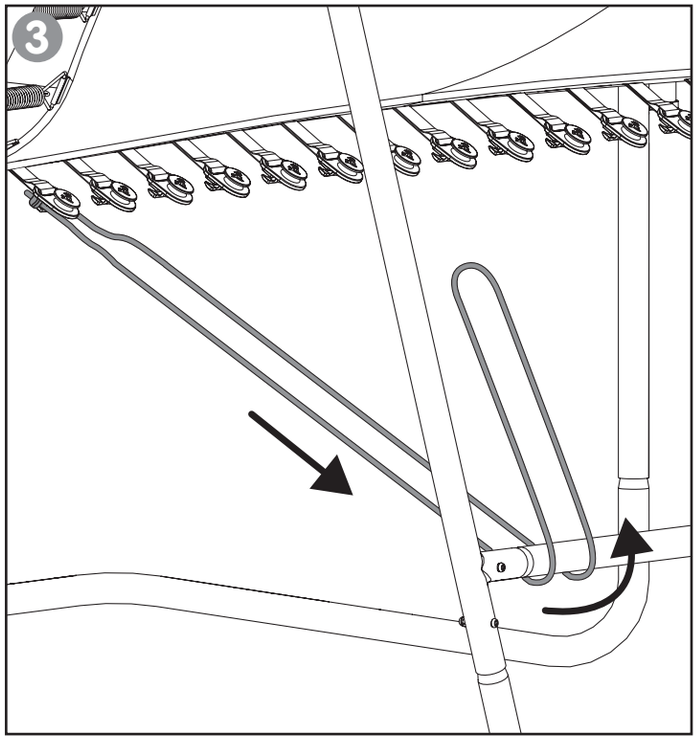

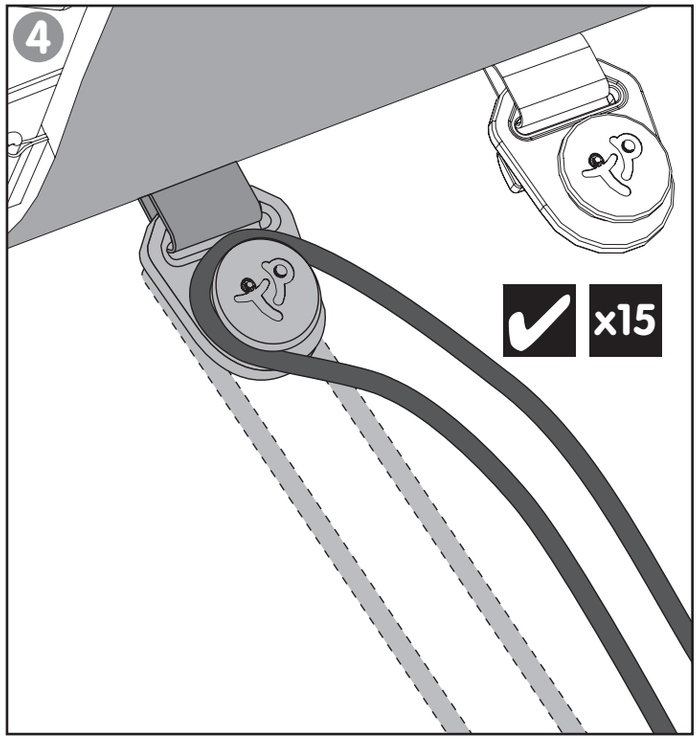

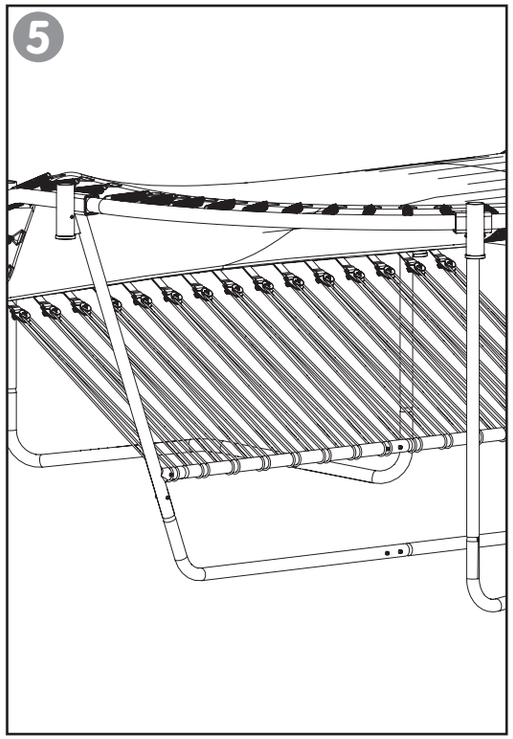

18

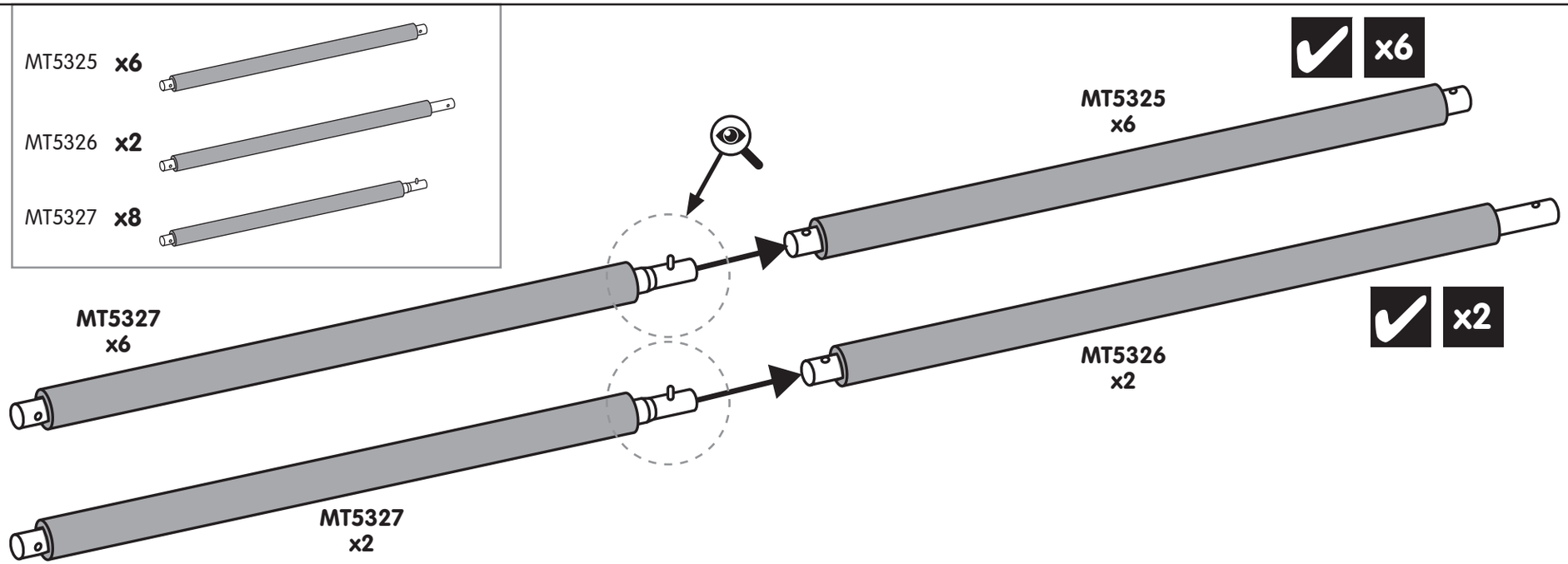
MT5325 x6
MT5326 x2
MT5327 x8
MT5325
x6
x6
MT5327
x6
MT5326
x2
x2
MT5327
x2

19

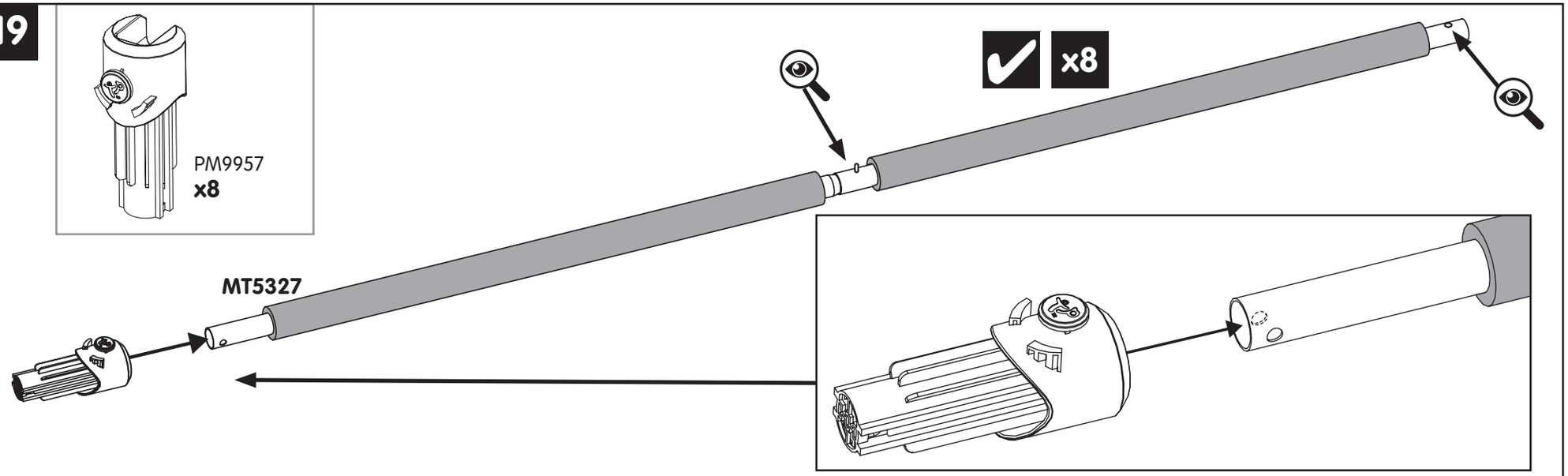
PM9957
x8
x8
MT5327

20

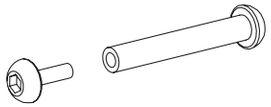

M6 x 44mm
FA2849
x8

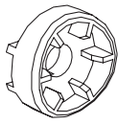

PM9968
x16

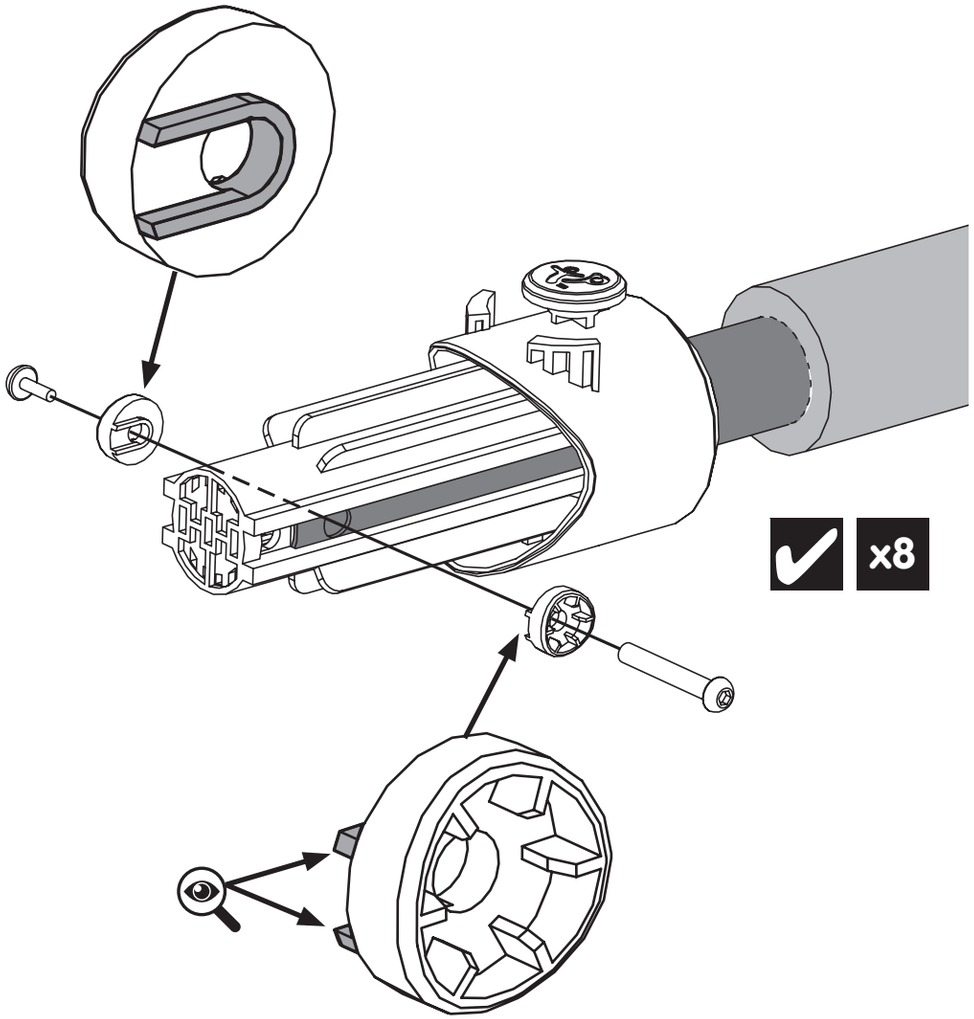

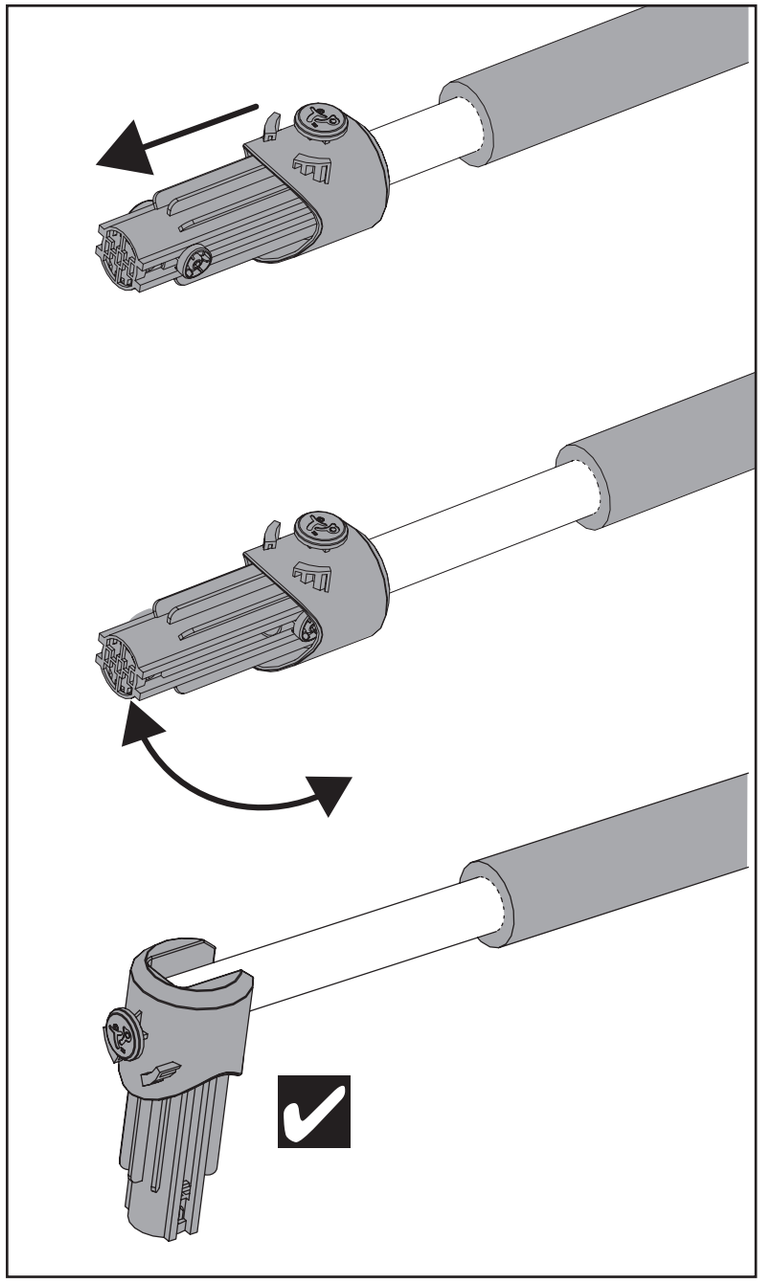

21

FB3035 **x6**

FB3034 **x2**

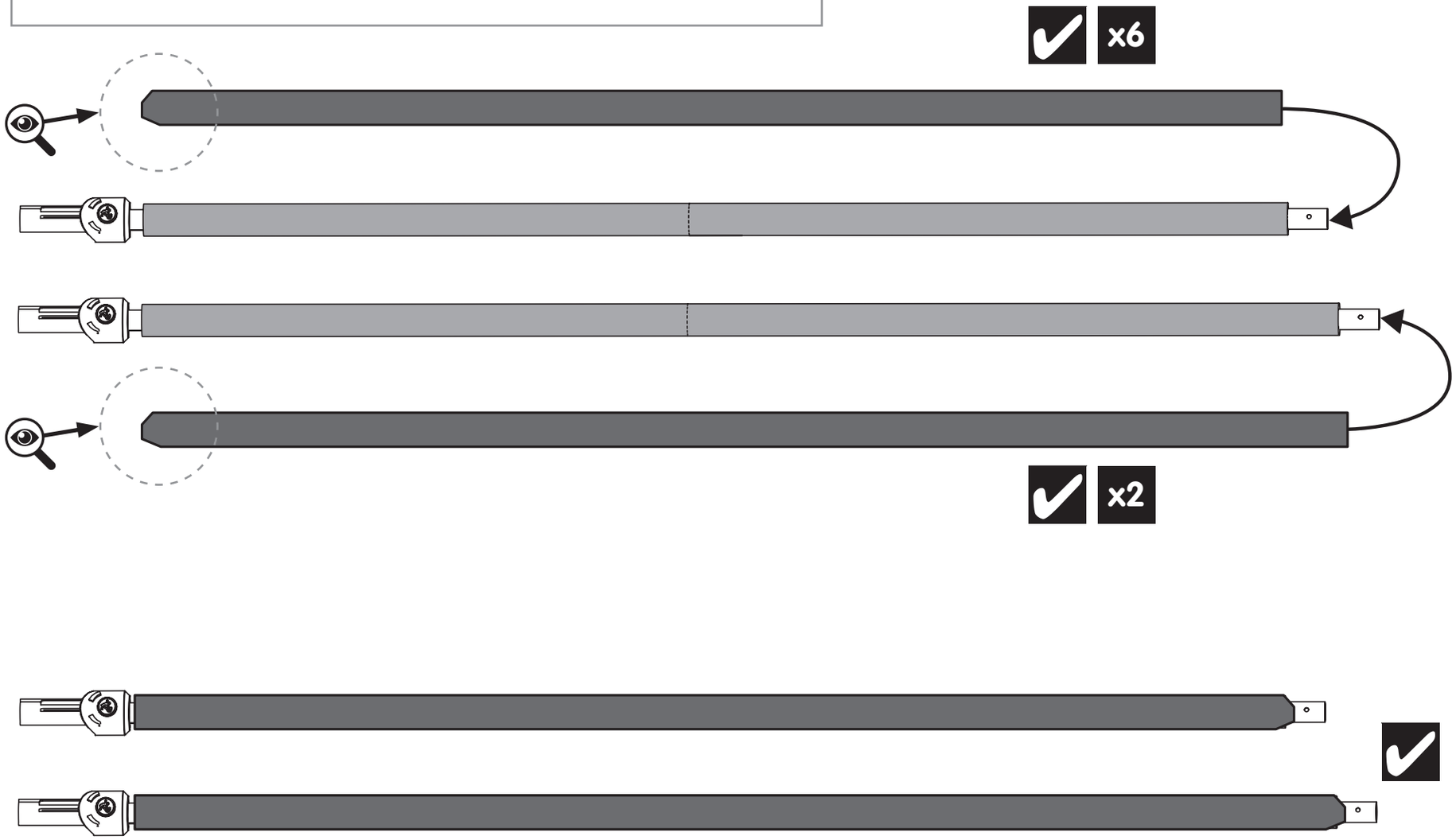

22

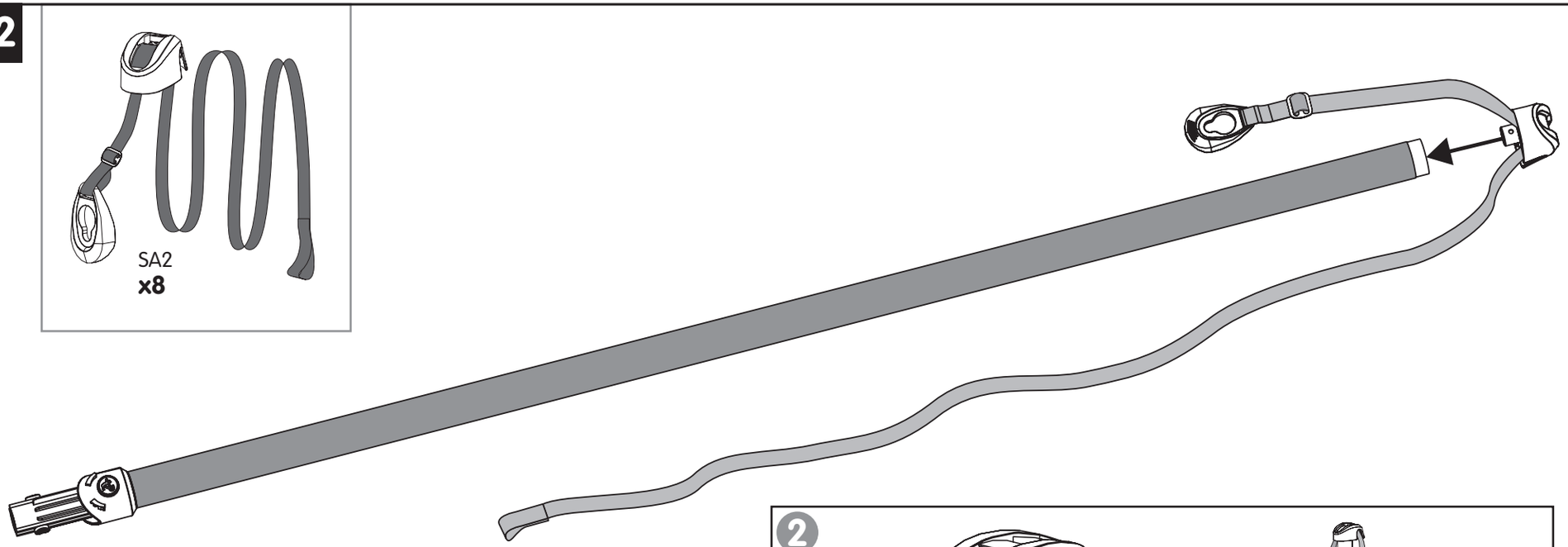

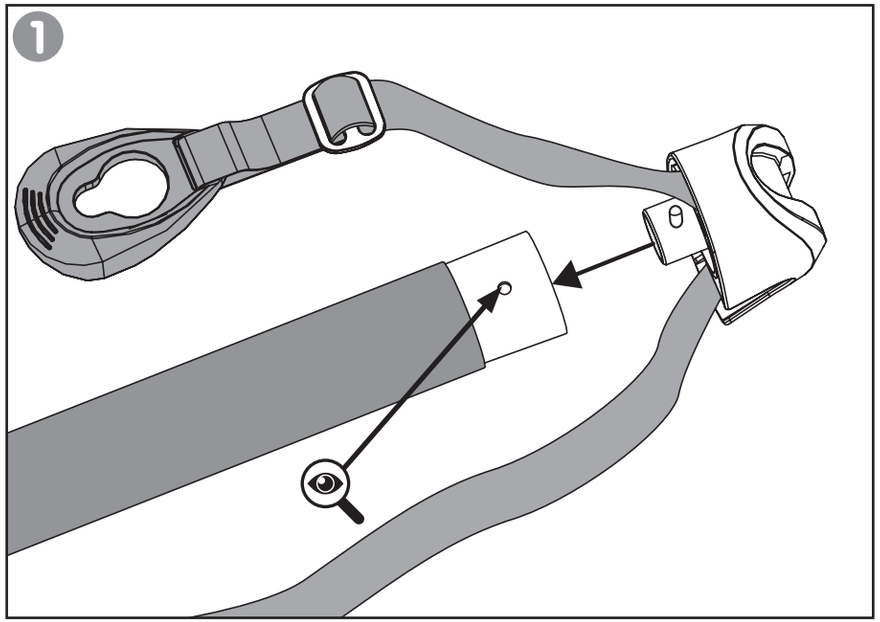

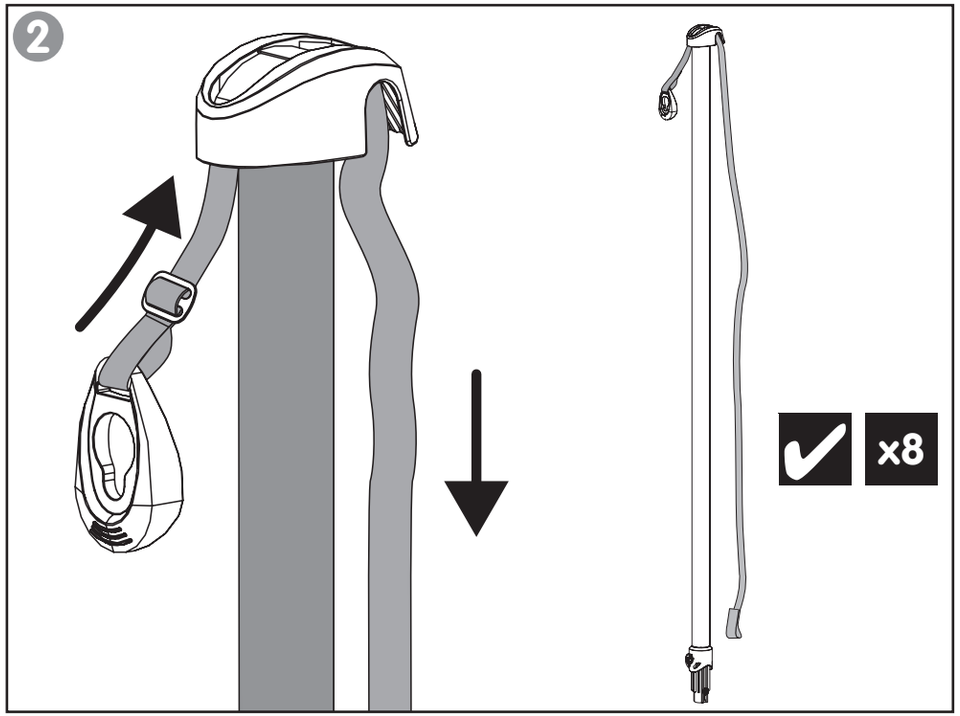

TP499 Infinity Trampoline_Ritter IN0499CH Issue-E 10.21.indd 37 11/10/2021 14:29

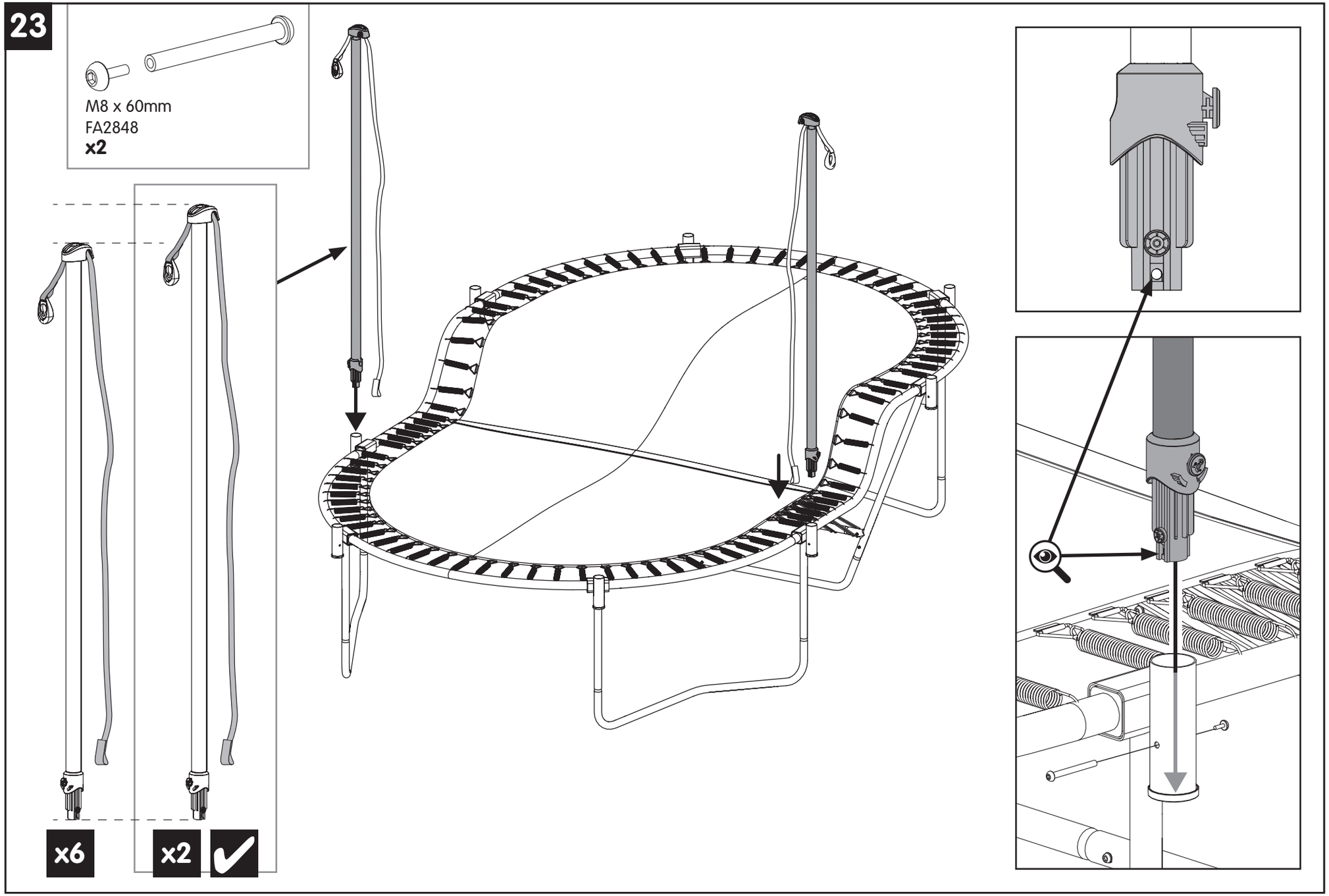
23
M8 x 60mm
FA2848
x2
x6
x2

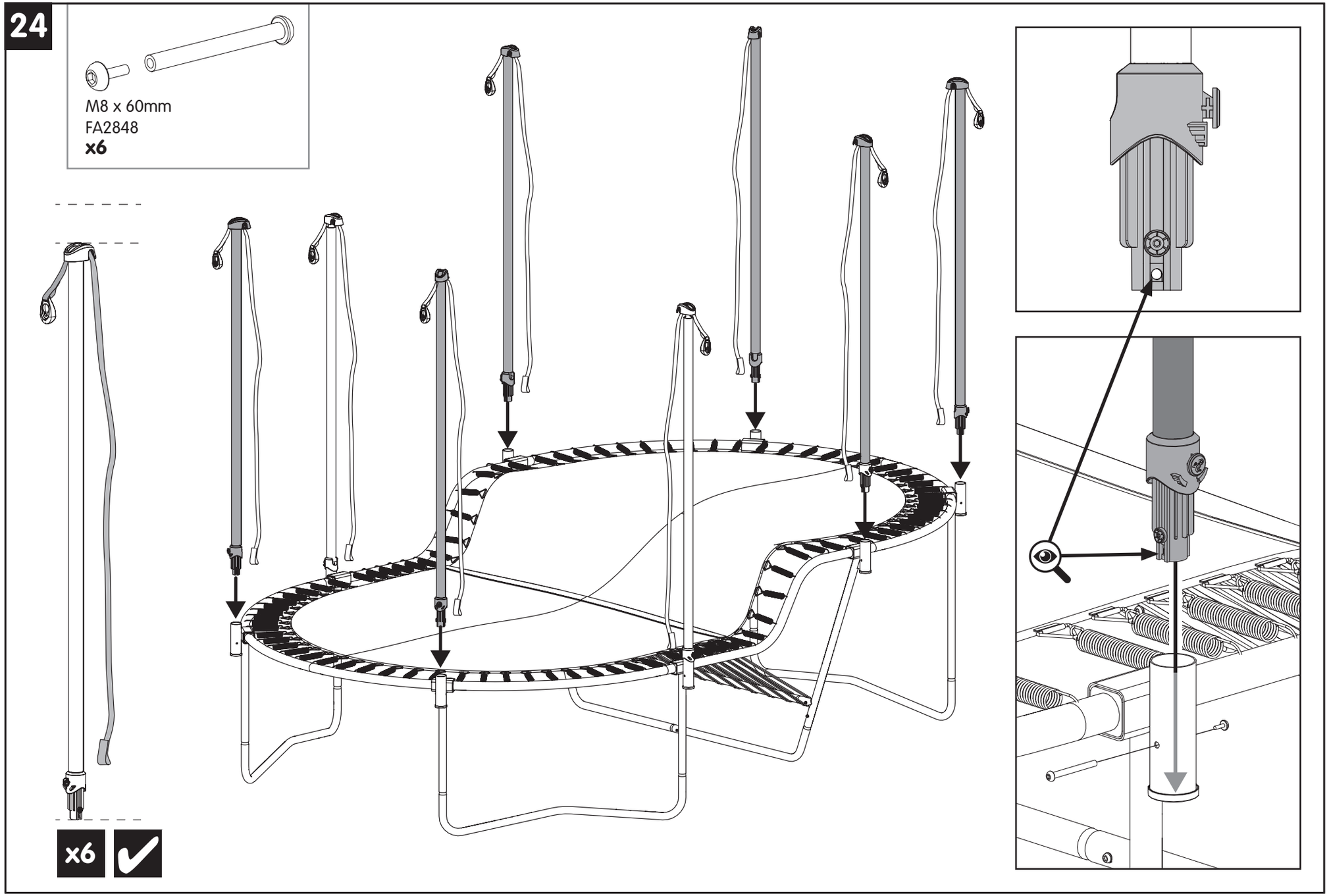
24
M8 x 60mm
FA2848
x6
x6

25

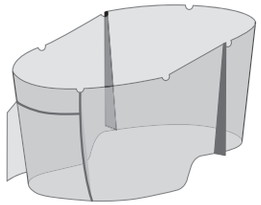

TS3499 **x1**

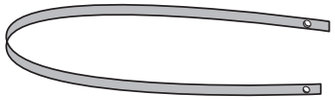

PR5647 143cm **x6**
PR5649 167cm **x2**

1

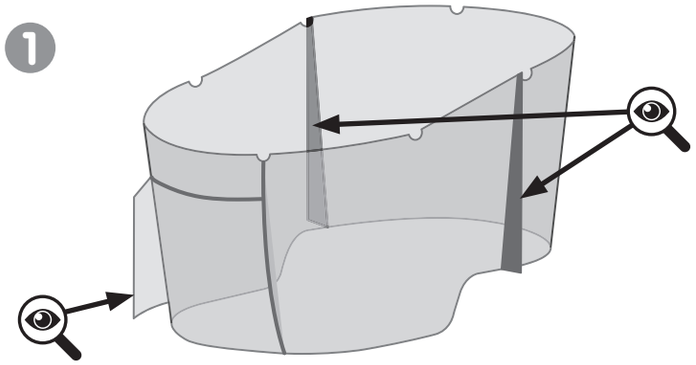

2

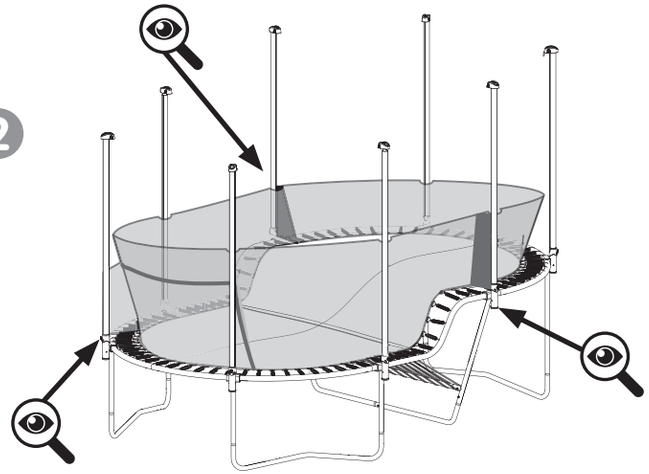

3

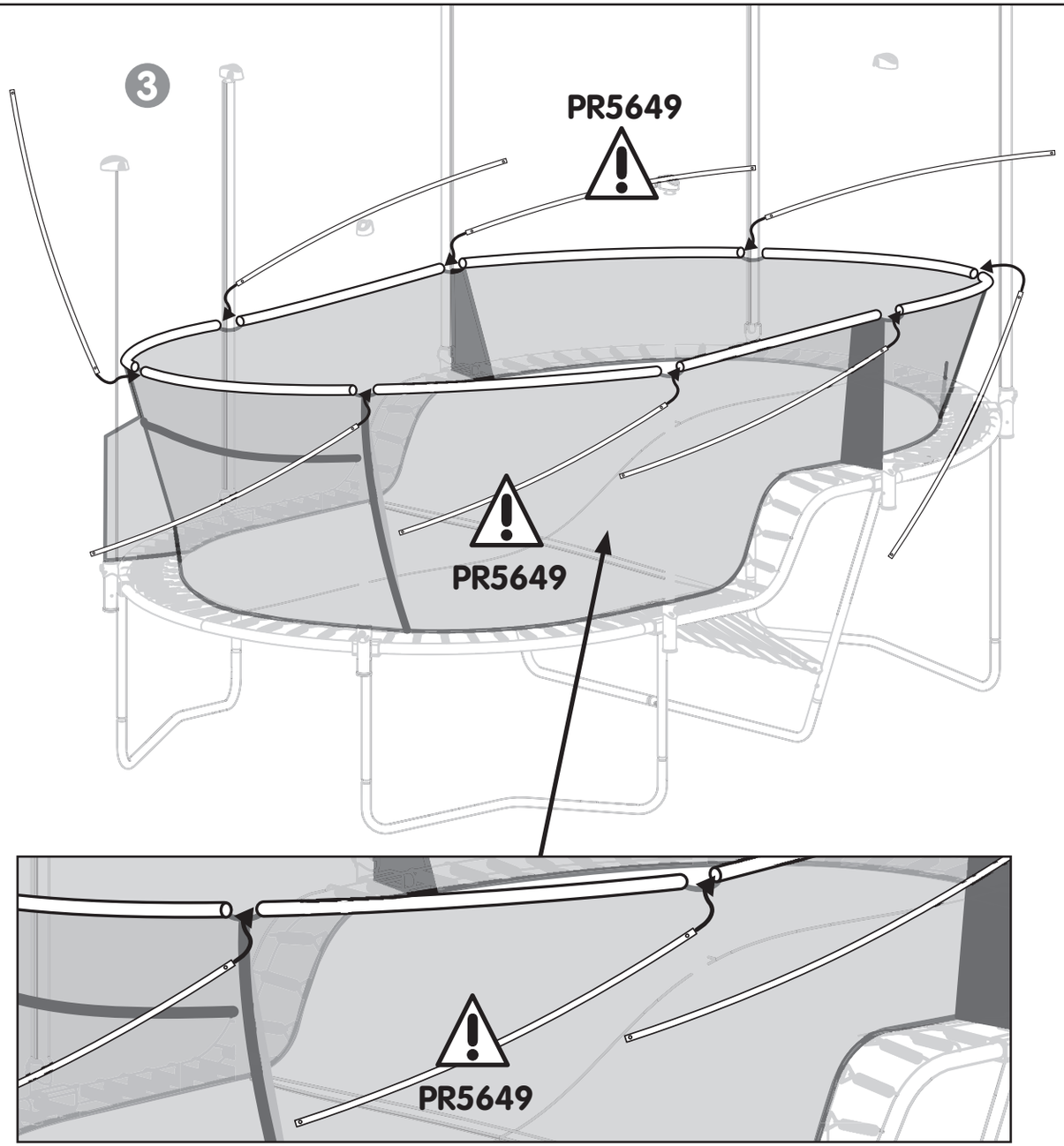

26

PM9953
x1

PM9954
x1

M5 x 18mm
FA28450
x4

PM9955
x1

PM9956
x1

Back/Verso/Rückseite/ Posteriore

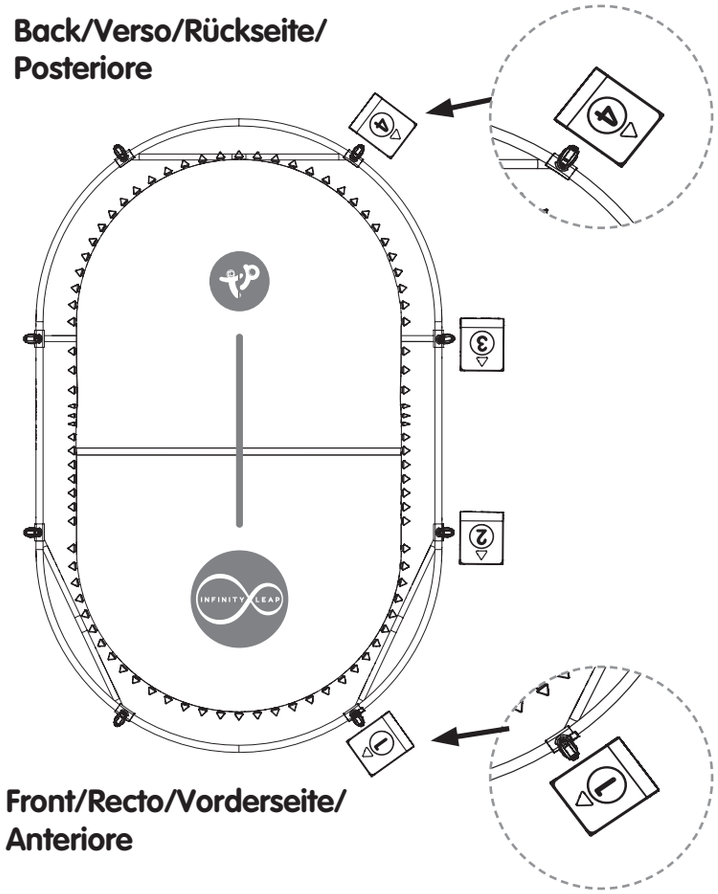

Front/Recto/Vorderseite/ Anteriore

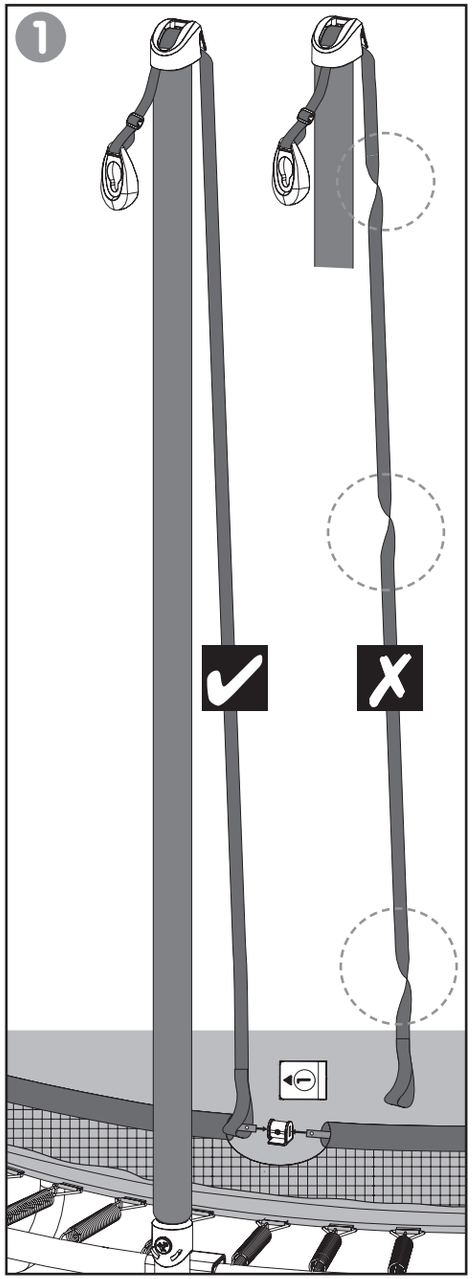

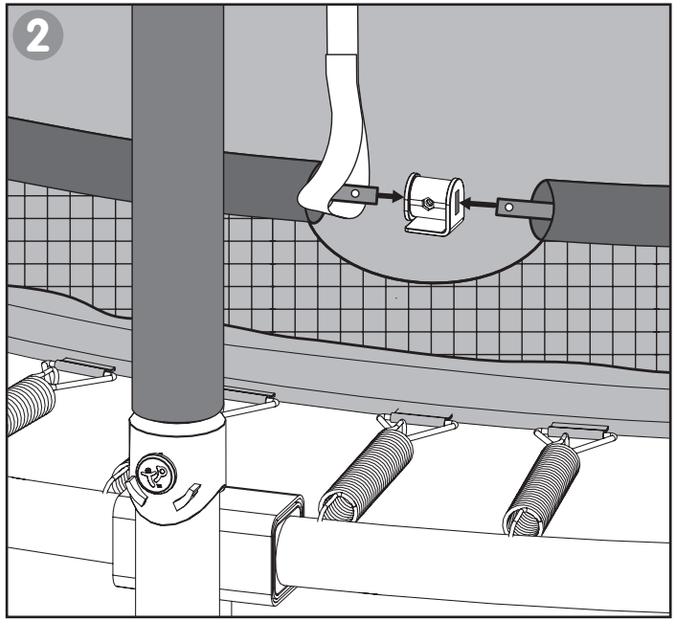

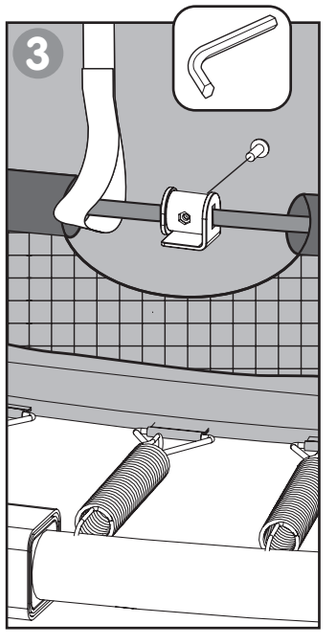

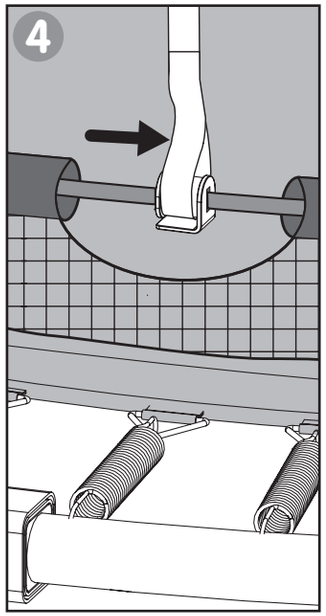

27

PM9953
x1

PM9954
x1

M5 x 18mm
FA28450
x4

PM9955
x1

PM9956
x1

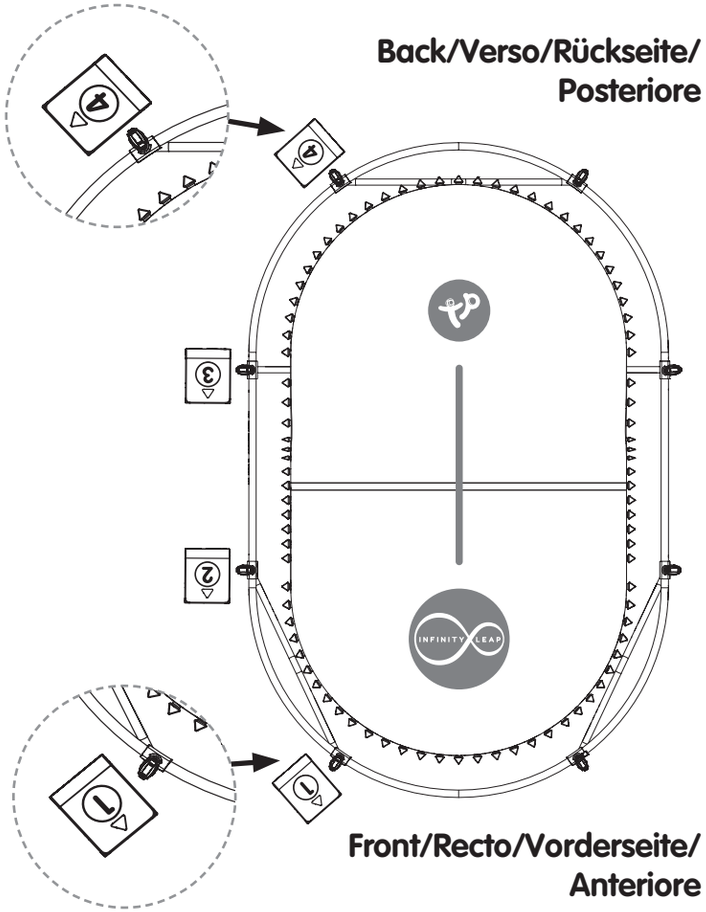

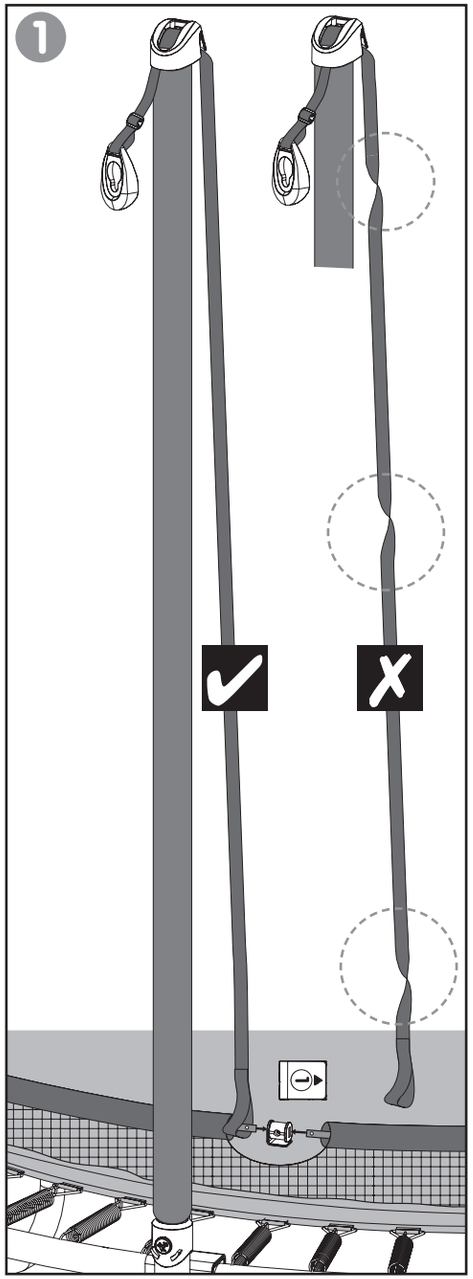

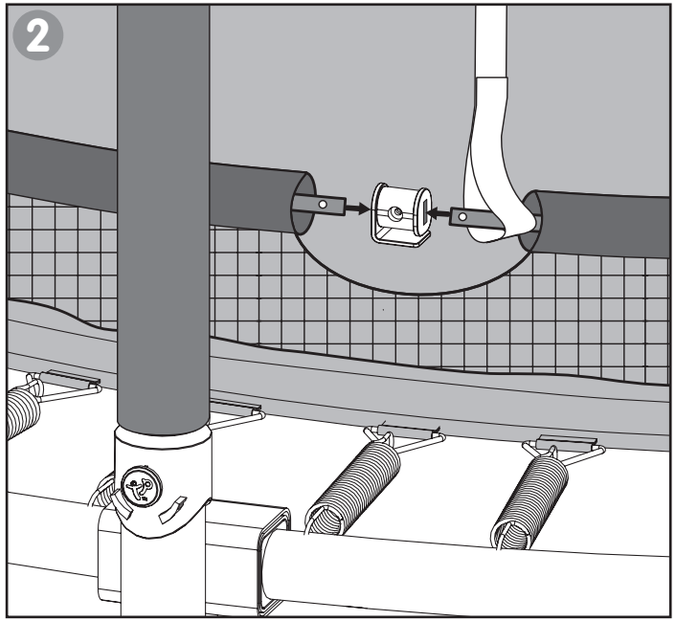

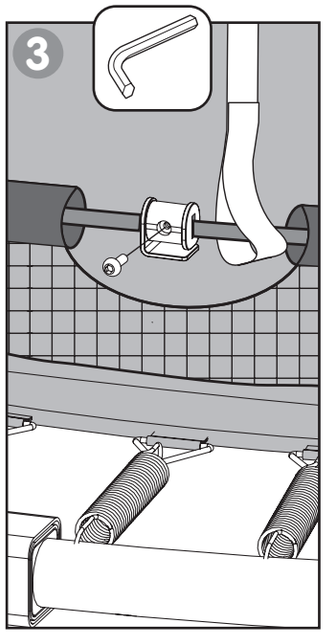

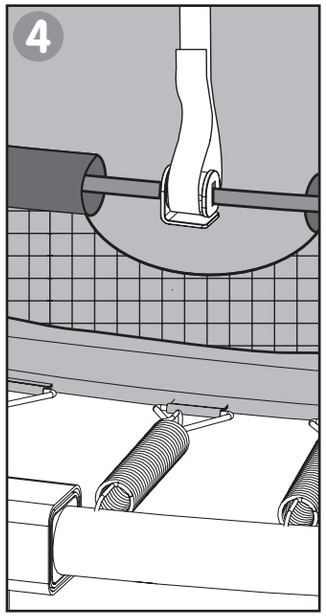

28

SA1 **x1**

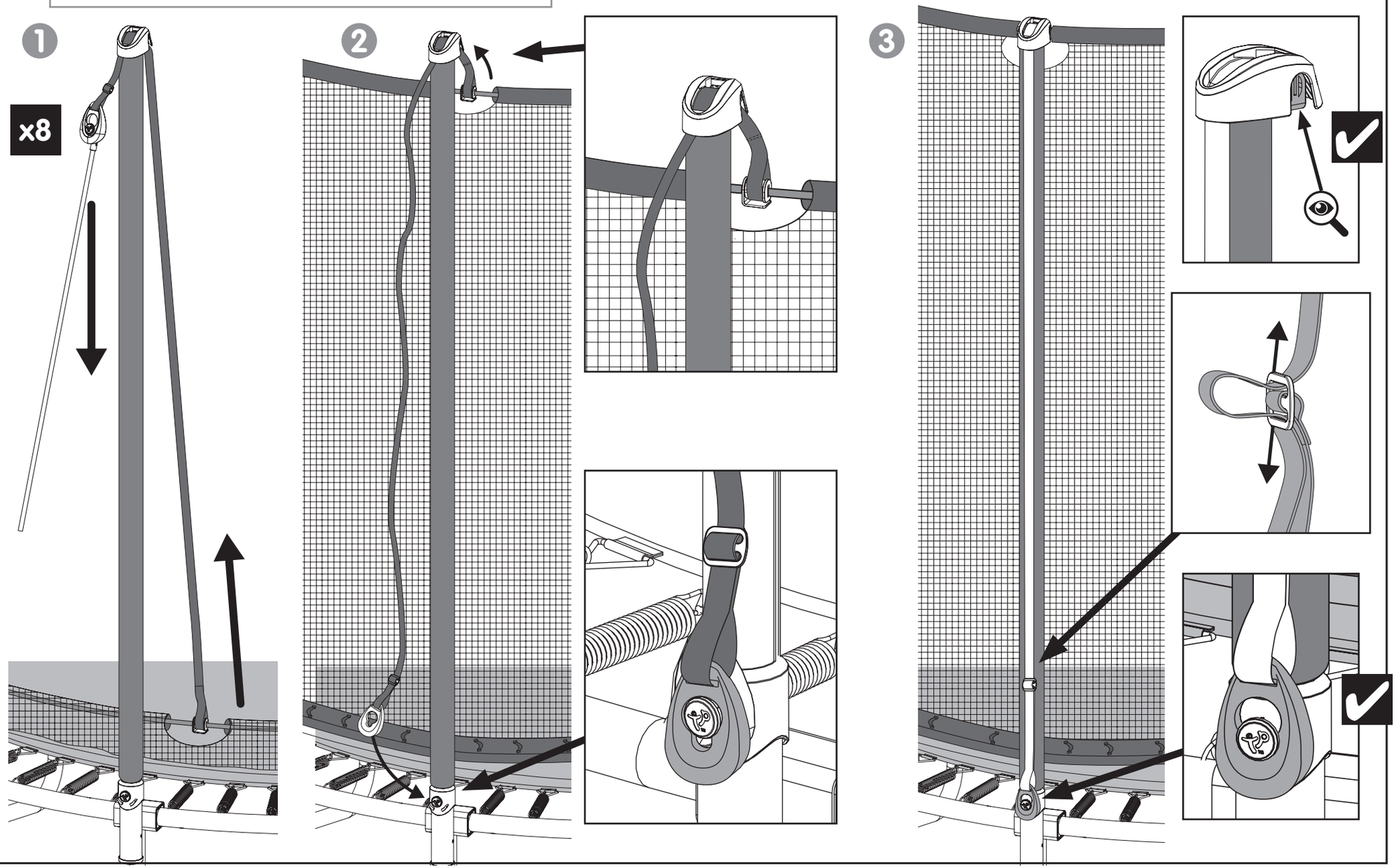

29

6m MI1122 **x2**

MI1123 **x1**

Finish Here
Terminer ici
Hier beenden
Finire qui

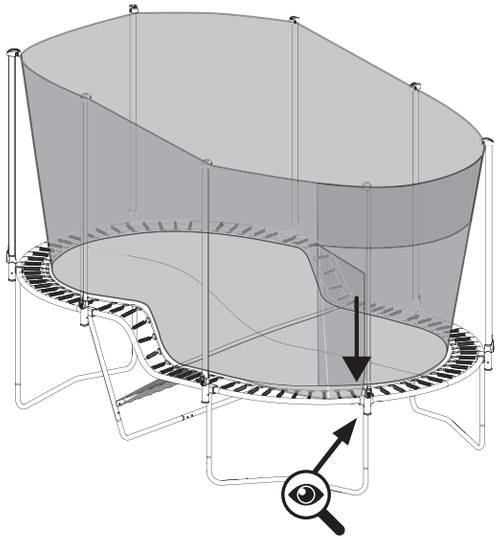

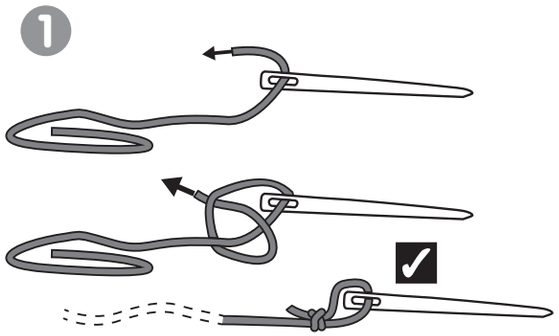

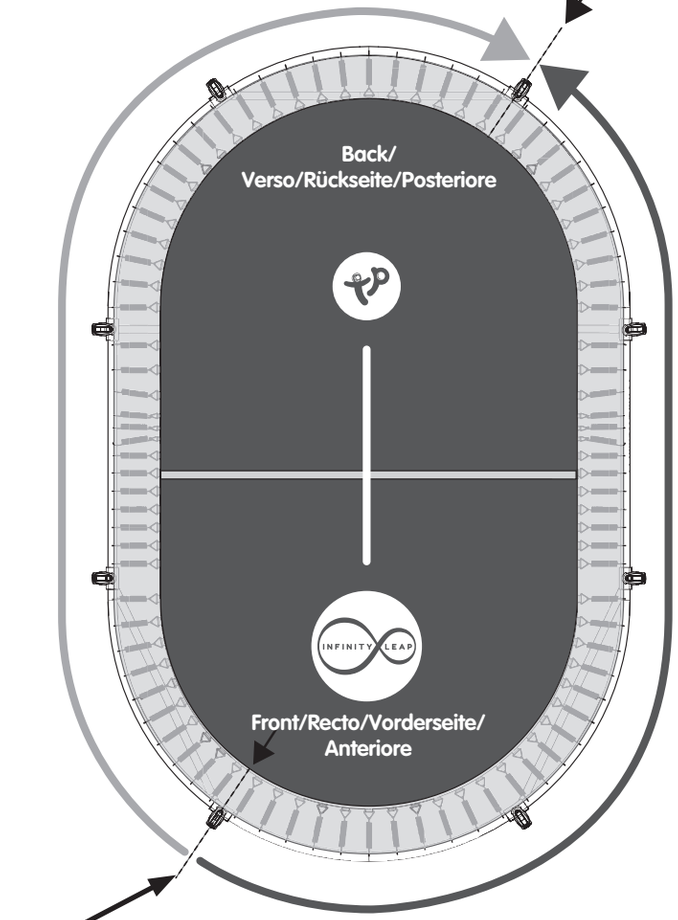

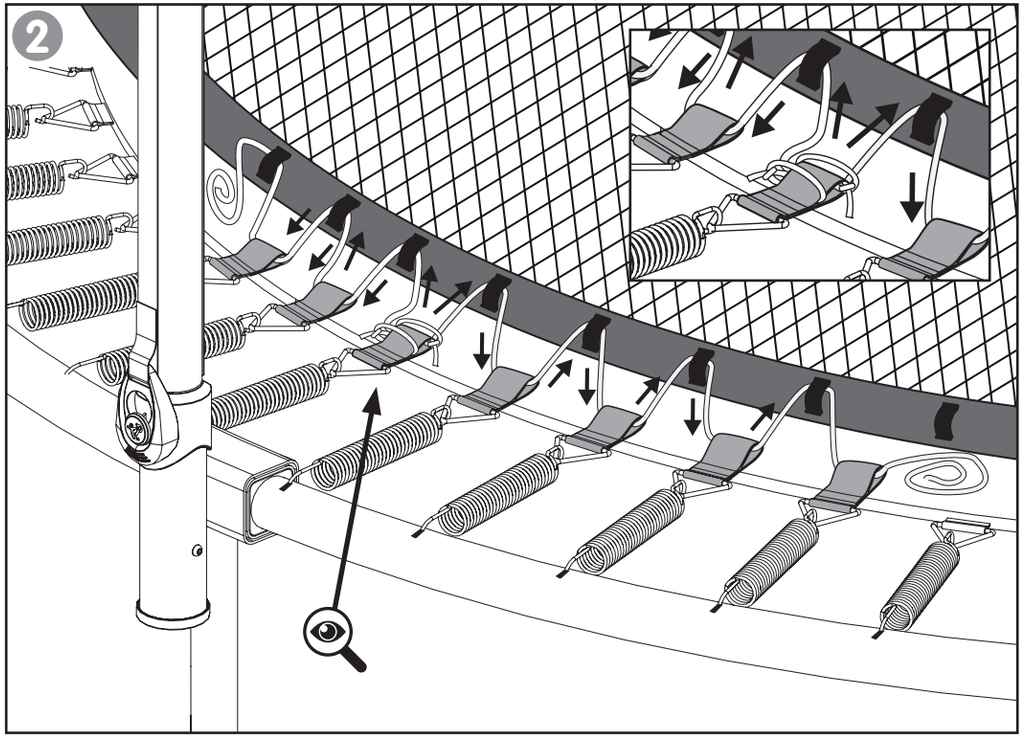

Start Here
Commencer ici
Hier beginnen
Comincia qui

30

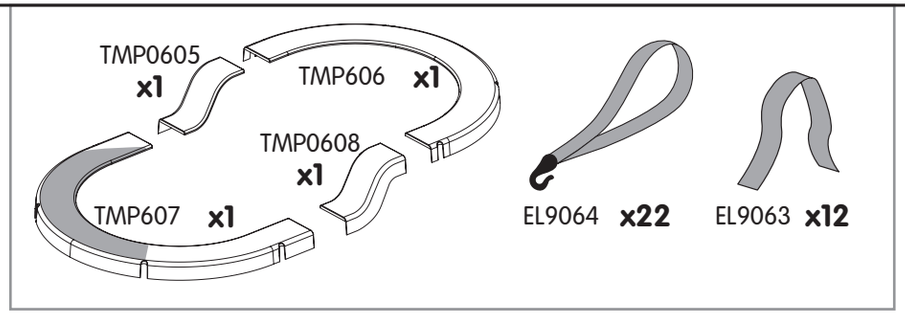
TMP0605
x1
TMP606 x1
TMP0608
x1
TMP607 x1
EL9064 x22
EL9063 x12

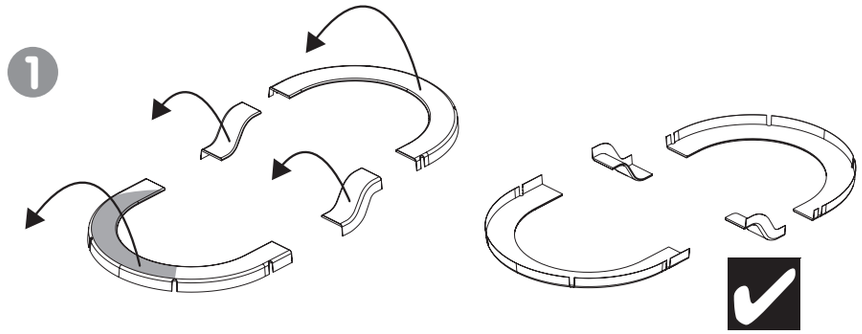
1

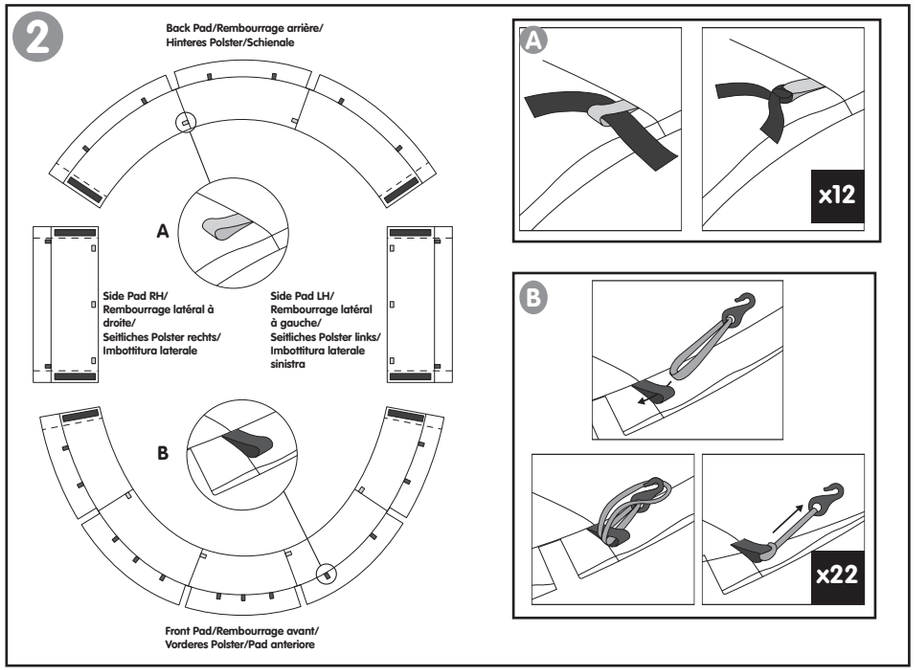
2
Back Pad/Rembourrage arrière/
Hinteres Polster/Schienale
A
Side Pad RH/
Rembourrage latéral à
droite/
Seitliches Polster rechts/
Imbottitura laterale
Side Pad LH/
Rembourrage latéral
à gauche/
Seitliches Polster links/
Imbottitura laterale
sinistra
B
Front Pad/Rembourrage avant/
Vorderes Polster/Pad anteriore
A
x12
B
x22

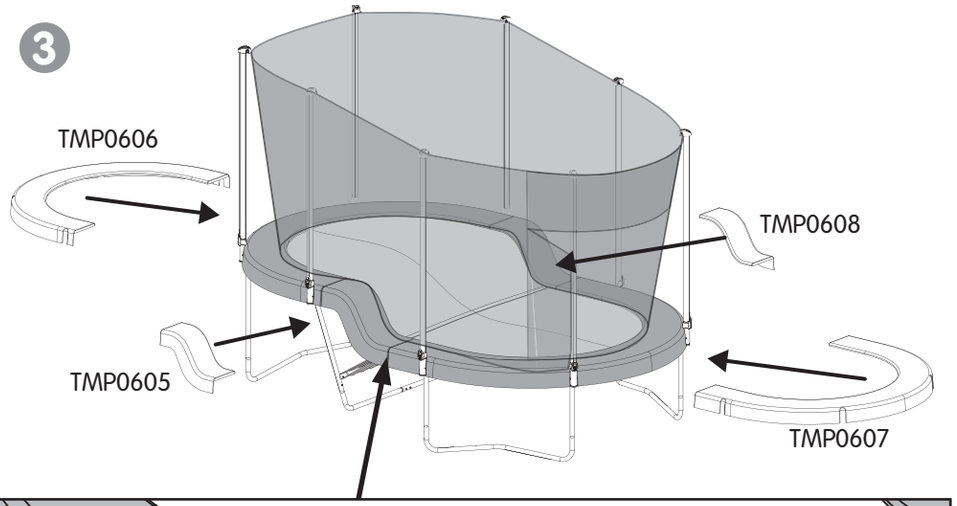
3
TMP0606
TMP0608
TMP0605
TMP0607

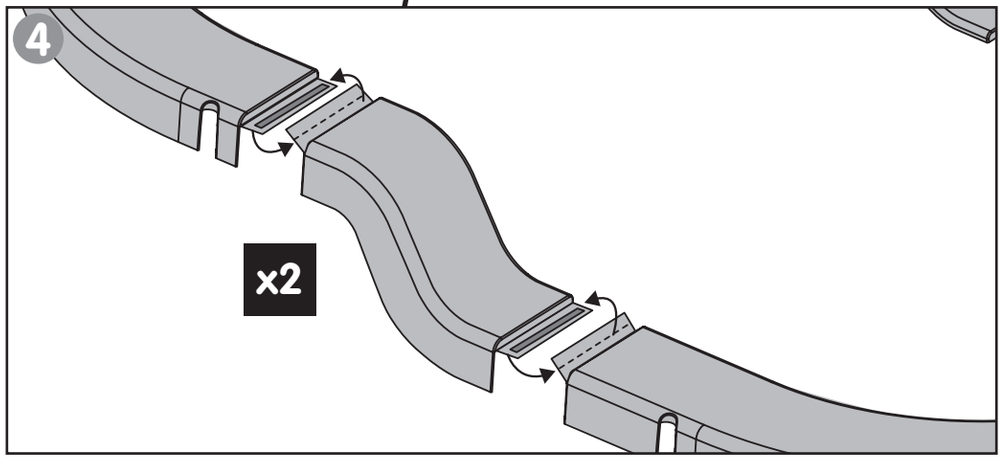
4
x2

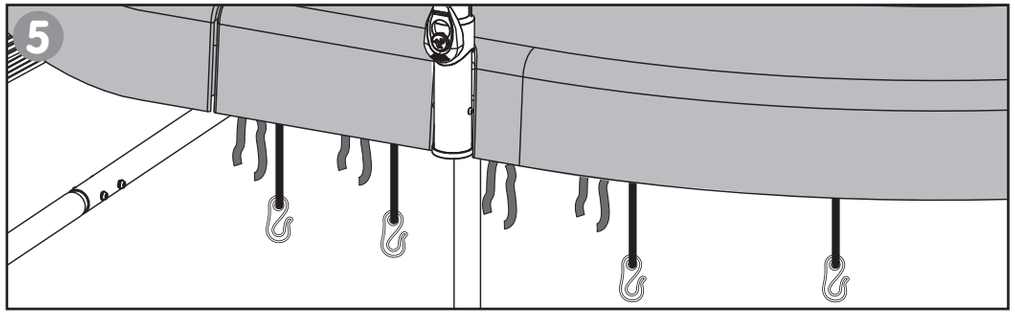
5

31

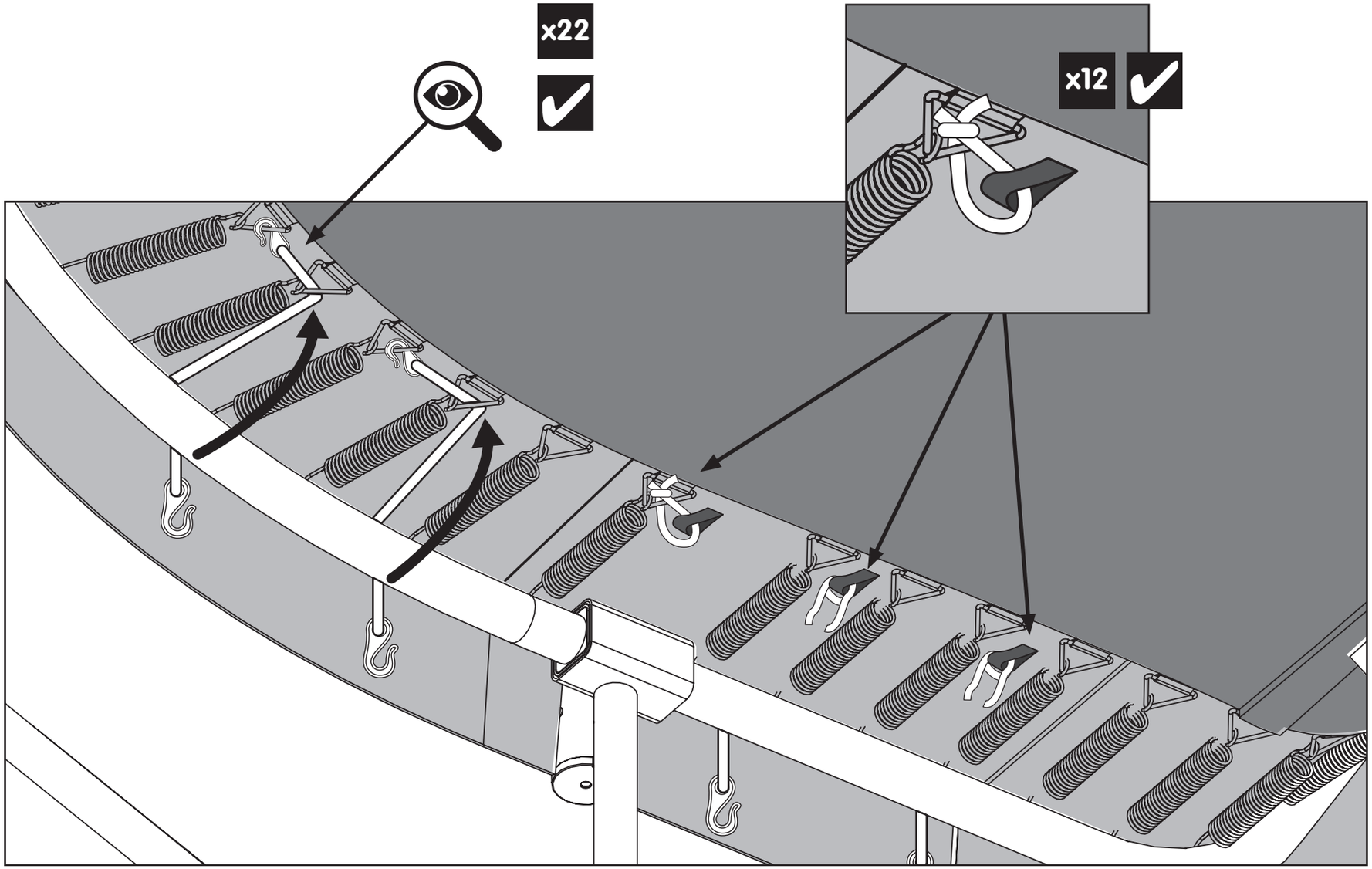

32

2.05m
EL9065 **x1**

MI1123 **x1**

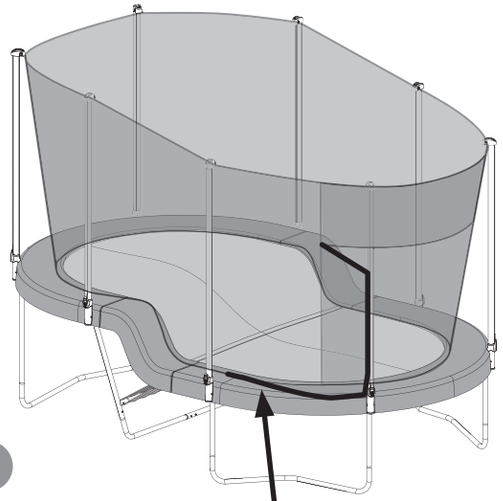

1

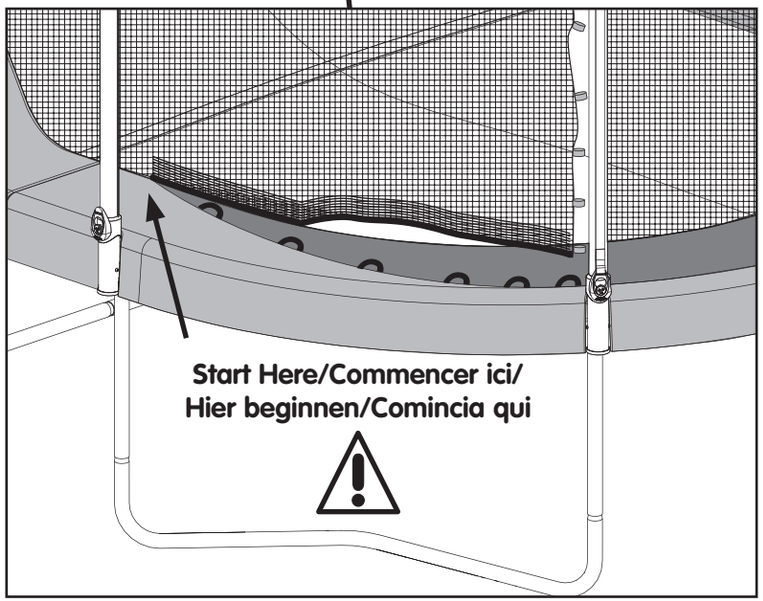

2

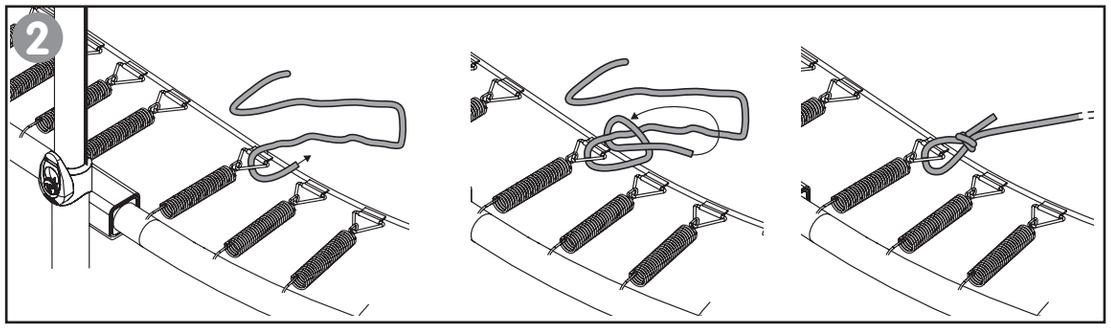

3

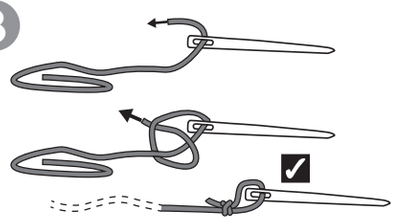

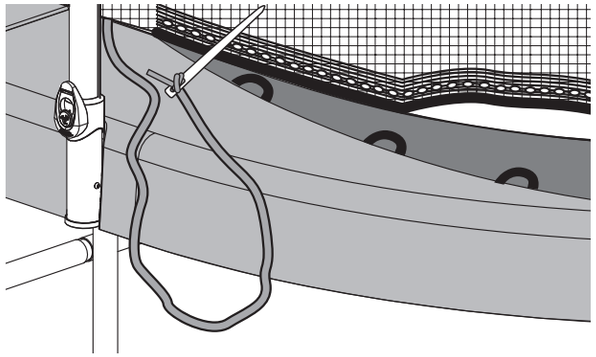

4

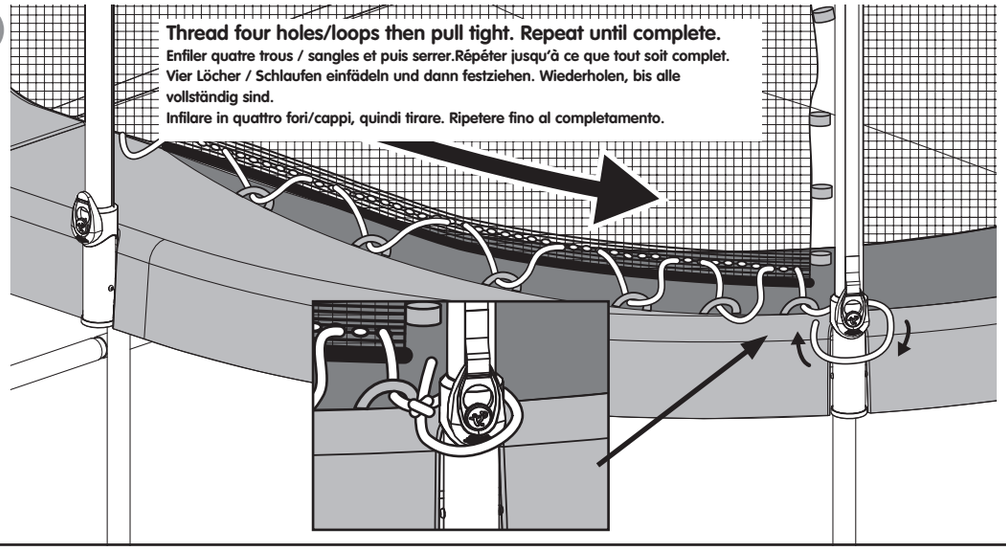

33

220cm
FB3044 **x1**

150cm
FB3045 **x6**

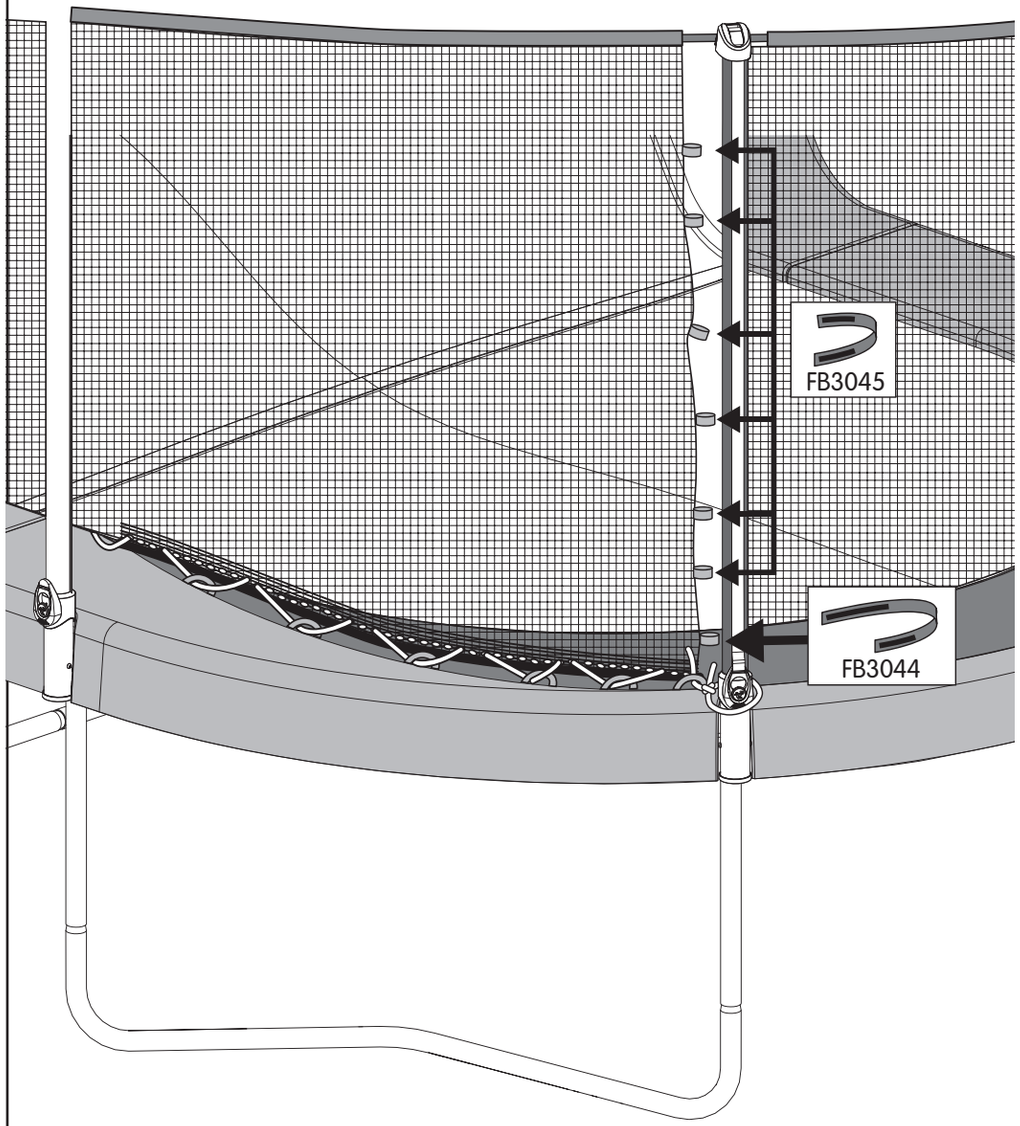

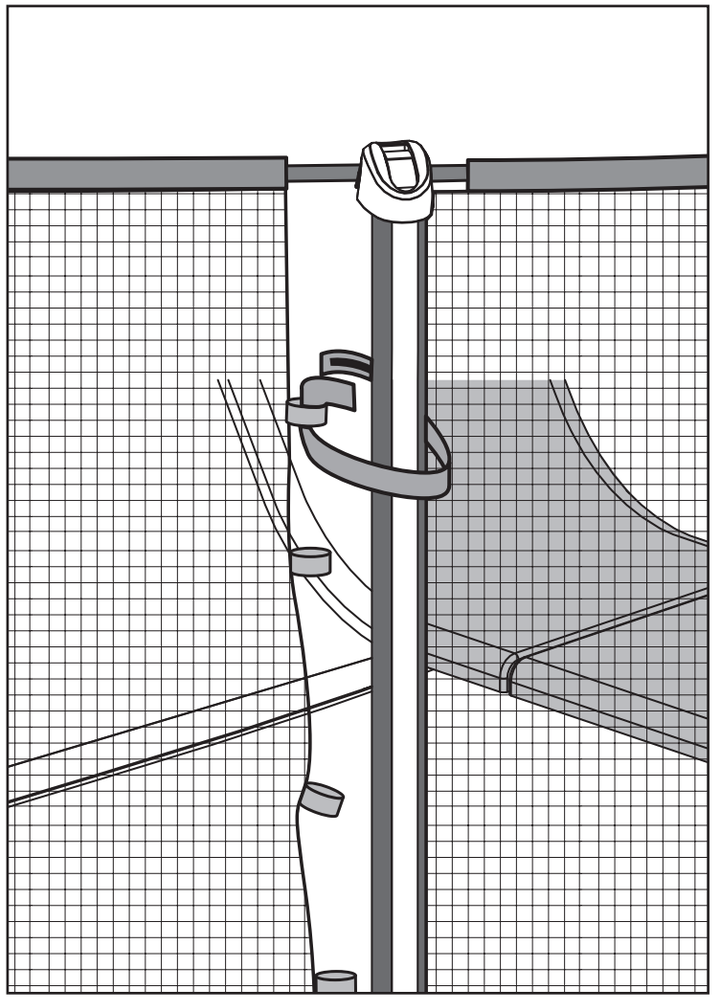

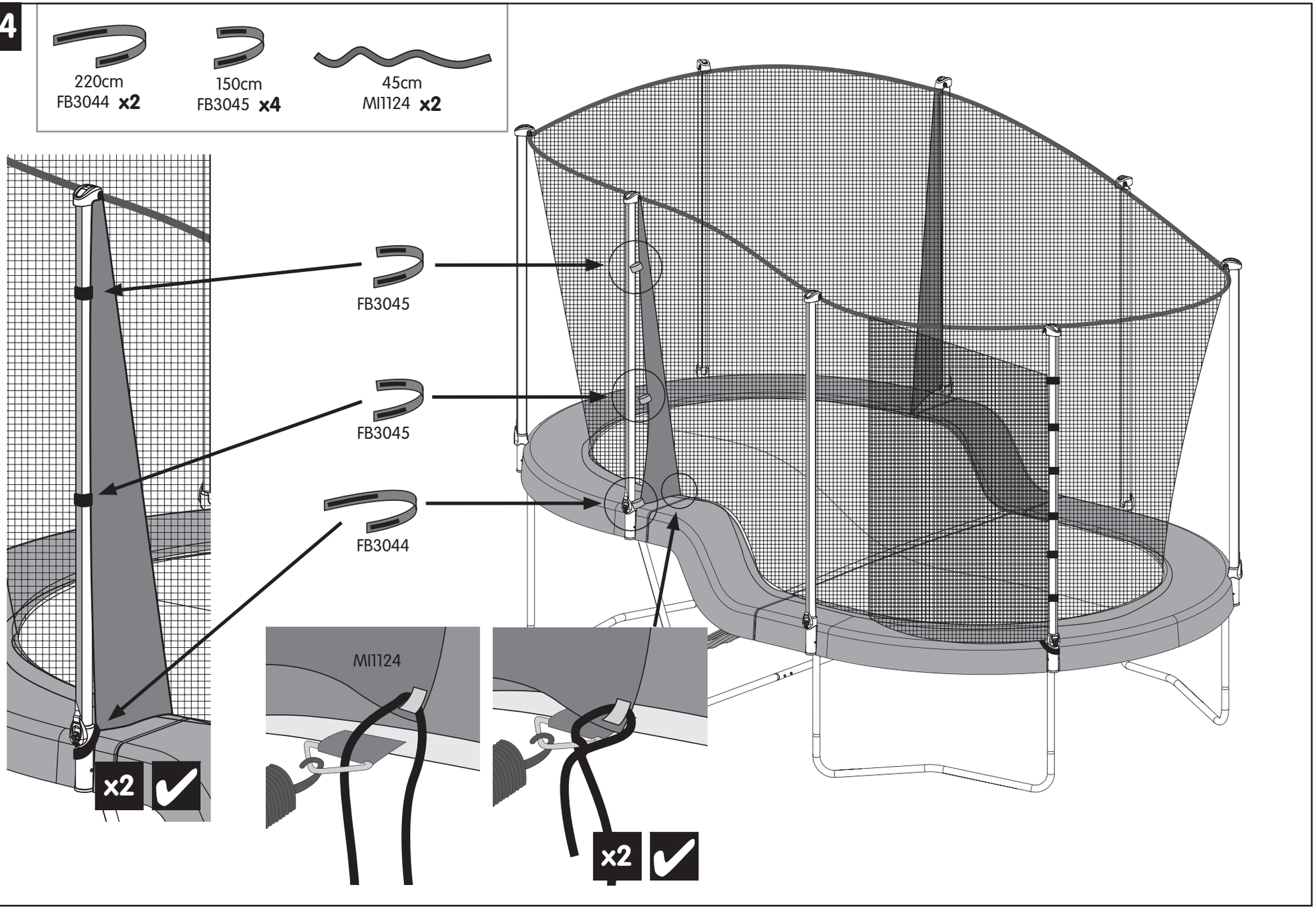
34
220cm
FB3044 x2
150cm
FB3045 x4
45cm
MI1124 x2
FB3045
FB3045
FB3044
MI1124
x2
x2

35 How to take down your YoYo surround/

Comment enlever votre bordure YoYo/
Wie Sie Ihre YoYo Randeinfassung abnehmen/
Come smontare la rete perimetrale YoYo

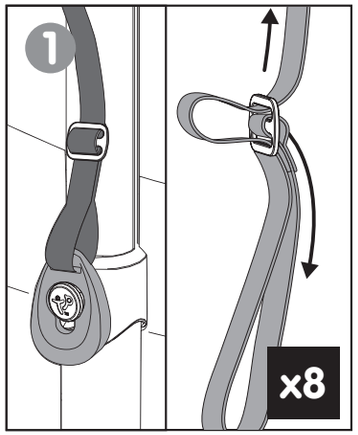

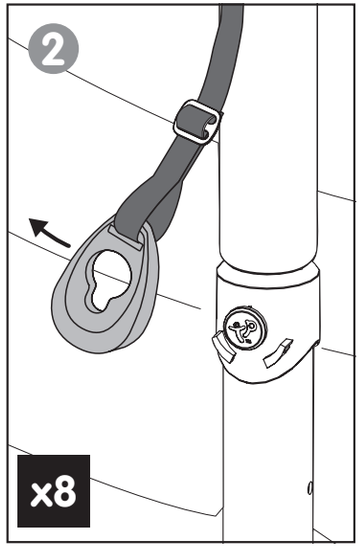

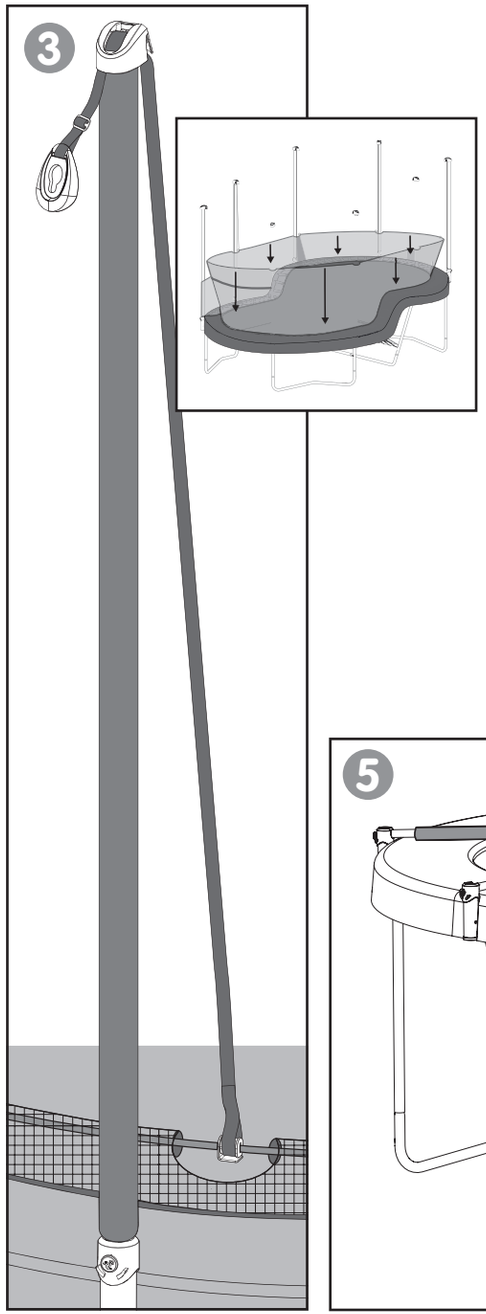

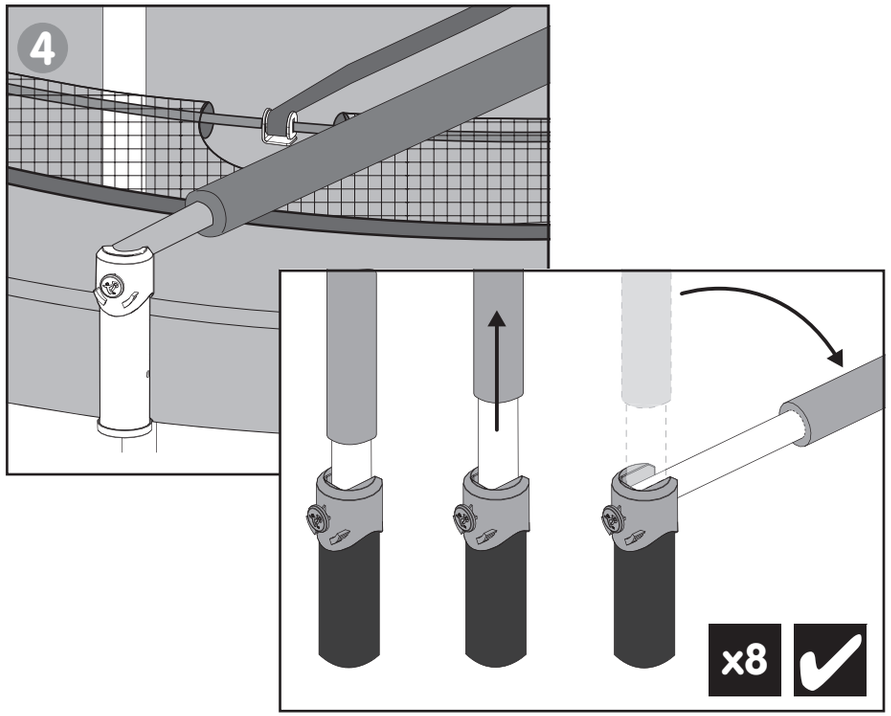

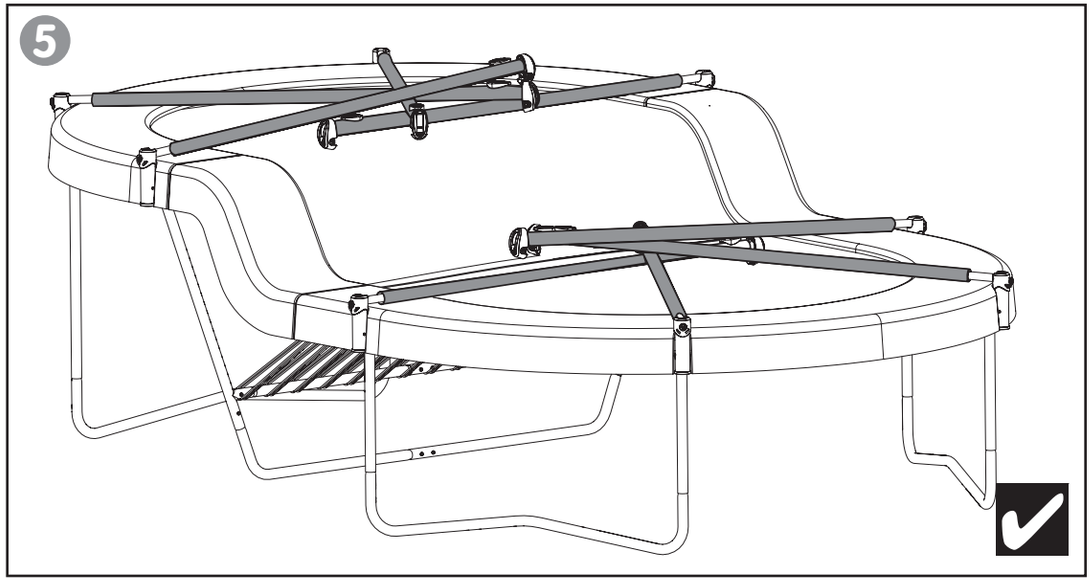

TP499 Infinity Trampoline_Ritter IN0499CH Issue-E 10.21.indd 50 11/10/2021 14:30

36

How to move the trampoline

Try to avoid moving the assembled trampoline, because it could bend during transportation. Should it be necessary to move the trampoline, please consider the following:

At least four adults must be evenly spaced around the frame to lift the trampoline off the ground.

The trampoline must be carried horizontally.

Be careful while moving the trampoline, because the frame could bend. If this happens, use four adults to draw the trampoline into shape.

Déplacer le trampoline

Il ne faut pas déplacer le trampoline installé, car il pourrait se tordre lors du transport. Observer les points suivants s'il est nécessaire de déplacer le trampoline:

Il faut qu'au moins quatre adultes soient disposés à égale distance les uns des autres autour du cadre pour lever le trampoline du sol.

Il faut transporter le trampoline horizontalement.

Faites attention quand vous déplacez le trampoline car le cadre pourrait se tordre. Si cela est le cas, quatre adultes devrait le tirer et remettre en forme.

Umstellen des Trampolins

Das aufgebaute Trampolin darf nicht umgestellt werden, weil es sich während des Transports verbiegen könnte. Sollte es erforderlich sein, das Trampolin umzustellen, beachten Sie bitte die folgenden Punkte:

Mindestens vier Erwachsene müssen in gleichem Abstand um den Rahmen herum stehen, um das Trampolin vom Boden anzuheben.

Das Trampolin muss horizontal getragen werden.

Gehen Sie vorsichtig vor, wenn Sie das Trampolin umstellen, da sich der Rahmen verbiegen könnte. Sollte dies geschehen, sollten vier Erwachsene das Trampolin in Form zu ziehen.

Come spostare il trampolino

Cercare di evitare di muovere il trampolino montato, poiché durante il trasporto potrebbe piegarsi. Qualora fosse necessario muovere il trampolino, si prega di tenere in considerazione quanto segue:

posizionare almeno quattro persone attorno al telaio al fine di sollevare il trampolino da terra;

il trampolino deve essere trasportato in orizzontale;

fare attenzione durante lo spostamento del trampolino, poiché il telaio potrebbe piegarsi. Se accade, le quattro persone saranno in grado di riportare il trampolino nella sua forma idonea.

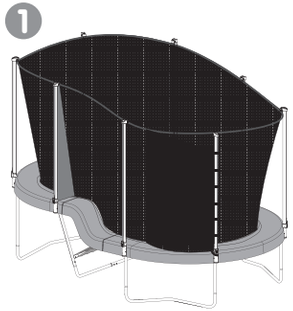

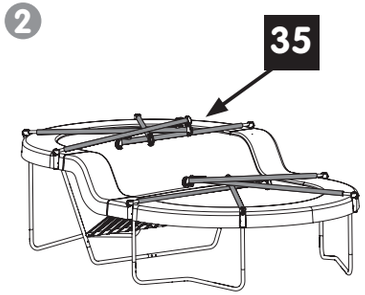

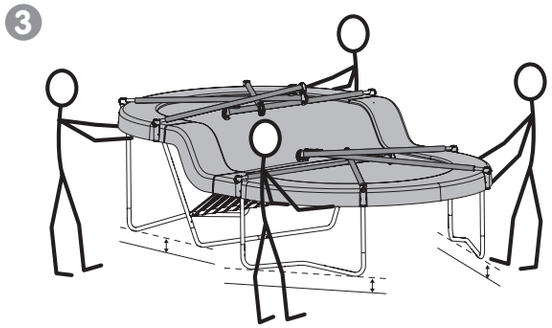

37

Dimensions/ Dimensions/ Abmessungen/ Dimensioni

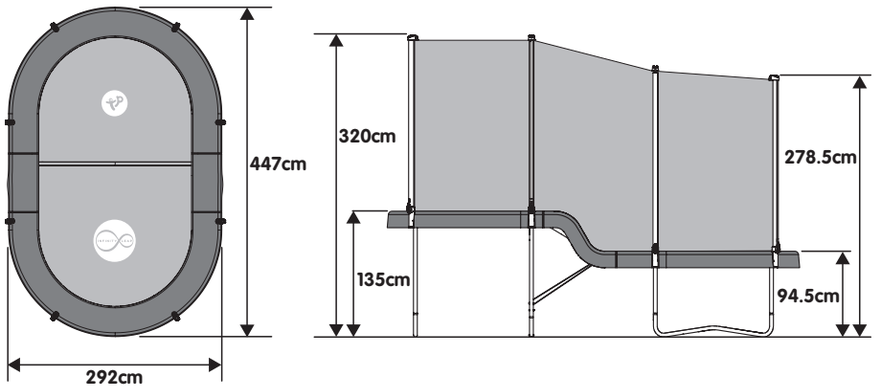

Thank you

Thank you for purchasing this product.

For Customer Service and help with your product please email **info@ritter.ch**

Merci beaucoup

Merci pour votre achat.

Pour des informations ou des demandes de renseignements, veuillez contacter notre service clientèle à l'adresse email **info@ritter.ch**

Vielen Dank

Vielen Dank für Ihren Einkauf.

Für Informationen und Anfragen steht Ihnen unser Kundendienst unter **info@ritter.ch** zur Verfügung.

Grazie

Grazie per il vostro acquisto.

Per informazioni e richieste, si prega di contattare il nostro servizio clienti all'indirizzo email **info@ritter.ch**

Product Batch No is:
N° de charge du produit est / Produkt-Chargennr. lautet / Lotto numero TP è

Mookie France
Espace Mistral B, 375 avenue du Mistral,
13600 La Ciotat, France

Distributed by:
Ritter Products AG
Dägermoos 5

CH-5015 Erlinsbach SO
Mail: info@ritter.ch
Tel: 062 / 287 33 77

Webpage: www.ritter.ch

Robovision Ltd t/a TP Toys protects their unique designs worldwide with patents and design registrations. For full information on the intellectual property relating to TP products please visit www.tptoys.com/intellectualproperty
Robovision Ltd protège ses designs uniques au monde avec des brevets, marques et dépôts de dessins. Pour plus d'informations sur la propriété intellectuelle de Robovision Ltd, consultez www.tptoys.com/intellectual property
Robovision Ltd schützt seine einzigartigen Designs weltweit mit Patent-, Marken- und Designregistrierungen. Für weitere Informationen zu dem geistigen Eigentum von Robovision Ltd besuchen Sie www.tptoys.com/intellectual property
Robovision Ltd protegge i loro design esclusivi in tutto il mondo con brevetti, marchi commerciali e registrazioni di progetti. Para obtener más información sobre la propiedad intelectual de Robovision Ltd., visite www.tptoys.com/intellectual property.

Instruction Part No: IN0499CH Issue-E 10.21