COUNTRY VISTA SPIELHAUS P280097

Bevor Sie beginnen

EINE INTERAKTIVE 3D-AUFBAUANLEITUNG FINDEN SIE IN BILT

LADEN SIE UNSERE GRATIS-APP HERUNTER

AUFBAU- UND BEDIENUNGSANLEITUNG

⚠ WARNUNG

Lesen und befolgen Sie diese Anleitung, um das Risiko von schweren Verletzungen oder tödlichen Unfällen zu reduzieren. Bewahren Sie die Anleitung sicher auf und ziehen Sie sie bei Bedarf zurate. Geben Sie die Anleitung zusammen mit dem Spielset an künftige Besitzer weiter. Die Kontaktinformationen des Herstellers finden Sie weiter unten.

HINDERNISFREIER SICHERHEITSBEREICH - 5,78 x 5,49 m

KAPAZITÄT - maximal 5 Nutzer, Alter 2 bis 10. Höchstgewicht: 49,9 kg pro Bank.

NUR FÜR DIE PRIVATE NUTZUNG. Nicht für die Nutzung in öffentlichen Bereichen wie Schulen, Kirchen, Kindergärten, Tagesstätten oder Parks bestimmt.

WARNUNG: Nur für den privaten Heimgebrauch.

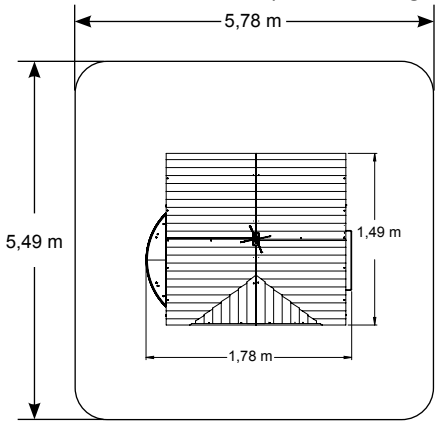

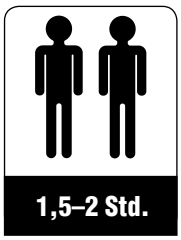

ZWEI PERSONEN FÜR DEN AUFBAU ERFORDERLICH

Cedar Summit by KidKraft
4630 Olin Road
Dallas, TX 75244, USA

customersupport@kidkraft
Online-Ersatzteilbestellung:
Cedarsummitplay.com/parts-center-warranty-claim
Kundenservice:
1(800) 933-0771 oder (972) 385-0100

KidKraft Netherlands BV
Olympisch Stadion 29
1076DE Amsterdam, Niederlande

Europäischer Kundenservice: +31 (0)20 305 8620
europecustomerservice@kidkraft.com
Online-Ersatzteilbestellung in der EU: parts.kidkraft.eu

Inhalt

Warnhinweise und Anweisungen für sicheres Spielen ..... S. 2
Wartungsanleitung ..... S. 2
Tipps für einen erfolgreichen Aufbau ..... S. 3
Unser Holz – beschränkte Garantie ..... S. 4
So geht der Aufbau ganz schnell ..... S. 5
Teilenummern ..... S. 6
Schritt-für-Schritt-Anleitung ..... S. 11
Befestigung von ID-Plakette/ Warnhinweisen ..... S. 48

9400097

Rev. 10.12.2018

Warnhinweise und Anweisungen für sicheres Spielen

NUR UNTER AUFSICHT VON ERWACHSENEN BENUTZEN. Die meisten schweren bzw. tödlichen Unfälle auf Spielplätzen passieren, wenn die Kinder ohne Aufsicht spielen! Unsere Produkte halten vorschriftsmäßige und freiwillige Sicherheitsrichtlinien ein. Die Einhaltung aller Warnhinweise und Empfehlungen in dieser Anleitung verringert das Risiko einer schweren oder tödlichen Verletzung bei der Nutzung dieses Spielhauses. Lesen Sie die Warnungen und Sicherheitshinweise regelmäßig mit Ihren Kindern durch und stellen Sie sicher, dass diese sie auch verstehen und einhalten. Bitte beachten: Kinder aller Altersgruppen dürfen das Spielhaus nur unter Aufsicht von Erwachsenen benutzen.

WARNUNG

ERSTICKUNGSGEFAHR/SCHARFE SPITZEN UND KANTEN
Aufbau durch Erwachsene erforderlich. Dieses Produkt enthält Kleinteile sowie Teile mit scharfen Spitzen und Kanten. Nicht zusammengebaute Teile müssen sich außerhalb der Reichweite von Kindern befinden.

STRANGULIERUNGSGEFAHR

- Lassen Sie die Kinder **UNTER KEINEN UMSTÄNDEN** Seile, Wäscheleinen, Hundeleinen, Kabel, Ketten oder seilähnliche Objekte an diesem Spielhaus verwenden bzw. daran befestigen.
- Lassen Sie die Kinder **UNTER KEINEN UMSTÄNDEN** mit dem Spielhaus spielen, wenn sie weite Kleidung, Ponchos, Kapuzen, Schals, Umhänge, Halsketten oder andere Kleidung mit Kordelzügen, Seilen oder Bändern tragen.
- Lassen Sie die Kinder **UNTER KEINEN UMSTÄNDEN** mit dem Spielhaus spielen, wenn sie einen Fahrradhelm oder anderen Helm tragen.

Das Tragen dieser Objekte, inklusive von Helmen mit Kinnriemen, erhöht das Risiko schwerer und tödlicher Verletzungen für Kinder durch Verfangen und Strangulierung.

KIPPGEFAHR
Bauen Sie das Spielhaus auf einer ebenen Oberfläche auf. Dies verringert die Gefahr, dass das Spielhaus kippt oder lose Polstermaterialien bei schwerem Regenfall weggewaschen werden.

Lassen Sie Kinder UNTER KEINEN UMSTÄNDEN im Spielhaus spielen, bevor es komplett aufgebaut ist.

INSTALLATION
Platzieren Sie das Spielhaus auf einer ebenen Oberfläche mit einem Mindestabstand von 2 m von Bauwerken und Objekten wie Zäunen, Garagen, Häusern, herunter hängenden Ästen, Wäscheleinen und elektrischen Kabeln.

WARNUNG – Anweisungen für sicheres Spielen

- ✓ Kinder dürfen bei Nutzung des Spielhauses keine locker sitzende Kleidung oder offene Schuhe tragen.
- ✓ Prüfen Sie, dass das Holz nicht abgesplittert, gebrochen oder rissig ist oder Metallteile fehlen, locker sitzen oder spitz oder scharfkantig sind. Ersetzen Sie diese gegebenenfalls vor dem Spiel, drehen Sie sie fest oder schleifen Sie sie ab.
- ✓ Ersetzen Sie defekte Bauteile entsprechend den Herstelleranweisungen.
- ✘ Die Kinder dürfen keine hinten oder vorne offenen Schuhe wie Sandalen, Flipflops oder Clogs tragen.
- ✘ Erlauben Sie den Kindern nicht, auf nasse Geräte zu klettern.
- ✘ Erlauben Sie kein wildes Spielen oder eine ungeeignete Nutzung des Spielhauses. Erlauben Sie kein Stehen bzw. Klettern auf das Dach oder Herunterspringen vom Dach.

Wartungsanweisungen

Ihr Cedar Summit Spielset wurde aus hochqualitativen Materialien gefertigt, um die Sicherheit Ihres Kindes zu gewährleisten. Wie alle Outdoor-Produkte für Kinder verwittert es und nutzt sich im Laufe der Zeit ab. Um den Spielspaß, die Sicherheit und die Lebensdauer Ihres Spielhauses zu maximieren, ist eine ordnungsgemäße Wartung und Pflege durch Sie – den Eigentümer – unerlässlich.

Überprüfen Sie Folgendes zu Beginn jeder Spielsaison:

METALLTEILE

- ✓ METALLTEILE: Überprüfen Sie Metallteile auf Rost. Sollte Rost vorhanden sein, abschleifen und neu mit bleifreier Farbe gemäß 16 CFR 1303 streichen.
- ✓ Überprüfen Sie alle Metallteile und ziehen Sie sie fest. Bei Holzteilen die Schrauben NICHT ZU FEST ZIEHEN, da das Holz brechen oder splittern könnte.
- ✓ Prüfen Sie, ob scharfe Kanten oder herausragende Schrauben vorhanden sind, bringen Sie bei Bedarf Unterlegscheiben an.

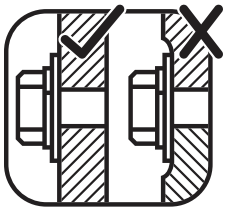

HOLZTEILE:

- ✓ Überprüfen Sie alle Holzteile auf Abnutzung, strukturelle Schäden oder Splitter. Schleifen Sie abgesplitterte Bereiche ab und ersetzen Sie abgenutzte Holzteile. Bei allen Holzteilen sind einige Flecken und kleine Risse ganz normal.
- ✓ Die jährliche Anwendung eines wasserabweisenden Mittels oder Fleckensprays (auf Wasserbasis) ist wichtig, um die maximale Lebensdauer und Leistung des Produkts zu gewährleisten.

Während der Spielsaison das Folgende zweimal im Monat überprüfen:

METALLTEILE:

- ✓ Prüfen Sie, dass sie fest sitzen. Sie müssen fest am Holz sitzen, dürfen es aber nicht zerdrücken. NICHT ZU FEST ZIEHEN. Das Holz könnte splittern.
- ✓ Prüfen Sie, ob scharfe Kanten oder herausragende Schrauben vorhanden sind. Bringen Sie bei Bedarf Unterlegscheiben an.

Bei Entsorgung Ihres Spielhauses: Bauen Sie das Spielhaus bitte auseinander und entsorgen Sie es angemessen, sodass dabei keine vermeidbaren Risiken entstehen. Befolgen Sie dabei die Entsorgungsrichtlinien vor Ort.

Tipps für einen erfolgreichen Aufbau

Benötigtes Werkzeug

• Wasserwaage • Winkelmaß	• Klauenhammer • Metermaß	• Standard- oder Akkubohrer • Bleistift	• Schutzbrille • Hilfe anderer Erwachsener

Teileidentifikation

Auf jeder Seite sind die Teile und die Stückzahl aufgeführt, die für den entsprechenden Schritt benötigt werden. Hier ein Beispiel.

2X 012 Pfosten 5,08 cm x 10,16 cm x 210,82 cm

Menge — Identifikationsnummer — Beschreibung, Abmessung der Teile

Identifikationsnummer: Die ersten zwei Stellen repräsentieren die Nummer des Schritts. Die dritte Stelle steht für das jeweilige Teil. Bitte beachten Sie, dass bei Teilen, die in mehreren Schritten verwendet werden, nur der jeweils erste Schritt angegeben ist.

Symbole

Die Symbole in dieser Anleitung dienen als wichtige Erinnerung für einen ordnungsgemäßen und sicheren Aufbau.

Dieses Symbol markiert Informationen, die besondere Aufmerksamkeit benötigen. Eine ungeeignete Vorgehensweise kann zu unsicheren oder gefährlichen Situationen führen.

Mehrere Personen erforderlich

Mehrere Personen erforderlich

Dieses Symbol zeigt an, dass für die sichere Ausführung dieses Schrittes 2 oder 3 Personen erforderlich sind. Bitten Sie um Hilfe, damit Sie sich nicht verletzen oder die Bauteile beschädigen.

Entfernung messen

Prüfen Sie, dass die Bauteile sich im rechten Winkel zueinander befinden, bevor Sie die Schrauben festziehen.

Verwenden Sie ein Metermaß, um die Bauteile an der richtigen Stelle anzubringen.

Aufbau im rechten Winkel

Stellen Sie sicher, dass das Set oder die Baugruppe ordnungsgemäß zusammengebaut ist, bevor Sie fortfahren.

Wasserwaage verwenden

Bohren Sie die Löcher mit einem 0,32-cm und einem 0,48-cm-Bohrer vor

1/8 — 3/16

Bohren Sie alle Löcher für Holzschrauben nach, damit das Holz nicht splittert.

Schrauben festziehen

Dieses Symbol zeigt an, dass die Schrauben nun festgezogen werden können – aber bitte nicht zu fest! Zerdrücken Sie nicht das Holz. Das könnte Splitter und strukturelle Schäden verursachen.

ACHTUNG - Teile können herausragen

Achten Sie nach Festdrehen der Bauteile auf herausragende Schraubenköpfe. Sollte ein Schraubenkopf über die Einschlagmutter herausragen, drehen Sie sie heraus und legen Sie weitere Unterlegscheiben unter, bis das Problem behoben ist. Zu diesem Zweck werden zusätzliche Unterlegscheiben mitgeliefert.

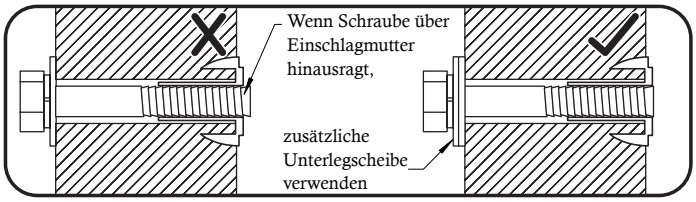

Korrekte Befestigung der Metallteile

Bohren Sie eine kleine Vertiefung in das Holz, bevor Sie die Holzschraube einfügen, um somit das Splittern zu vermeiden. Es wird nur eine Unterlegscheibe benötigt. Für leichteres Einführen der Holzschrauben empfehlen wir, flüssige Seife zu verwenden.

Schlagen Sie die Einschlagmuttern der Schrauben vorsichtig mit einem Hammer in das Loch. Ziehen Sie zuerst die Sicherungs- und dann die Unterlegscheibe durch die Sechskantschraube und fügen Sie diese anschließend ins Loch ein. Da die Teile im rechten Winkel zueinander stehen müssen, ziehen Sie die Schrauben erst fest, wenn Sie in den Anweisungen dazu aufgefordert werden. Achten Sie genau auf den Durchmesser der Schrauben. 7,9 mm wirkt beispielsweise nur leicht größer als 6,4 mm.

Hinweis: Tellerkopfschrauben mit einer blauen Sicherung oder Schrauben mit Nylok bedürfen KEINER Sicherungsscheibe.

Befestigung der Holzschraube

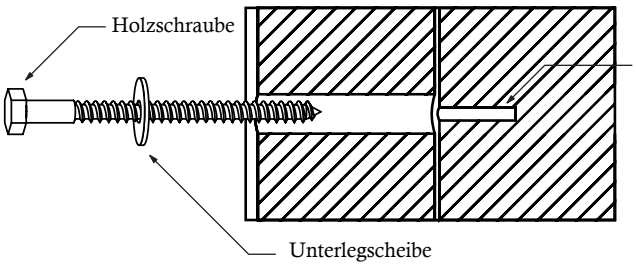

Vor der Befestigung einer Holzschraube die bereits vorhandenen Löcher mit einem Bohrer mit einem Durchmesser von 3,2 mm nachbohren

Befestigung der Schraube

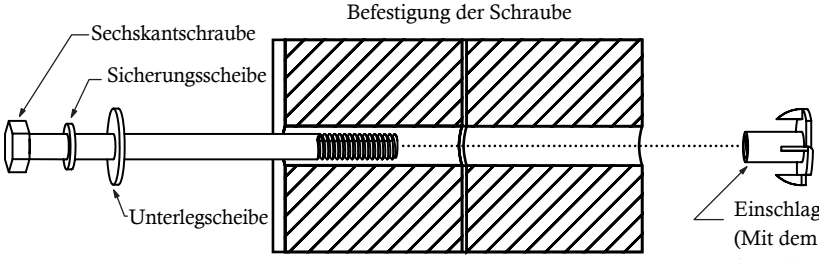

Einschlagmutter (Mit dem Hammer festschlagen) Nicht das Holz beschädigen!

Unser Holz

Bei den Cedar Summit Premium Spielgeräten wird ausschließlich Spielset-Schnittholz in Premiumqualität verwendet, um die Sicherheit Ihrer Kinder zu gewährleisten. Wir achten stets darauf, das beste Schnittholz des Markts auszusuchen – doch Holz ist ein Naturprodukt, kann demnach verwittern und das Erscheinungsbild Ihres Spielhauses verändern.

Was führt zur Verwitterung? Hat dies Auswirkungen auf die Belastbarkeit meines Spielsets?
Die Verwitterung wird hauptsächlich von Wasser (Feuchtigkeit) hervorgerufen. Die Oberfläche und das Innere des Holzes weisen einen unterschiedlichen Feuchtigkeitsgrad auf. Wenn sich das ändert, dringt die Feuchtigkeit in das Holz bzw. aus dem Holz heraus. Dabei entsteht eine Spannung, die Risse oder Verziehungen verursachen kann. Eine Verwitterung lässt sich an einigen Merkmalen erkennen. Folgende Abweichungen beeinträchtigen nicht die Belastbarkeit des Produkts:

1. **Risse** sind oberflächliche Spalten, die parallel zur Holzfaser verlaufen. Risse treten eher bei Balken (10 x 10 cm) als bei Brettern (2,5 x 10 cm) auf, da bei dickerem Holz der Feuchtigkeitsgehalt im Inneren stärker von dem an der Oberfläche abweicht.
2. **Verziehungen** ergeben sich durch jegliche Verformung (Drehung, Verkrümmung) der ursprünglichen Oberfläche des Holzbretts und treten oftmals bei schnellem Befeuchten und Trocknen des Holzes auf.
3. Das **Verblassen** ist eine natürliche Änderung der Farbe, wenn das Holz dem Sonnenlicht ausgesetzt ist. Das Holz nimmt im Laufe der Zeit einen grauen Farbton an.

Wie kann ich mein Spielset vor zu schneller Verwitterung schützen?
Wir haben das Holz in der Fabrik mit einer wasserabweisenden Schutzschicht oder Farbe versehen. Diese Schicht verringert die Aufnahme von Regenwasser oder Schnee und folglich die Spannung im Holz. Das Sonnenlicht beschädigt im Laufe der Zeit diese Schicht; deshalb ist es äußerst wichtig, jährlich eine neue wasserabweisende Schutzschicht oder Farbe aufzutragen.

Die Verwitterung ist meistens ein natürlicher Prozess und beeinträchtigt nicht die Sicherheit des Spielsets und den Spaß Ihres Kindes. Wenn ein Teil Ihrer Meinung nach zu sehr verwittert ist, hilft Ihnen unser Kundendienst gerne weiter.

Schicken Sie uns bitte das ausgefüllte Registrierungsformular zu, damit wir Ihnen wichtige Produktmitteilungen senden und einen umgehenden Garantieservice bieten können.

10 Jahre eingeschränkte Garantie

Cedar Summit by KidKraft garantiert, dass dieses Produkt für einen Zeitraum von einem Jahr ab dem ursprünglichen Kaufdatum frei von Material- und Verarbeitungsfehlern ist. Zudem besteht eine Garantie für 10 Jahre auf das Holz gegen strukturelles Versagen durch Fäulnis und Insektenschäden. Für alle weiteren Teile wie Metallelemente, Schaukeln, Spielgeräte, Zubehör und Rutschen gilt nur eine einjährige Garantie. Diese Garantie gilt für den ursprünglichen Eigentümer und Registrierenden und ist nicht übertragbar. Eine regelmäßige Wartung ist erforderlich, um die Integrität des Spielsystems zu gewährleisten. Sollte der Besitzer das Produkt nicht gemäß den Wartungsbedingungen pflegen, kann diese Garantie erlöschen. Diese Garantie umfasst nicht die Kosten für Inspektionen.

Diese begrenzte Garantie schließt Folgendes nicht ein:

- Arbeit zum Ersetzen von schadhaften Elementen;
- Neben- oder Folgeschäden;
- Ästhetische Mängel, die die Leistung oder Integrität nicht beeinträchtigen;
- Vandalismus, unsachgemäße Nutzung oder Installation, höhere Gewalt;
- Geringfügiges Verdrehen, Verziehen, Einreißen und andere natürliche Eigenschaften von Holz, die die Leistung oder Integrität nicht beeinträchtigen.

Cedar Summit by KidKraft Produkte werden im Hinblick auf Sicherheit und Qualität entwickelt. Alle Änderungen am Originalprodukt können die strukturelle Integrität des Produktes beeinträchtigen, was zu Schäden und möglichen Verletzungen führen kann. Cedar Summit by KidKraft kann keine Haftung für veränderte Produkte übernehmen. Bei Modifikationen am Produkt verfallen jegliche Garantien.

Die Garantie für dieses Produkt gilt **NUR FÜR DIE PRIVATE NUTZUNG**. Unter keinen Umständen sollte ein Cedar Summit by KidKraft Spielgerät in öffentlichen Räumen wie Schulen, Kirchen, Spielplätzen, Parks, Kindergärten und dergleichen verwendet werden. Diese Nutzungsart kann zu Produktversagen und Verletzungen führen. Die Garantie verfällt umgehend, wenn dieses Produkt öffentlich genutzt wird.
Cedar Summit by KidKraft lehnt jegliche weitere, ausdrückliche oder stillschweigende Garantien oder Erklärungen ab.

Diese Garantie gewährt Ihnen bestimmte Rechte. Je nach Land stehen Ihnen gegebenenfalls noch weitere Rechte zu. Jegliche Folgeschäden sind von dieser Garantie ausgeschlossen. In einigen Ländern ist diese Beschränkung bzw. dieser Ausschluss jedoch nicht zulässig, sodass Sie ggf. nicht davon betroffen sind.

So geht der Aufbau ganz schnell

WENN SIE DIE HOLZTEILE
FÜR JEDEN AUFBAUSCHRITT
VORSORTIEREN,
SPAREN SIE ZEIT!

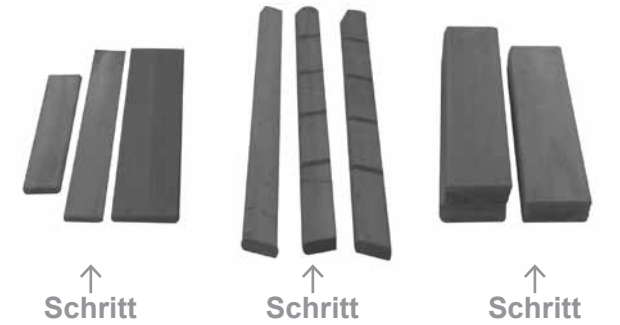

ZEIT SPAREN – TIPP 1:

Öffnen Sie alle Packungen mit Holzteilen und suchen Sie nach der Identifikationsnummer am Ende jedes Holzteils (siehe Abbildung unten). Ordnen Sie die Holzteile nach den einzelnen Aufbauschritten.

1X **131** **Café-Oberseite FSC 1,59 x 12,7 x 122,56 cm**

Menge | Identifikationsnummer | Teilbeschreibung | Größe

Schrittnummer (dies ist Schritt 13)	1 3 1	Auflistungs-reihenfolge Die Stelle, an der dieses Teil in Schritt 13 aufgelistet ist)

Identifikationsnummer: Die ersten zwei Stellen stehen für die Nummer des Schritts. Die dritte steht für die Stelle, an der das Teil im Schritt aufgeführt wird.

Bitte beachten Sie, dass bei Teilen, die in mehreren Schritten verwendet werden, nur der erste Schritt in der Identifikationsnummer angegeben wird.

ZEIT SPAREN - TIPP 2:

Neben der Identifikationsnummer können Sie die Holzteile auch anhand der entsprechenden Seiten in diesem Handbuch erkennen.

METALLTEILE:

Die meisten Metallteile werden in separaten Beuteln geliefert, sodass Sie sie nicht sortieren müssen. Bei jedem Schritt wird angegeben, welche Metallteile (Schrauben, Unterlegscheiben usw.) Sie dafür benötigen.

Teileidentifikation (verkleinert dargestellt)

3 Stk. - **023** - 2,54 x 2,54 x 40 cm - Grundblock (innen) FSC - 48082313

2 Stk. - **024** - 2,54 x 2,54 x 82,23 cm - Grundträger Vordertür FSC - 48082413

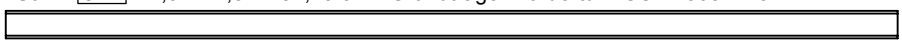

1 Stk. - **025** - 2,54 x 5,08 x 93,03 cm - Untere Türstopp-Platte FSC - 48082513

1 Stk. - **026** - 2,54 x 5,08 x 93,03 cm - Obere Türstopp-Platte FSC - 48085213

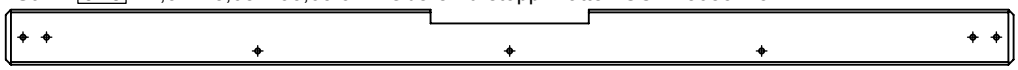

1 Stk. - **027** - 1,27 x 5,08 x 50,8 cm - Verstärkung FSC - 48082613

2 Stk. - **045** - 1,27 x 9,0 x 98,09 cm - Dachstützplatte FSC - 48082713

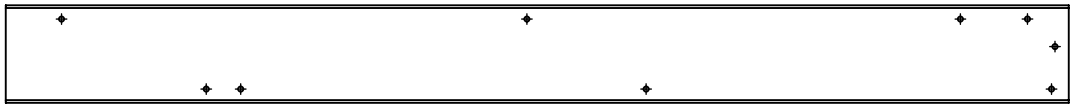

2 Stk. - **046** - 1,27 x 9,0 x 58,09 cm - Dachstützplatte (kurz) FSC - 48082813

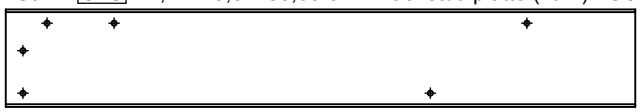

1 Stk. - **042** - 1,27 x 5,08 x 98,09 cm - Rückseitige obere Dachlippe (lang) FSC - 48082913

1 Stk. - **043** - 1,27 x 5,08 x 58,09 cm - Rückseitige obere Dachlippe FSC - 48083013

2 Stk. - **044** - 1,27 x 2,54 x 90,88 cm - Seitliche Rahmenstützplatte FSC - 48083113

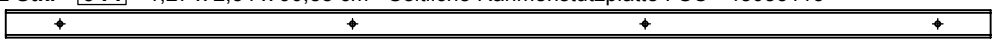

1 Stk. - **041** - 3,49 x 6,35 x 30,59 cm - Dachträger FSC - 48083213

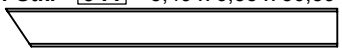

4 Stk. - **053** - 2,54 x 5,08 x 71,1 cm - Dreiecksboden FSC - 48083313

4 Stk. - **054** - 2,54 x 6,35 x 76,67 cm - Dreiecksspitze FSC - 48083413

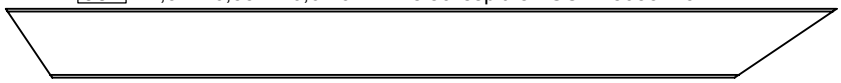

1 Stk. - **071** - 2,54 x 5,08 x 98,2 cm - Dachausbau-Unterseite FSC - 48083513

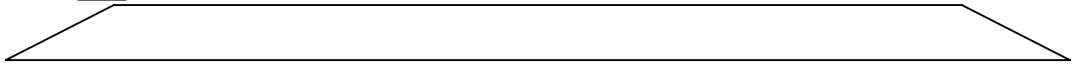

2 Stk. - **072** - 2,54 x 5,08 x 43,91 cm - Dachausbau-Innenrand FSC - 48083613

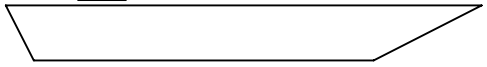

2 Stk. - **091** - 1,9 x 6,35 x 55,34 cm - Fensteraußenträger FSC - 48083705

2 Stk. - **092** - 1,9 x 5,08 x 54,83 cm - Fensterinnenträger FSC - 48083805

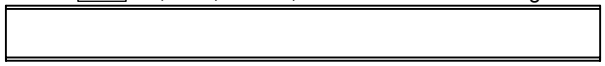

Teileidentifikation (verkleinert dargestellt)

1 Stk. - 084 - 2,54 x 7,62 x 105,78 cm - Ladentisch (lang) FSC - 48083906

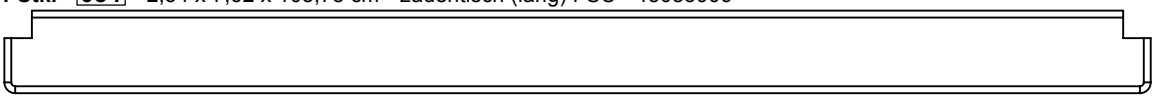

1 Stk. - 082 - 2,54 x 7,62 x 52,16 cm - Ladentisch FSC - 48084006

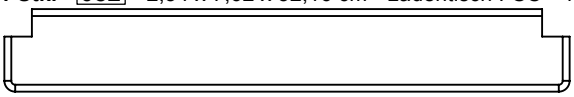

1 Stk. - 083 - 2,54 x 2,54 x 105,78 cm - Tischstütze (lang) FSC - 48084113

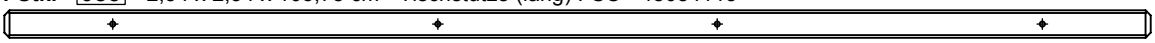

1 Stk. - 081 - 2,54 x 2,54 x 52,16 cm - Tischstütze FSC - 48084213

2 Stk. - 031 - 5,08 x 5,08 x 34,36 cm - Sitz-Basisträger FSC - 48084313

2 Stk. - 032 - 5,08 x 5,08 x 109,2 cm - Terrassenträger FSC - 48084413

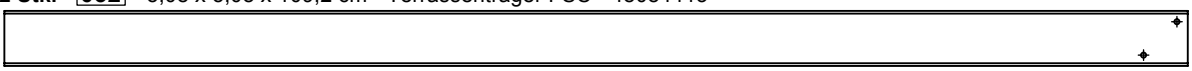

2 Stk. - 035 - 2,54 x 8,09 x 34,36 cm - Seitliche Terrassen-Sitzbank FSC - 48084506

2 Stk. - 036 - 2,54 x 8,09 x 34,36 cm - Vorderseite seitliche Terrassen-Sitzbank FSC - 48084606

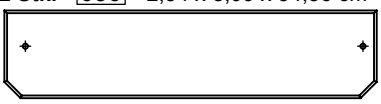

4 Stk. - 034 - 2,54 x 3,81 x 14,69 cm - Sitz-Basisblock FSC - 48084713

4 Stk. - 033 - 2,54 x 3,81 x 20,82 cm - Sitzbasis-Winkelstück FSC - 48084813

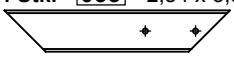

1 Stk. - 055 - 2,54 x 6,35 x 10 cm - Dachaufbaustütze FSC - 48084913

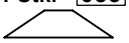

3 Stk. - 094 - 2,54 x 3,81 x 27,86 cm - Küchenstütze FSC - 48085013

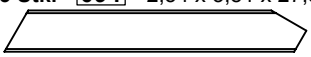

1 Stk. - 093 - 1,27 x 4,39 x 93,2 cm - Horizontale Schiene FSC - 48085113

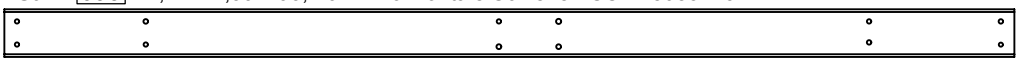

2 Stk. - 101 - 2,54 x 38,4 x 101 cm - Tür FSC - 478079206

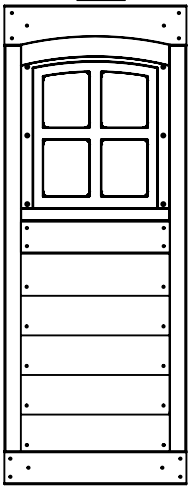

Teileidentifikation (verkleinert dargestellt)

2 Stk. - 051 - 2,86 x 78,09 x 90,55 cm
Dachplatte (vorne) FSC - 478079309

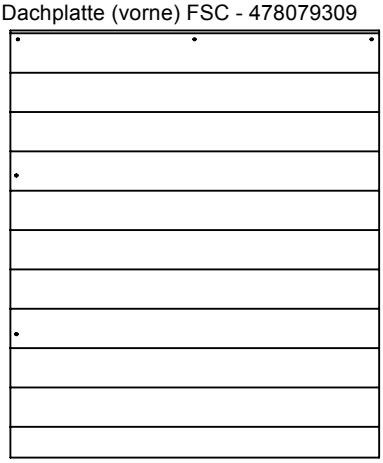

2 Stk. - 052 - 2,86 x 78,09 x 89,19 cm
Dachplatte (hinten) FSC - 478079409

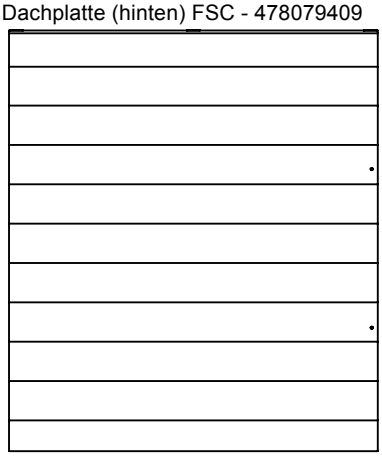

1 Stk. - 073 - 3,81 x 43,42 x 64,52 cm
Dachausbau-Außenrand (rechts) FSC - 478079509

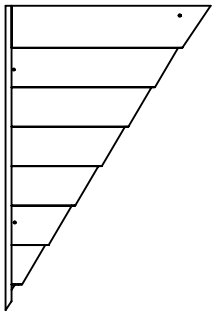

1 Stk. - 074 - 3,81 x 43,42 x 64,52 cm
Dachausbau-Außenrand (links) FSC - 478079609

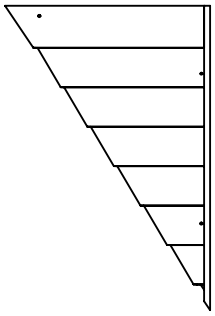

1 Stk. - 021 - 10,16 x 75,57 x 109,22 cm
Plattenaufbau A FSC - 478081213

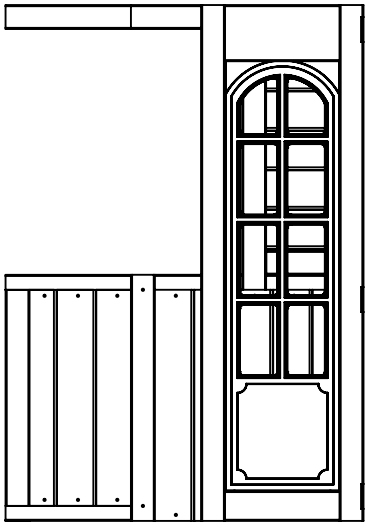

1 Stk. - 022 - 10,16 x 75,57 x 109,22 cm
Plattenaufbau B FSC - 478081313

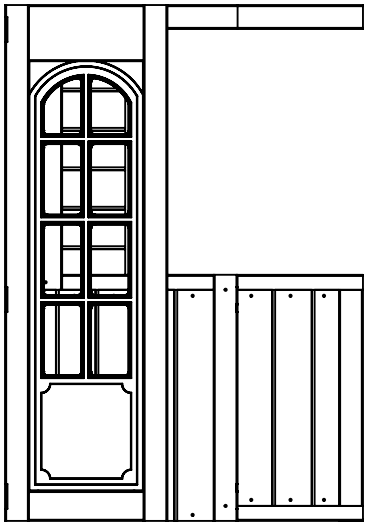

Teileidentifikation (verkleinert dargestellt)

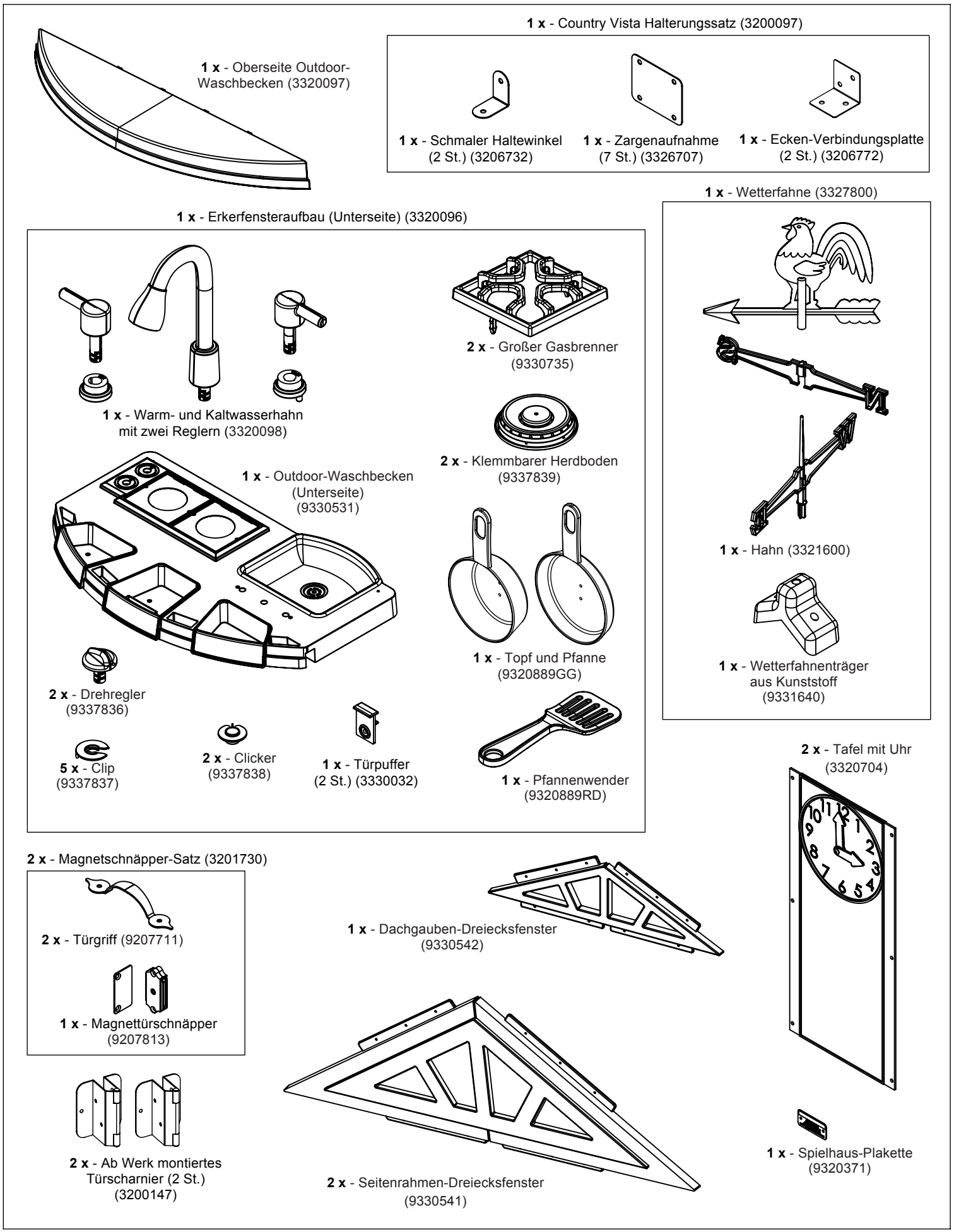

Metallteileidentifikation (tatsächliches Maß)

114 Stk. **S0** - Flachrundschraube #8 x 22 mm - (52933505)

44 Stk. **S1** - Holzschraube #8 x 29 mm - (52043514)

35 Stk. **S3** - Holzschraube #8 x 64 mm - (52043522)

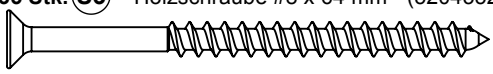

18 Stk. **S4** - Holzschraube #8 x 76 mm - (52043530)

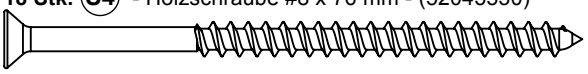

3 Stk. **S2** - Holzschraube #8 x 38,1 mm - (52043512)

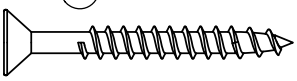

90 Stk. **S15** - Holzschraube #8 x 44 mm - (52043513)

6 Stk. **S5** - Flachkopfschraube #8 x 13 mm - (52433502)

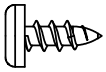

40 Stk. **S13** - Flachkopfschraube #6 x 16 mm - (52413908)

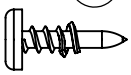

35 Stk. **FW3** - Unterlegscheibe #8 - (51003500)

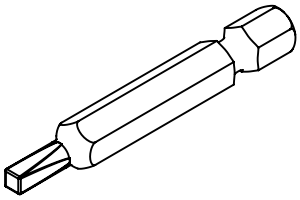

1 Stk. **D4** - #2 x 2 Robertson-Schraubendreherbit - (9200014)

Hinweis: Metallteilbeutel enthält zusätzliche Teile

Schritt 1: Teile prüfen – bitte vor dem Aufbau lesen

A. Zunächst sollten Sie alle Metall-, Holz- und Zubehörteile anhand der Teilenummern identifizieren. Auf diese Weise geht der Aufbau leichter vonstatten.

- Bei den Holzteilen finden Sie die Identifikationsnummern an den Enden der Bretter. Legen Sie sich anhand der unten angegebenen Identifikationsnummern die Holzteile für jeden Schritt zurecht.

1X **131** **Café-Oberseite FSC 1,59 x 12,7 x 122,56 cm**

Menge — Identifikationsnummer — Beschreibung, Abmessung der Teile

Identifikationsnummer: Die ersten zwei Stellen repräsentieren die Nummer des Schritts. Die dritte Stelle steht für das jeweilige Teil. Bitte beachten Sie, dass bei Teilen, die in mehreren Schritten verwendet werden, nur der jeweils erste Schritt angegeben ist.

- Informationen zur korrekten Befestigung der Metallteile finden Sie auf Seite 3.
- Bei jedem Schritt ist angegeben, welche Schrauben, Unterlegscheiben, Sicherungsscheiben, Einschlagmuttern oder Stoppmuttern für den Aufbau benötigt werden.

B. Unser Kundenservice hilft Ihnen gerne weiter, falls Sie beim Aufbau Hilfe benötigen oder doch einmal Teile fehlen oder beschädigt sind. Bitte rufen Sie uns einfach an, bevor Sie zurück in den Laden gehen.

customersupport@kidkraft.com
Online-Ersatzteilbestellung:
Cedarsummitplay.com/parts-center-warranty-claim
Kundenservice:
1(800) 933-0771 oder (972) 385-0100

Europäischer Kundenservice: +31 (0)20 305 8620
europecustomerservice@kidkraft.com
Online-Ersatzteilbestellung in der EU:
parts.kidkraft.eu

C. Lesen Sie sich die Aufbauanleitung vollständig durch und beachten Sie insbesondere die ANSI-Warnungen, die Hinweise und die Sicherheits-/Wartungsinformationen.

D. Bevor Sie die Verpackung entsorgen, füllen Sie bitte das unten stehende Formular aus.

- Die Packungsnummer befindet sich auf der Seite jeder Packung, die Nachverfolgungsnummer befindet sich auf der KidKraft ID-Plakette (9320371).
- Bitte bewahren Sie diese Informationen als künftige Referenz auf. Sie benötigen sie, wenn Sie sich an den Kundenservice wenden.

MODELLNUMMER: **P280097**

PACKUNGSNUMMER: __ __ __ __ __ 14459 ___ (Packung 1)

NACHVERFOLGUNGSNUMMER (auf ID-Plakette): _____

Schritt 2: Montage des Rahmens
Teil 1

A: Stellen Sie den (021) Plattenaufbau A und den (022) Plattenaufbau B so auf, dass die Fensteröffnungen oben sind. (Abb. 2.1)

B: Befestigen Sie einen (023) Grundblock (innen) bündig mit dem Boden in der Mitte der rückseitigen Wand mit vier (S15) #8 x 44 mm Holzschrauben. (Abb. 2.2)

Abb. 2.1

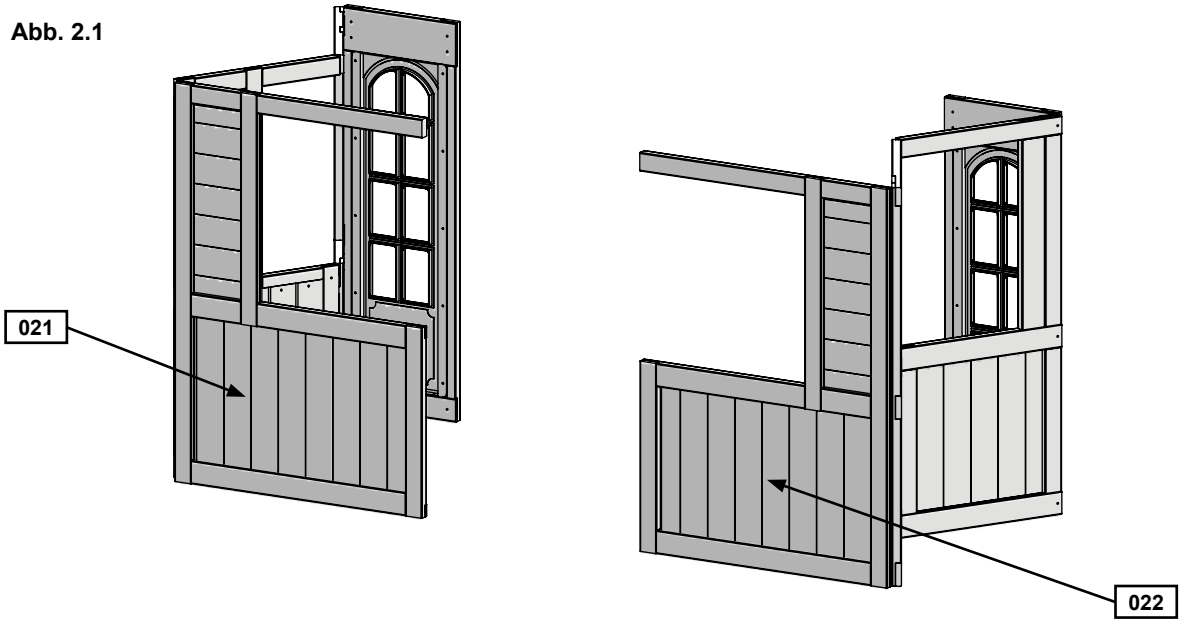

Abb. 2.2

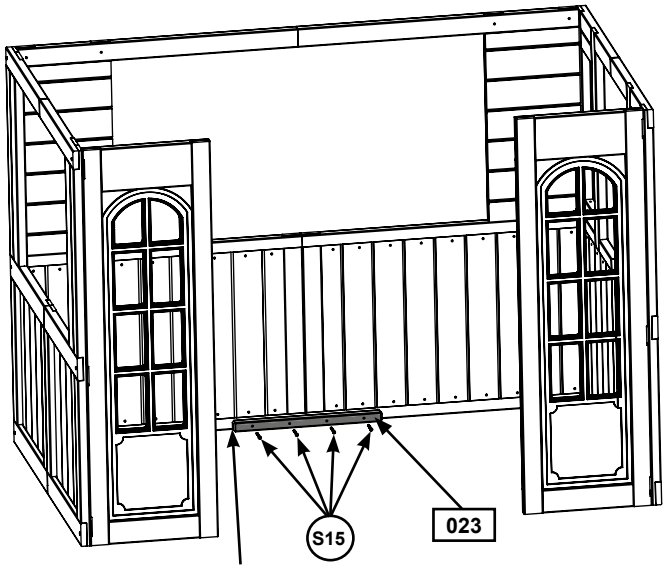

Bündig mit dem Boden und in der Mitte der rückseitigen Wand.

Holzteile

- 1 x 021 **Plattenaufbau A 10,16 cm x 75,57 cm x 109,22 cm**
- 1 x 022 **Plattenaufbau B 10,16 cm x 75,57 cm x 109,22 cm**
- 1 x 023 **Grundblock (innen) 2,54 cm x 2,54 cm x 40 cm**

Metallteile

- 4 x S15 **#8 x 44 mm Holzschraube**

Schritt 2: Montage des Rahmens
Teil 2

C: Montieren Sie in den in Abb. 2.3 gezeigten Stellen sechs (S3) #8 x 64 mm Holzschrauben in den Kanten beider Seitenwände. (Abb. 2.3)

Abb. 2.3

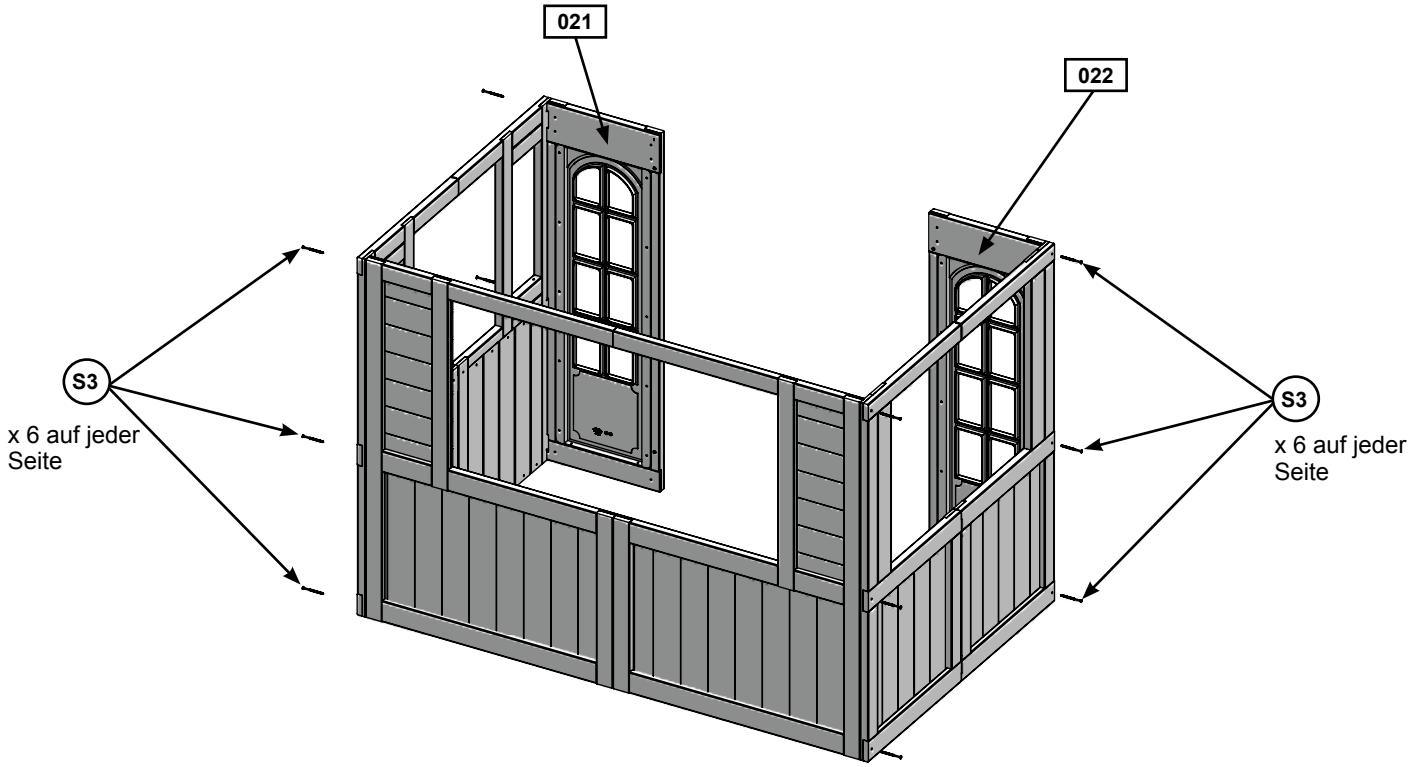

Metallteile

12 x (S3) #8 x 64 mm Holzschraube

Schritt 2: Montage des Rahmens
Teil 3

D: Befestigen Sie je einen (023) Grundblock (innen) bündig mit dem Boden in der Mitte beider rückseitigen Wände mit vier (S15) #8 x 44 mm Holzschrauben pro Brett. (Abb. 2.4, 2.5 und 2.6)

Abb. 2.4

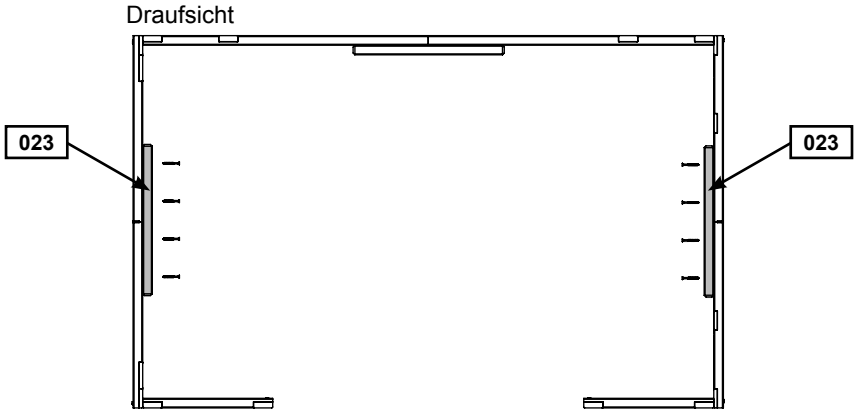

Abb. 2.5
Innenansicht

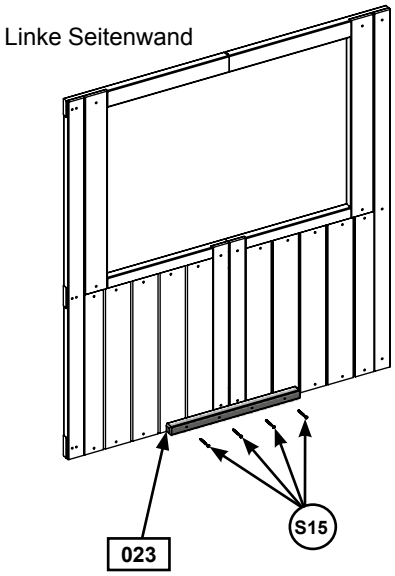

Bündig mit dem Boden und in der Mitte der Seitenwand.

Abb. 2.6
Innenansicht

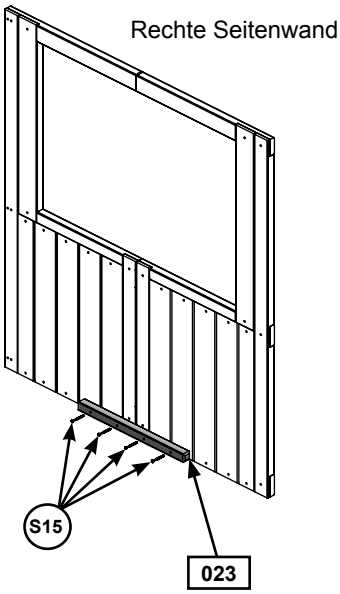

Bündig mit dem Boden und in der Mitte der Seitenwand.

Holzteile

2 x 023 Grundblock (innen) 2,54 cm x 2,54 cm x 40 cm

Metallteile

8 x S15 #8 x 44 mm Holzschraube

Schritt 2: Montage des Rahmens
Teil 4

E: Richten Sie einen (024) Grundträger Vordertür mittig an der Vorderseite der (025) unteren Türstopp-Platte aus. Vergewissern Sie sich, dass der Grundträger nach oben hin bündig anliegt. Befestigen Sie ihn mit drei (S15) #8 x 44,5 mm Holzschrauben. (Abb. 2.7 und 2.8)

F: Richten Sie einen (024) Grundträger Vordertür bündig in der Mitte der (026) oberen Türstopp-Platte aus und befestigen Sie diesen mit drei (S15) #8 x 44 mm Holzschrauben. (Abb. 2.9 und 2.10)

Abb. 2.7

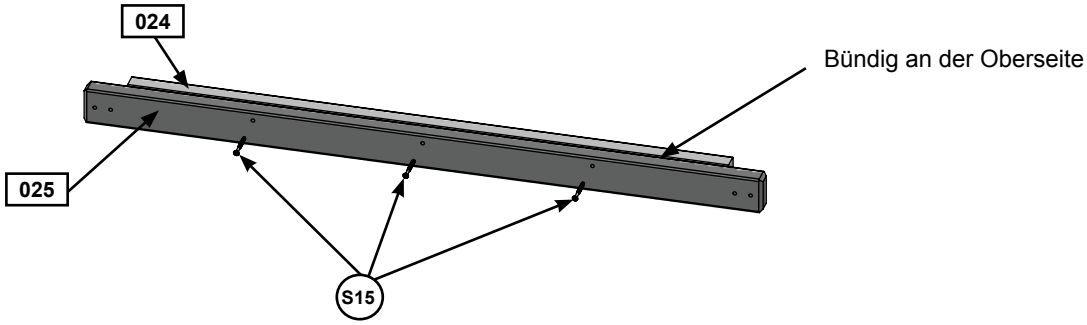

Abb. 2.8
Vorderansicht

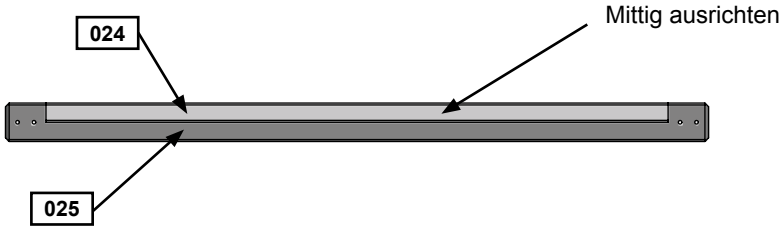

Abb. 2.9

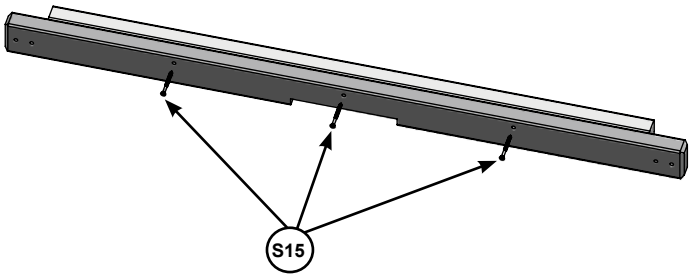

Abb. 2.10
Vorderansicht

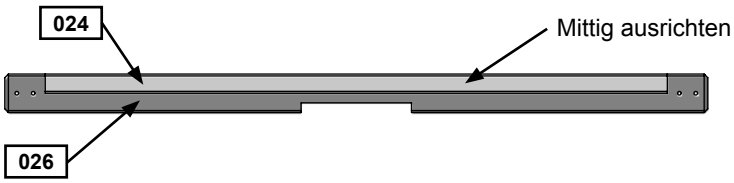

Holzteile

- **2 x 024 Grundträger Vordertür 2,54 cm x 2,54 cm x 82,23 cm**
- **1 x 025 Untere Türstopp-Platte 2,54 cm x 5,08 cm x 93,03 cm**
- **1 x 026 Obere Türstopp-Platte 2,54 cm x 5,08 cm x 93,03 cm**

Metallteile

- **6 x S15 #8 x 44 mm Holzschraube**

Schritt 2: Montage des Rahmens
Teil 5

G: Platzieren Sie vom Inneren des Aufbaus aus gemeinsam mit einem Helfer den Aufbau der oberen Türstopp-Platte oberhalb der Türöffnung. Stellen Sie dabei sicher, dass der Aufbau oben bündig an den Wänden anliegt. Befestigen Sie ihn mit zwei (S15) #8 x 44 mm Holzschrauben pro Seite. (Abb. 2.11, 2.12 und 2.13)

H: Platzieren Sie vom Inneren des Aufbaus aus den Aufbau der unteren Türstopp-Platte wie in Abb. 2.11 gezeigt und befestigen Sie diesen mit zwei (S15) #8 x 44 mm Holzschrauben pro Seite. (Abb. 2.11, 2.12 und 2.13)

I: Montieren Sie gemeinsam mit einem Helfer und oben bündig und in der Mitte der rückseitigen Wand zentriert eine (027) Verstärkung mit vier (S1) #8 x 29 mm Holzschrauben. (Abb. 2.14)

Abb. 2.11

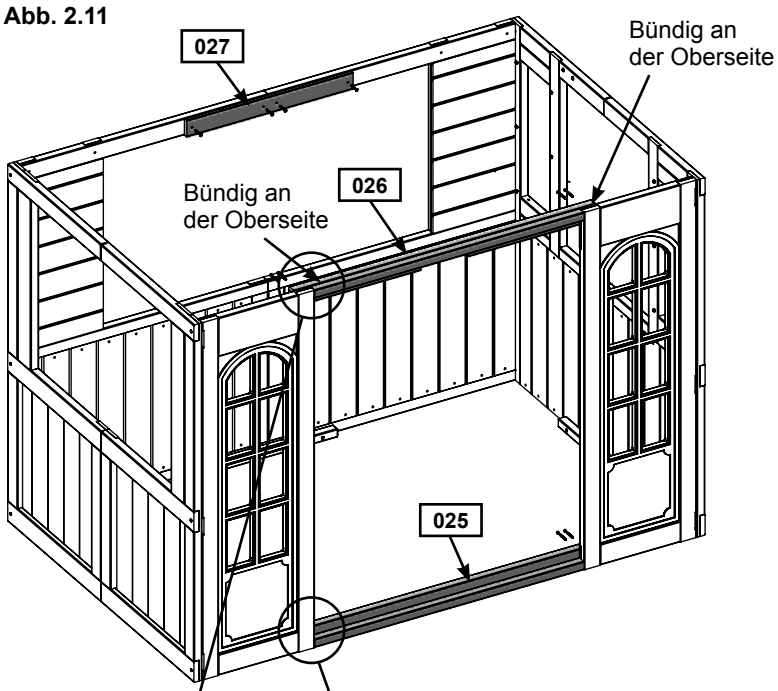

Abb. 2.13
Innenansicht

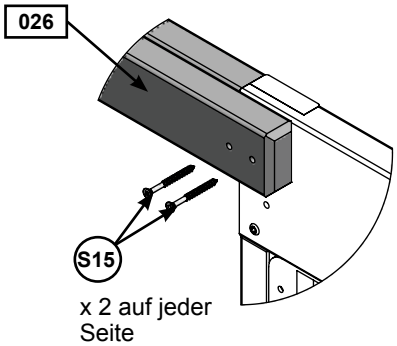

Abb. 2.12

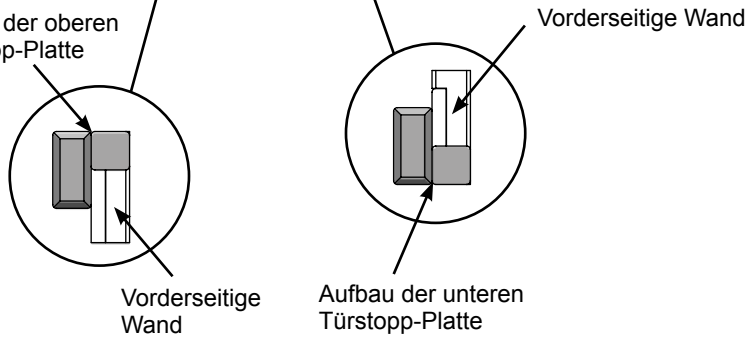

Abb. 2.14

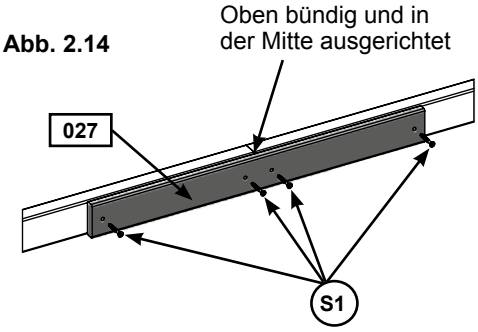

Holzteile

1 x 027 Verstärkung 1,27 cm x 5,08 cm x 50,8 cm

Metallteile

4 x S1 #8 x 29 mm Holzschraube

8 x S15 #8 x 44 mm Holzschraube

Schritt 3: Aufbau der Terrassenseite
Teil 1

A: Platzieren Sie einen (031) Sitz-Basisträger auf jeder Seite der rückseitigen Wand und stellen Sie dabei sicher, dass diese bündig mit den Seitenwänden sind. Befestigen Sie diese aus den inneren Ecken mit einer Ecken-Verbindungsplatte pro Seite mit vier (S0) #8 x 22 mm Flachrundschrauben und von der Oberseite der (031) Sitzbasis mit einem schmalen Haltewinkel und zwei (S0) #8 x 22 mm Flachrundschrauben pro Seite. (Abb. 3.1 und 3.2)

Abb. 3.1

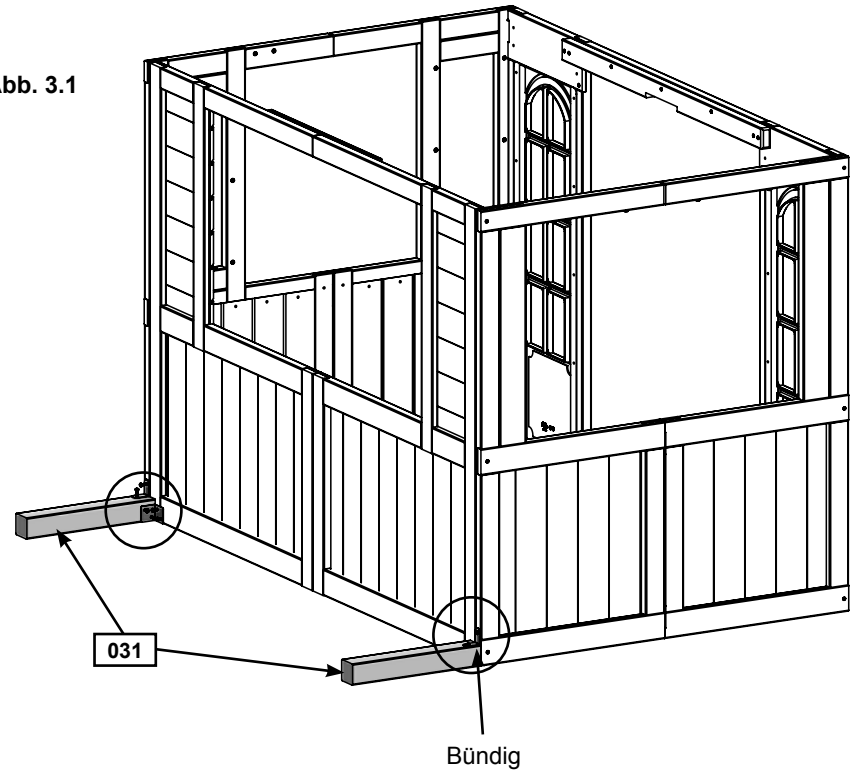

Abb. 3.2

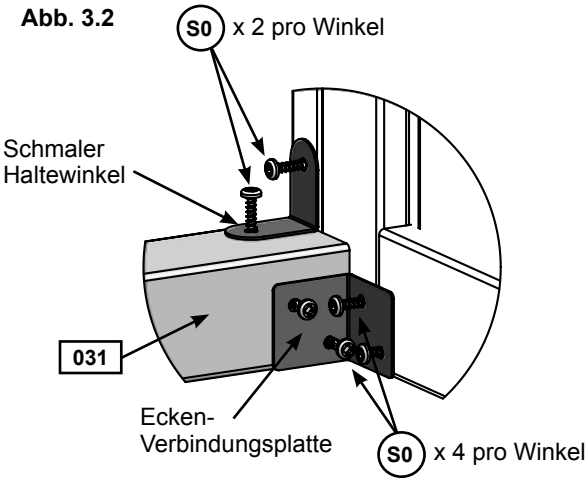

Holzteile

2 x 031 **Sitz-Basisträger 5,08 cm x 5,08 cm x 34,29 cm**

Metallteile

12 x S0 **#8 x 22 mm Flachrundschraube**

Sonstige Teile

2 x Ecken-Verbindungsplatte

2 x Schmaler Haltewinkel

Schritt 3: Aufbau der Terrassenseite
Teil 2

B: Platzieren Sie je einen (032) Terrassenträger an den Enden des (031) Sitz-Basisträgers, wie in Abb. 3.3 gezeigt. Befestigen Sie die Träger jeweils mit zwei (S4) #8 x 76 mm Holzschrauben. (Abb. 3.3)

Abb. 3.3

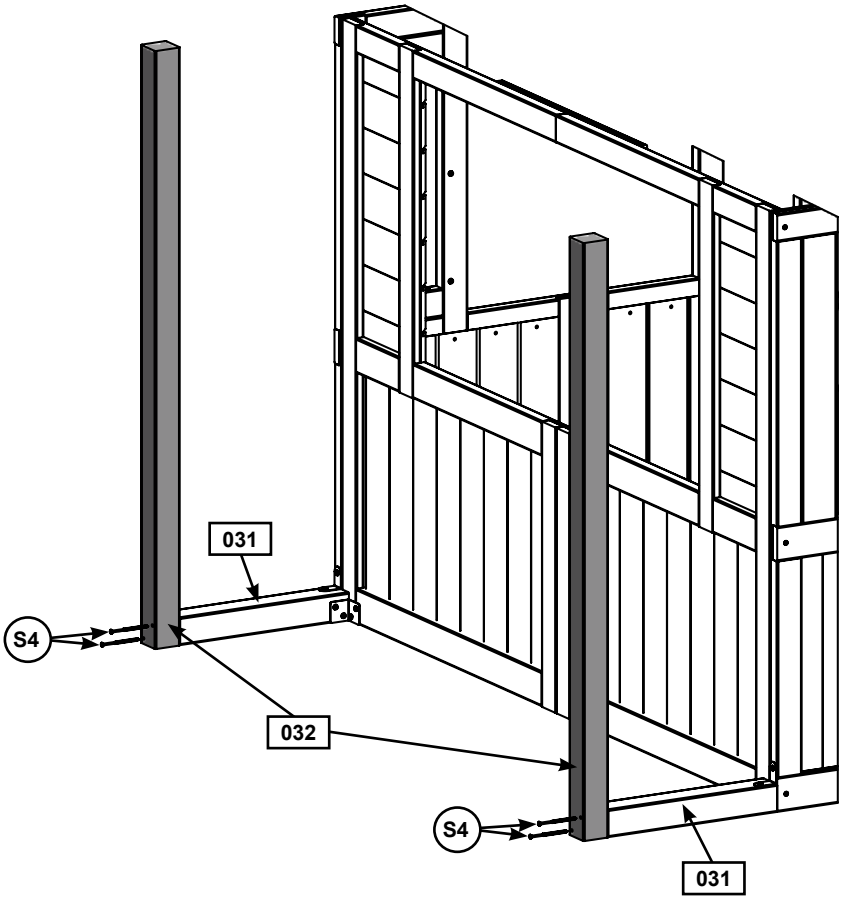

Holzteile

2 x 032 Terrassenträger 5,08 cm x 5,08 cm x 109,22 cm

Metallteile

4 x S4 #8 x 76 mm Holzschraube

Schritt 3: Aufbau der Terrassenseite
Teil 3

C: Befestigen Sie ein (033) Sitzbasis-Winkelstück an einem (034) Sitz-Basisblock mit einer (S15) #8 x 44 mm Holzschraube und stellen Sie dabei sicher, dass die Löcher korrekt ausgerichtet sind. (Abb. 3.4)

D: Wiederholen Sie Schritt C, um drei weitere Sitzbasis-Aufbauten anzufertigen.

E: Messen Sie 27,3 cm von der Oberseite jedes (031) Sitz-Basisträgers ab. Montieren Sie die Sitzbasis-Aufbauten am Inneren des Plattenaufbaus und der (032) Terrassenträger, wie in Abb. 3.5 gezeigt, mit vier (S15) #8 x 44 mm Holzschrauben pro Aufbau. (Abb. 3.5 und 3.6)

Abb. 3.4

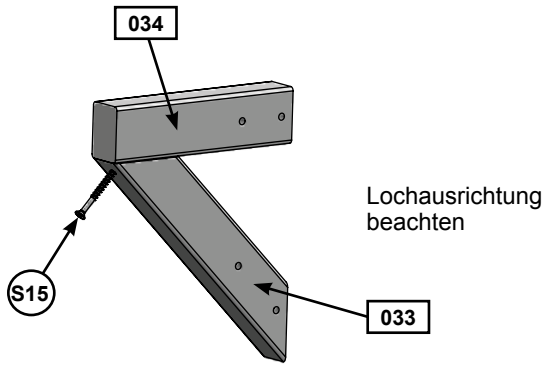

Für die anderen drei Sitzbasis-Aufbauten wiederholen

Abb. 3.5

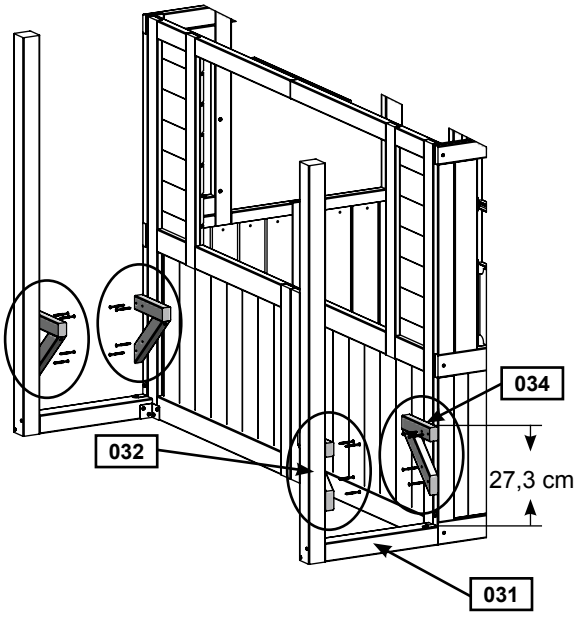

Abb. 3.6

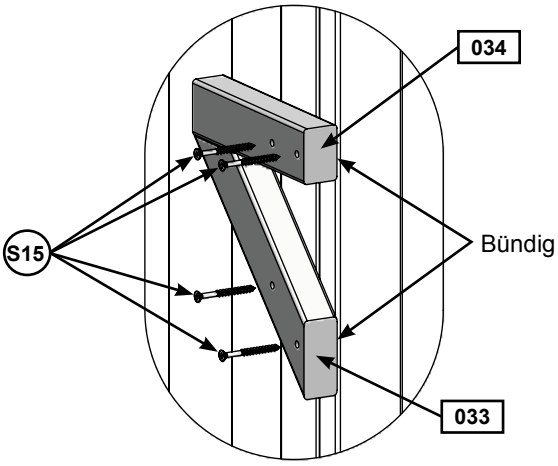

Holzteile

4 x 033 Sitzbasis-Winkelstück 2,54 cm x 3,81 cm x 20,96 cm

4 x 034 Sitz-Basisblock 2,54 cm x 3,81 cm x 14,60 cm

Metallteile

20 x S15 #8 x 44 mm Holzschraube

Schritt 3: Aufbau der Terrassenseite
Teil 4

F: Platzieren Sie die (035) seitliche Terrassen-Sitzbank so, dass diese bündig mit den Rückseiten der (034) Sitz-Basisblöcke ausgerichtet ist und platzieren Sie die (036) Vorderseite seitliche Terrassen-Sitzbank so, dass diese nach vorne bündig ist. Befestigen Sie jedes Brett mit je zwei (S15) #8 x 44 mm Holzschrauben. (Abb. 3.7 und 3.8)

G: Wiederholen Sie Schritt F, um die Sitzbank auch auf der anderen Seite zu montieren. (Abb. 3.7 und 3.8)

Abb. 3.7

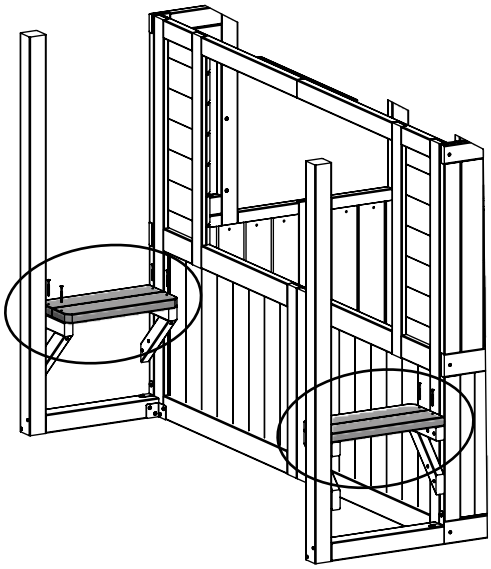

Abb. 3.8

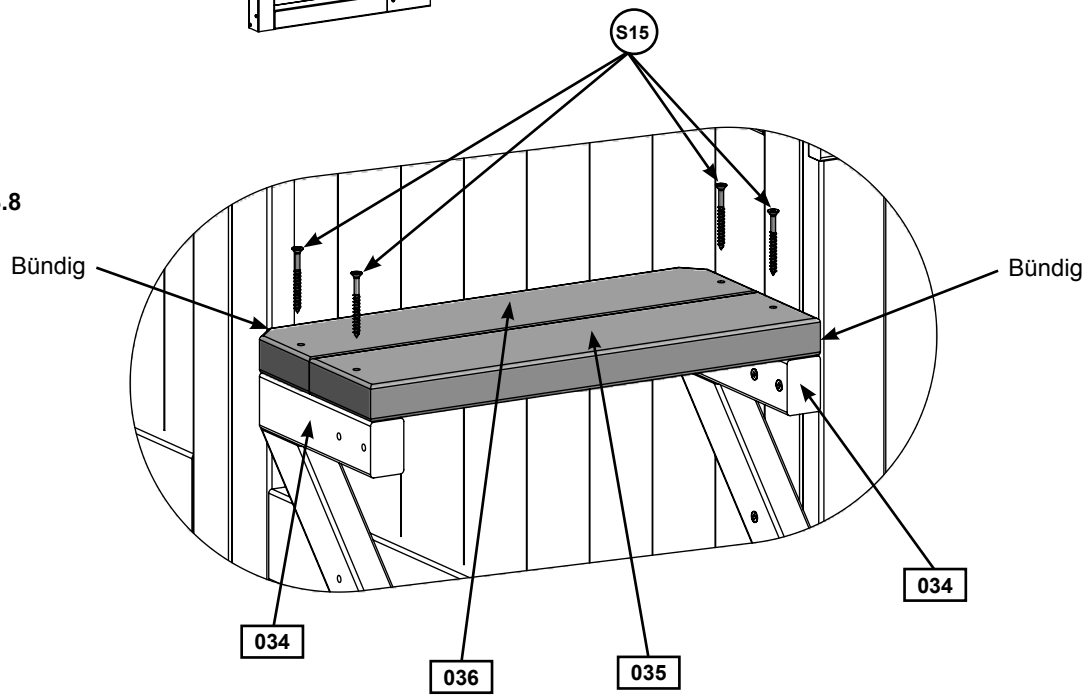

Holzteile

2 x 035 **Seitliche Terrassen-Sitzbank 2,54 cm x 7,94 cm x 34,29 cm**

2 x 036 **Vorderseite seitliche Terrassen-Sitzbank 2,54 cm x 7,94 cm x 34,29 cm**

Metallteile

8 x S15 **#8 x 44 mm Holzschraube**

Schritt 4: Montage der Soffitten
Teil 1

A: Platzieren Sie den (041) Dachträger so, dass dieser über den zwei vorgebohrten Löchern in der (042) rückseitigen oberen Dachlippe (lang) liegt. **Dabei ist es wichtig, dass Sie sicherstellen, dass die verbleibenden vorgebohrten Löcher in der (042) rückseitigen oberen Dachlippe (lang) außen liegen und der Winkel am (041) Dachträger nach außen zeigt.** Befestigen Sie ihn dann mit zwei (S15) #8 x 44 mm Holzschrauben. (Abb. 4.1 und 4.2)

Abb. 4.1

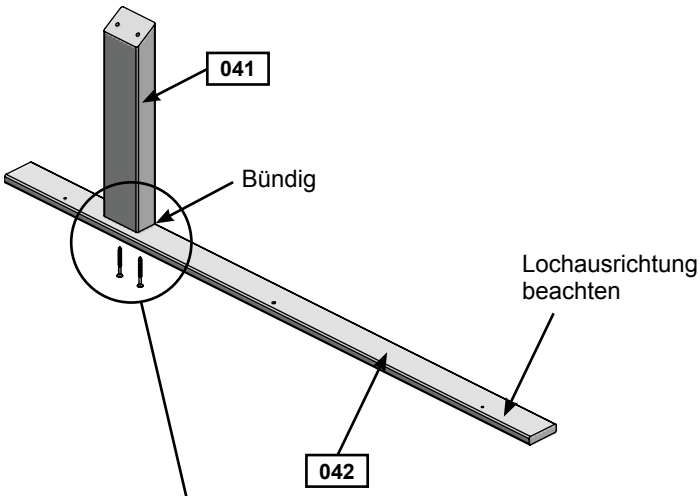

Abb. 4.2
Unteransicht

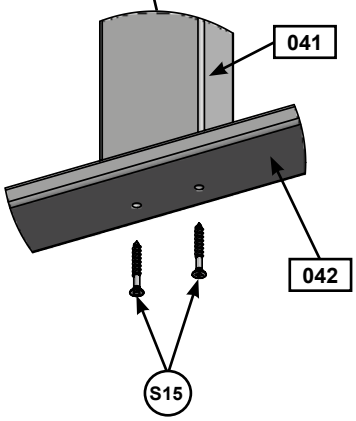

Holzteile

1 x 041 **Dachträger 3,49 cm x 6 cm x 30,48 cm**

1 x 042 **Rückseitige obere Dachlippe (lang) 1,27 cm x 5,08 cm x 98,11 cm**

Metallteile

2 x S15 **#8 x 44,5 mm Holzschraube**

Schritt 4: Montage der Soffitten
Teil 2

Beachten Sie im folgenden Schritt unbedingt die Lochausrichtungen.

B: Richtigen Sie bündig mit der Innenseite jeder Seitenwand eine (044) seitliche Rahmenstützplatte mittig aus und befestigen Sie diese mit vier (S15) #8 x 44 mm Holzschrauben. (Abb. 4.3 und 4.4)

C: Befestigen Sie auf der rechten Seite der rückseitigen Wand, dicht an der (044) seitlichen Rahmenstützplatte und bündig mit der Innenfläche der Wand, eine (043) rückseitige obere Dachlippe (lang) mit zwei (S15) #8 x 44 mm Holzschrauben. Lochausrichtungen beachten. (Abb. 4.3 und 4.4)

D: Wiederholen Sie Schritt C, um die (042) rückseitige obere Dachlippe (lang) auf der linken Seite mit drei (S15) #8 x 44 mm Holzschrauben zu montieren. Lochausrichtungen beachten. (Abb. 4.3 und 4.4)

E: Befestigen Sie auf der linken Seite der vorderseitigen Wand, dicht an der (044) seitlichen Rahmenstützplatte und bündig mit der Innenfläche der Wand eine (045) Dachstützplatte mit zwei (S1) #8 x 29 mm Holzschrauben und einer (S15) #8 x 44 mm Holzschraube. Lochausrichtungen beachten. (Abb. 4.3 und 4.4)

F: Wiederholen Sie Schritt E, um die (046) Dachstützplatte (kurz) auf der rechten Seite mit einer (S1) #8 x 29 mm und einer (S15) #8 x 44 mm Holzschraube zu montieren. Lochausrichtungen beachten. (Abb. 4.3 und 4.4)

G: Wiederholen Sie gemeinsam mit einem Helfer die Schritte E und F, um die (045) Dachstützplatte und (046) Dachstützplatte (kurz) am Terrassenaufbau zu montieren. Diese Bretter müssen bis zum nächsten Schritt festgehalten werden. (Abb. 4.3 und 4.4)

Abb. 4.3
Draufsicht

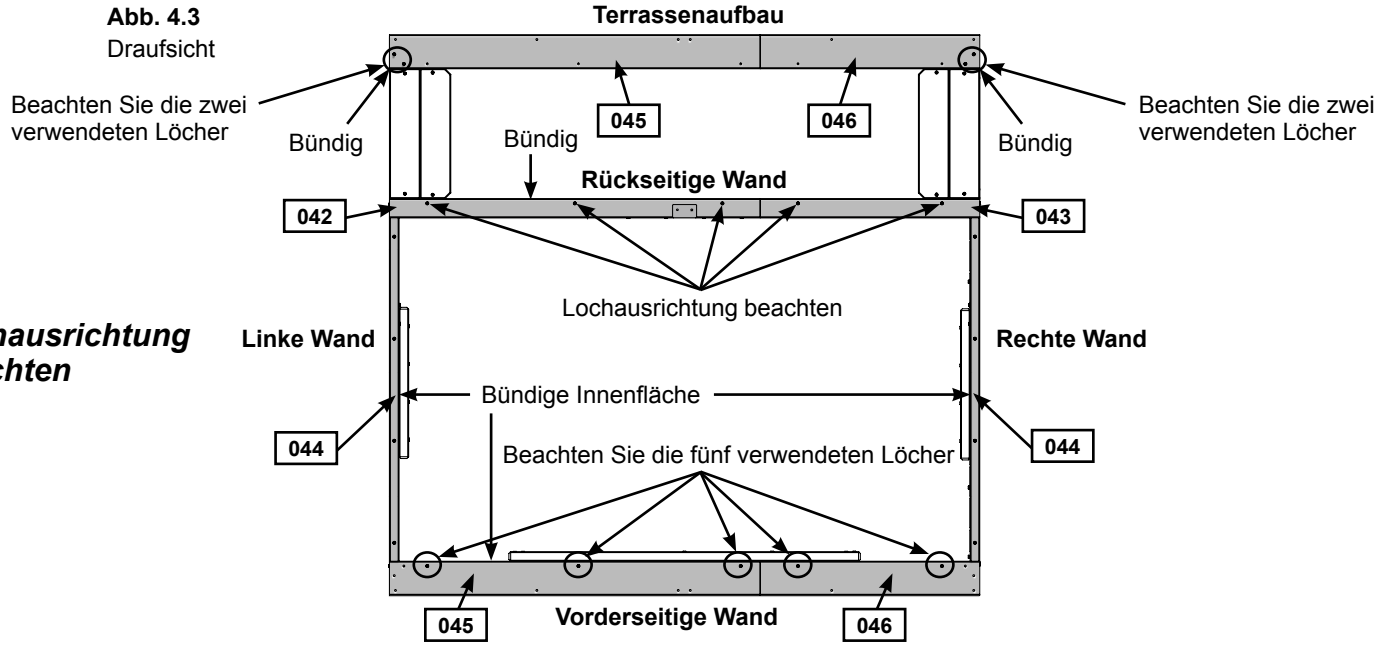

Abb. 4.4

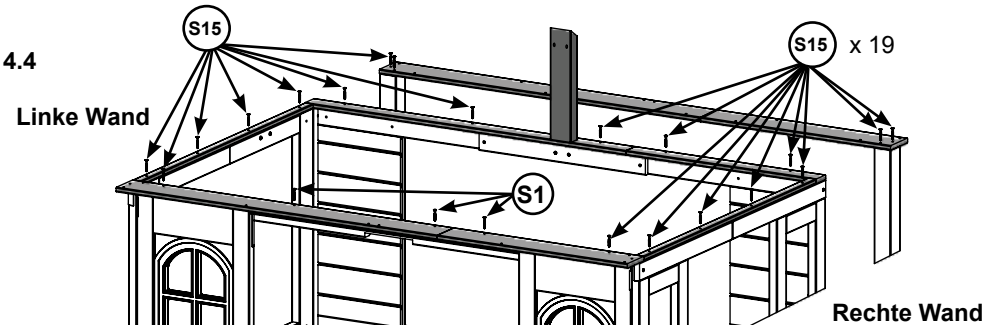

Holzteile

- 1 x 043 **Rückseitige obere Dachlippe 1,27 cm x 5,08 cm x 58,10 cm**
- 2 x 044 **Seitliche Rahmenstützplatte 1,27 cm x 2,54 cm x 90,80 cm**
- 2 x 045 **Dachstützplatte 1,27 cm x 8,89 cm x 98,10 cm**
- 2 x 046 **Dachstützplatte (kurz) 1,27 cm x 8,89 cm x 58,10 cm**

Metallteile

- 3 x S1 **#8 x 29 mm Holzschraube**
- 19 x S15 **#8 x 44 mm Holzschraube**

Schritt 4: Montage der Soffitten
Teil 3

H: Lassen Sie einen Helfer die (045) Dachstützplatte und (046) Dachstützplatte (kurz) am Terrassenaufbau halten. Montieren Sie von oben eine Zargenaufnahme mit vier (S5) #8 x 13 mm Flachkopfschrauben (mit #8 Unterlegscheibe), um die Stücke miteinander zu verbinden. (Abb. 4.5)

Abb. 4.5

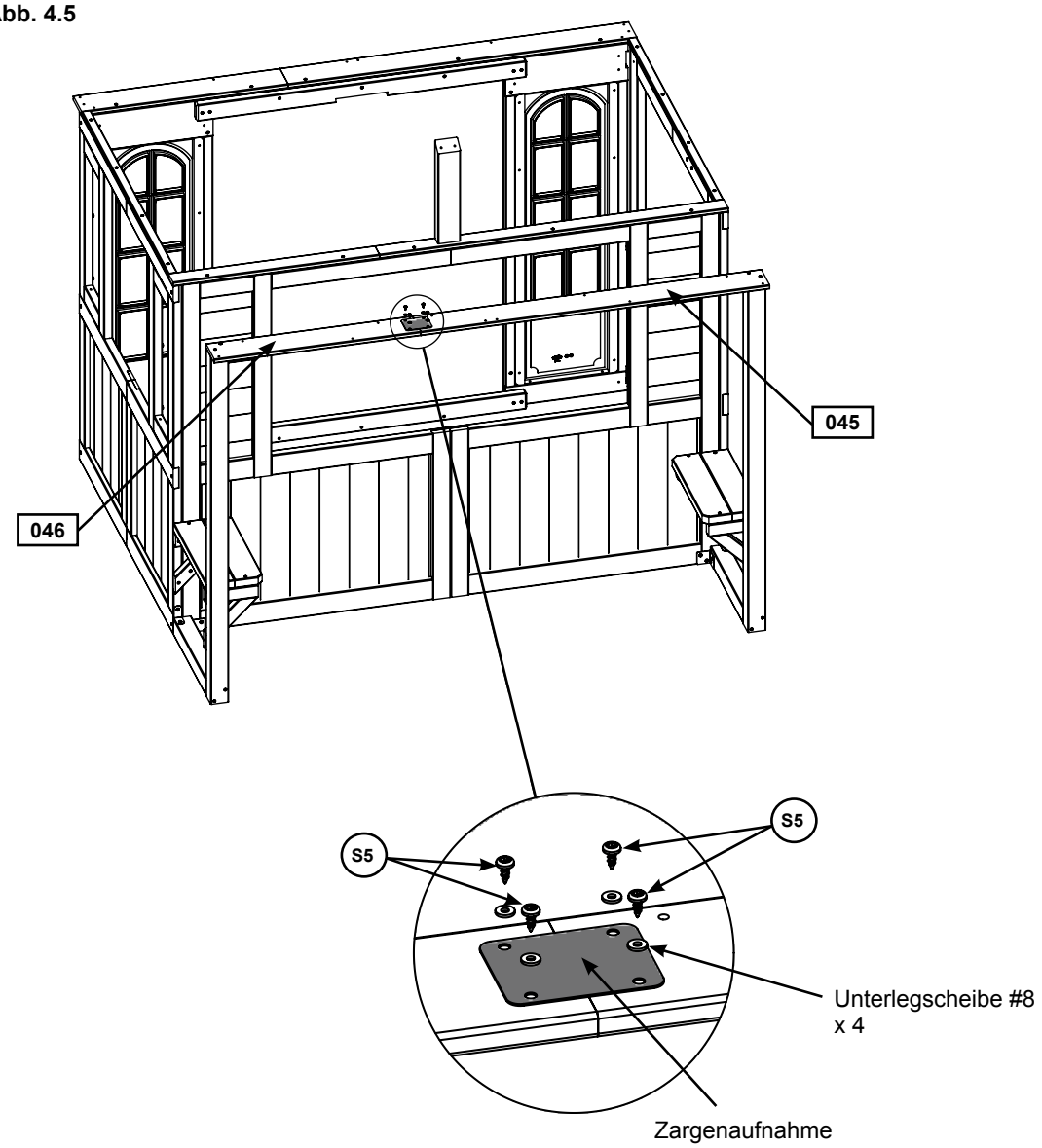

Metallteile

4 x (S5) #8 x 13 mm Flachkopfschrauben (mit #8 Unterlegscheibe)

Sonstige Teile

1 x Zargenaufnahme

Schritt 5: Aufbau des Dachgestells
Teil 1

A: Verbinden Sie eine (051) Dachplatte (vorne) mit einer (052) Dachplatte (hinten) so, dass die (051) Dachplatte (vorne) überlappt, ein rechter Winkel am Innenwinkel entsteht und der Aufbau dicht anliegt. Befestigen Sie die Platten mit drei (S1) #8 x 29 mm Holzschrauben. (Abb. 5.1 und 5.2)

B: Wiederholen Sie den Vorgang, um einen zweiten Dachaufbau anzufertigen.

Abb. 5.1

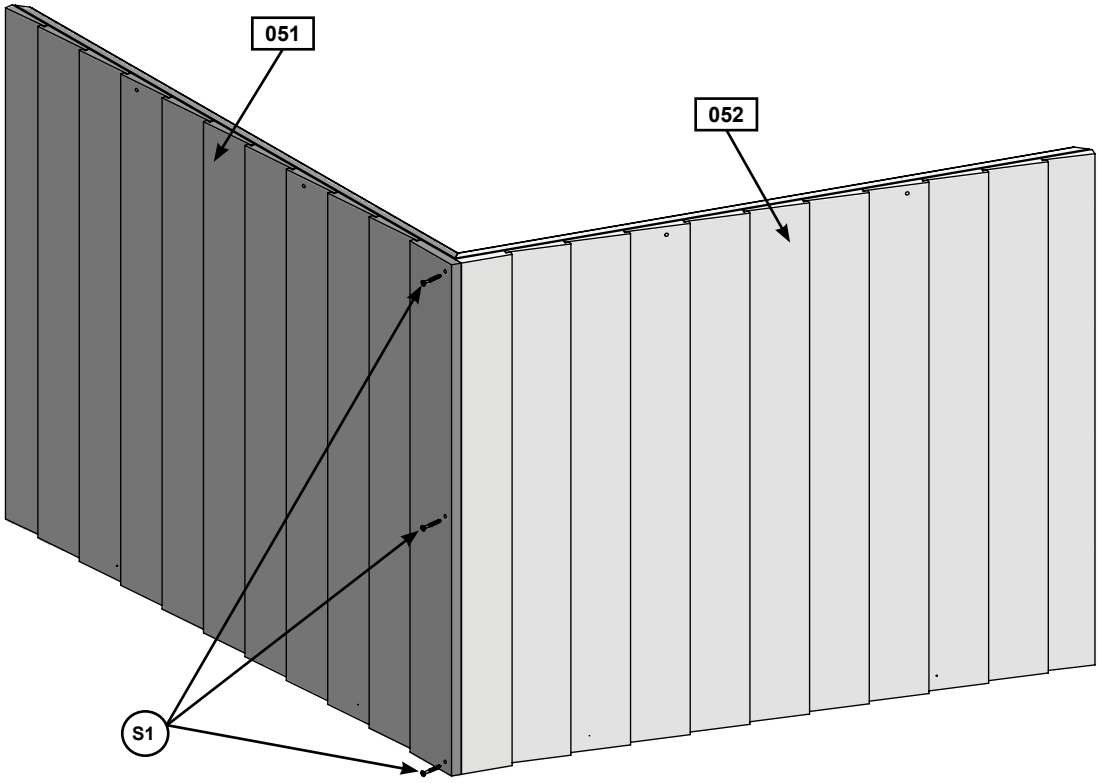

Abb. 5.2
Draufsicht

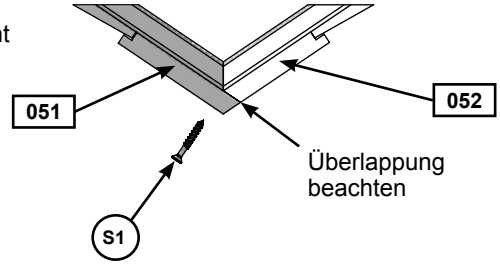

Vorgang wiederholen, um einen zweiten Dachaufbau anzufertigen

Holzteile

2 x 051 Dachplatte (vorne) 2,86 cm x 78,10 cm x 89,21 cm
2 x 052 Dachplatte (hinten) 2,86 cm x 78,10 cm x 89,21 cm

Metallteile

6 x S1 #8 x 29 mm Holzschraube

Schritt 5: Aufbau des Dachgestells
Teil 2

C: Setzen Sie zwei (054) Dreiecksspitzen zusammen, wie in Abb. 5.3 gezeigt. Stellen Sie dabei sicher, dass der spitzere Winkel nach unten weist. (Abb. 5.3)

D: Stellen Sie sicher, dass alle Kanten bündig aneinander liegen und platzieren Sie zwei (053) Dreiecksböden eng zusammen und eng anliegend an den (054) Dreiecksspitzen. (Abb. 5.3)

E: Platzieren Sie ein Seitenrahmen-Dreiecksfenster im Inneren des Dachbalkenaufbaus und befestigen Sie dieses mit zwölf (S0) #8 x 22 mm Flachrundschrauben. (Abb. 5.4)

F: Montieren Sie dann drei (S4) #8 x 76 mm Holzschrauben in jedem Rahmen, wie in Abb. 5.5 gezeigt.

G: Wiederholen Sie die Schritte C bis F, um einen zweiten Dachbalkenaufbau anzufertigen.

Abb. 5.3

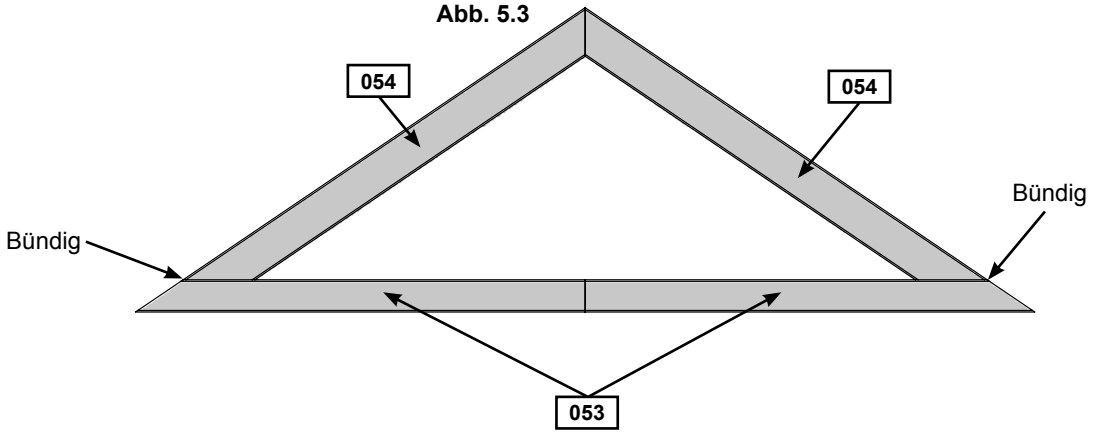

Abb. 5.4

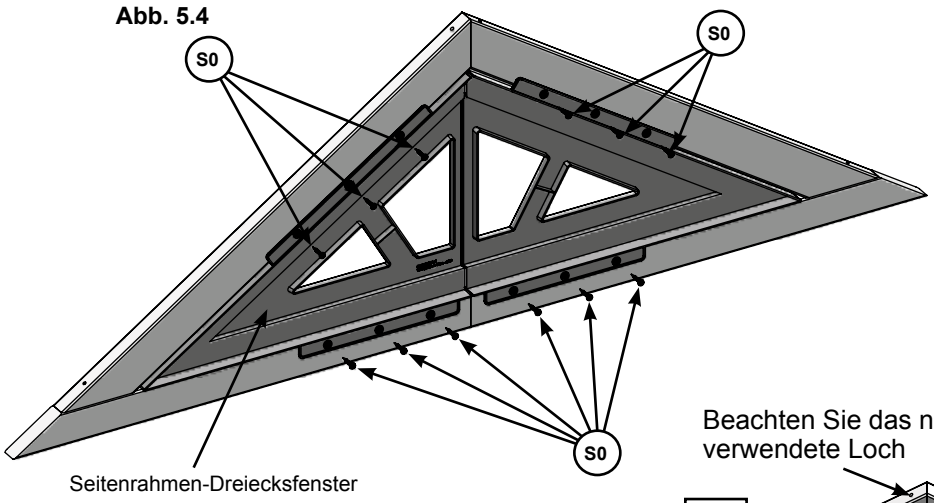

Abb. 5.5

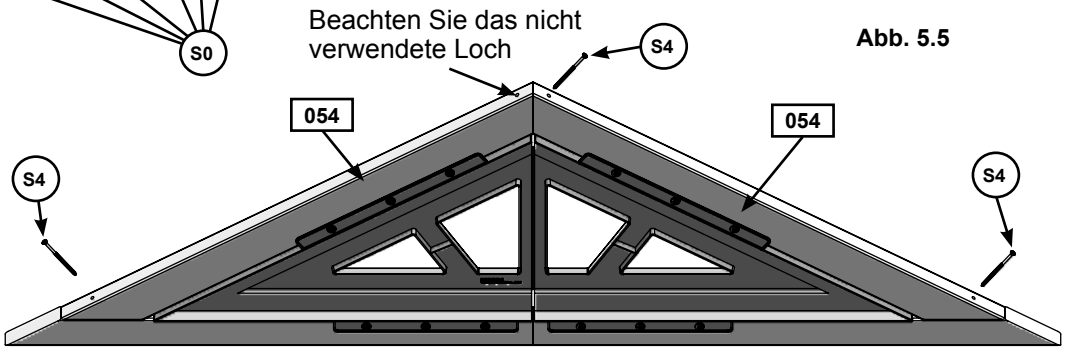

Vorgang wiederholen, um einen zweiten Dachbalkenaufbau anzufertigen

Holzteile

- 4 x 053 **Dreiecksboden 2,54 cm x 5,08 cm x 71,12 cm**
- 4 x 054 **Dreiecksspitze 2,54 cm x 6,35 cm x 76,52 cm**

Metallteile

- 24 x S0 **#8 x 22 mm Flachrundschraube**
- 6 x S4 **#8 x 76 mm Holzschraube**

Sonstige Teile

- **2 x Seitenrahmen-Dreiecksfenster**

Schritt 5: Aufbau des Dachgestells
Teil 3

H: Mit beiden Dachaufbauten auf ihren jeweiligen Seiten, lassen Sie einen Helfer jeden Dachbalkenaufbau von unten an den Dachkanten festhalten und stellen Sie dabei sicher, dass alle Kanten bündig sind. Befestigen Sie diese von außen mit vier (S3) #8 x 64 mm Holzschrauben pro Seite. (Abb. 5.6 und 5.7)

Abb. 5.6

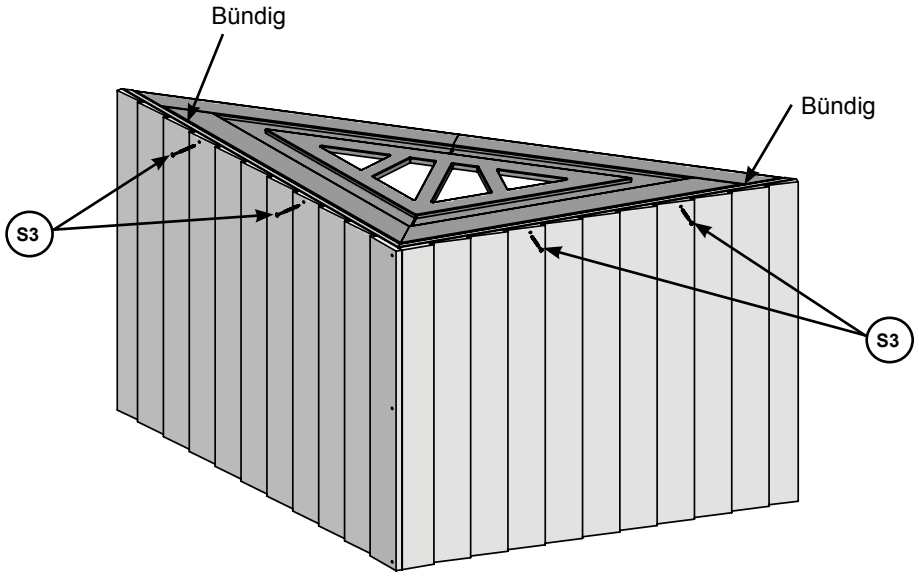

Abb. 5.7

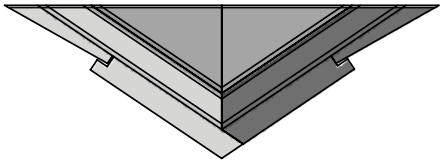

Überlappung beachten

Für den zweiten Dachaufbau wiederholen

Metallteile

8 x (S3) #8 x 64 mm Holzschraube

Schritt 5: Aufbau des Dachgestells
Teil 4

I: Setzen Sie gemeinsam mit einem Helfer die zwei Dachaufbauten von innen zusammen, wobei Sie eine (055) Dachaufbaustütze an der Spitze mittig positionieren, wie in Abb. 5.8 gezeigt. Befestigen Sie diese mit vier (S1) #8 x 29 mm Holzschrauben. (Abb. 5.8 und 5.9)

J: Messen Sie auf jeder Seite des Dachaufbaus 21,6 cm von der inneren Spitze ab und montieren Sie eine Zargenaufnahme mit vier (S0) #8 x 22 mm Flachrundschrauben (mit #8 Unterlegscheibe). (Abb. 5.10 und 5.11)

K: Montieren Sie eine zweite Zargenaufnahme auf jeder Seite, wobei Sie diesmal 63,5 cm von der inneren Spitze aus abmessen. Befestigen Sie diese mit vier (S0) #8 x 22 mm Flachrundschrauben (mit #8 Unterlegscheibe) pro Seite. (Abb. 5.10 und 5.11)

Abb. 5.8

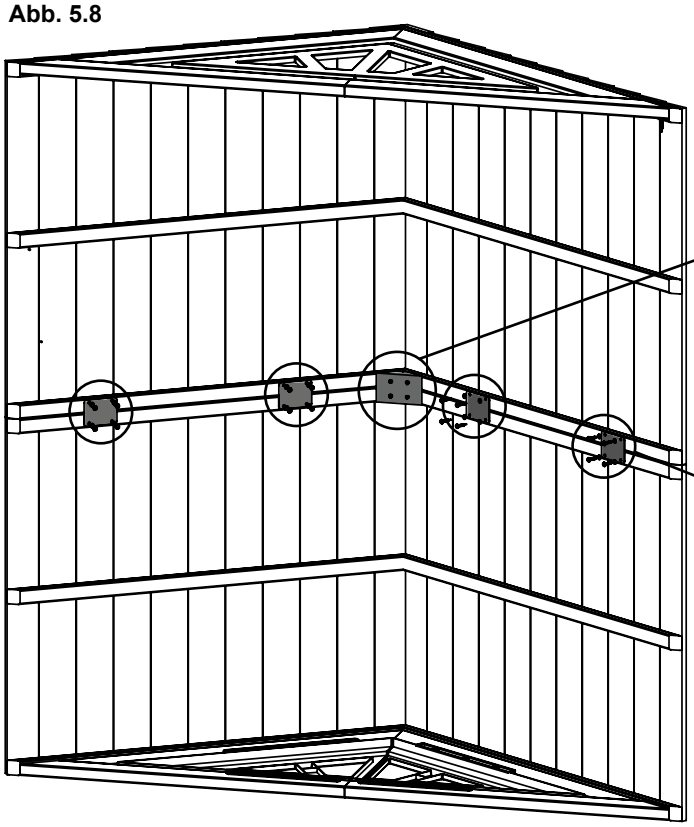

Abb. 5.9

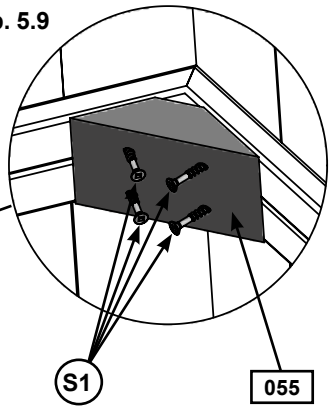

Abb. 5.10

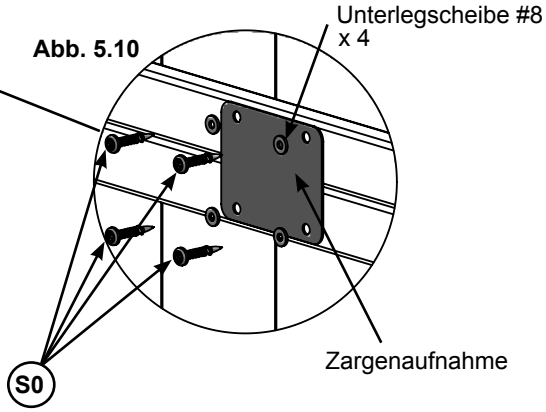

Abb. 5.11

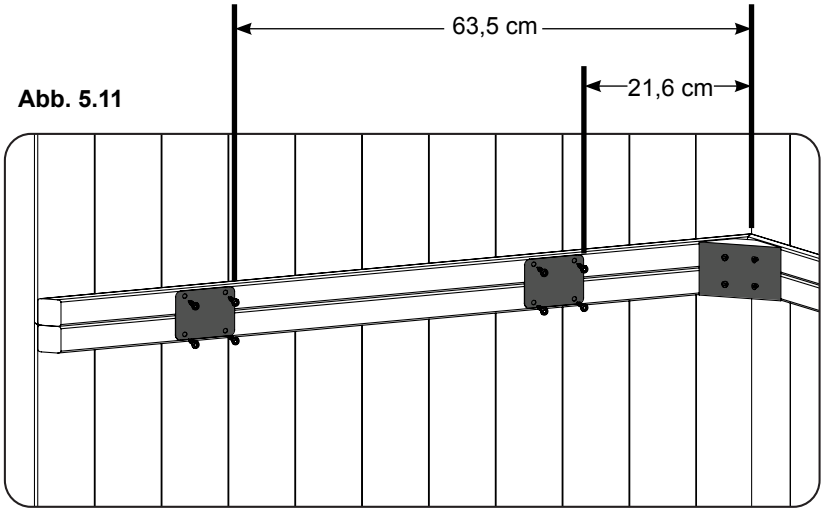

Holzteile

1 x 055 Dachaufbaustütze 2,54 cm x 6,35 cm x 10,16 cm

Metallteile

4 x S1 #8 x 29 mm Holzschraube

16 x S0 #8 x 22 mm Flachrundschrauben (mit #8 Unterlegscheibe)

Sonstige Teile

4 x Zargenaufnahme

Schritt 6: Befestigung des Dachs am Rahmen
Teil 1

A: Heben Sie gemeinsam mit einem Helfer den Dachaufbau an und platzieren Sie diesen auf dem Hauptrahmen und stellen Sie dabei sicher, dass alle vier Ecken bündig anliegen. (Abb. 6.1, 6.2 und 6.3)

B: Montieren Sie eine (S1) #8 x 29 mm Holzschraube in der Unterseite jeder Ecke, um das Dach am Rahmen zu befestigen. (Abb. 6.1. 6.2, 6.3)

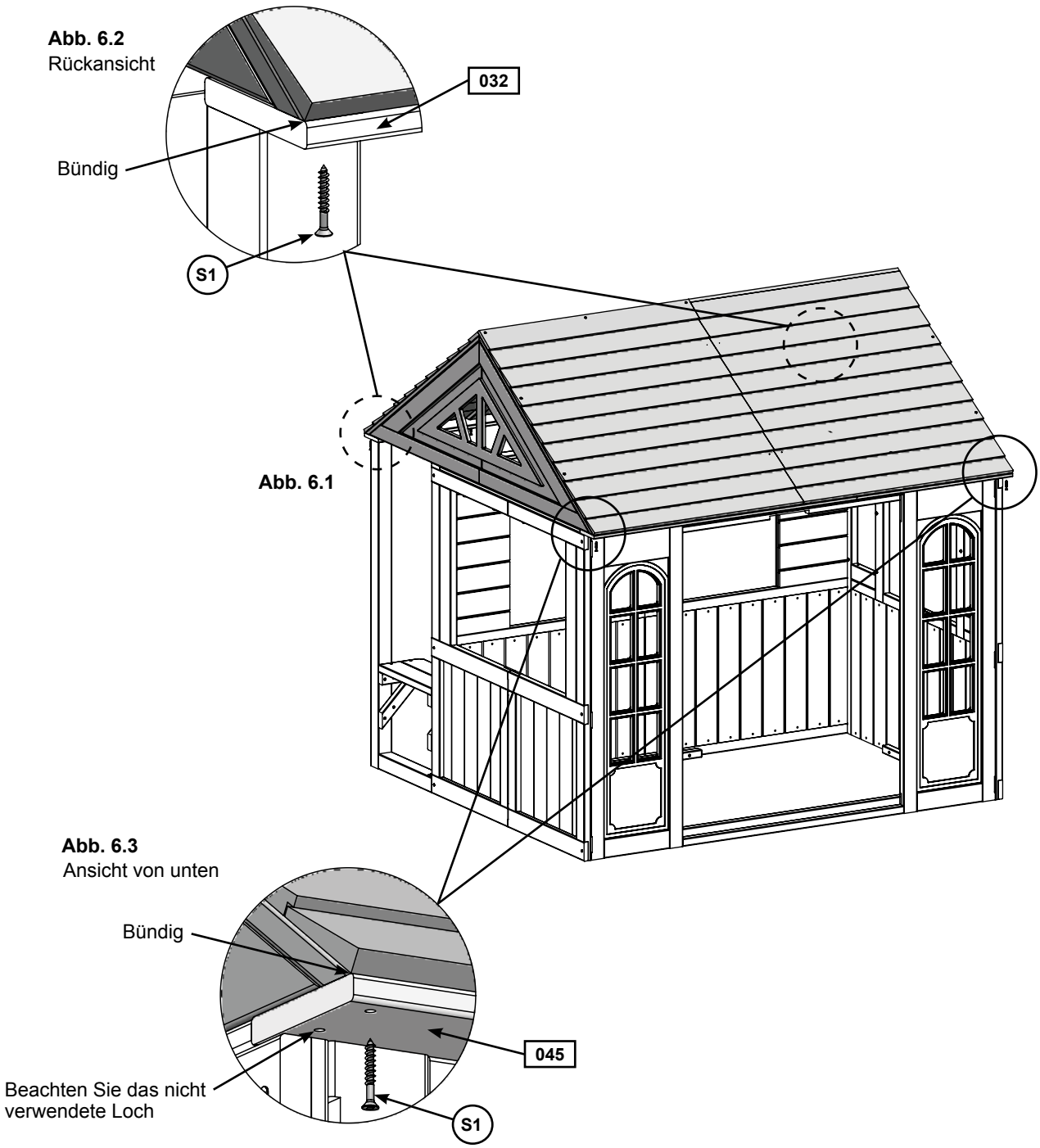

Metallteile

4 x (S1) #8 x 29 mm Holzschraube

Schritt 6: Befestigung des Dachs am Rahmen Teil 2

C: Von unterhalb des Daches auf der Seite der Terrassenwand, montieren Sie vier (S1) #8 x 29 mm Holzschrauben in den äußeren vorgebohrten Löchern. (Abb. 6.4 und 6.5)

Abb. 6.4
Rückansicht von unten

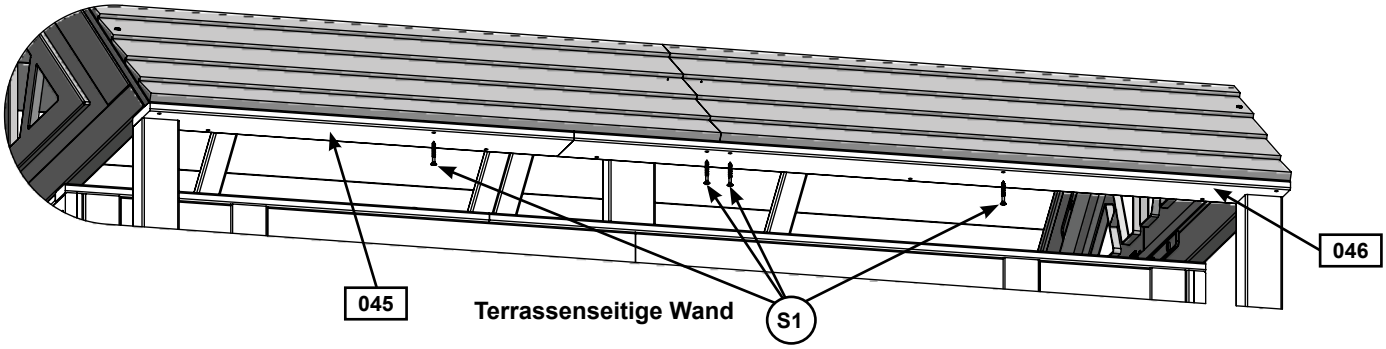

Abb. 6.5
Unteransicht

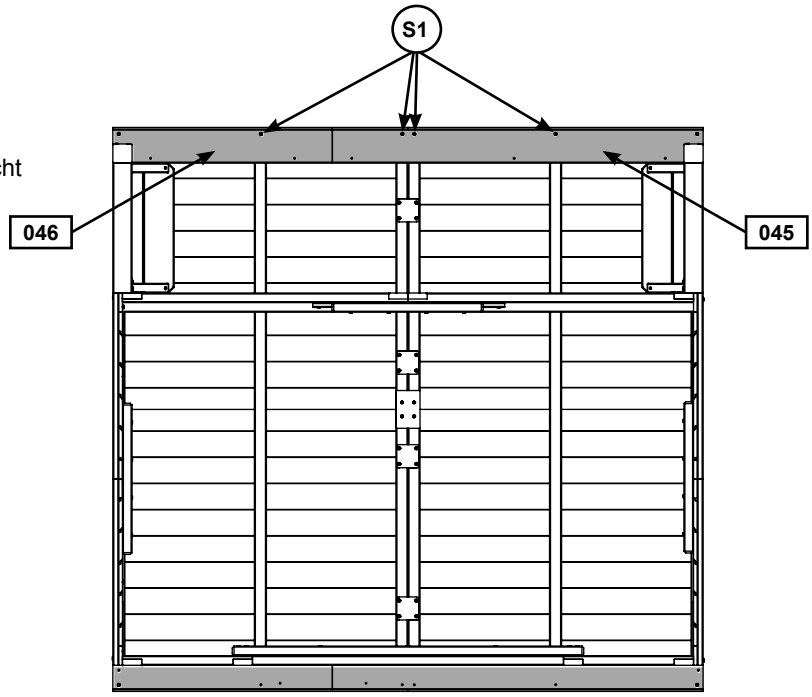

Metallteile

4 x (S1) #8 x 29 mm Holzschraube

Schritt 6: Befestigung des Dachs am Rahmen
Teil 3

D: Befestigen Sie einen (041) Dachträger am mittleren Stützbalken mit zwei (S2) #8 x 38 mm Holzschrauben. (Abb. 6.6 und 6.7)

Abb. 6.6

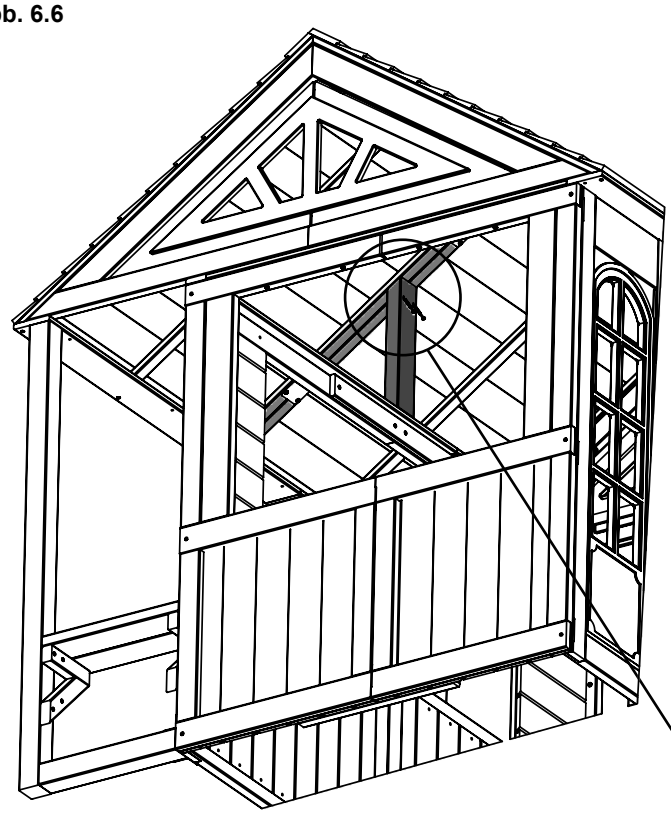

Abb. 6.7

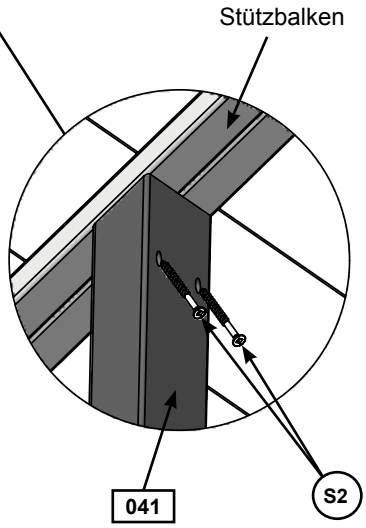

Metallteile

2 x (S2) #8 x 38 mm Holzschraube

Schritt 6: Befestigung des Dachs am Rahmen
Teil 4

E: Richten Sie an jeder Seitenwand eine Zargenaufnahme über den (044) seitlichen Rahmenstützplatten aus und stellen Sie dabei sicher, dass der obere Satz Löcher über der (044) seitlichen Rahmenstützplatte und der untere Satz Löcher über dem Rahmenaufbau liegt. Befestigen Sie jede Zargenaufnahme mit vier (S0) #8 x 22 mm Flachrundschrauben. (Abb. 6.8)

Abb. 6.8

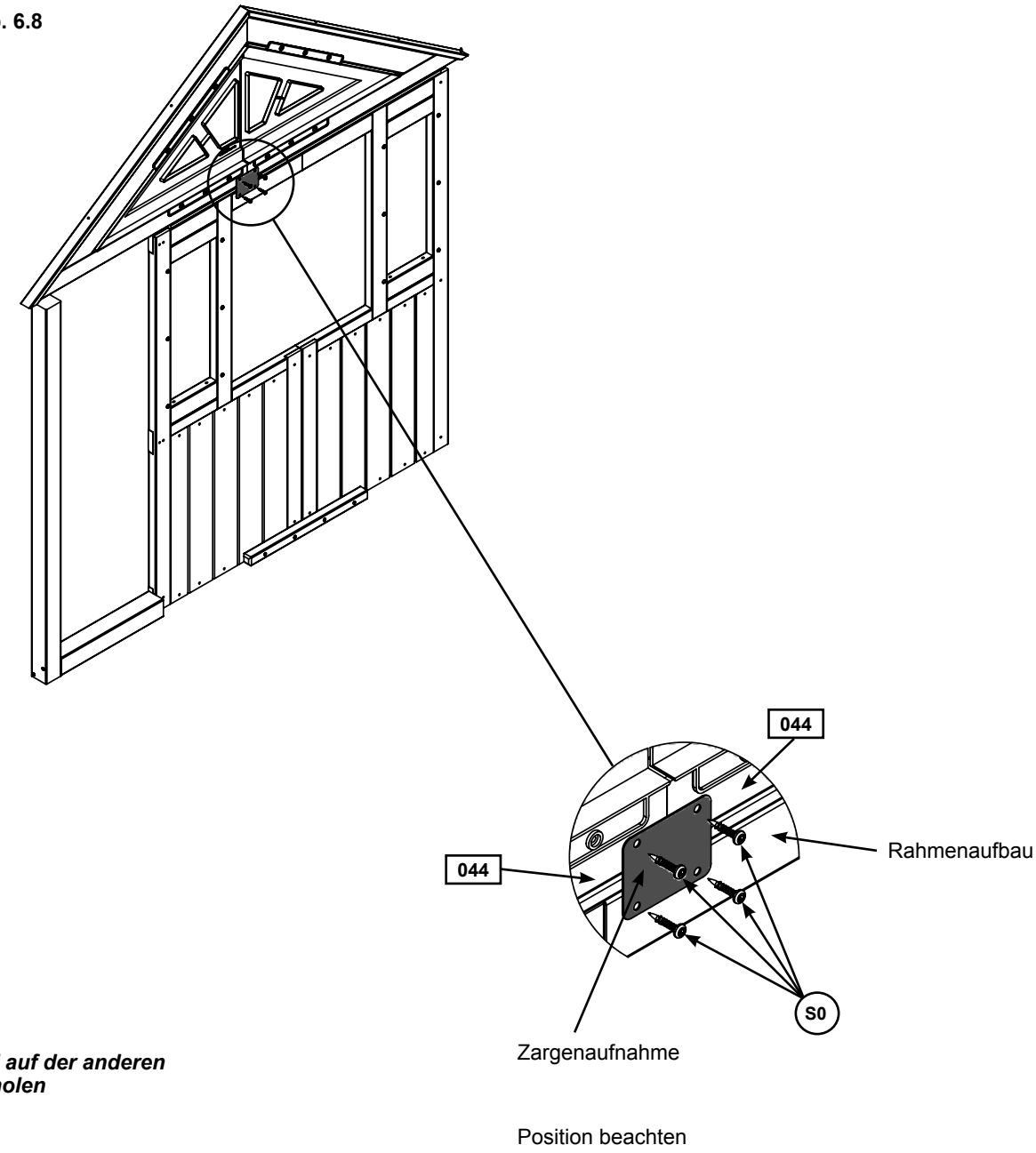

Für die Wand auf der anderen Seite wiederholen

Metallteile	Sonstige Teile
8 x (S0) #8 x 22 mm Holzschraube	2 x Zargenaufnahme

Schritt 7: Befestigung der Dachgaube am Dach
Teil 1

A: Setzen Sie zwei (072) Dachausbau-Innenränder zusammen, wie in Abb. 7.1 gezeigt. Stellen Sie dabei sicher, dass der spitzere Winkel nach unten weist. (Abb. 7.1)

B: Platzieren Sie die (071) Dachausbau-Unterseite und stellen Sie dabei sicher, dass die Ecken bündig anliegen und die angewinkelte Spitze nach innen weist. So entsteht der Dachgaubenrahmen. (Abb. 7.1)

C: Platzieren Sie den Dreiecksfenster-Ausbau im Inneren des Dachgaubenaufbaus und befestigen Sie diesen mit zehn (S0) #8 x 22 mm Flachrundschrauben. (Abb. 7.2)

D: Montieren Sie dann zwei (S4) #8 x 76 mm Holzschrauben in jedem Rahmen, wie in Abb. 7.3 gezeigt.

Abb. 7.1

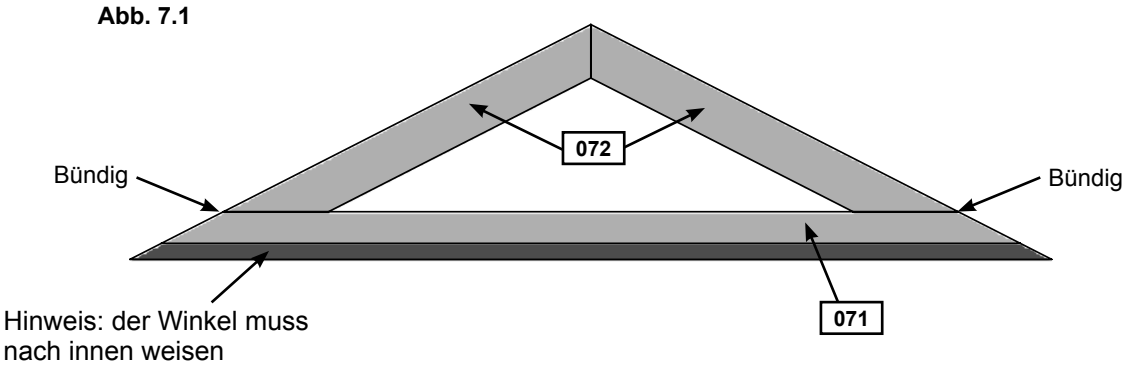

Abb. 7.2

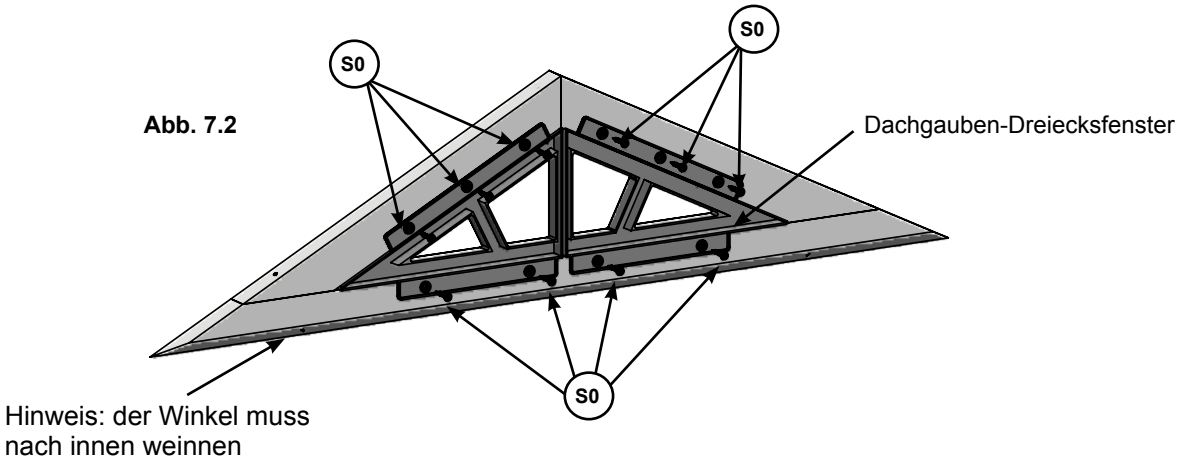

Abb. 7.3

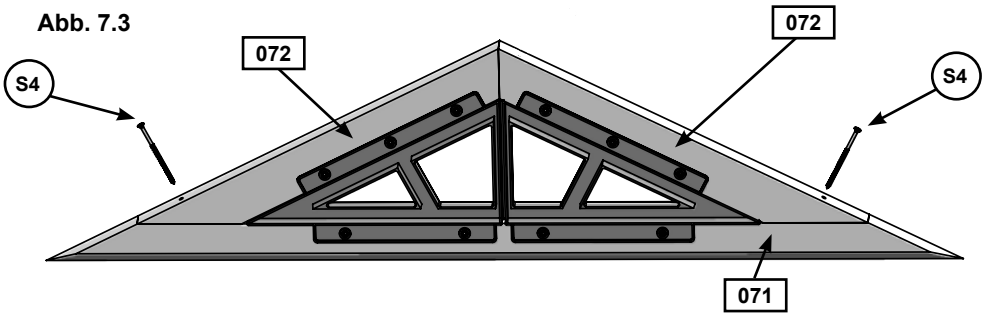

Holzteile	Metallteile	Sonstige Teile
1 x 071 Dachausbau-Unterseite 2,54 cm x 5,08 cm x 98,10 cm	10 x S0 #8 x 22 mm Flachrundschraube	1 x Dachgauben-Dreiecksfenster
2 x 072 Dachausbau-Innenrand 2,54 cm x 5,08 cm x 43,81 cm	2 x S4 #8 x 76 mm Holzschraube	

Schritt 7: Befestigung der Dachgaube am Dach Teil 2

E: Richten Sie den Gaubenaufbau über der Türöffnung am vorderseitigen Dach mittig aus und befestigen Sie diesen von unten mit vier (S3) #8 x 64 mm Holzschrauben. (Abb. 7.4 und 7.5)

Abb. 7.4

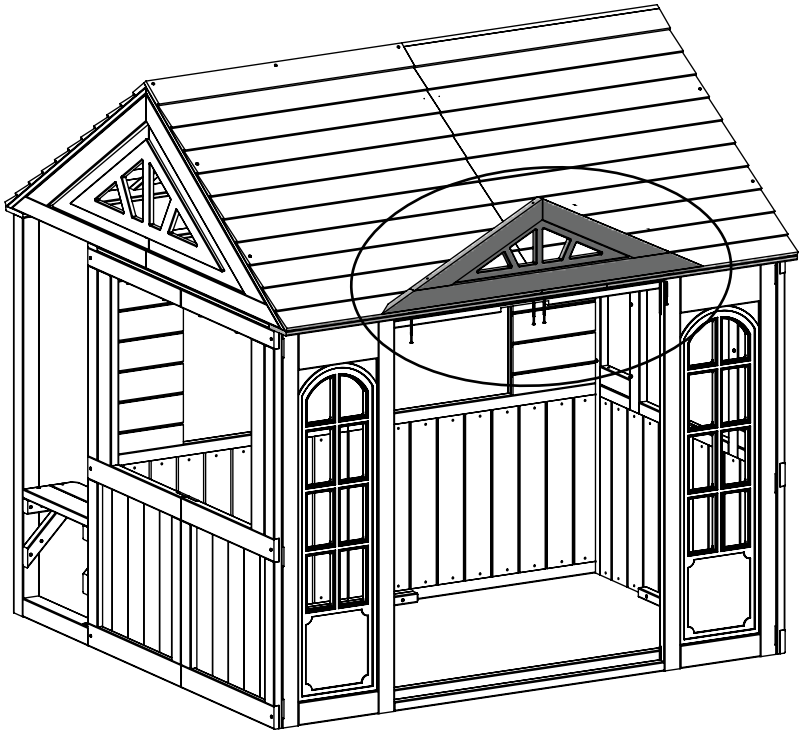

Abb. 7.5

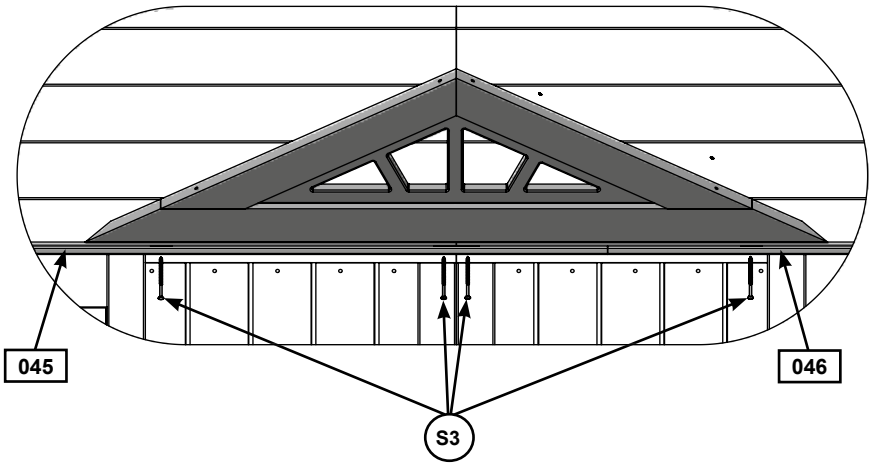

Metallteile

4 x (S3) #8 x 64 mm Holzschraube

Schritt 7: Befestigung der Dachgaube am Dach
Teil 3

F: Platzieren Sie einen (074) Dachausbau-Außenrand (links) und einen (073) Dachausbau-Außenrand (rechts) über dem Gaubenaufbau so, dass diese an der Spitze und an den Dachplatten eng anliegen. Befestigen Sie diese mit einer (S15) #8 x 44 mm Holzschraube und zwei (S3) #8 x 64 mm Holzschrauben pro Seite. (Abb. 7.6 und 7.7)

Abb. 7.6

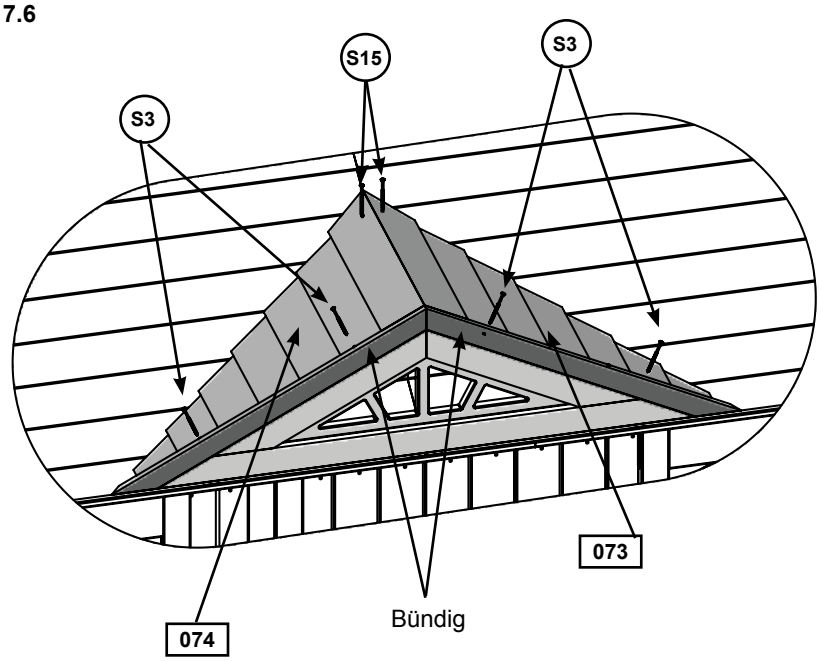

Abb. 7.7

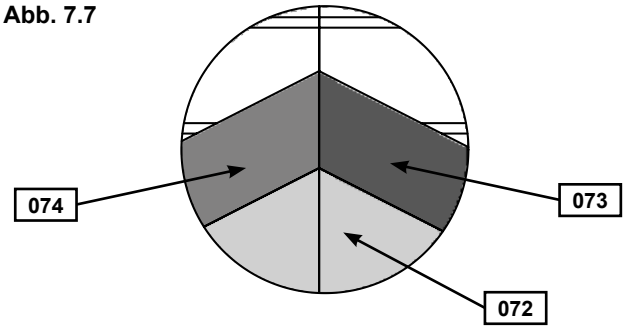

Holzteile

1 x 073 **Dachausbau-Außenrand (rechts) 3,81 cm x 43,18 cm x 64,45 cm**

1 x 074 **Dachausbau-Außenrand (links) 3,81 cm x 43,18 cm x 64,45 cm**

Metallteile

2 x S15 **#8 x 44 mm Holzschraube**

4 x S3 **#8 x 64 mm Holzschraube**

Schritt 8: Montage des Cafés

A: Platzieren Sie die (081) Tischstütze mittig unterhalb des rechten Seitenfensters so, dass dieses bündig mit dem Rahmen liegt. Achten Sie auf die Ausrichtung der Löcher. Befestigen Sie die Tischstütze mit zwei (S15) #8 x 44 mm Holzschrauben. (Abb. 8.1 und 8.2)

B: Setzen Sie den (082) Ladentisch in die Fensteröffnung oberhalb der (081) Tischstütze und befestigen Sie diesen von unten mit vier (S15) #8 x 44 mm Holzschrauben. (Abb. 8.1 und 8.2)

C: Platzieren Sie die (083) Tischstütze (lang) mittig unterhalb des Fensters an der rückseitigen Wand so, dass sie bündig mit dem Rahmen liegt. Achten Sie auf die Ausrichtung der Löcher. Befestigen Sie die Tischstütze (lang) mit zwei (S15) #8 x 44 mm Holzschrauben. (Abb. 8.1 und 8.3)

D: Setzen Sie den (084) Ladentisch (lang) in die Fensteröffnung oberhalb der (083) Tischstütze (lang) und befestigen Sie diesen von unten mit vier (S15) #8 x 44 mm Holzschrauben. (Abb. 8.1 und 8.3)

Abb. 8.1

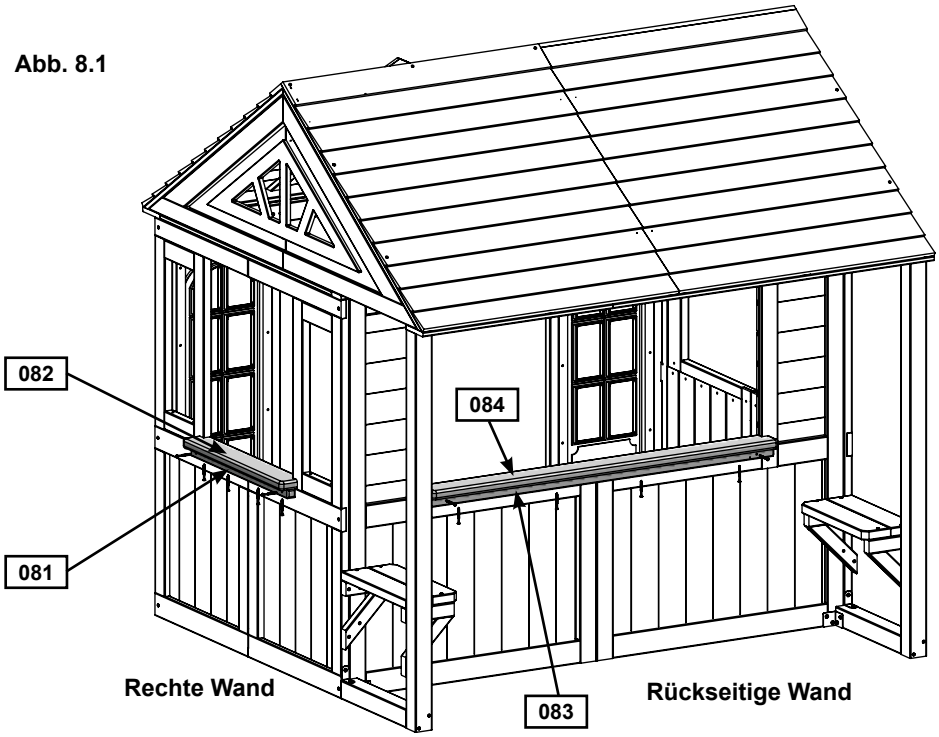

Abb. 8.2

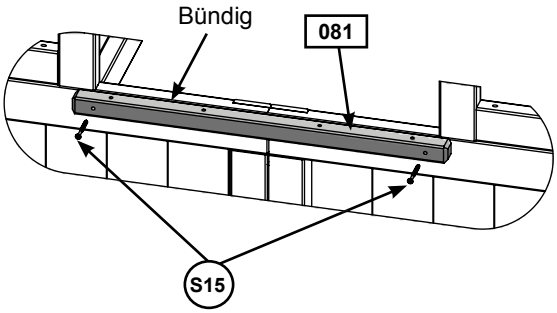

Abb. 8.3
Ansicht von unten

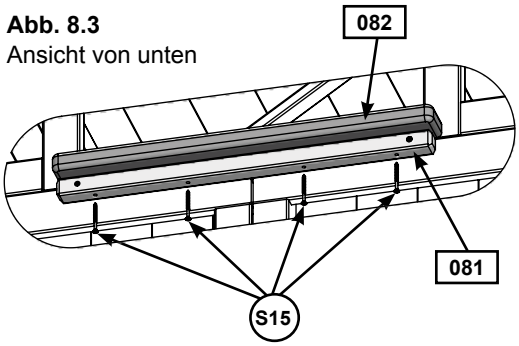

Schritt zur Befestigung von (083) und (084) wiederholen

Holzteile

- **1 x 081 Tischstütze 2,54 cm x 2,54 cm x 52,07 cm**
- **1 x 082 Ladentisch 2,54 cm x 7,62 cm x 52,07 cm**
- **1 x 083 Tischstütze (lang) 2,54 cm x 2,54 cm x 105,73 cm**
- **1 x 084 Ladentisch (lang) 2,54 cm x 7,62 cm x 105,73 cm**

Metallteile

- **12 x S15 #8 x 44 mm Holzschraube**

Schritt 9: Montage des Erkerfensters
Teil 1

A: Platzieren Sie alle Wasserhähne, Drehregler, Herdböden und Kochplatten, wie in Abb. 9.1, 9.4 und 9.5 gezeigt. Sichern Sie von unten alle Elemente mit einem C-Clip. (Abb. 9.2 und 9.3)

Abb. 9.1

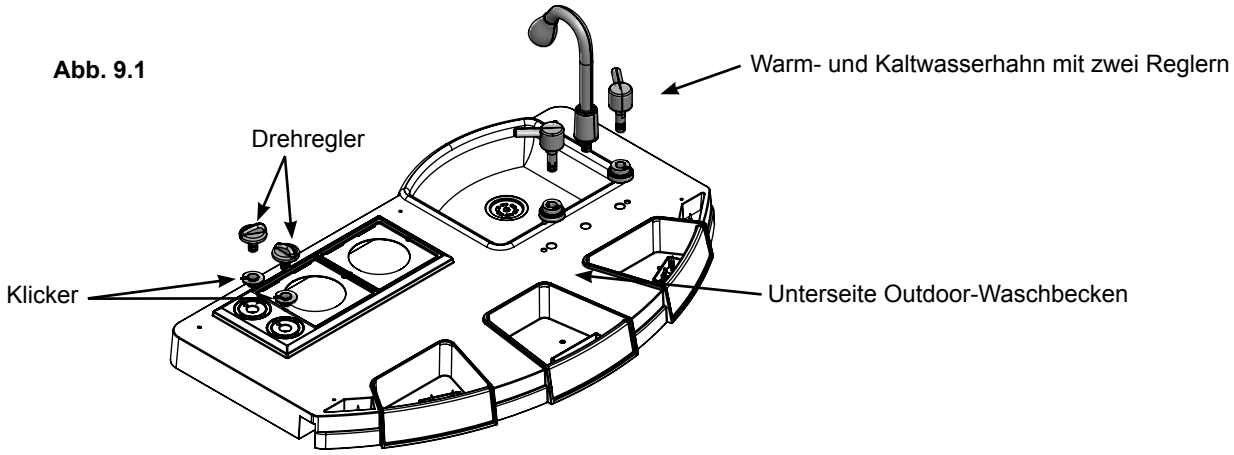

Abb. 9.2

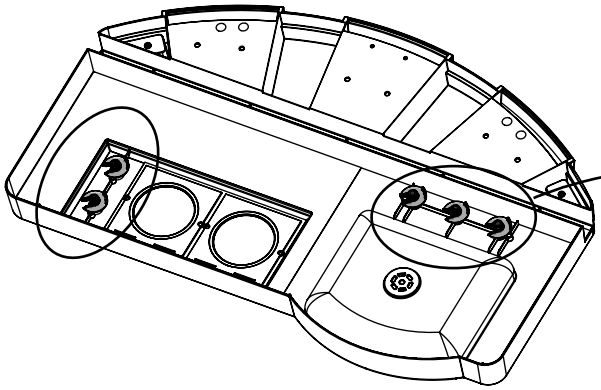

Abb. 9.3

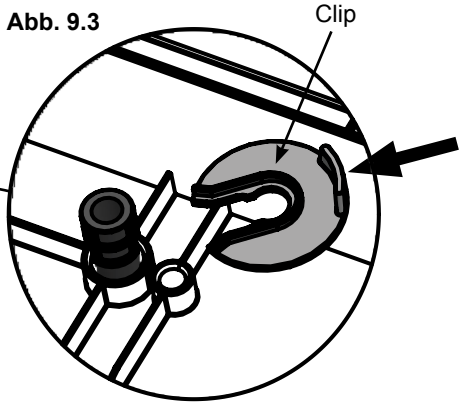

Ansicht von unten

Abb. 9.4

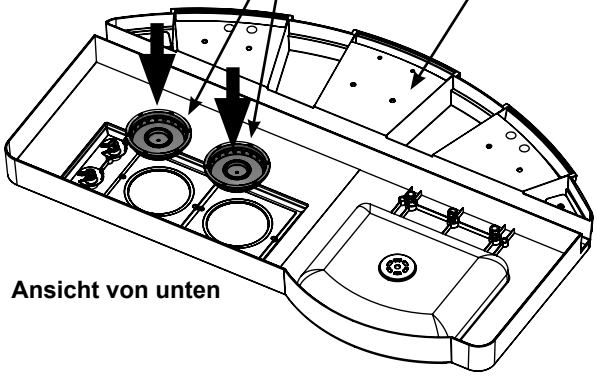

Ansicht von unten

Abb. 9.5

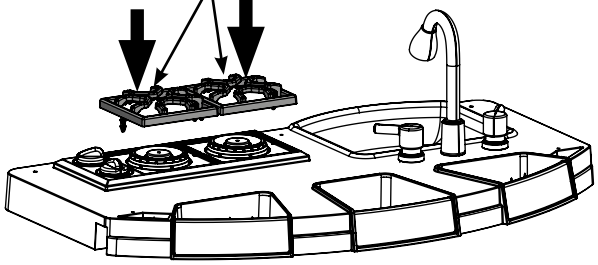

Sonstige Teile

1 x Unterseite Outdoor-Waschbecken
2 x Klicker
2 x Baby-Drehregler
5 x Clip
1 x Warm- und Kaltwasserhahn mit zwei Reglern
2 x Großer Gasbrenner
2 x Klemmbarer Herdboden

Schritt 9: Montage des Erkerfensters
Teil 2

B: Platzieren Sie den Waschbeckenaufbau (Unterseite) in der Öffnung des Fensters in der linken Wand, wie in Abb. 9.7 gezeigt, und montieren Sie in den oberen Ecken zwei (S0) #8 x 22 mm Flachrundschrauben, um den Aufbau zu fixieren.

C: Platzieren Sie in den äußeren Öffnungen des Waschbeckenaufbaus (Oberseite) einen (091) äußeren Fensterträger und stellen Sie sicher, dass eine Lücke von mehr als 1,27 cm zwischen Wand und (091) äußerem Fensterträger vorliegt. Montieren Sie den Aufbau mit einer (S0) #8 x 22 mm Flachrundschraube pro Seite. **Stellen Sie sicher, dass die Ausrichtung des Aufbaus der Abb. 9.8 entspricht.**

D: Platzieren Sie die (092) Fensterinnenträger an den Innenpunkten am Waschbeckenaufbau (Oberseite) und befestigen Sie diese mit zwei (S0) #8 x 22 mm Flachrundschrauben pro Seite. (Abb. 9.8)

Abb. 9.6

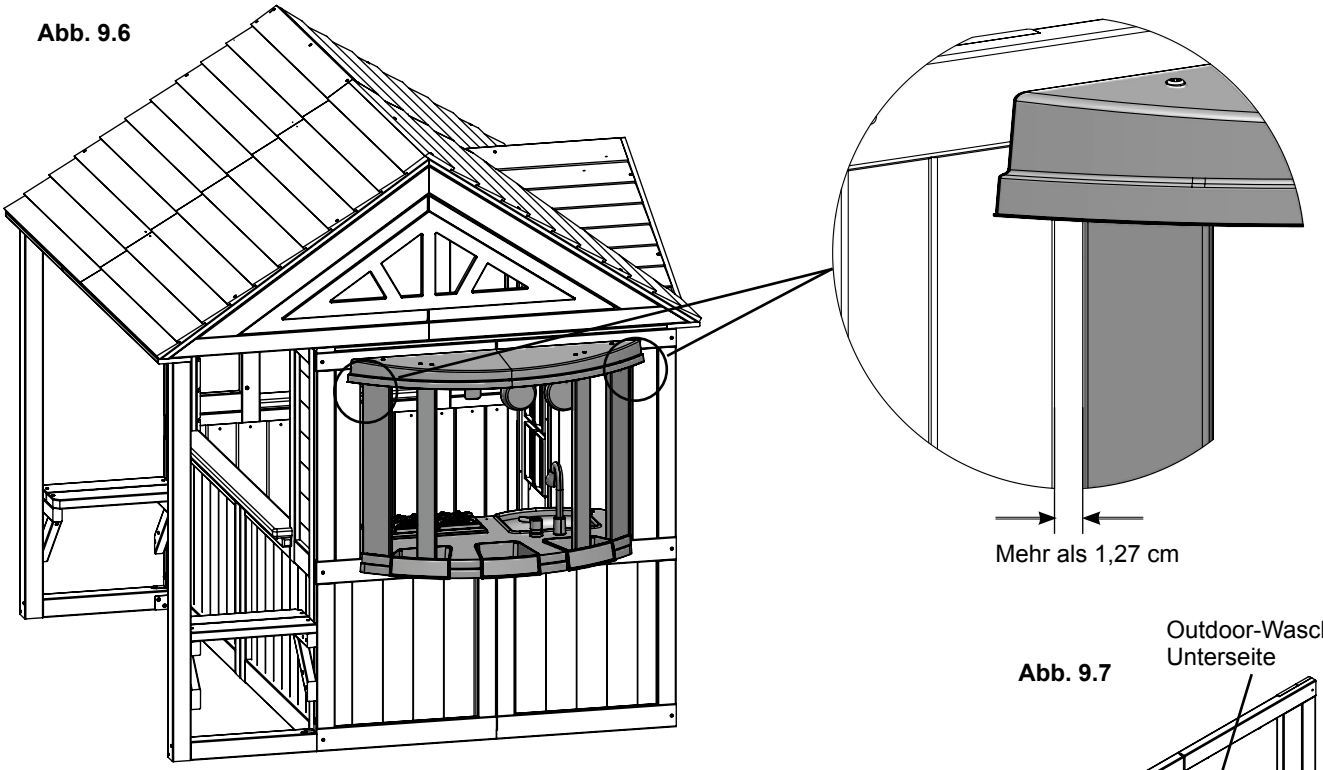

Abb. 9.7

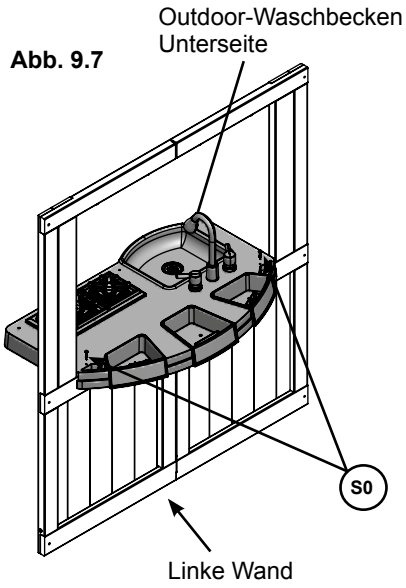

Abb. 9.8

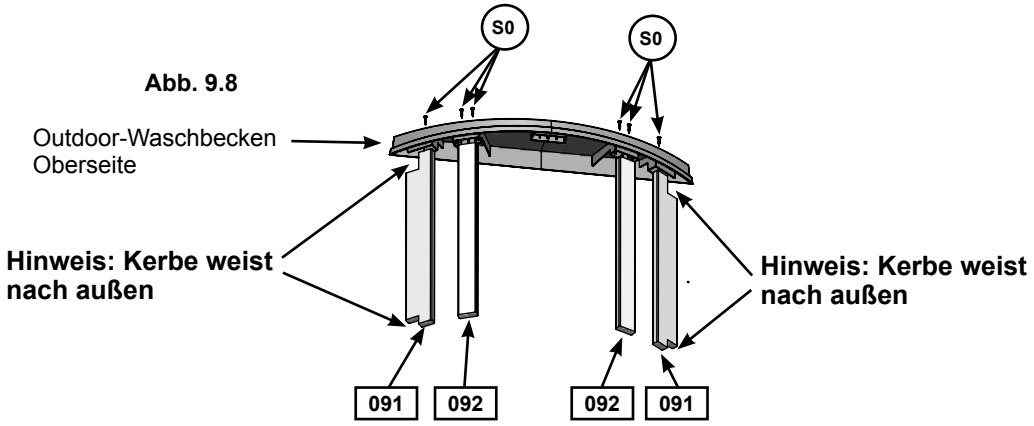

Holzteile	Metallteile	Sonstige Teile
2 x 091 Fensteraußenträger 1,9 cm x 6,35 cm x 55,7 cm	8 x S0 #8 x 22 mm Flachrundschraube	1 x Oberseite Outdoor-Waschbecken
2 x 092 Fensterinnenträger 1,9 cm x 5,08 cm x 54,85 cm		

Schritt 9: Montage des Erkerfensters
Teil 3

E: Setzen Sie gemeinsam mit einem Helfer die Oberseite Outdoor-Waschbecken in die Unterseite ein, wie in Abb. 9.9 gezeigt, und befestigen Sie diese von unten mit sechs (S0) #8 x 22 mm Flachrundschrauben. (Abb. 9.10)

F: Montieren Sie vom Inneren des Aufbaus vier (S0) #8 x 22 mm Flachrundschrauben, um die Oberseite des Aufbaus am Rahmen zu befestigen. (Abb. 9.11)

Abb. 9.9

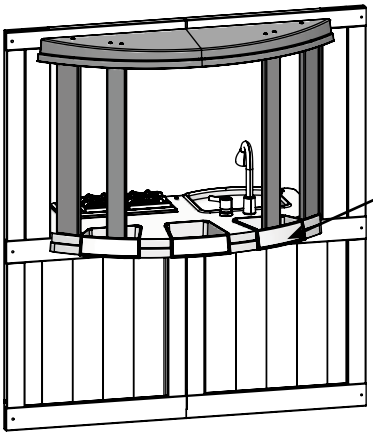

Abb. 9.10
Ansicht von unten

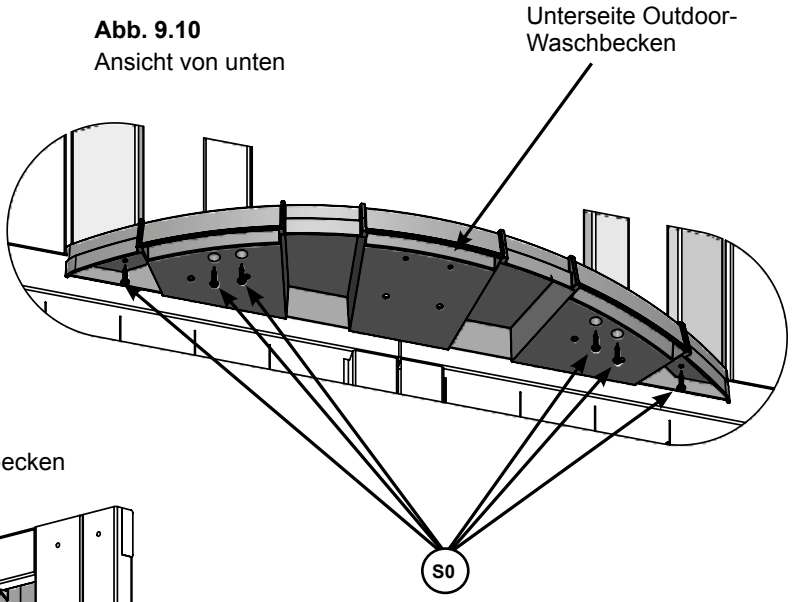

Abb. 9.11
Innenansicht

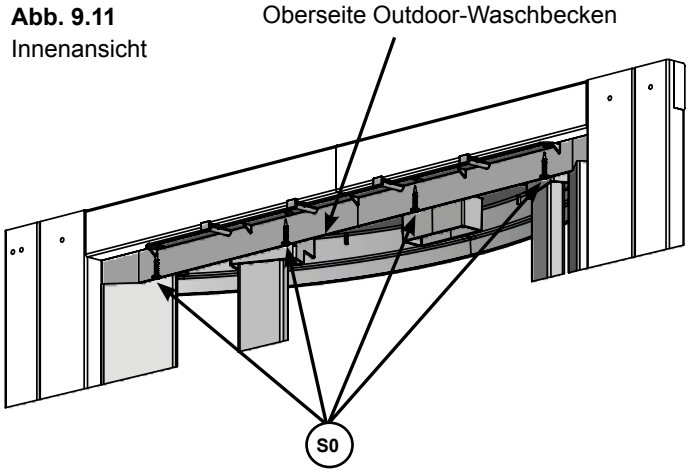

Metallteile

10 x (S0) #8 x 22 mm Flachrundschraube

Schritt 9: Montage des Erkerfensters
Teil 4

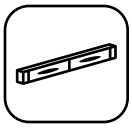

G: Montieren Sie drei (094) Küchenstützen an der (093) horizontalen Schiene mit sechs (S1) #8 x 29 mm Holzschrauben und achten Sie dabei auf die Ausrichtung der Löcher. (Abb. 9.12)

H: Platzieren Sie den horizontalen Schienenaufbau so, dass die Schiene gegen die Seitenwand anliegt und die Küchenstützen unter der Unterseite des Outdoor-Waschbeckens positioniert sind, um diese zu stützen. Stellen Sie sicher, dass alle Flächen eben sind und befestigen Sie die (093) horizontale Schiene an der Wand mit sechs (S1) #8 x 29 mm Holzschrauben. (Abb. 9.13)

I: Fixieren Sie die Unterseite des Outdoor-Waschbeckens an den (094) Küchenstützen mit einer (S0) #8 x 22 mm Flachrundschraube pro Brett. (Abb. 9.13)

Abb. 9.12

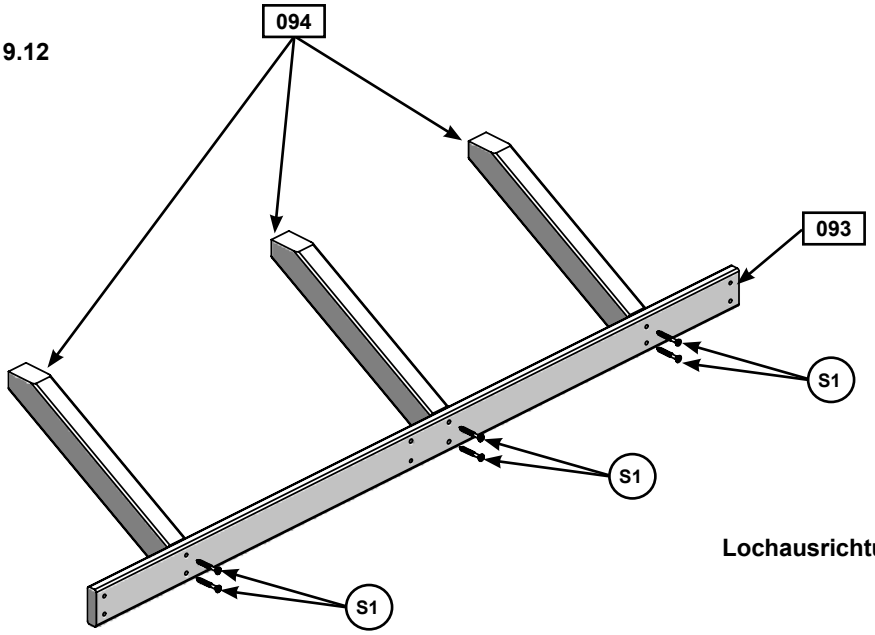

Lochausrichtung beachten

Abb. 9.13

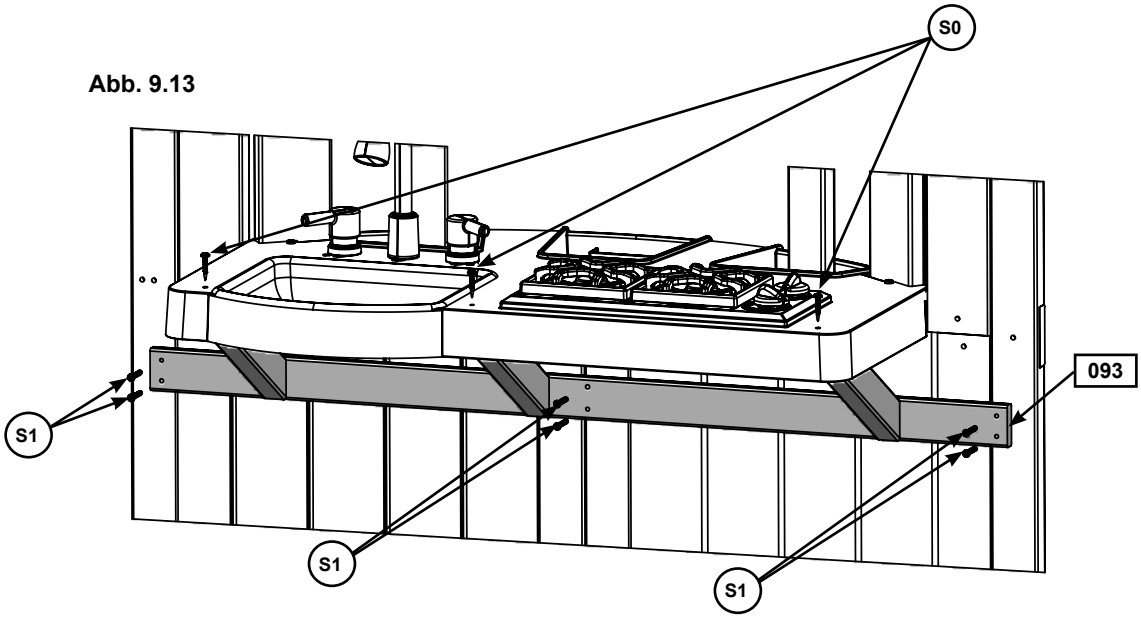

Holzteile

1 x 093 **Horizontale Schiene 1,27 cm x 4,45 cm x 93,35 cm**

3 x 094 **Küchenstütze 2,54 cm x 3,81 cm x 28,26 cm**

Metallteile

3 x S0 **#8 x 22 mmFlachrundschraube**

12 x S1 **#8 x 29 mm Holzschraube**

Schritt 9: Montage des Erkerfensters
Teil 5

J: Hängen Sie vom Inneren des Aufbaus die Pfanne, den Topf und den Pfannenwender an die Haken des Outdoor-Waschbeckens (Oberseite). (Abb. 9.14)

Abb. 9.14

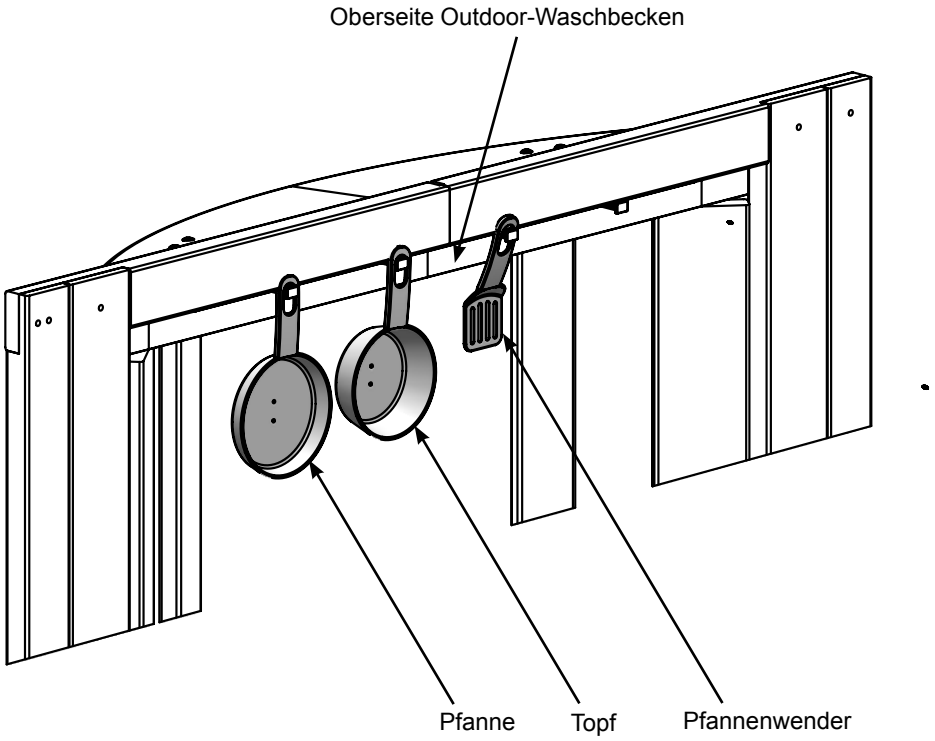

Sonstige Teile

1 x Pfanne

1 x Topf

1 x Pfannenwender

Schritt 10: Befestigung der Zubehörteile an der Türplatte Teil 1

A: Befestigen Sie oben an der inneren Ecke jeder (101) Tür eine Gegenplatte so, dass diese oben mit der (101) Tür bündig anliegt. Befestigen Sie jede Gegenplatte mit zwei (S13) #6 x 16 mm Flachkopfschrauben. (Abb. 10.1 und 10.2)

B: Messen Sie an der äußeren unteren Ecke jeder (101) Tür 2,54 cm vom Boden ab und montieren Sie einen Türpuffer mit einer (S0) #8 x 22 mm Flachrundschraube. Die Länge von der Rückseite der (101) Tür zum Schraubenloch sollte 1,59 cm betragen. (Abb. 10.3, 10.4 und 10.5)

C: Messen Sie an der Innenkante beider (101) Türen 56,5 cm vom Boden nach oben hin ab und montieren Sie die Türgriffe auf beiden Seiten mit zwei (S13) #6 x 16 mm Flachkopfschrauben pro Türgriff. (Abb. 10.3 und 10.4)

Abb. 10.1
Rückansicht

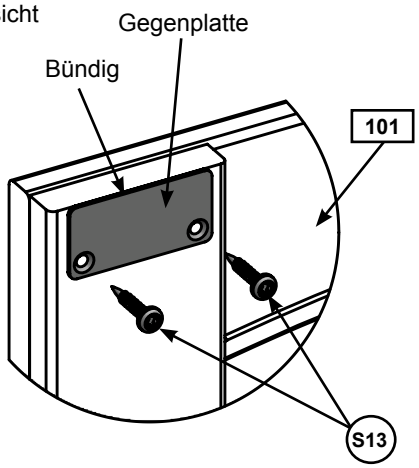

Abb. 10.2
Rückansicht

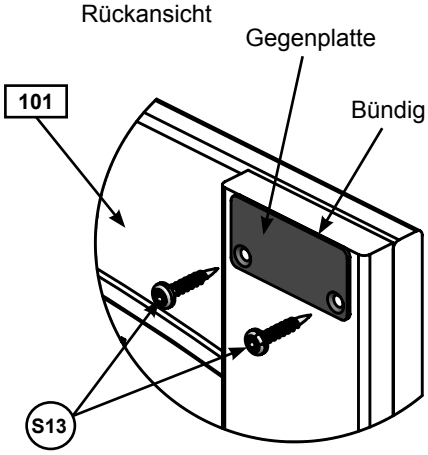

Abb. 10.3
Linke Tür

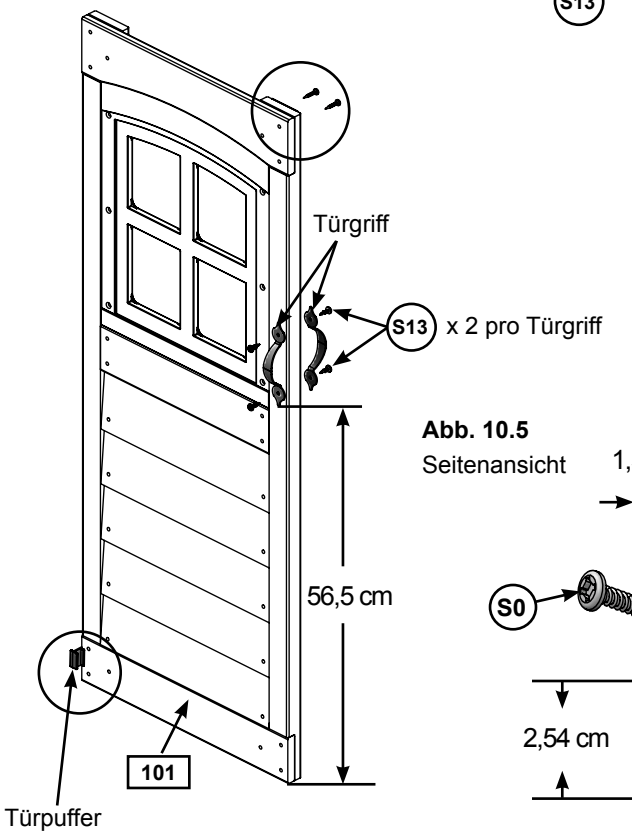

Abb. 10.4
Rechte Tür

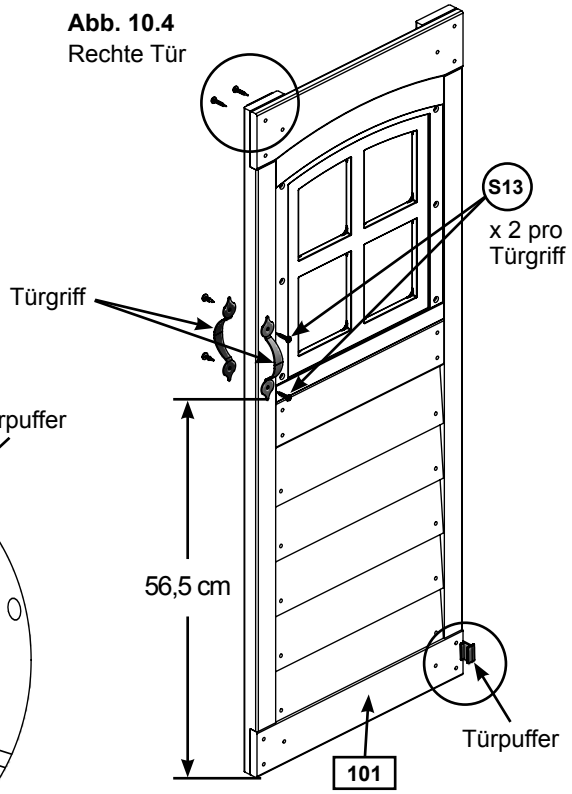

Abb. 10.5
Seitenansicht

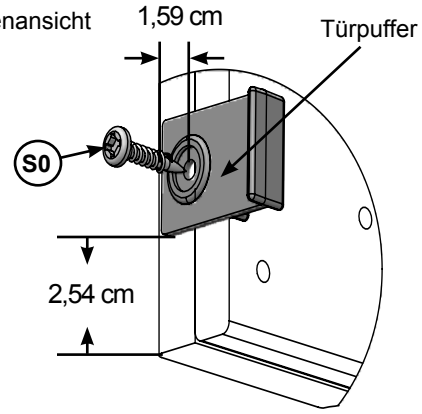

Holzteile	Metallteile	Sonstige Teile
2 x 101 Tür 2,54 cm x 38,42 cm x 100,97 cm	2 x S0 #8 x 22 mm Flachrundschraube	2 x Türpuffer
	12 x S13 #6 x 16 mm Flachkopfschraube	4 x Türgriff
		2 x Gegenplatte

Schritt 10: Befestigung der Zubehörteile an der Türplatte Teil 2

D: Messen Sie an jeder Seite der Türöffnung 14 cm von oben an der Öffnung nach unten hin ab und montieren Sie ein Türscharnier pro Seite mit drei (S13) #6 x 16 mm Flachkopfschrauben pro Scharnier, wie in Abb. 10.6 und 10.7 gezeigt.

E: Messen Sie an jeder Seite 14 cm von unten an der Öffnung nach oben hin ab und wiederholen Sie Schritt D, um die zwei unteren Türscharniere zu montieren. (Abb. 10.7 und 10.8)

Abb. 10.6

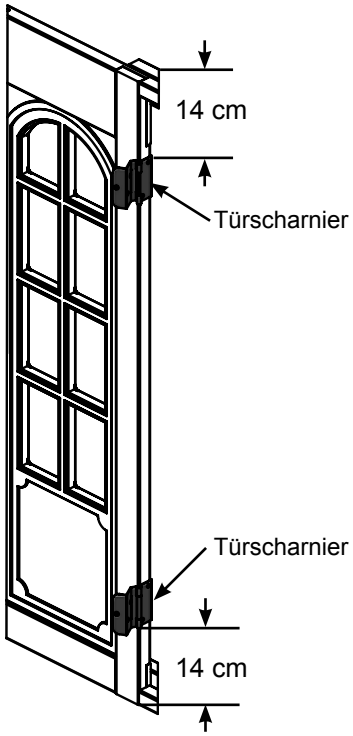

Abb. 10.7

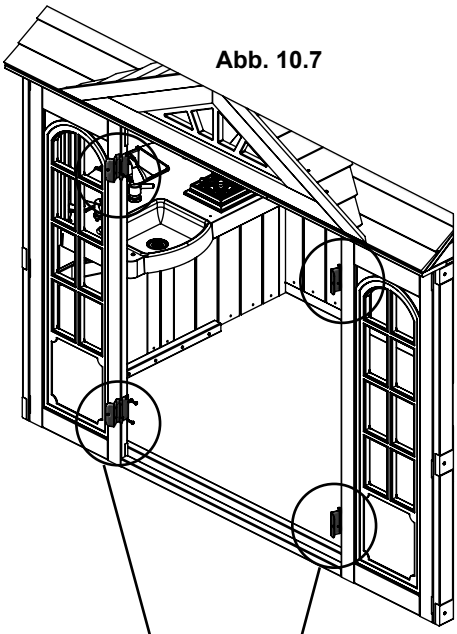

Abb. 10.8

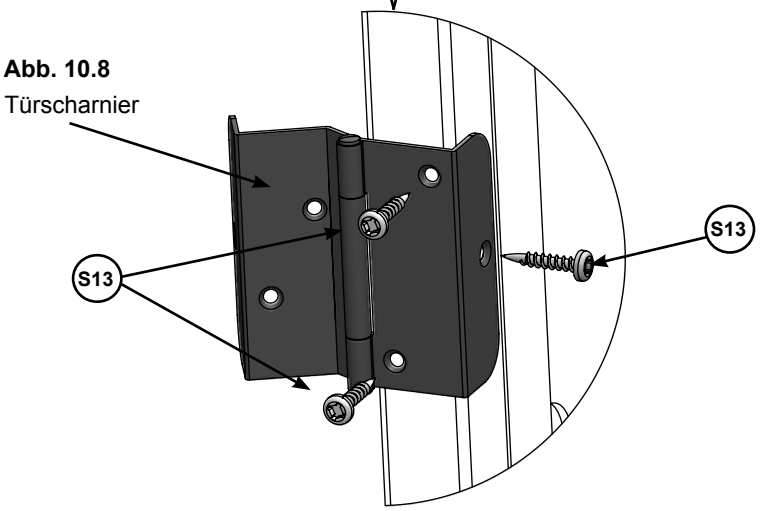

Metallteile	Sonstige Teile
12 x (S13) #6 x 16 mm Flachkopfschraube	4 x Türscharnier

Schritt 10: Befestigung der Zubehörteile an der Türplatte Teil 3

F: Halten Sie gemeinsam mit einem Helfer jede (101) Tür fest und stellen Sie sicher, dass ein Spalt von 1,59 cm zwischen dem unteren Teil der (101) Tür und der (025) unteren Türstopp-Platte vorliegt. Verwenden Sie drei (S13) #6 x 16 mm Flachkopfschrauben pro Scharnier. (Abb. 10.9, 10.10, 10.11 und 10.12)

Abb. 10.10

Türscharnier

101

S13

Abb. 10.9

101

101

Abb. 10.11

1,59 cm

Abb. 10.12

Türscharnier

S13

Metallteile

12 x (S13) #6 x 16 mm Flachkopfschraube

Schritt 10: Befestigung der Zubehörteile an der Türplatte Teil 4

G: Positionieren Sie in der Öffnung der (026) oberen Türstopp-Platte die Türanschläge und Gegenplatten. Vergewissern Sie sich dabei, dass die Magnete an den Gegenplatten in den Türen ausgerichtet sind. Montieren Sie diese mit zwei (S0) #8 x 22 mm Flachrundschrauben pro Seite. (Abb. 10.14 und 10.15)

Abb. 10.13

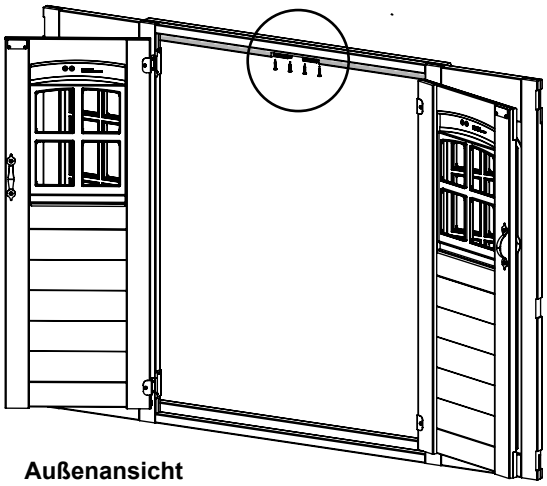

Außenansicht

Abb. 10.14
Ansicht von unten

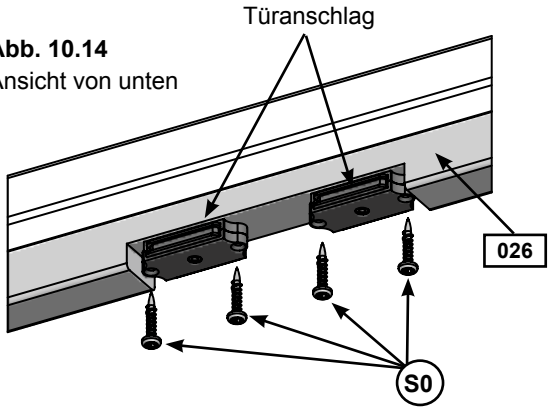

Abb. 10.15
Innenansicht

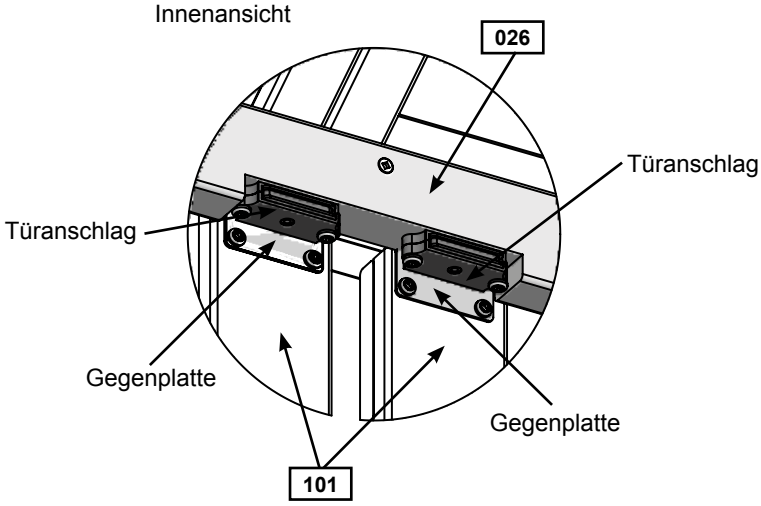

Metallteile	Sonstige Teile
4 x (S0) #8 x 22 mm Flachrundschraube	2 x Türanschlag

Schritt 11: Befestigung der Tafel mit Uhr

A: Montieren Sie die beiden Tafeln mit Uhr in beiden Öffnungen der rechten Seitenwand, wobei Sie die Seiten nach Wunsch umdrehen können. Befestigen Sie diese mit sechs (S0) #8 x 22 mm Flachrundschrauben pro Seite. (Abb. 11.1 und 11.2)

Abb. 11.1

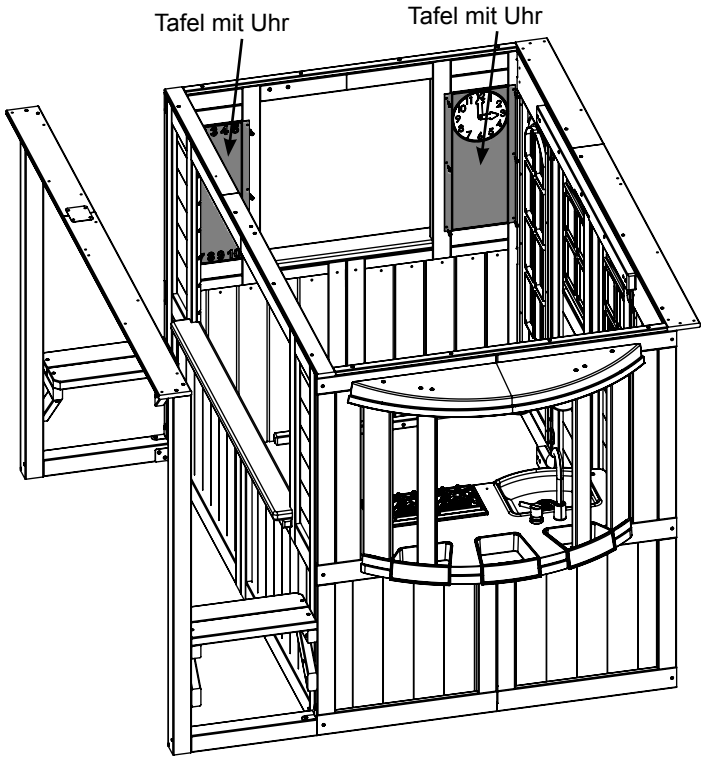

Abb. 11.2

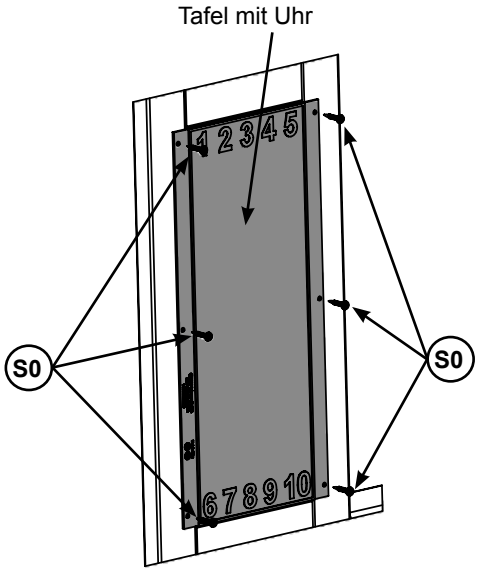

Metallteile	Sonstige Teile
12 x (S0) #8 x 22 mm Flachrundschraube	2 x Tafel mit Uhr

Schritt 12: Montage der Wetterfahne
Teil 1

A: Richten Sie den Wetterfahnenträger aus Kunststoff mittig an der Dachspitze aus, wie in Abb. 12.1 gezeigt. Befestigen Sie diesen mit zwei (S3) #8 x 64 mm Holzschrauben. (Abb. 12.2)

Abb. 12.1

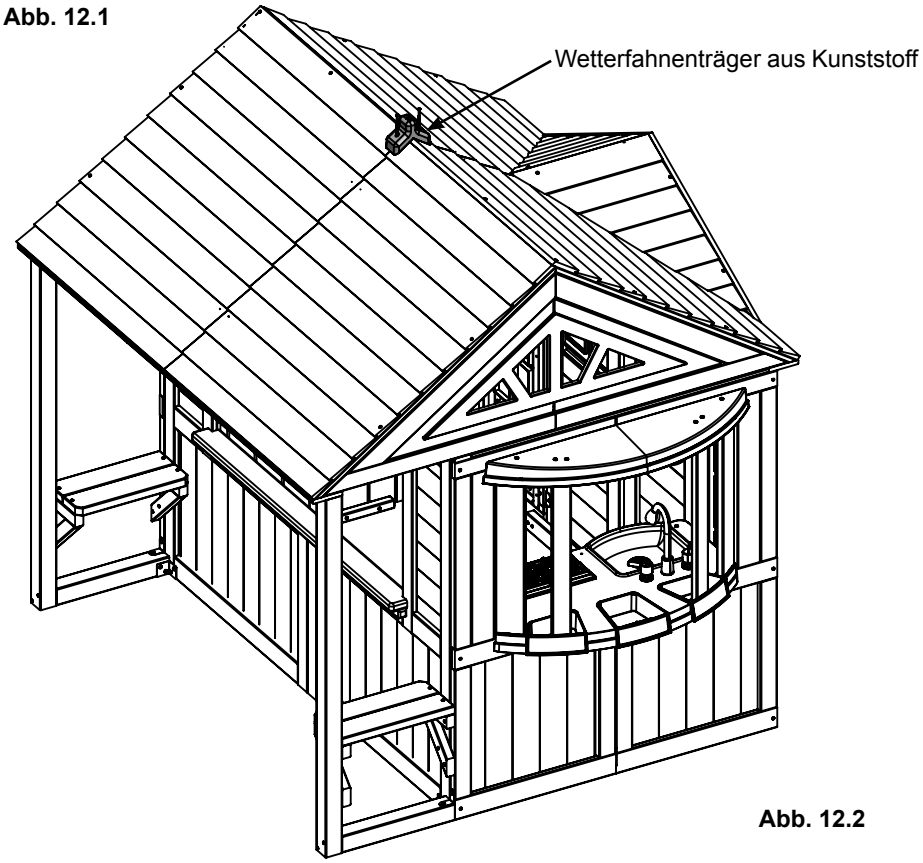

Abb. 12.2

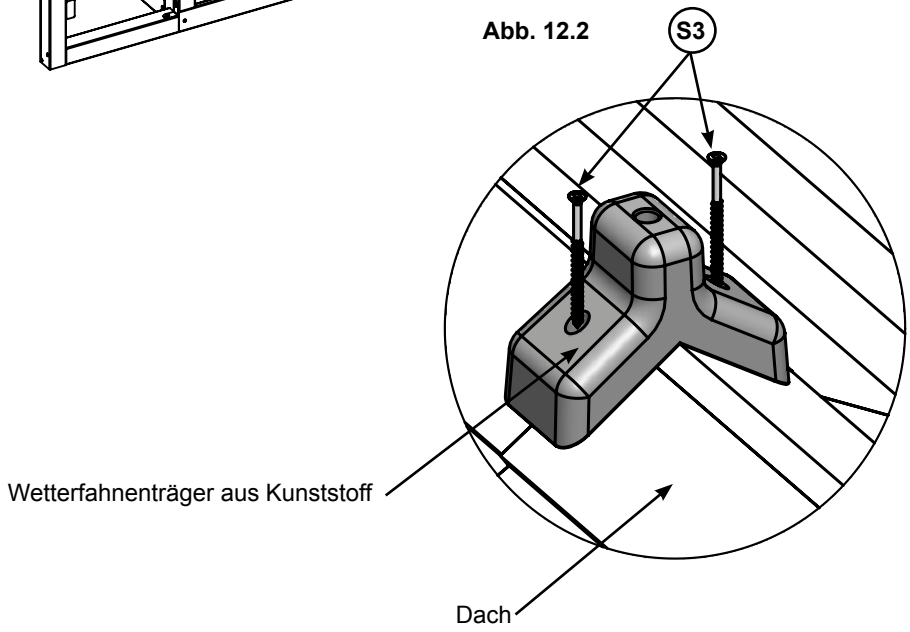

Metallteile

2 x (S3) #8 x 64 mm Holzschraube

Sonstige Teile

1 x Wetterfahnenträger aus Kunststoff

Schritt 12: Montage der Wetterfahne
Teil 2

B: Montieren Sie die Wetterfahne, wie in Abb.12.4 gezeigt. Setzen Sie nach abgeschlossener Montage die Wetterfahne in den Wetterfahnenträger aus Kunststoff. (Abb. 12.3 und 12.5)

Abb. 12.3

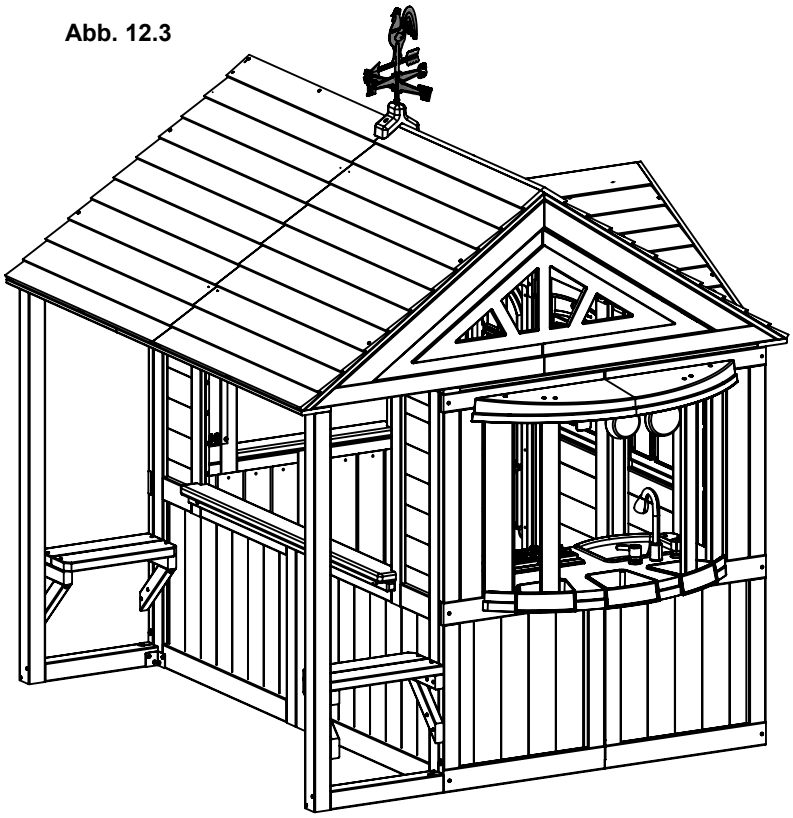

Abb. 12.4

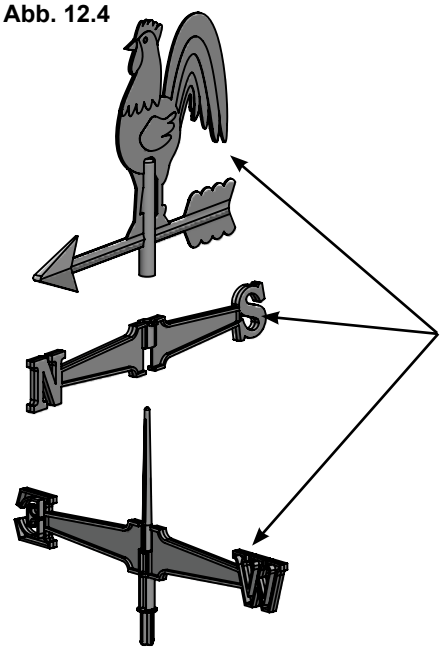

Wetterfahne

Abb. 12.5

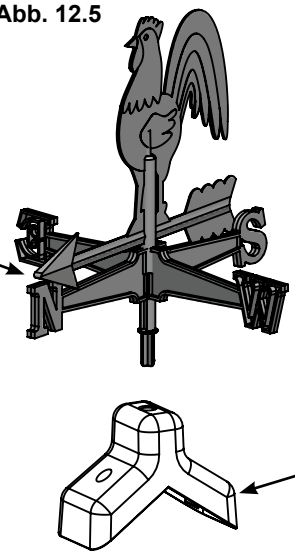

Wetterfahnenträger
aus Kunststoff

Sonstige Teile

1 x Wetterfahne

Letzter Schritt: Befestigung der Spielhaus-Plakette

A: Installieren Sie rechts neben der Tür an der oberen rechten Ecke der schmalen Fensterplatte die Spielhaus-Plakette mit zwei (S5) #8 x 13 mm Flachkopfschrauben. (Abb. 13.1 und 13.2)

Abb. 13.1

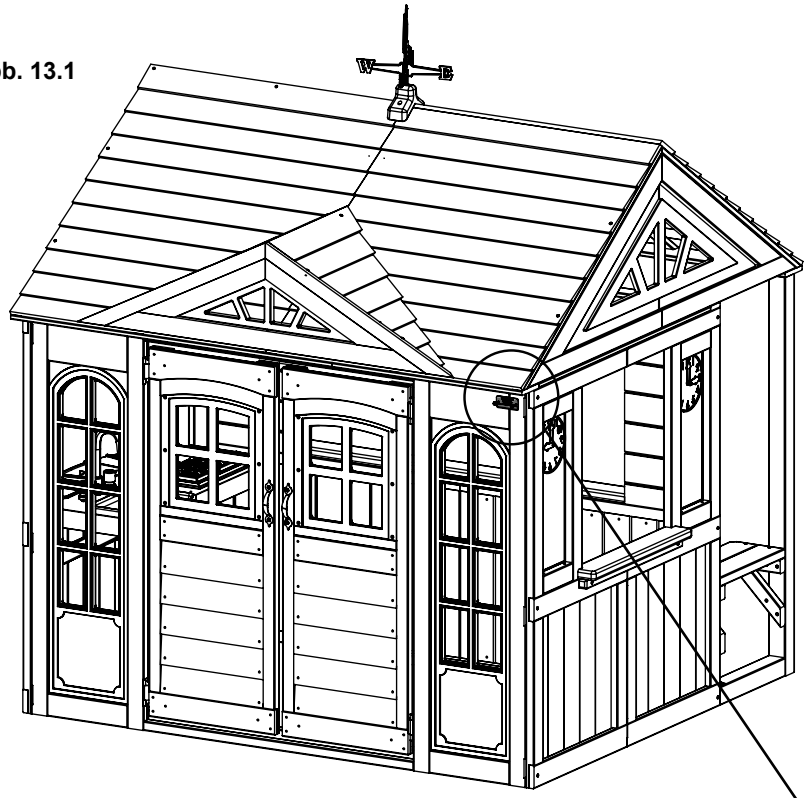

Abb. 13.2

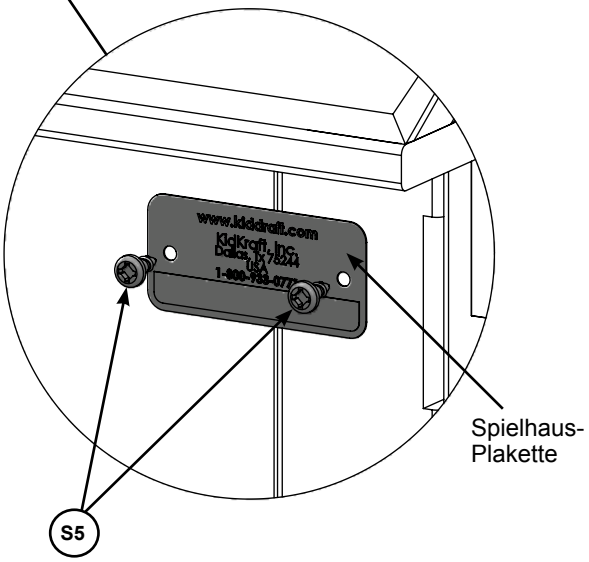

Metallteile

2 x (S5) #8 x 13 mm Flachkopfschrauben

Sonstige Teile

1 x Spielhaus-Plakette

ANMERKUNGEN

CEDAR SUMMIT

Formular für die Kundenregistrierung

Vorname | Initialen | Nachname

Straße | Hausnummer

Ort | Bundesland | PLZ

Land | Telefon

E-Mail-Adresse

Modellbezeichnung | Modellnummer (Verpackungsetiketten)

Seriennummer (auf ID-Plakette)

Kaufdatum (MM / TT / JJ) | Gekauft bei

Wie würden Sie die Qualität dieses Produkts bewerten?

☐ Hervorragend ☐ Sehr gut ☐ Durchschnittlich ☐ Unterdurchschnittlich ☐ Schlecht

Wie einfach fanden Sie den Aufbau dieses Produkts?

☐ Hervorragend ☐ Sehr gut ☐ Durchschnittlich ☐ Unterdurchschnittlich ☐ Schlecht

Wie würden Sie die Anleitung bewerten?

☐ Hervorragend ☐ Sehr gut ☐ Durchschnittlich ☐ Unterdurchschnittlich ☐ Schlecht

Wie würden Sie die Qualität der Verpackung bewerten?

☐ Hervorragend ☐ Sehr gut ☐ Durchschnittlich ☐ Unterdurchschnittlich ☐ Schlecht

Würden Sie unsere Produkte Freunden und Ihrer Familie weiterempfehlen?

☐ Ja ☐ Nein

Anmerkungen:

SENDEN AN:
KidKraft
4630 Olin Road
Dallas, TX 75244
USA
Zu Händen: Kundenservice

Registrierungsformular online ausfüllen:
www.cedarsummitplay.com/
Formular für die Kundenregistrierung

Cedar Summit by KidKraft möchte sich bei Ihnen für Ihre Zeit und Ihr Feedback bedanken.

ENTLANG DIESER LINIE SCHNEIDEN