SPIELPLATZ
FLEPPI

(389 x 410 x h272cm)

003_04630_06082019

MONTAGEANLEITUNG

AIRE DE JEUX
FLEPPI

(389 x 410 x h272cm)

003_04630_06082019

GUIDE D'INSTALLATION

Garantiezeit - 2 Jahre ab Kaufdatum

Période de garantie - 2 ans à compter de l'achat

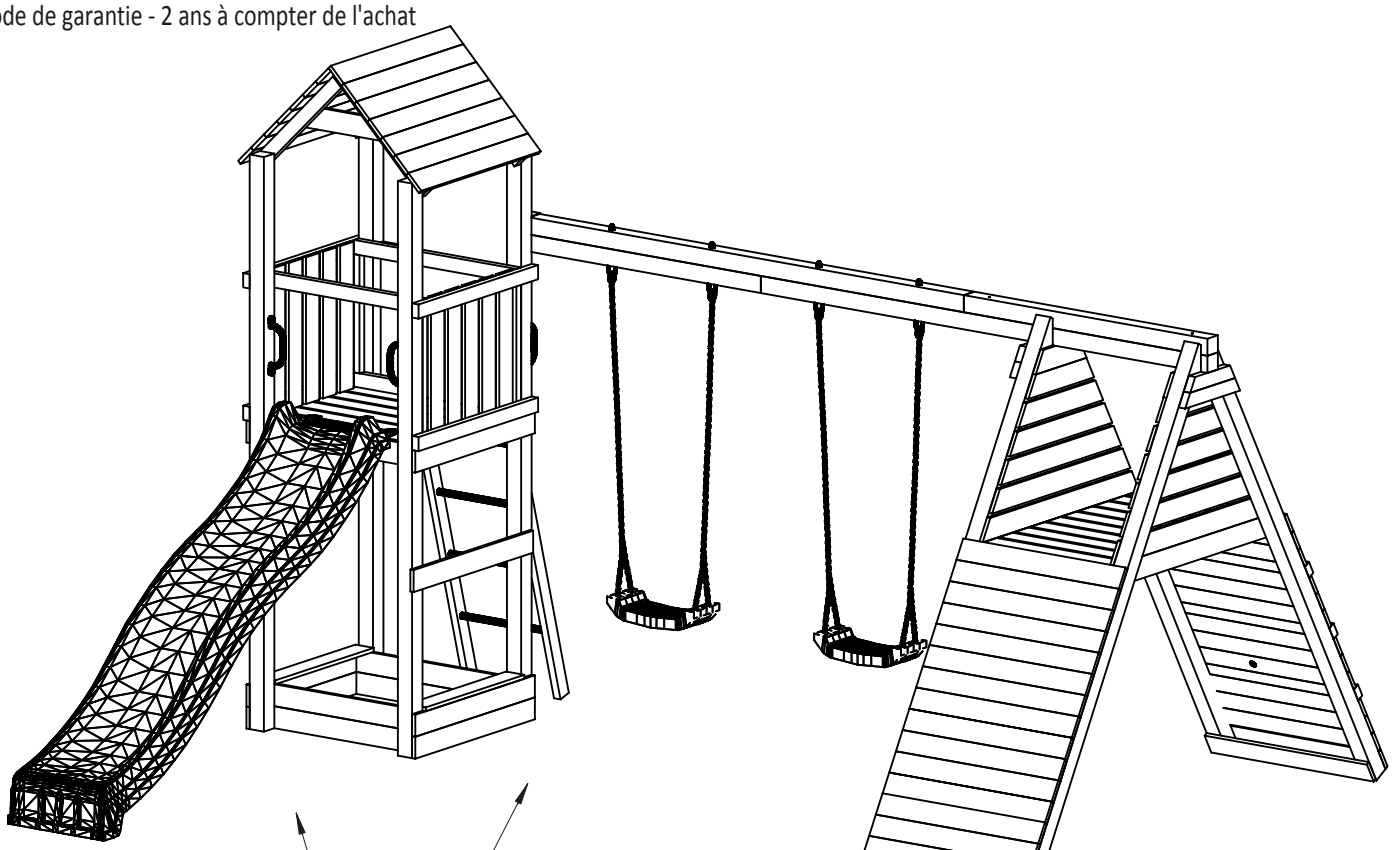

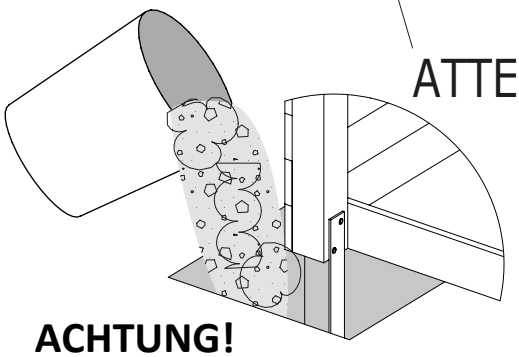

ATTENTION!

Verankerung
l'ancrage

Schritt 45
Étape 45

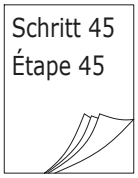

ACHTUNG!

Nur für den privaten, häuslichen Bereich.

Ausschließlich für die Verwendung im Freien.

Nicht geeignet für Kinder unter 3 Jahren.

Stolper- und / oder Sturzgefahr

Höchstgewicht pro Einzelkind beträgt 50 kg

Der Aufenthalt auf diesem Spielturm ist max. : 9.

Kindern gleichzeitig erlaubt.

AVERTISSEMENT!

Aire exclusivement destinée à un usage privé.

Aire exclusivement destinée à un usage en extérieur.

Prévue pour les enfants de plus de 3 ans.

Danger de chute ou de choc.

Poids maximal d'un utilisateur : 50 kg.

Nombre maximal d'utilisateurs présents en même temps sur la même aire de jeux: 9.

CE

EN 71

W80 x115

W40 x354

W30 x2

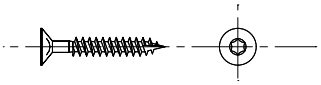

W20 x6

T120 x10

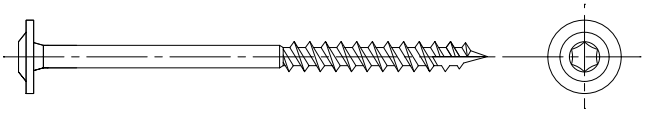

T80 x59

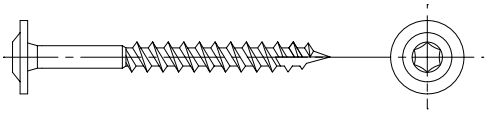

T60 x27

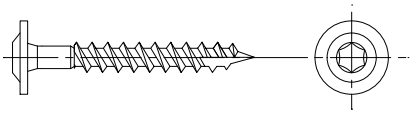

S50 x8

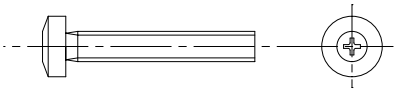

S40 x1

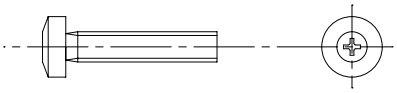

S30 x16

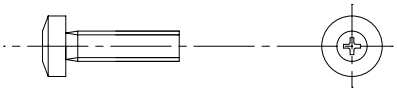

P30 x2

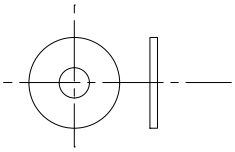

P17 x26

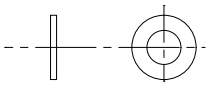

P15 x16

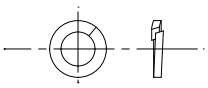

L11 x24

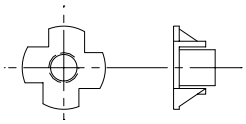

NS x1

M12 x4

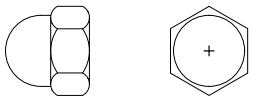

OS1 x61

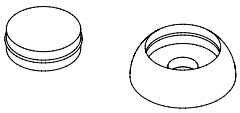

Ø3
00239
x1

Ø5,5
01372
x1

Ø10
00188
x1

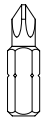

PH3
00068
x1

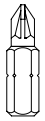

PZ2
00241
x1

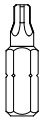

TX25
00190
x1

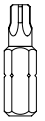

TX30
00316
x1

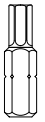

TX40
00242
x1

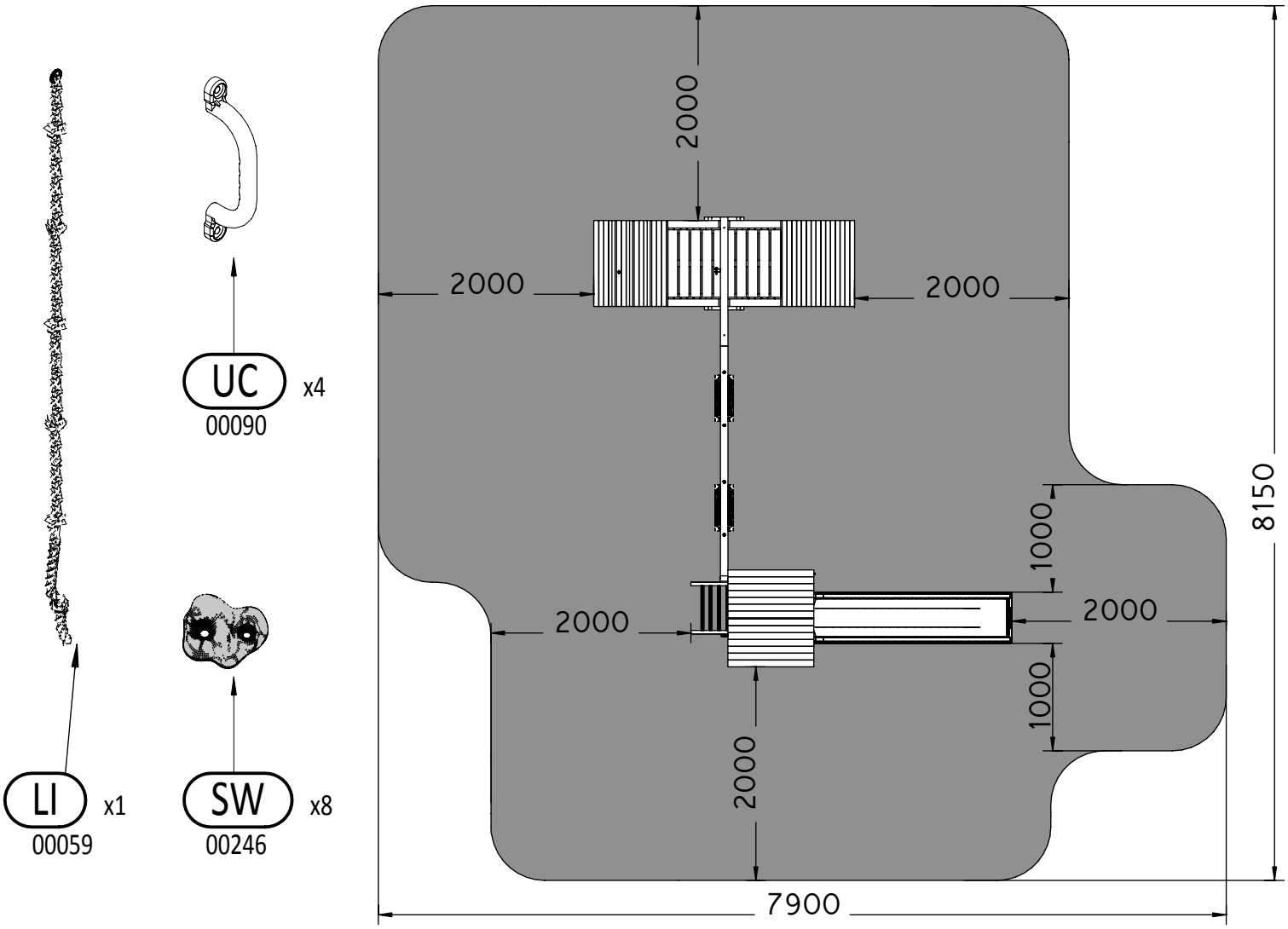

UC x4
00090

LI x1
00059

SW x8
00246

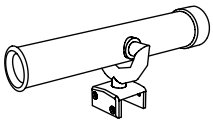

TS x1
00081

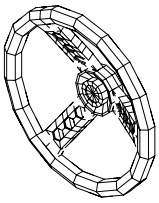

DW x1
00067

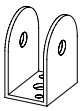

BL x1
00320

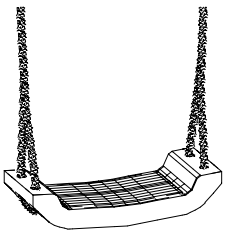

SE x2
00001

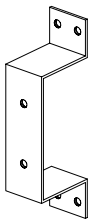

MU x1
00166

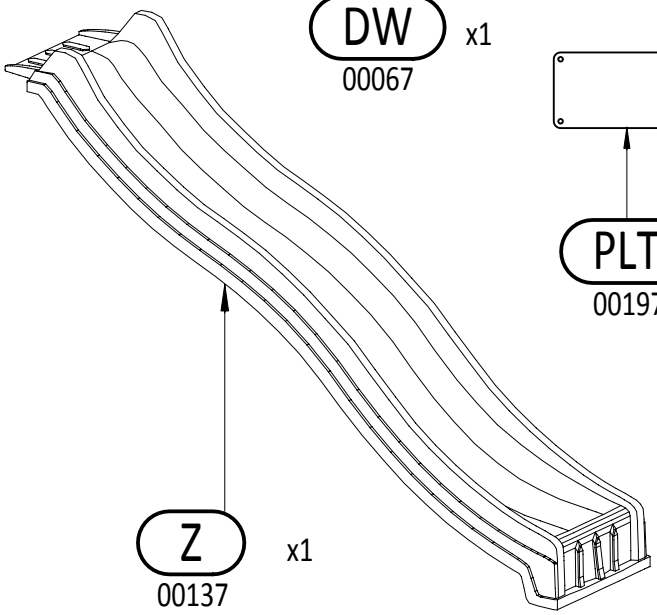

Z x1
00137

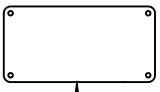

PLT x1
00197

MG x6
00199

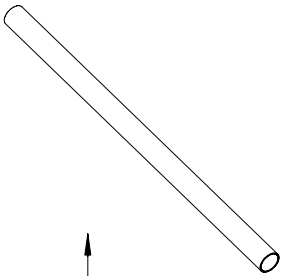

SD x4
00135

ZK x4
00347

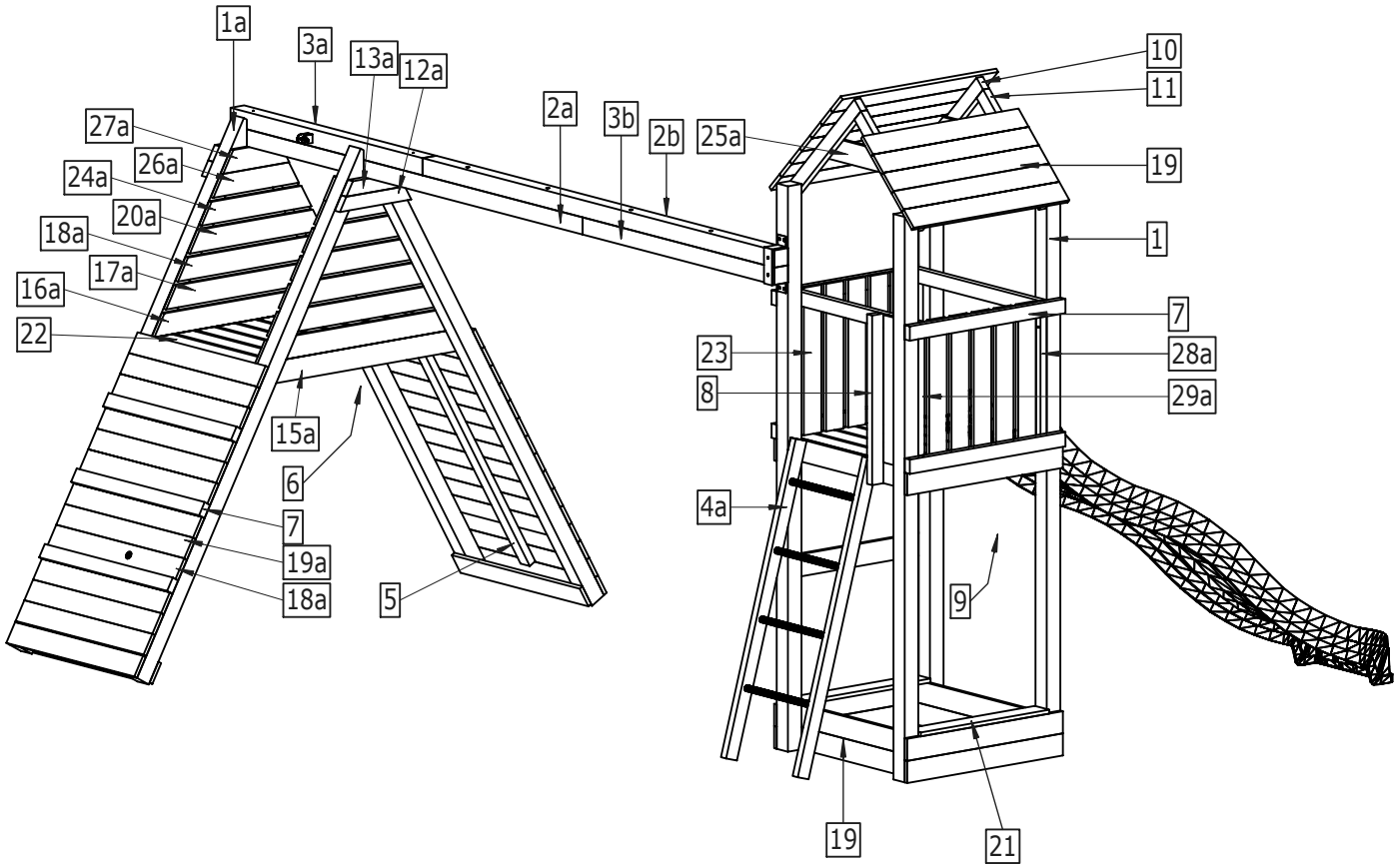
1a
3a
13a
12a
2a
3b
2b
25a
10
11
27a
26a
24a
20a
19
18a
17a
1
16a
22
7
23
28a
8
29a
15a
6
4a
7
19a
18a
5
9
19
21

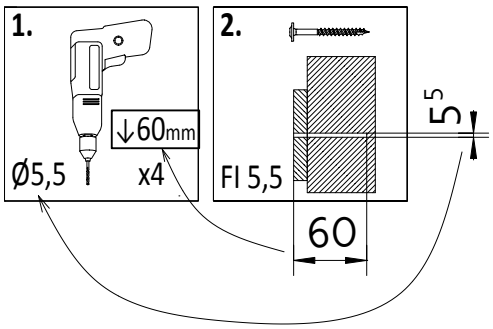
1.
↓60mm
Ø5,5
x4
2.
Fl 5,5
5
60

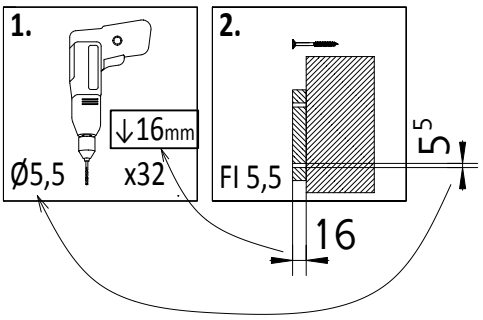
1.
↓16mm
Ø5,5
x32
2.
Fl 5,5
5
16

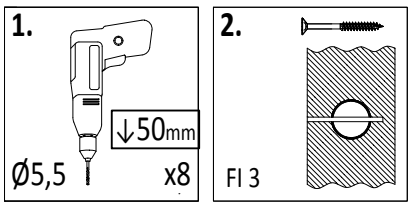
1.
↓50mm
Ø5,5
x8
2.
Fl 3

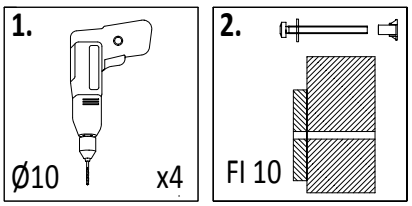
1.
Ø10
x4
2.
Fl 10

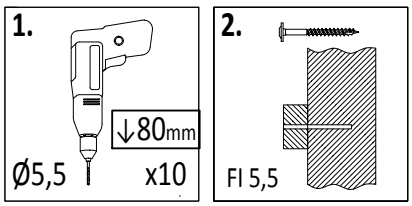
1.
↓80mm
Ø5,5
x10
2.
Fl 5,5

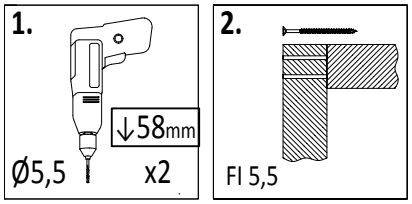
1.
↓58mm
Ø5,5
x2
2.
Fl 5,5

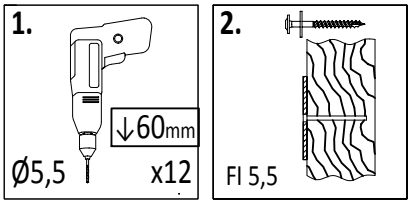
1.
↓60mm
Ø5,5
x12
2.
Fl 5,5

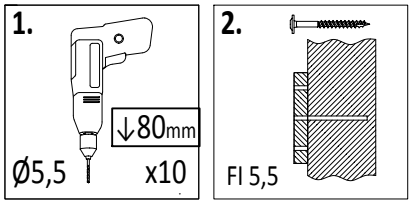
1.
↓80mm
Ø5,5
x10
2.
Fl 5,5

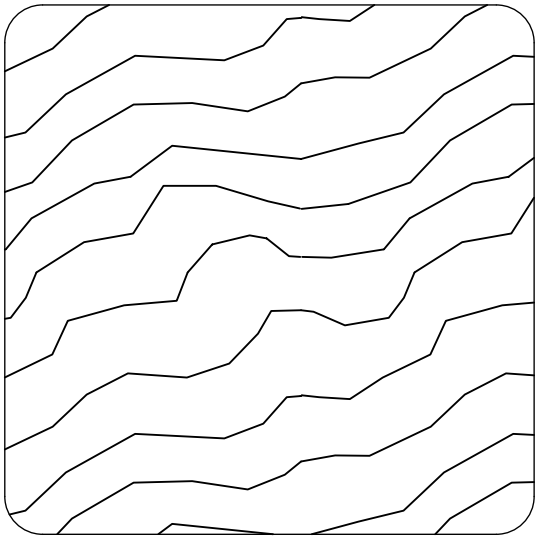

7,0 x 7,0 cm

Lp.	Wymiary [mm]	szt.
1	70x70x2300mm	4
1a	70x70x2300mm	4
2a	70x70x2200mm	1
2b	70x70x2200mm	1
3a	70x70x1200mm	1
3b	70x70x1200mm	1

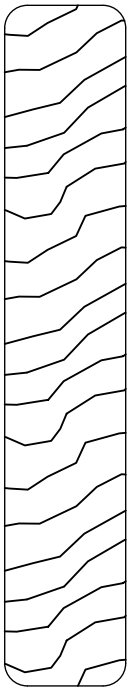

1,6 x 9,0 cm

Lp.	Wymiary [mm]	szt.
15a	16x90x1150mm	2
16a	16x90x1050mm	2
17a	16x90x925mm	2
18a	16x90x805mm	2
19	16x90x800mm	63
19a	16x90x800mm	1
20a	16x90x685mm	2
21	16x90x660mm	2
22	16x90x628mm	10
23	16x90x600mm	11
24a	16x90x565mm	2
25a	16x90x560mm	2
26a	16x90x440mm	2
27a	16x90x340mm	2

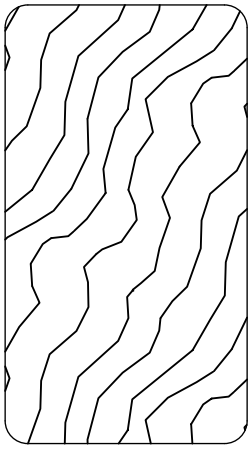

3,2 x 5,8 cm

Lp.	Wymiary [mm]	szt.
4a	32x58x1300mm	2
5	32x58x1200mm	1
6	32x58x1065mm	3
7	32x58x800mm	9
8	32x58x690mm	1
9	32x58x628mm	3
10	32x58x610mm	2
11	32x58x550mm	2
12a	32x58x367mm	2
13a	32x58x300mm	2
14	32x58x250mm	1

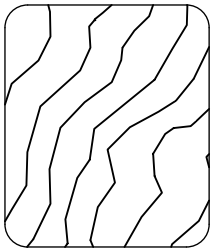

2,7 x 3,2 cm

Lp.	Wymiary [mm]	szt.
28a	27x32x542mm	3
29a	27x32x484mm	1

1

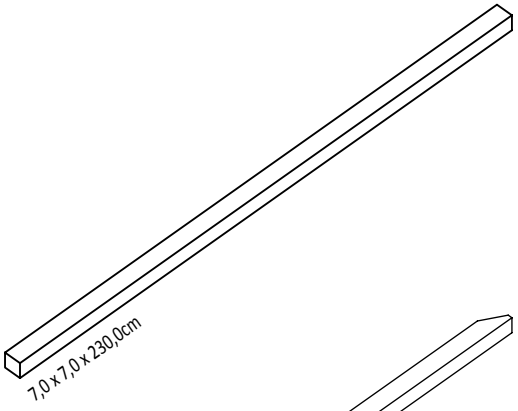

1a

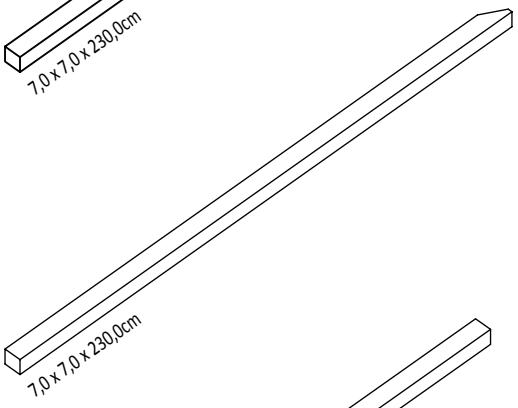

2a

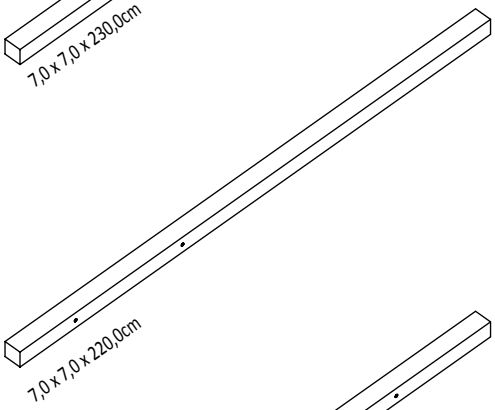

2b

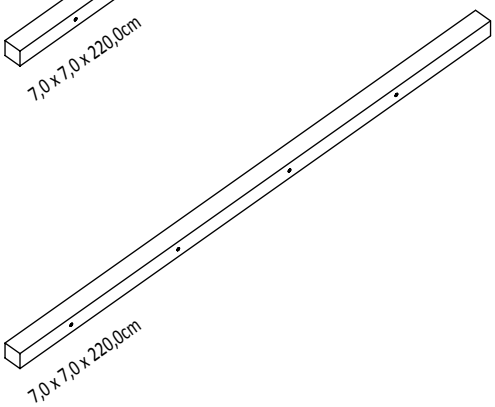

3a

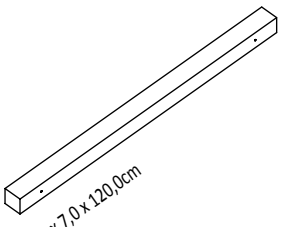

3b

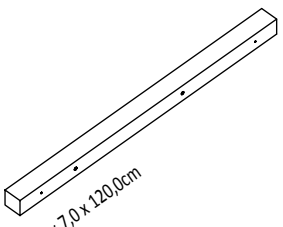

4a

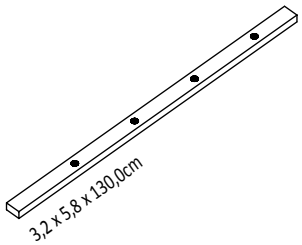

5

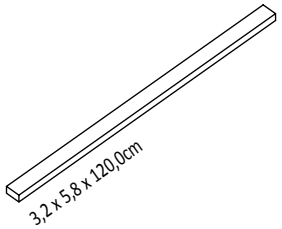

6

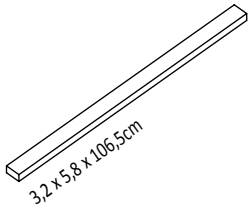

7

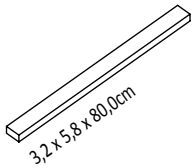

8

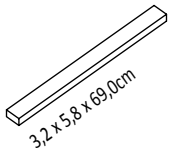

9

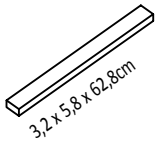

10

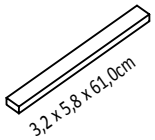

11

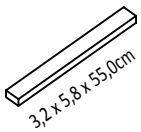

12a

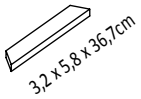

13a

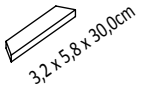

14

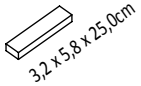

15a

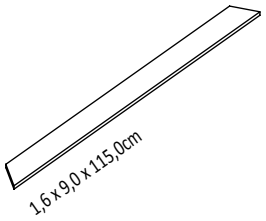

16a

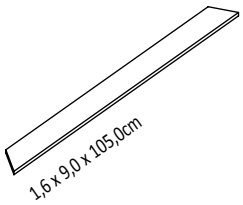

17a

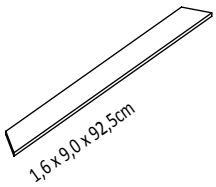

18a

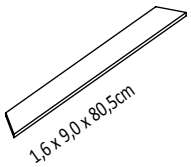

19

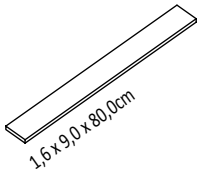

19a

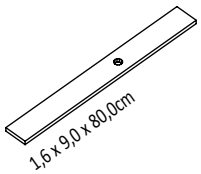

20a

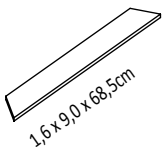

21

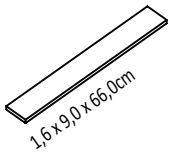

22

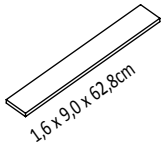

23

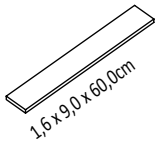

24a

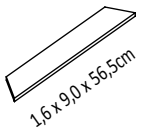

25a

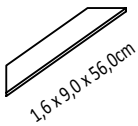

26a

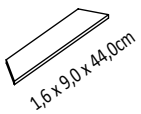

27a

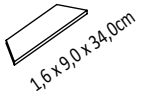

28a

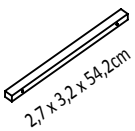

29a

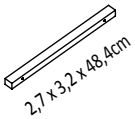

01

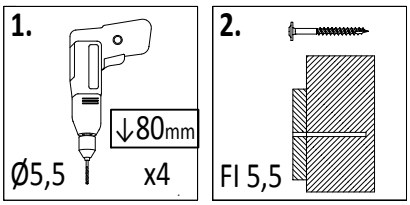

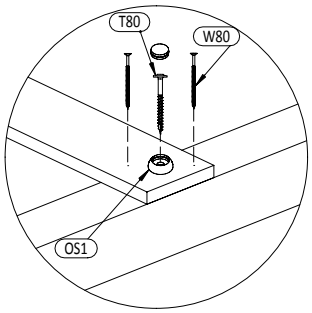

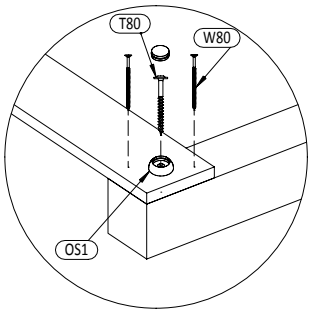

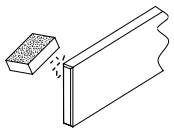

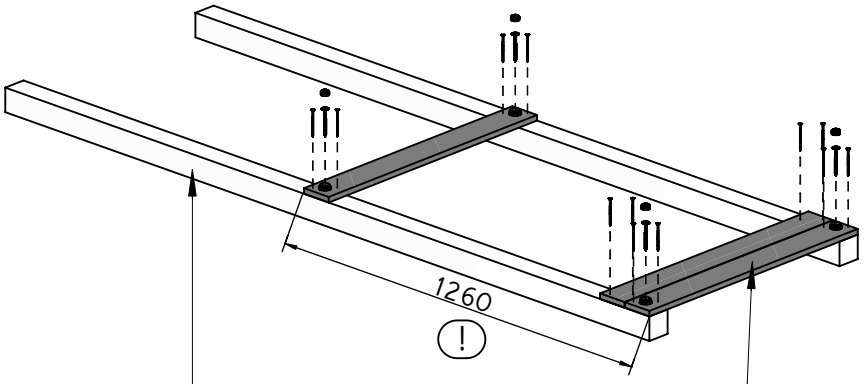

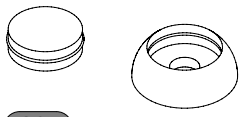

OS1 x4

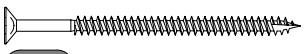

W80 x12

T80 x4

1 7,0x7,0x230cm x2

19 1,6x9,0x80cm x3

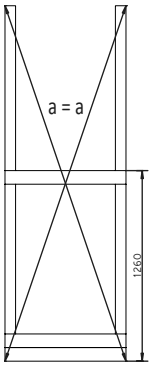

02

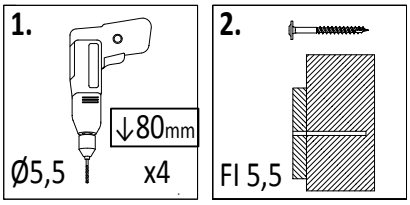

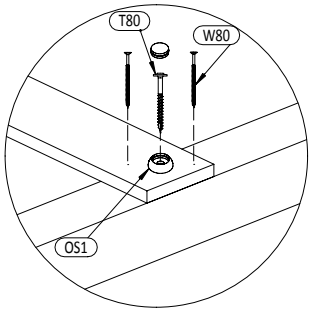

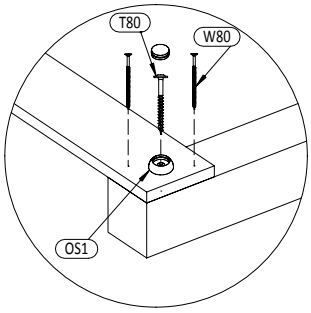

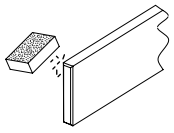

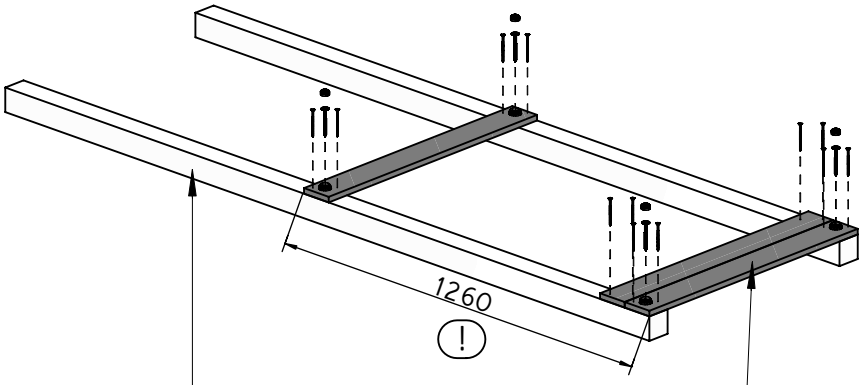

OS1 x4

W80 x12

T80 x4

1 7,0x7,0x230cm x2

19 1,6x9,0x80cm x3

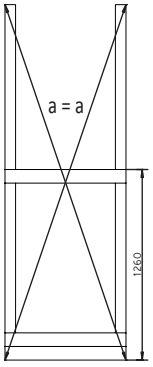

Zgodne z normą PN-EN 71 stosuj zalecenia producenta odnośnie odległości oraz metody mocowania poszczególnych elementów

In compliance with the standard PN-EN 71, apply guidelines of the producer in relation to distances and methods of fastening individual elements

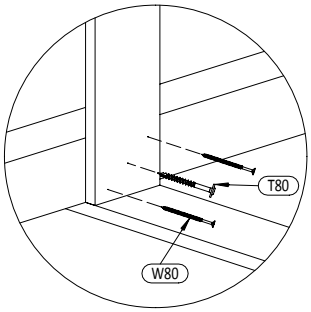

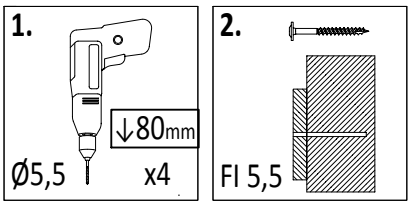

03

19 1,6x9,0x80cm
x6

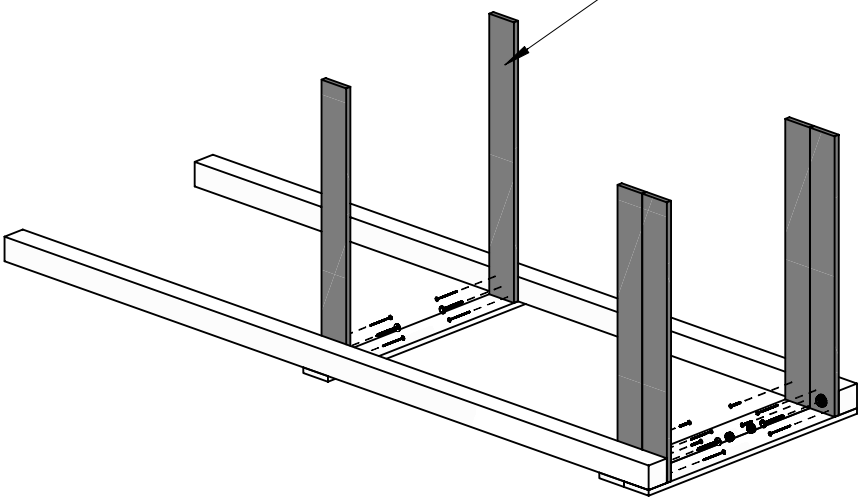

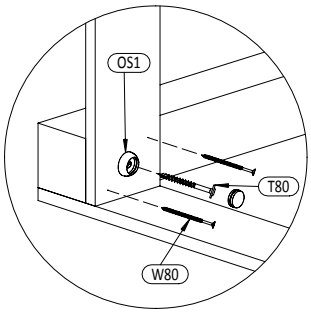

OS1 **x2**

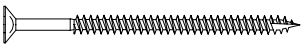

W80 **x12**

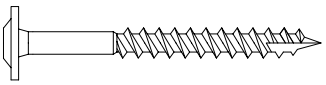

T80 **x4**

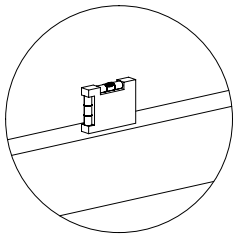

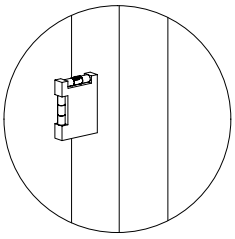

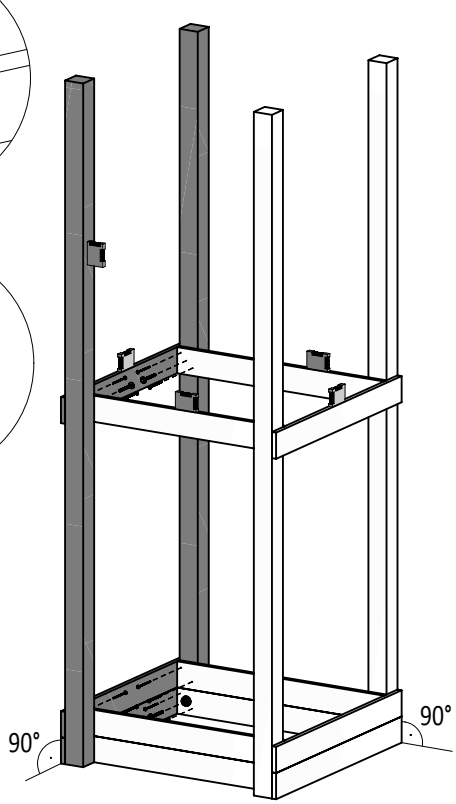

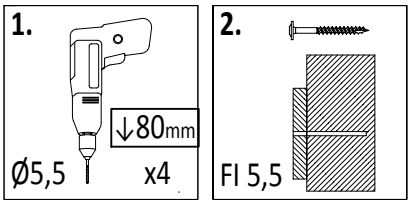

04

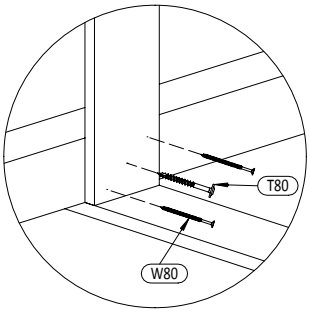

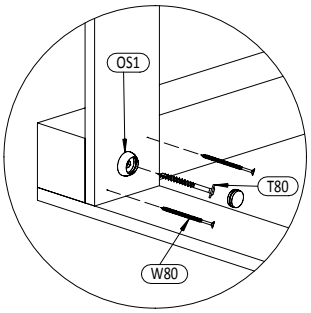

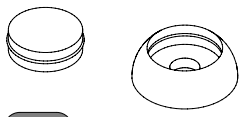

OS1 **x2**

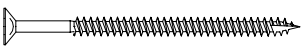

W80 **x12**

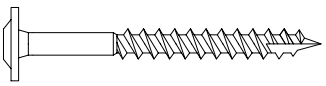

T80 **x4**

05

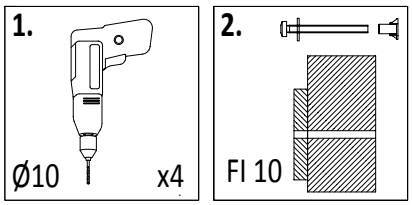

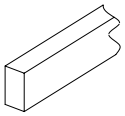

9 3,2x5,8x62,8cm
x2

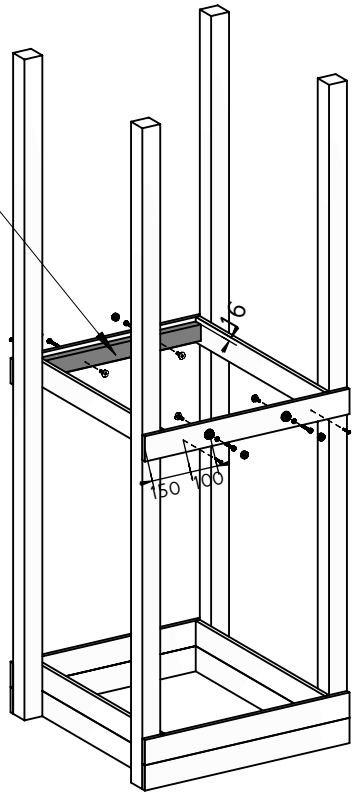

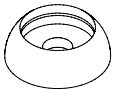

OS1 x4

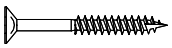

W40 x4

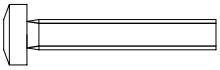

S50 x4

P17 x4

L11 x4

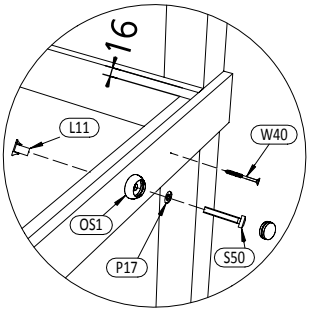

06

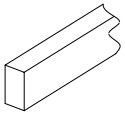

9 3,2x5,8x62,8cm
x1

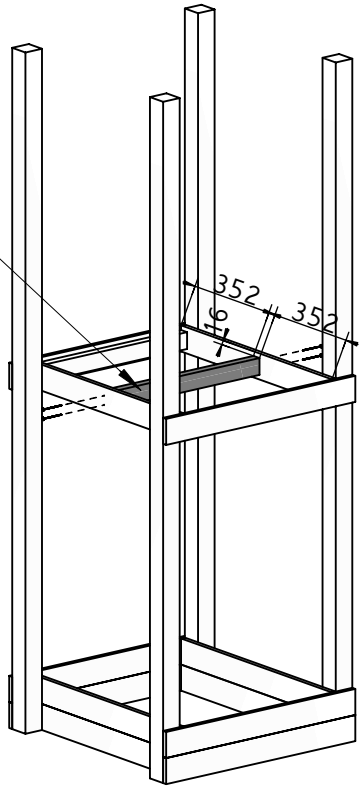

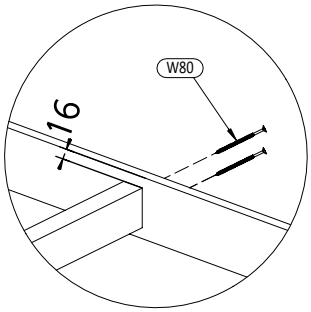

W80 x4

Zgodne z normą PN-EN 71 stosuj zalecenia producenta odnośnie odległości oraz metody mocowania poszczególnych elementów

In compliance with the standard PN-EN 71, apply guidelines of the producer in relation to distances and methods of fastening individual elements

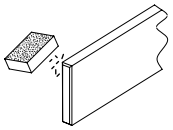

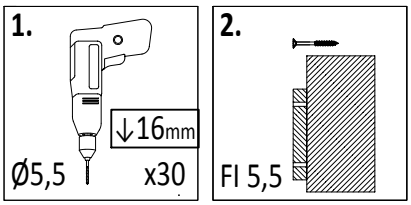

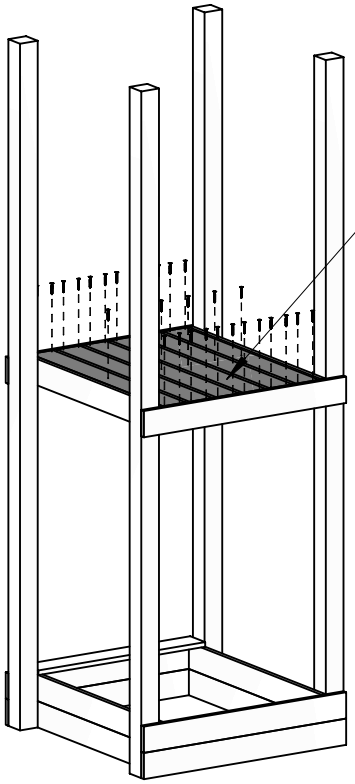

19 1,6x9,0x80cm
x6

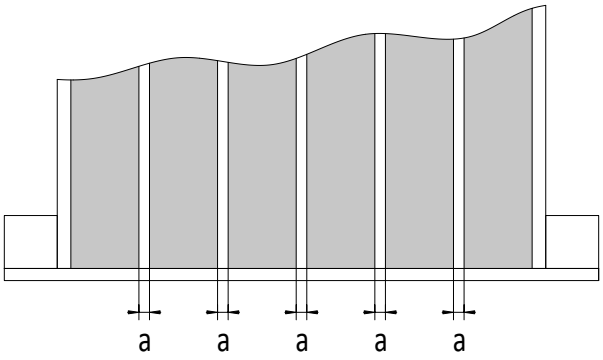

!!!min 13mm< **a** <!!!max 18mm

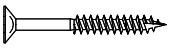

W40 **x30**

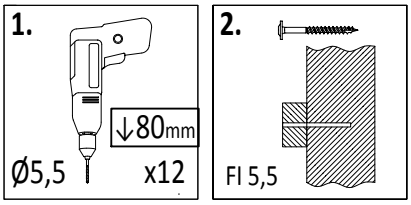

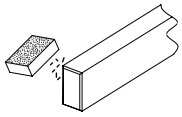

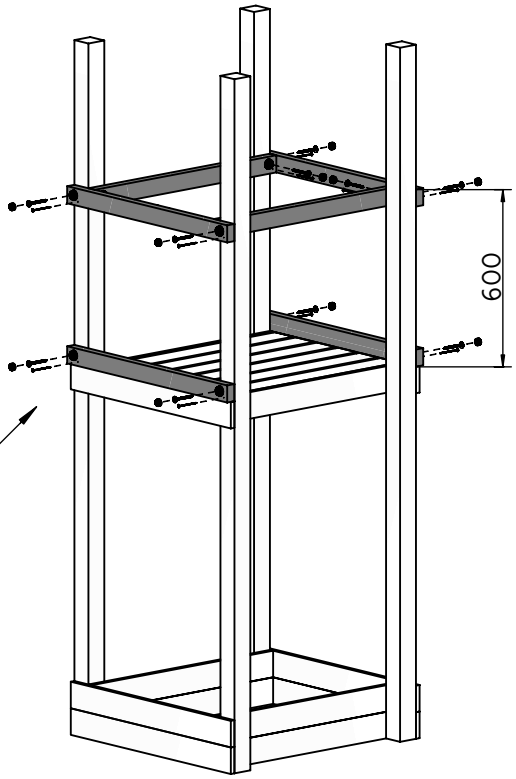

7 3,2x5,8x80cm
x6

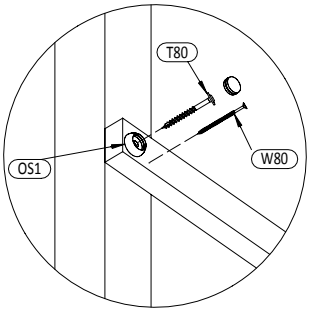

OS1 **x12**

W80 **x12**

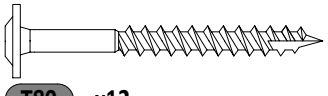

T80 **x12**

09

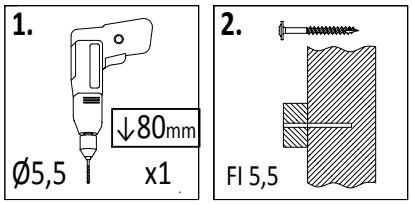

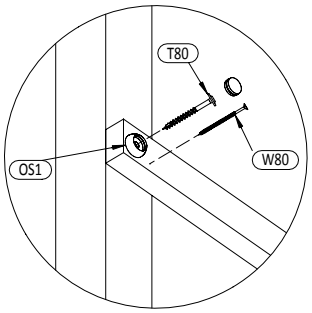

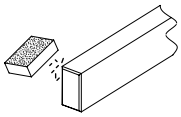

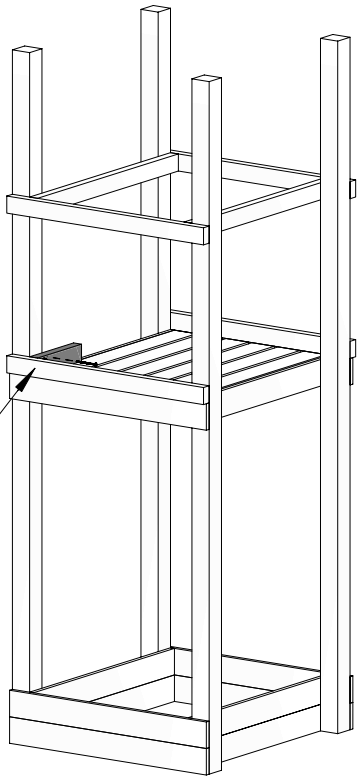

14 3,2x5,8x25cm
x1

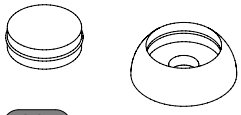

OS1 **x1**

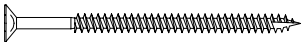

W80 **x1**

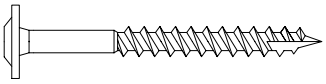

T80 **x1**

10

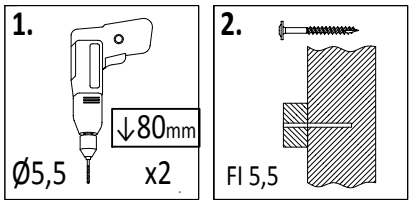

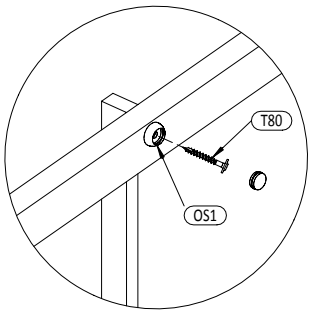

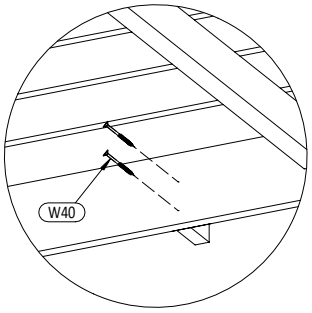

8 3,2x5,8x69cm
x1

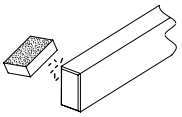

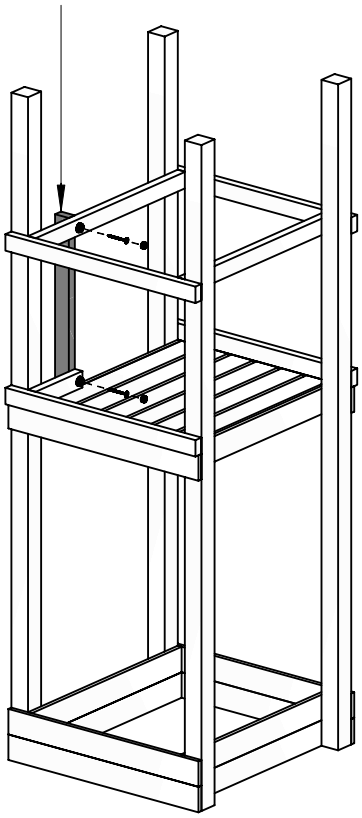

OS1 **x2**

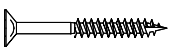

W40 **x2**

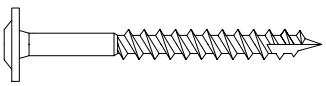

T80 **x2**

Zgodne z normą PN-EN 71 stosuj zalecenia producenta odnośnie odległości oraz metody mocowania poszczególnych elementów

In compliance with the standard PN-EN 71, apply guidelines of the producer in relation to distances and methods of fastening individual elements

28a 2,7x3,2x54,2cm
x3

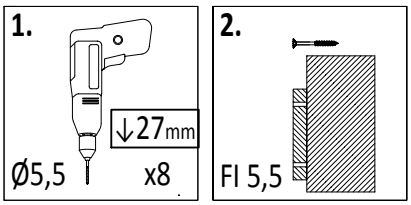

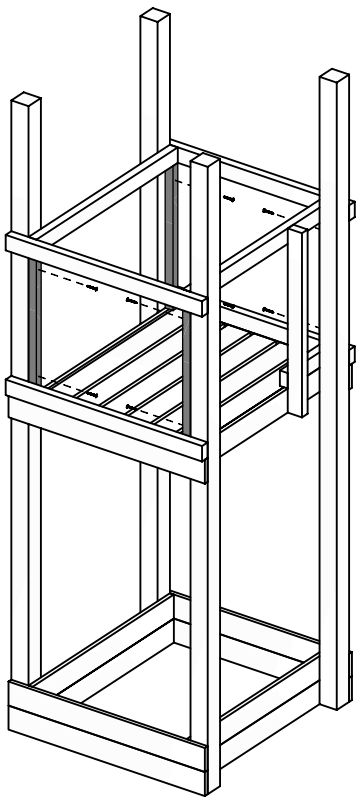

29a 2,7x3,2x48,4cm
x1

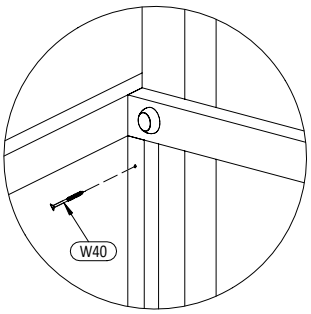

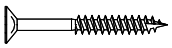

W40 x8

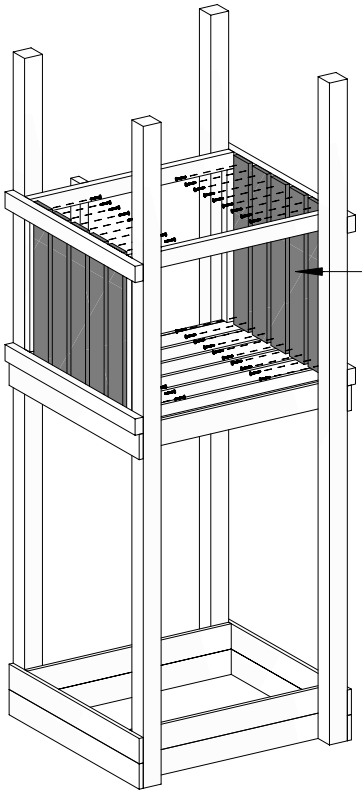

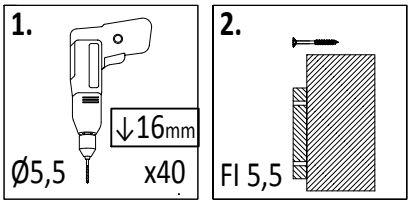

23 1,6x9,0x60cm
x10

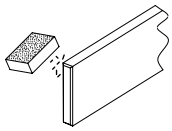

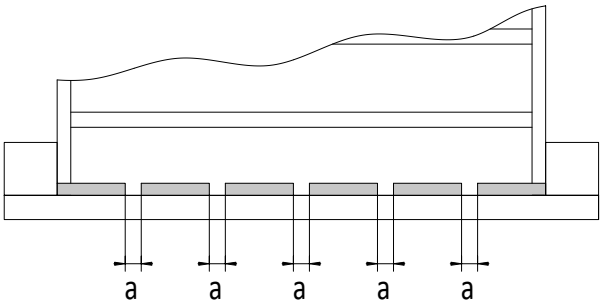

!!!min 13mm< **a** <!!!max 23mm

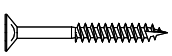

W40 x40

13

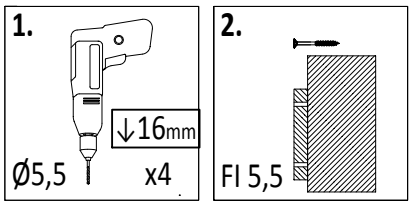

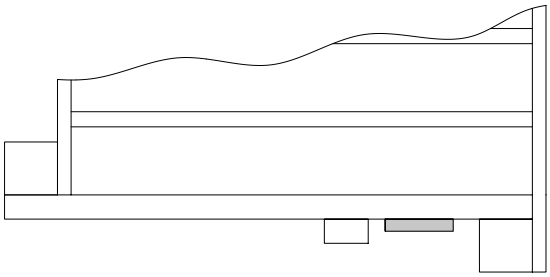

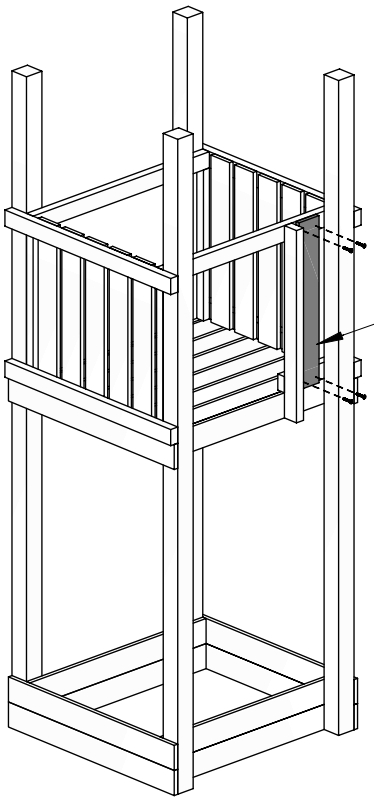

23 1,6x9,0x60cm
x1

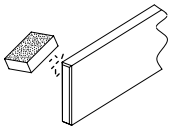

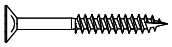

W40 x4

14

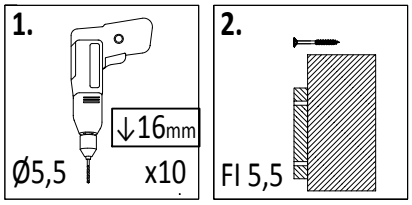

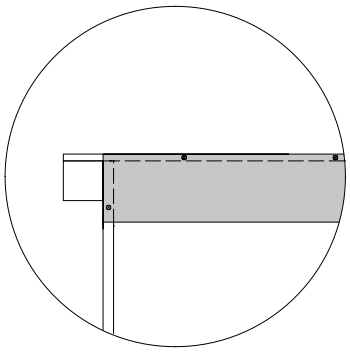

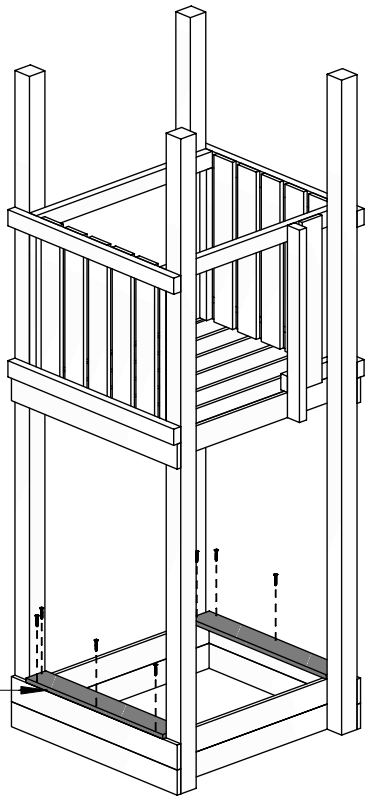

21 1,6x9,0x66cm
x2

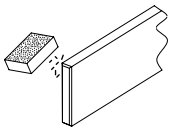

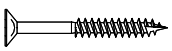

W40 x10

Zgodne z normą PN-EN 71 stosuj zalecenia producenta odnośnie odległości oraz metody mocowania poszczególnych elementów

In compliance with the standard PN-EN 71, apply guidelines of the producer in relation to distances and methods of fastening individual elements

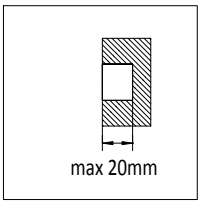
max 20mm

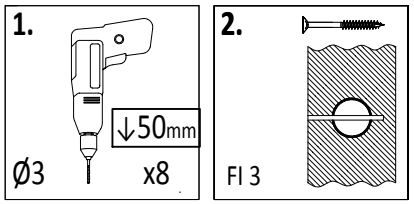
1.
↓50mm
Ø3
x8
2.
Fl 3

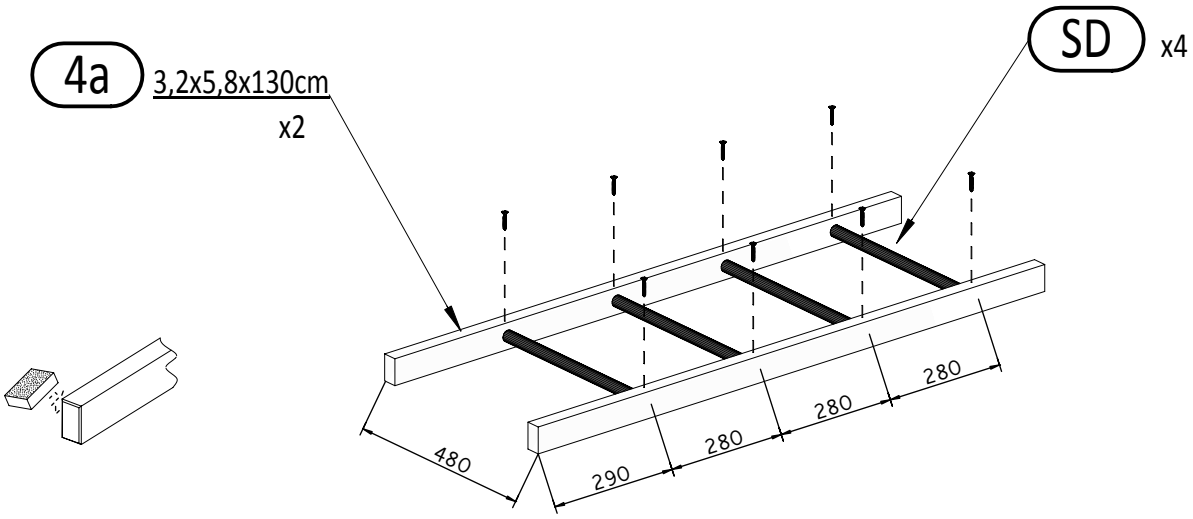
4a
3,2x5,8x130cm
x2
SD
x4
480
290
280
280
280

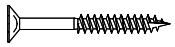
W40
x8

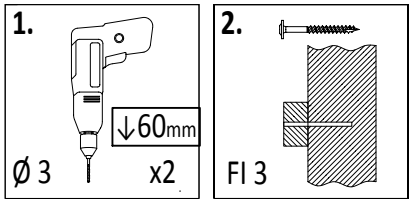
1.
↓60mm
Ø 3
x2
2.
Fl 3

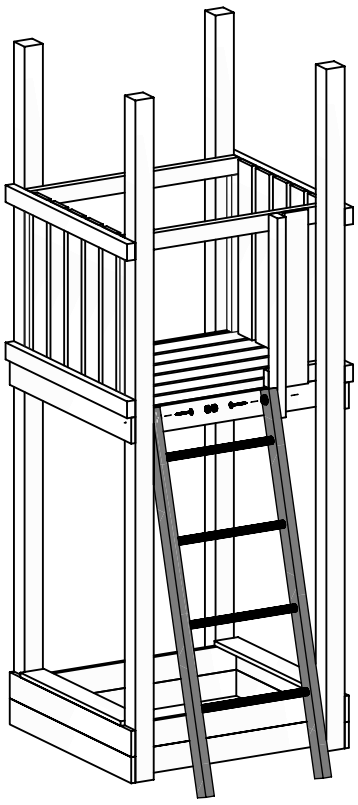

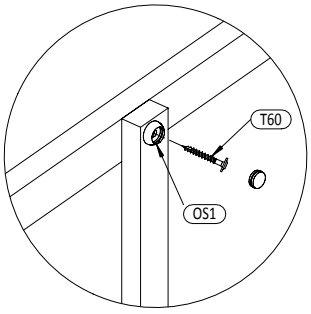
T60
OS1

OS1
x2

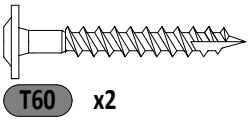
T60
x2

17

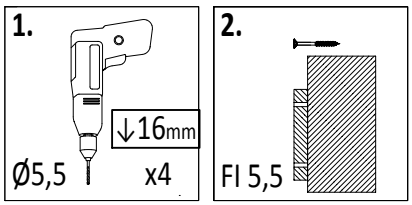

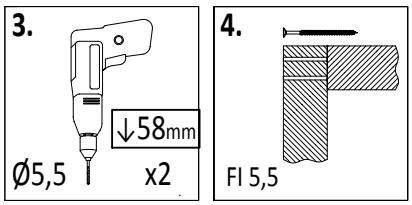

x2

25a 1,6x9,0x56cm
x1

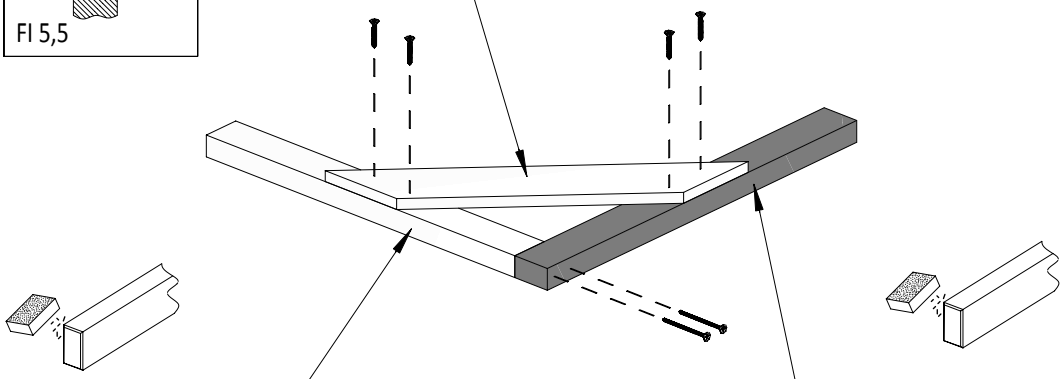

11 3,2x5,8x55cm
x1

10 3,2x5,8x61cm
x1

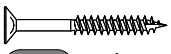

W40 x4*2=8

W80 x2*2=4

18

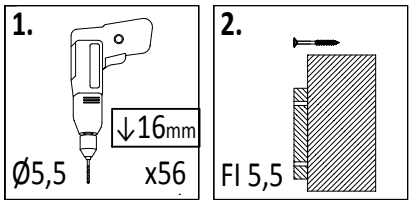

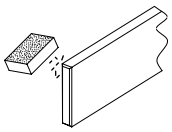

19 1,6x9,0x80cm
x14

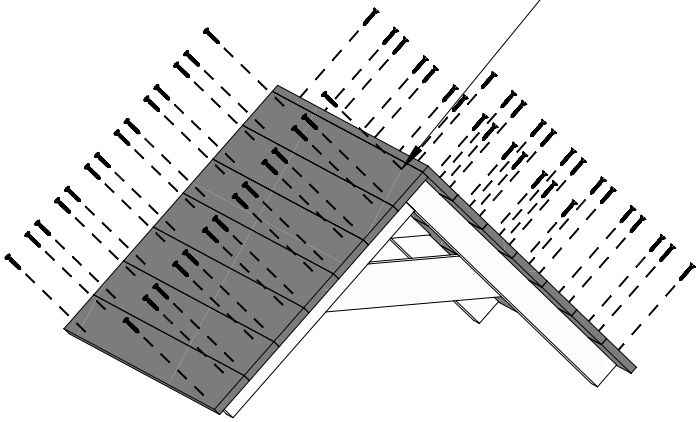

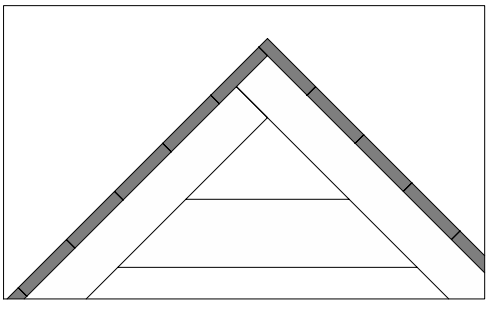

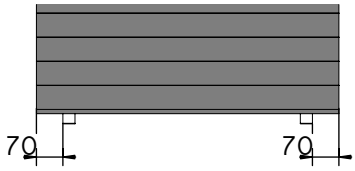

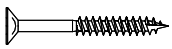

W40 x56

Zgodne z normą PN-EN 71 stosuj zalecenia producenta odnośnie odległości oraz metody mocowania poszczególnych elementów

In compliance with the standard PN-EN 71, apply guidelines of the producer in relation to distances and methods of fastening individual elements

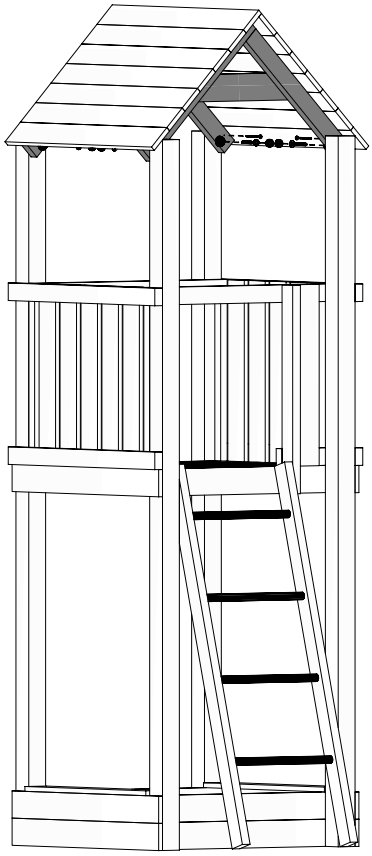

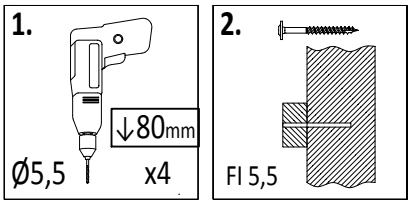
1.
↓80mm
Ø5,5
x4
2.
Fl 5,5

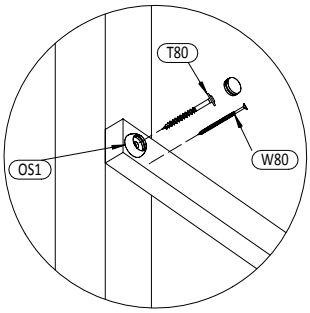
T80
W80
OS1

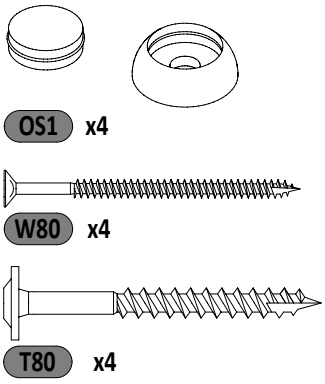
OS1 x4
W80 x4
T80 x4

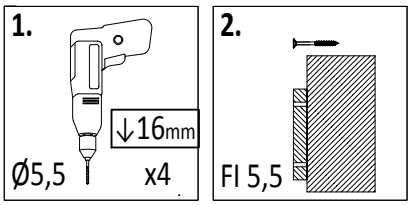
1.
↓16mm
Ø5,5
x4
2.
Fl 5,5

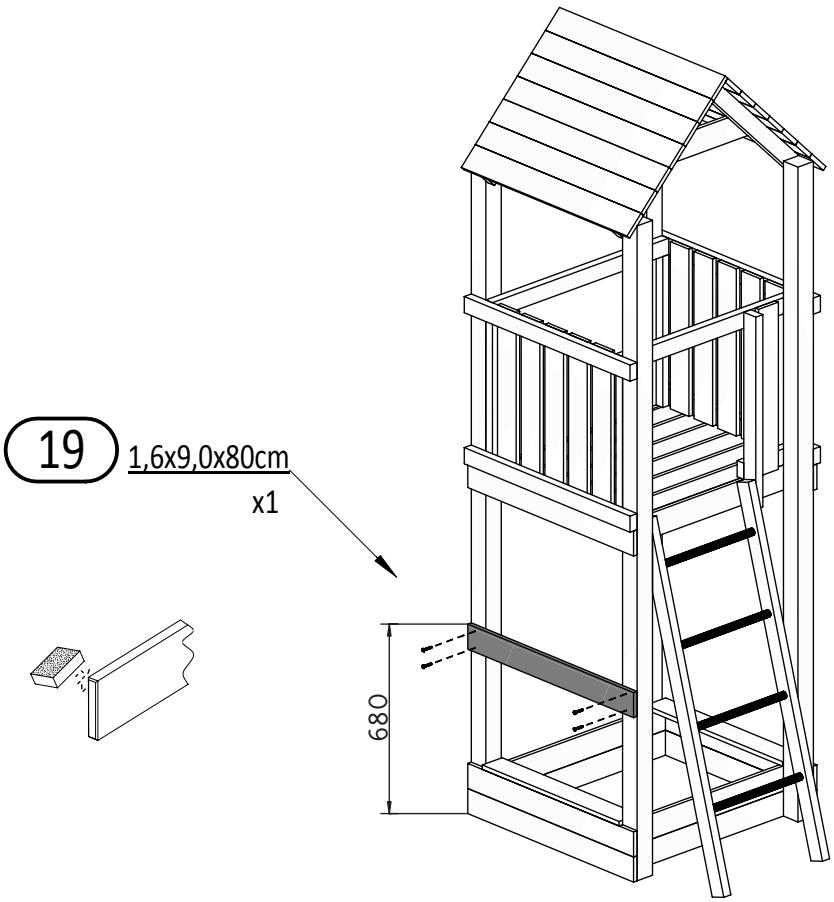
19
1,6x9,0x80cm
x1
680

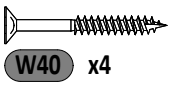
W40 x4

21

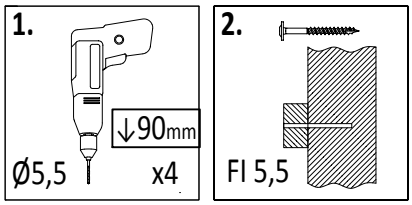

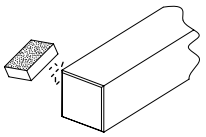

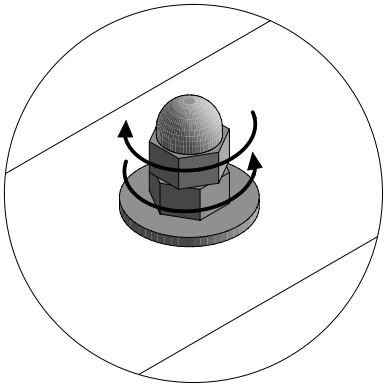

3a 7,0x7,0x120cm
x1

A

B

2a 7,0x7,0x220cm
x1

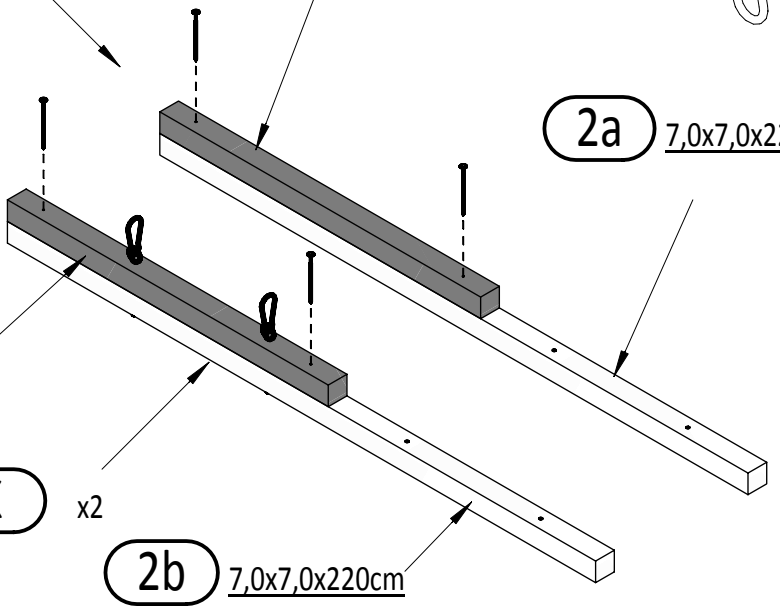

3b 7,0x7,0x120cm
x1

ZK x2

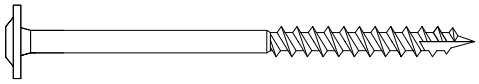

T120 x4

2b 7,0x7,0x220cm
x1

22

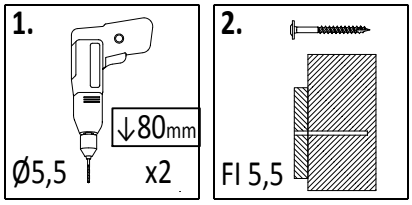

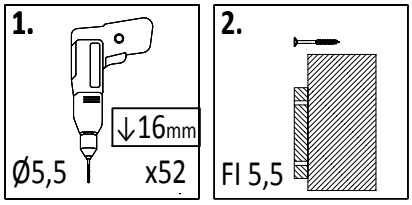

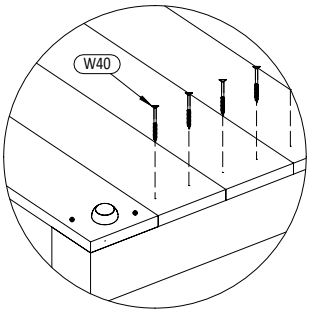

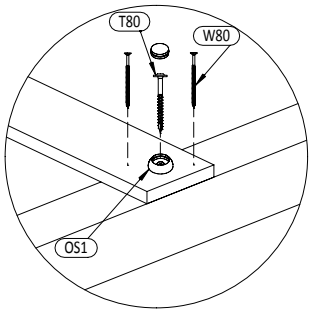

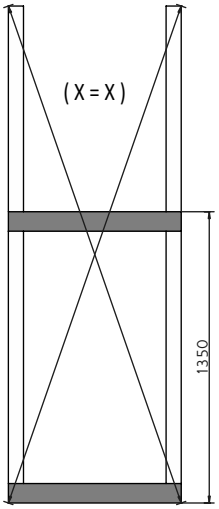

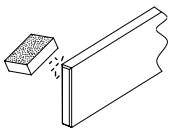

OS1 x4

19 1,6x9,0x80cm
x15

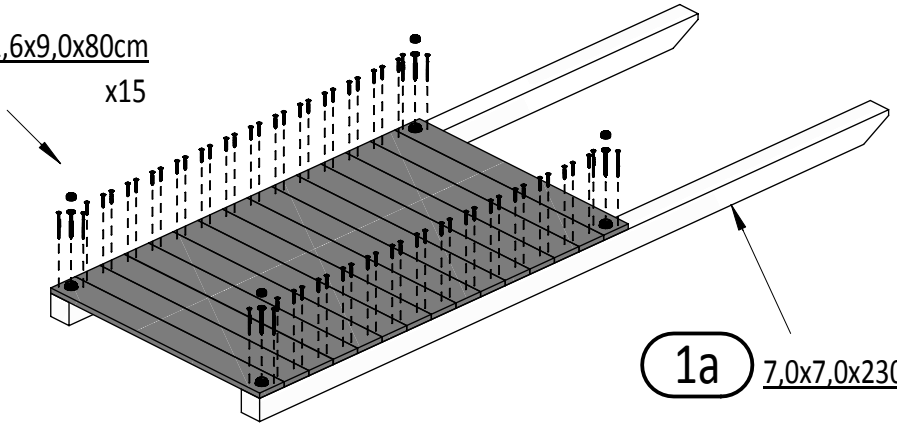

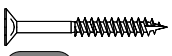

W40 x52

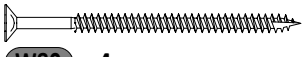

W80 x4

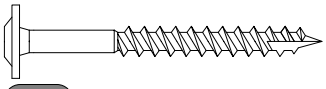

T80 x4

1a 7,0x7,0x230cm
x2

Zgodne z normą PN-EN 71 stosuj zalecenia producenta odnośnie odległości oraz metody mocowania poszczególnych elementów

In compliance with the standard PN-EN 71, apply guidelines of the producer in relation to distances and methods of fastening individual elements

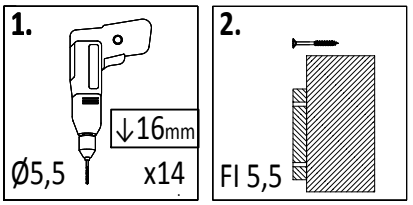

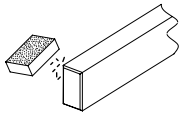

5 3,2x5,8x120cm
x1

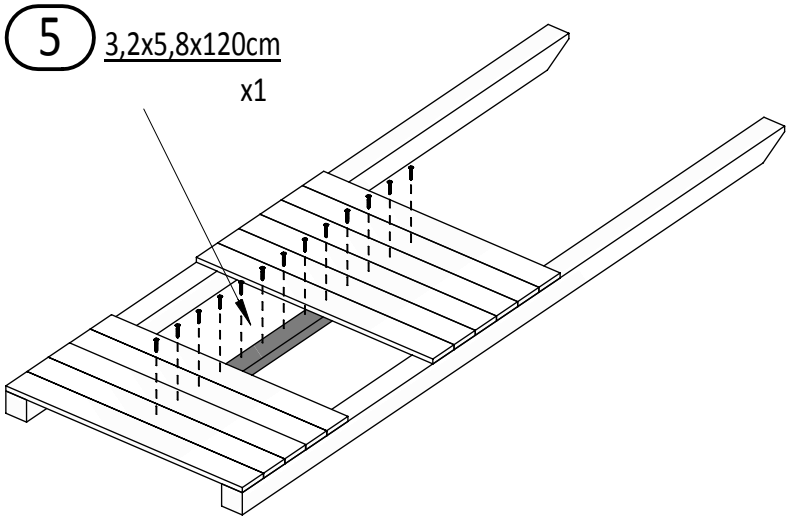

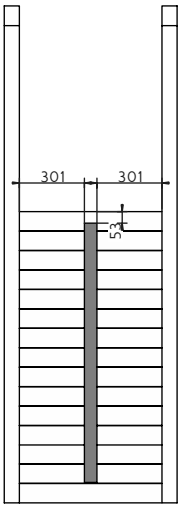

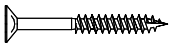

W40 x14

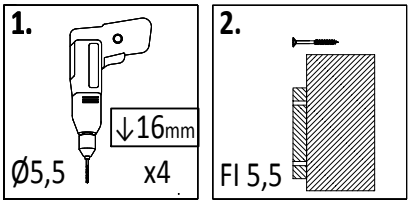

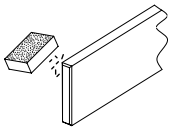

19 1,6x9,0x80cm
x1

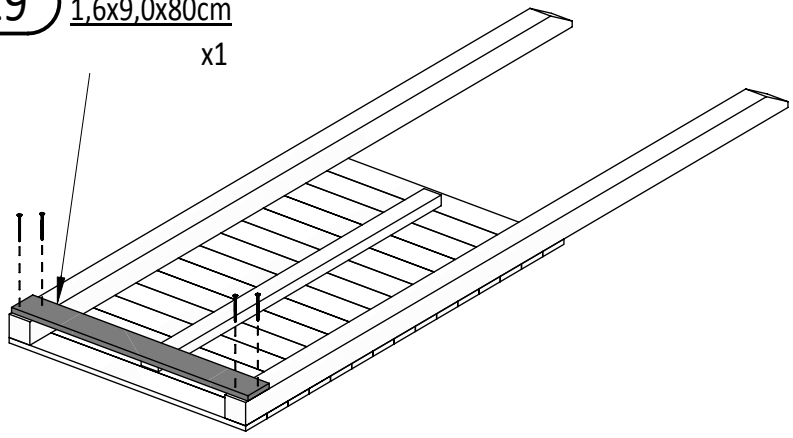

W80 x4

25

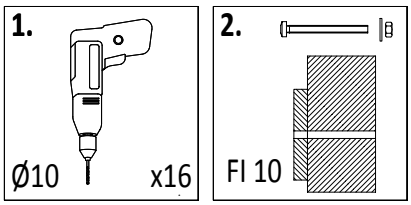

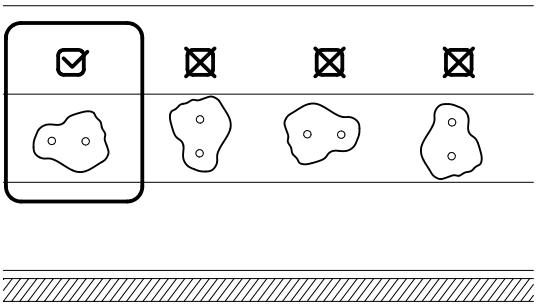

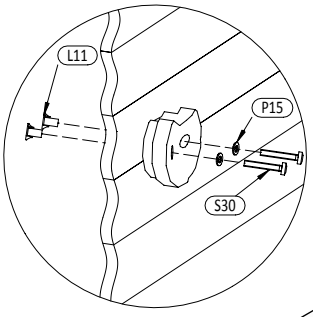

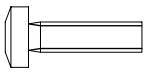

S30 x16

P15 x16

L11 x16

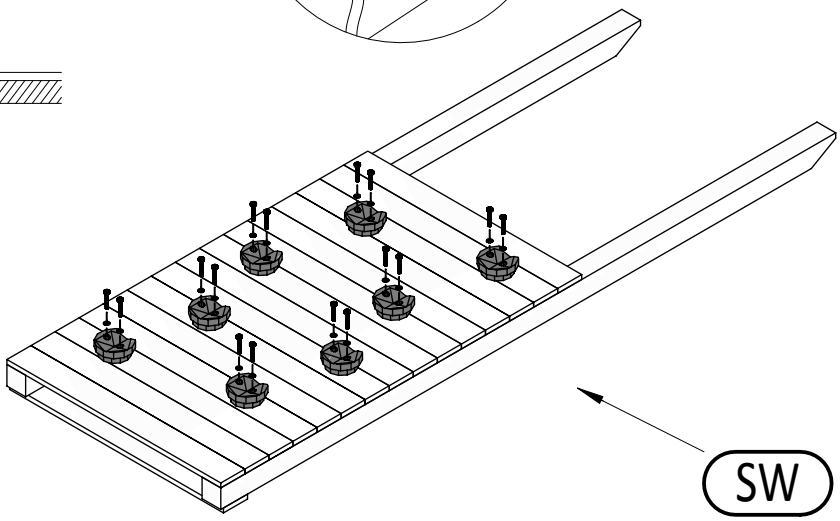

SW x8

26

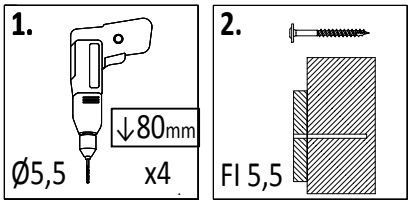

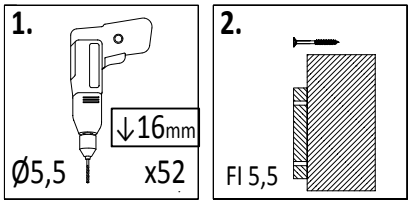

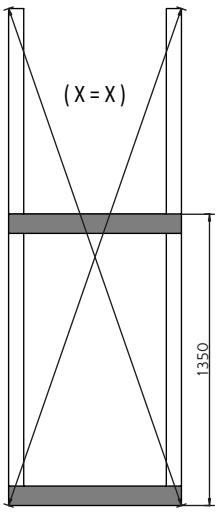

1a 7,0x7,0x230cm x2

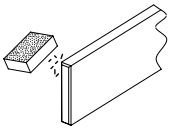

19 1,6x9,0x80cm x12

OS1 x4

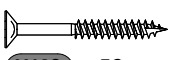

W40 x52

W80 x10

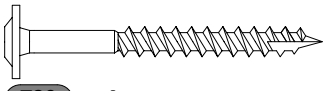

T80 x4

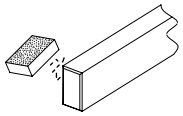

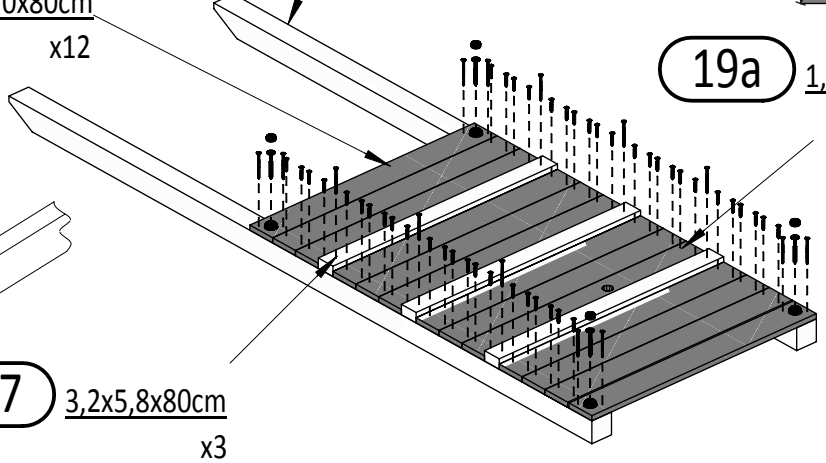

19a 1,6x9,0x80cm x1

7 3,2x5,8x80cm x3

Zgodne z normą PN-EN 71 stosuj zalecenia producenta odnośnie odległości oraz metody mocowania poszczególnych elementów

In compliance with the standard PN-EN 71, apply guidelines of the producer in relation to distances and methods of fastening individual elements

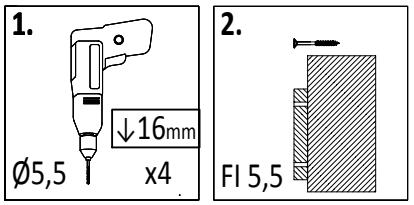
1.
↓16mm
Ø5,5
x4
2.
Fl 5,5

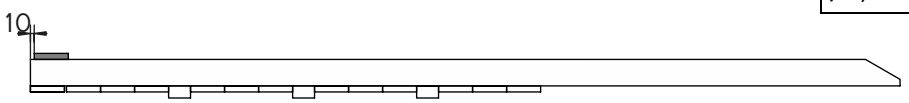
10

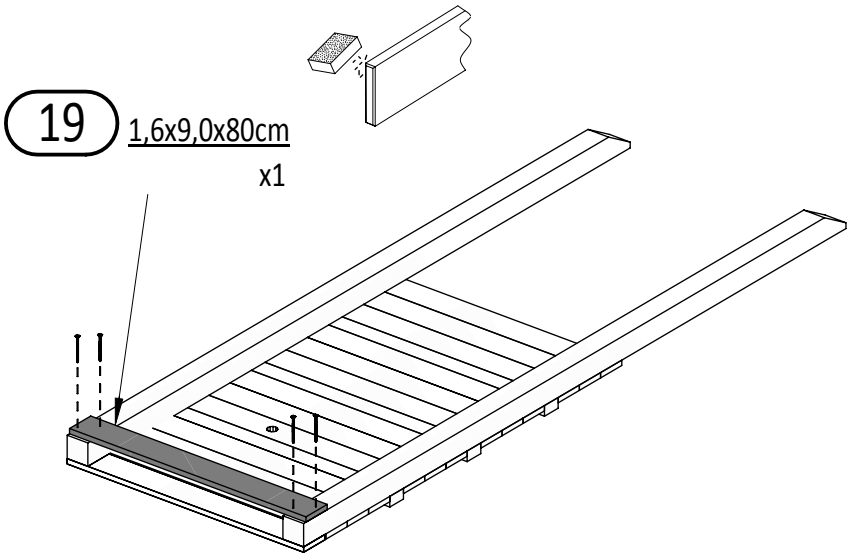
19
1,6x9,0x80cm
x1

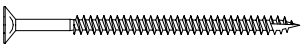
W80
x4

1.
↓80mm
Ø5,5
x8
2.
Fl 5,5

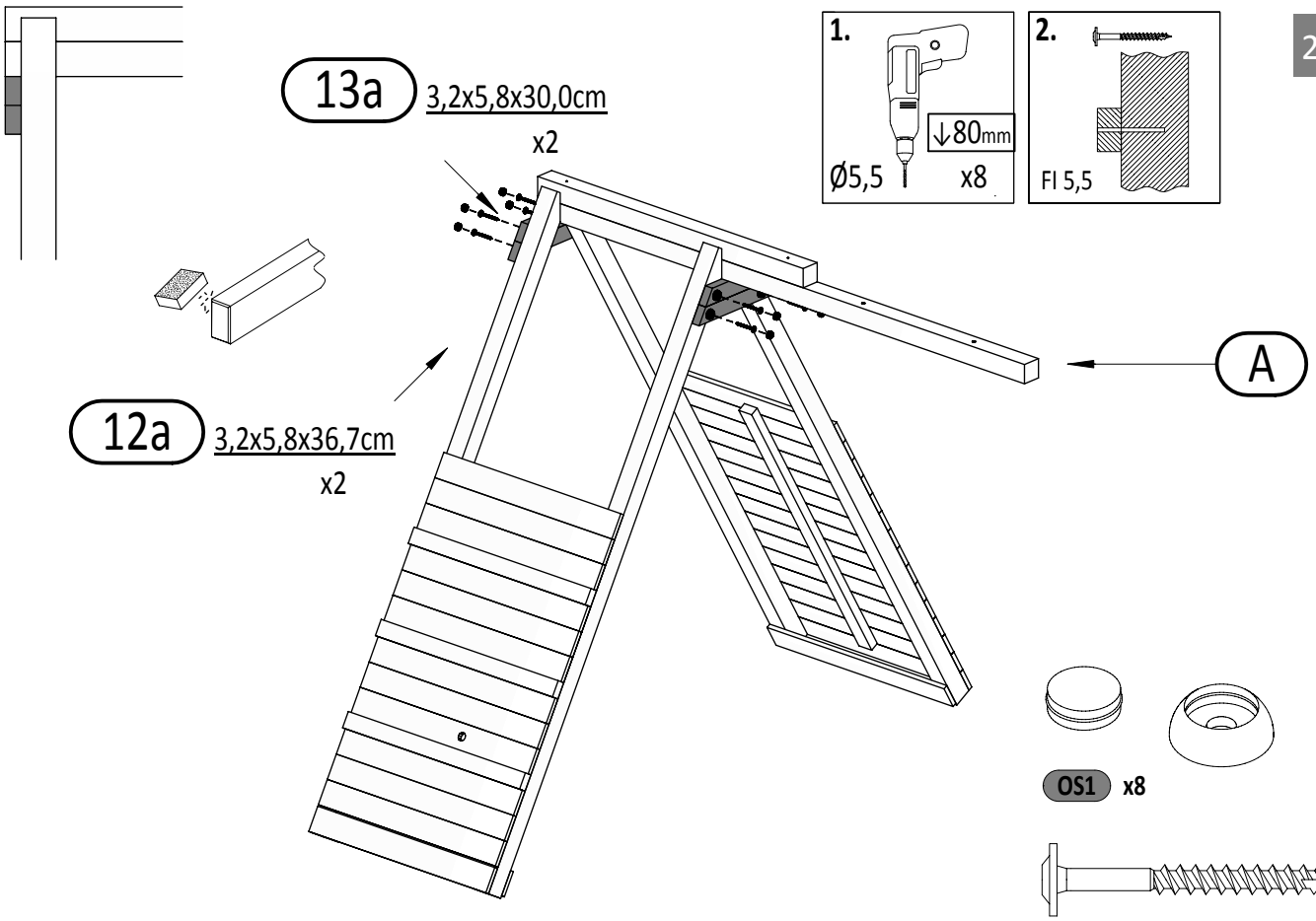
13a
3,2x5,8x30,0cm
x2
12a
3,2x5,8x36,7cm
x2
A

OS1
x8

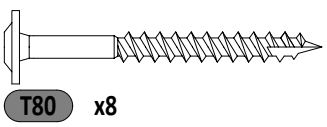
T80
x8

29

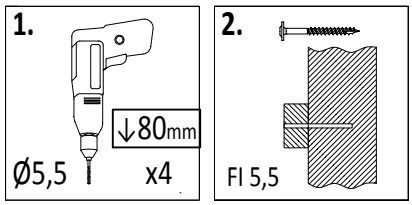

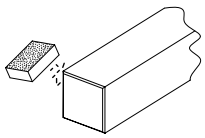

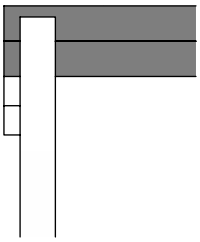

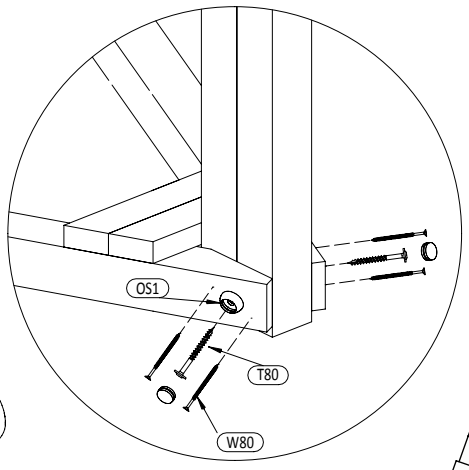

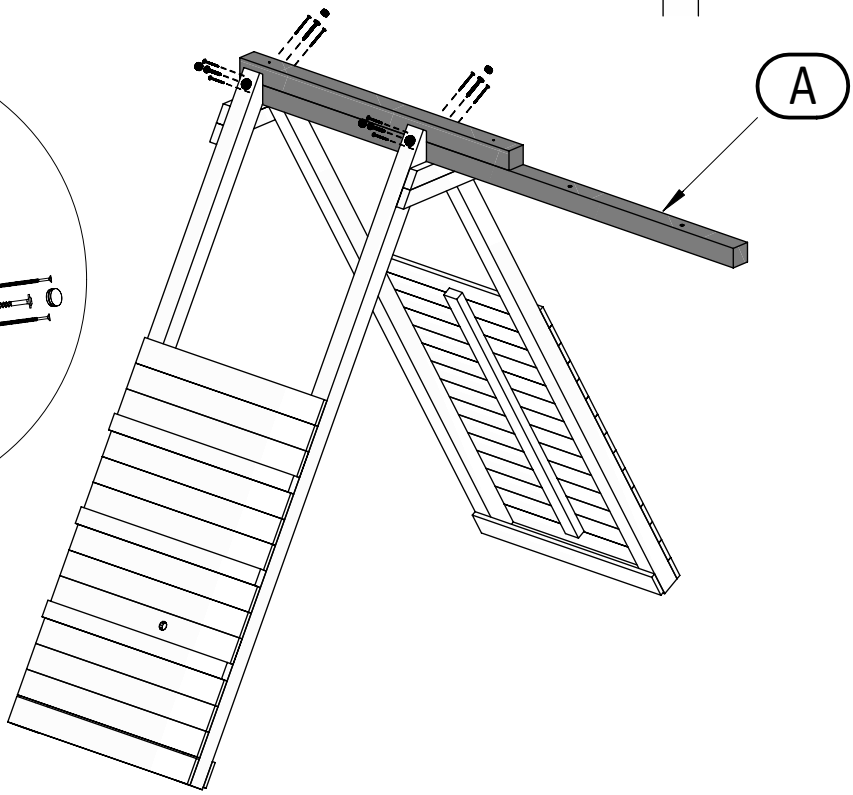

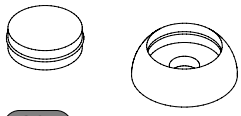

OS1 x4

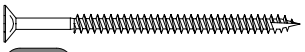

W80 x8

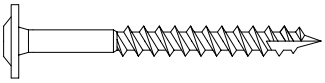

T80 x4

30

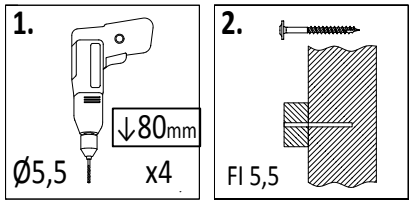

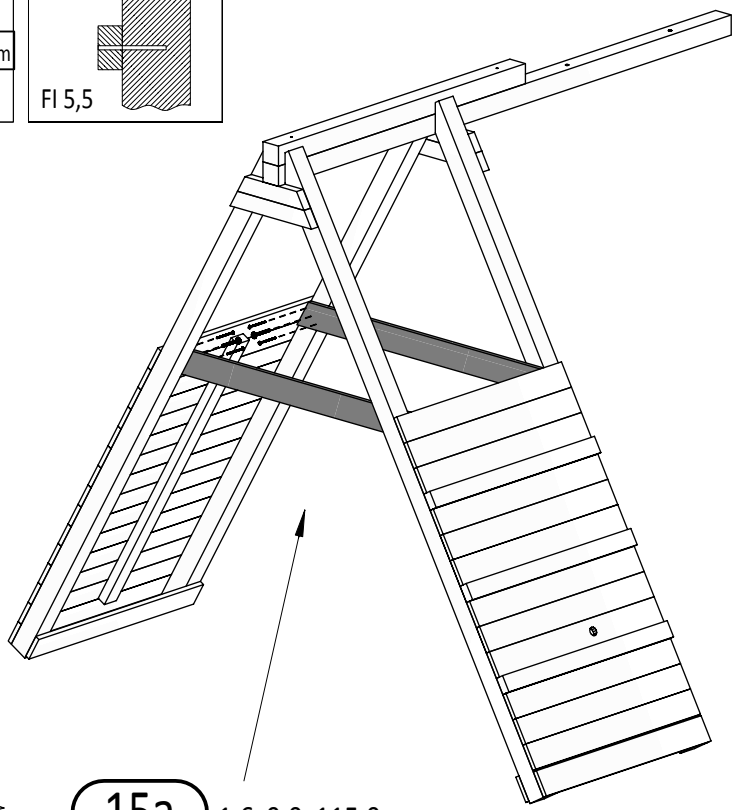

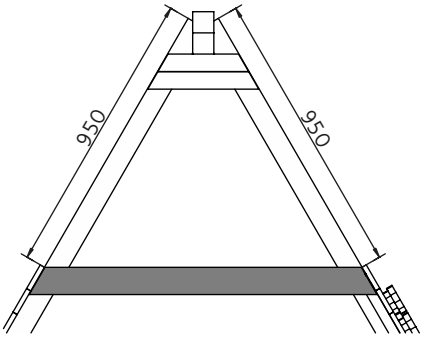

W80 x8

T80 x4

15a 1,6x9,0x115,0cm

x2

Zgodne z normą PN-EN 71 stosuj zalecenia producenta odnośnie odległości oraz metody mocowania poszczególnych elementów

In compliance with the standard PN-EN 71, apply guidelines of the producer in relation to distances and methods of fastening individual elements

6 3,2x5,8x106,5cm
x3

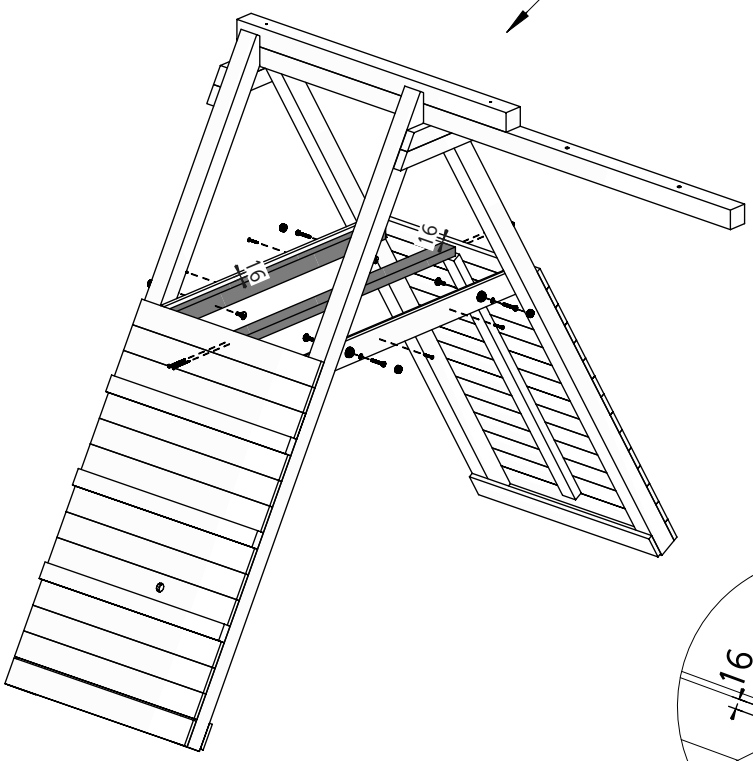

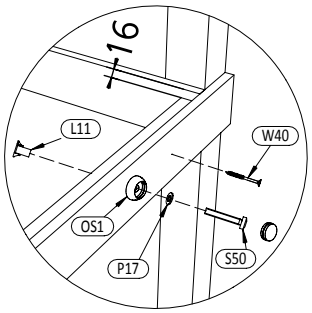

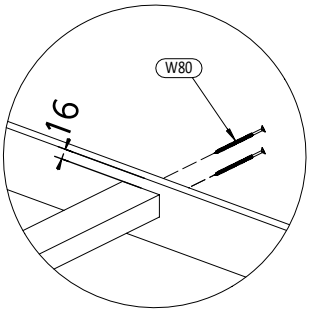

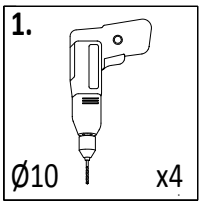

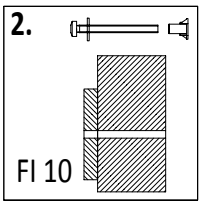

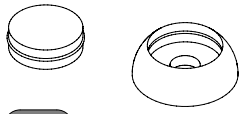

OS1 x4

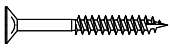

W40 x4

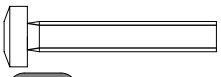

S50 x4

P17 x4

L11 x4

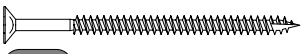

W80 x4

22 1,6x9,0x62,8cm
x10

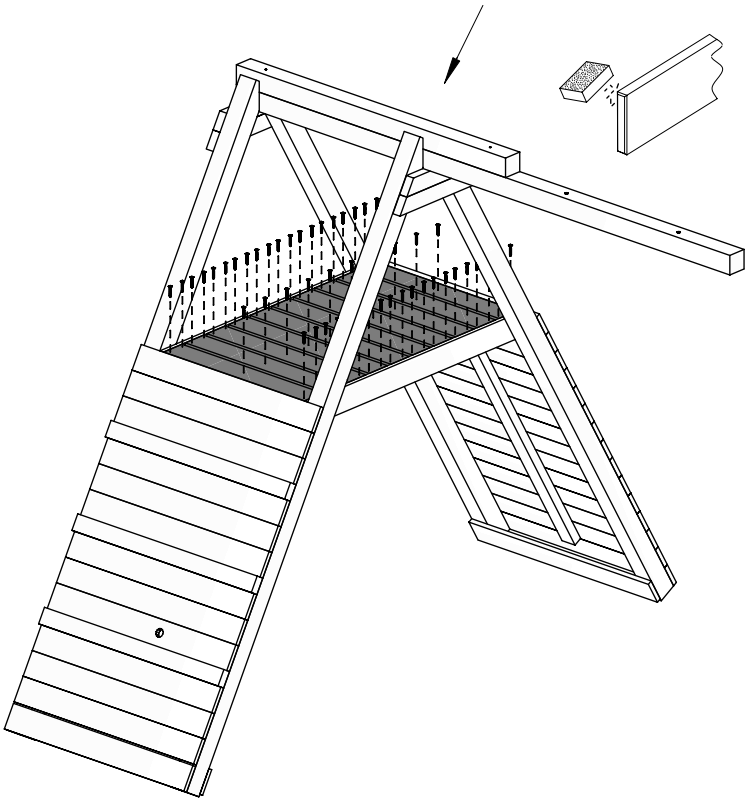

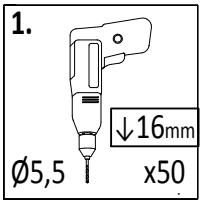

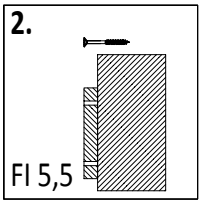

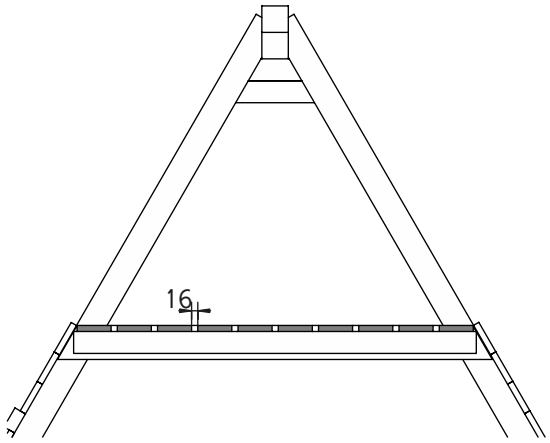

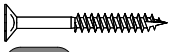

W40 x50

33

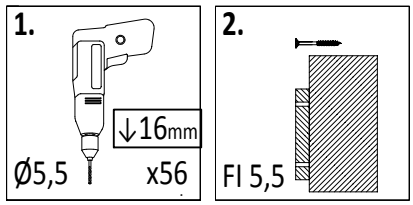

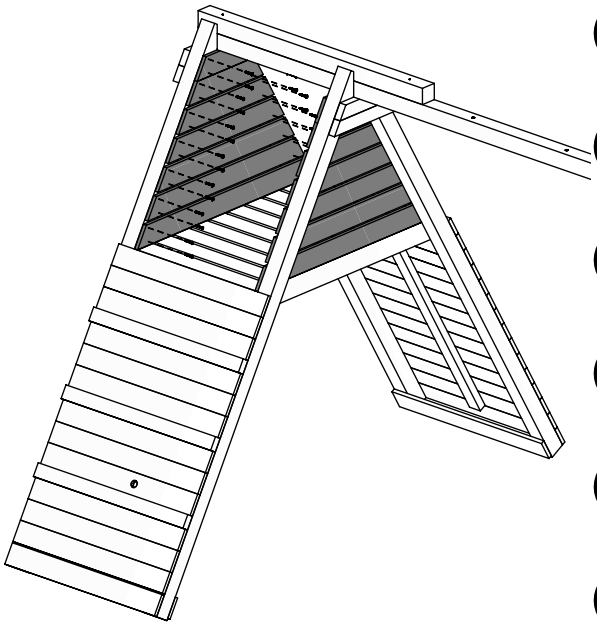

27a 1,6x9,0x34,0cm x2

26a 1,6x9,0x44,0cm x2

24a 1,6x9,0x56,5cm x2

20a 1,6x9,0x68,5cm x2

18a 1,6x9,0x80,5cm x2

17a 1,6x9,0x92,5cm x2

16a 1,6x9,0x105,0cm x2

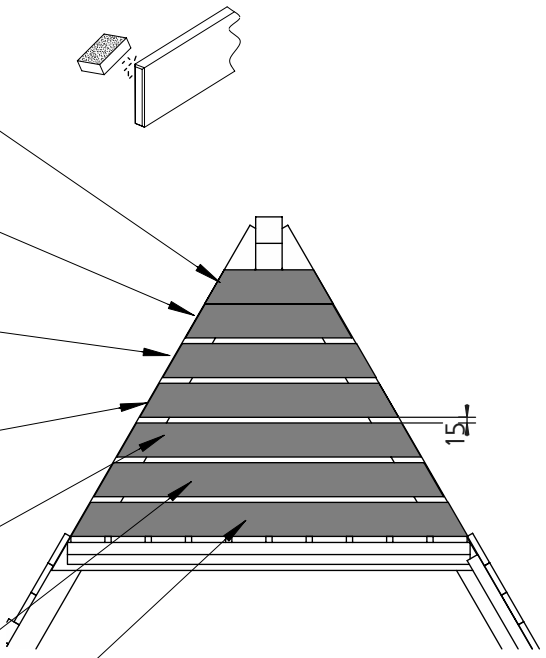

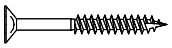

W40 x56

34

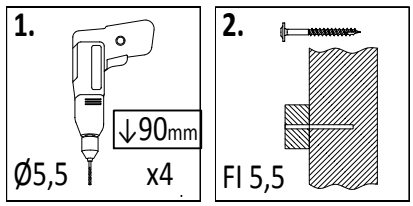

ZK x2

B x1

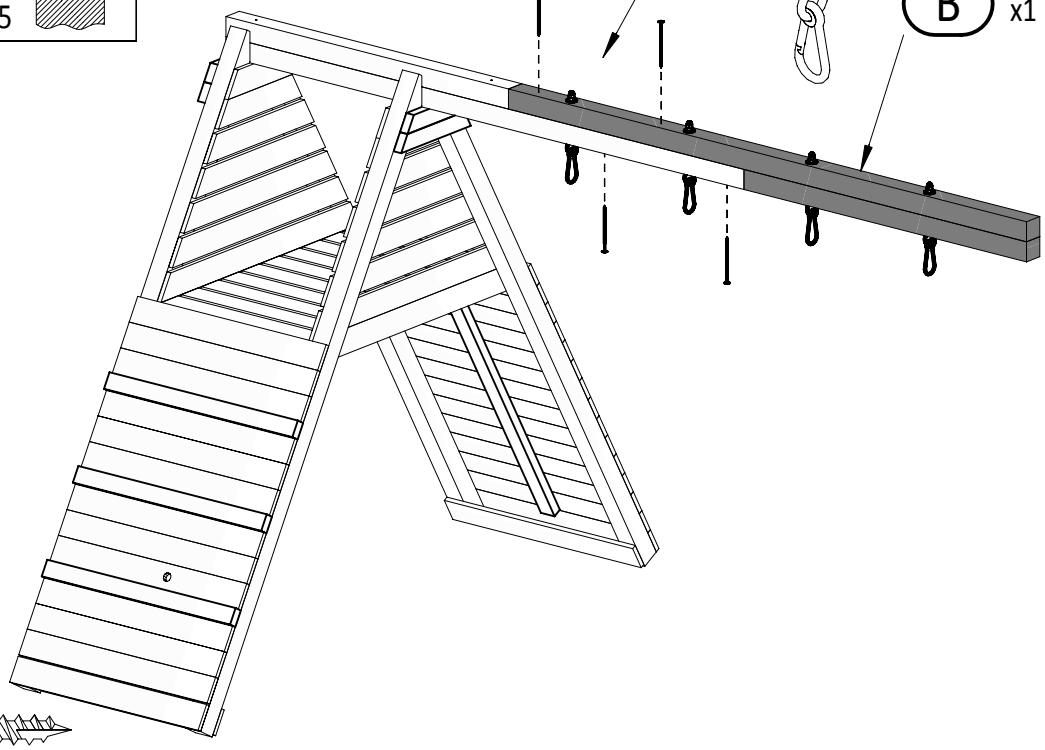

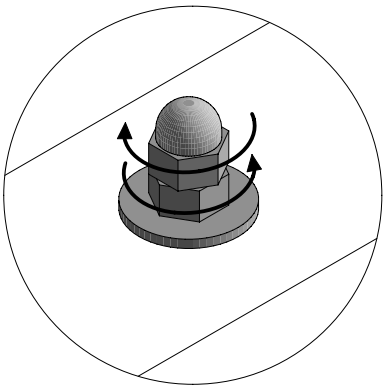

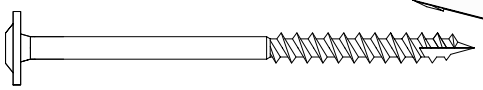

T120 x4

Zgodne z normą PN-EN 71 stosuj zalecenia producenta odnośnie odległości oraz metody mocowania poszczególnych elementów

In compliance with the standard PN-EN 71, apply guidelines of the producer in relation to distances and methods of fastening individual elements

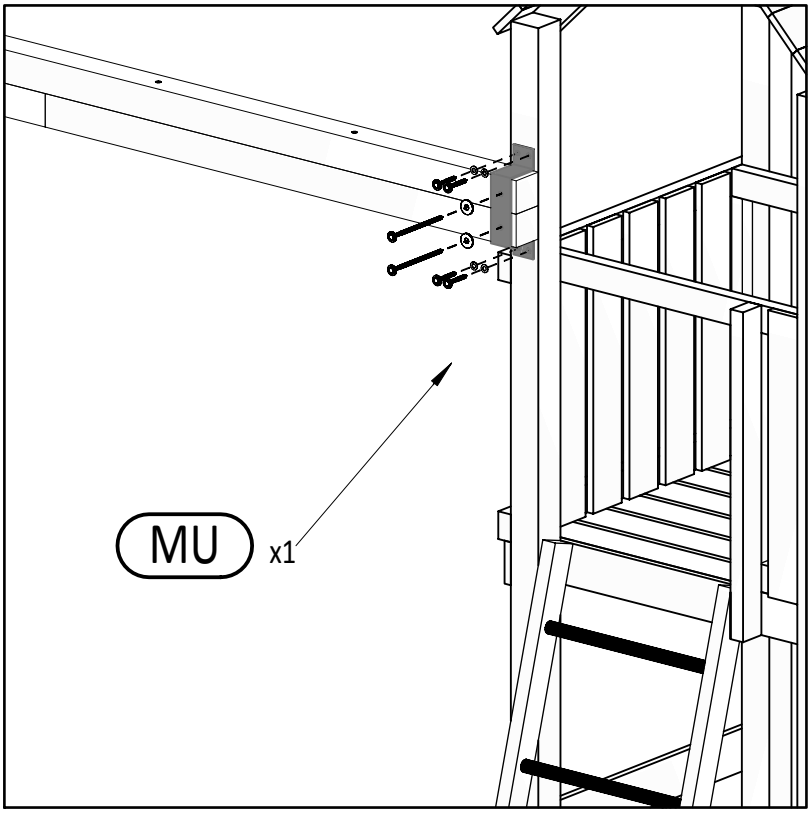

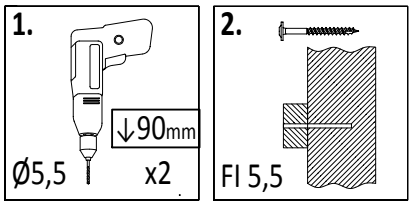

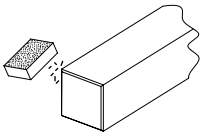

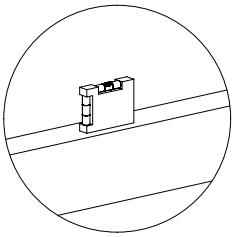

P17 x4

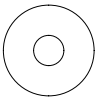

P30 x2

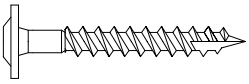

T60 x4

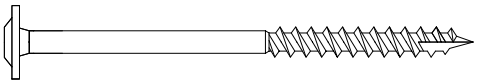

T120 x2

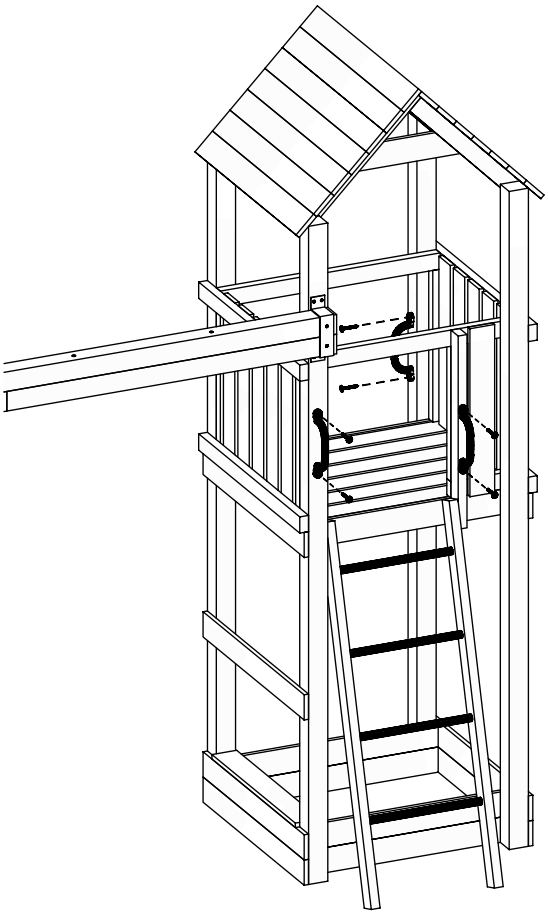

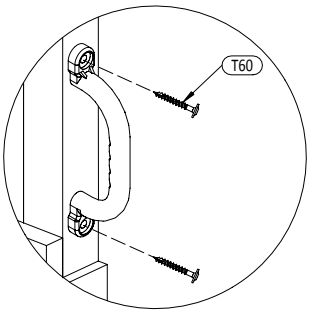

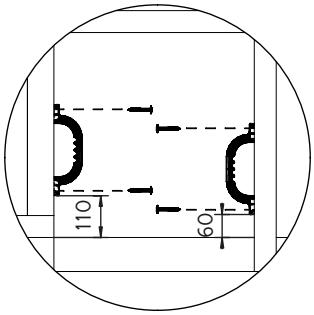

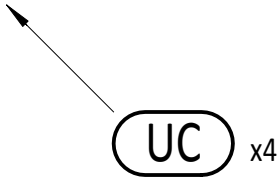

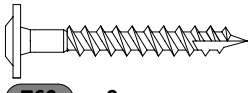

T60 x8

37

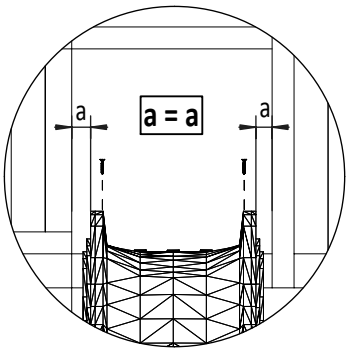

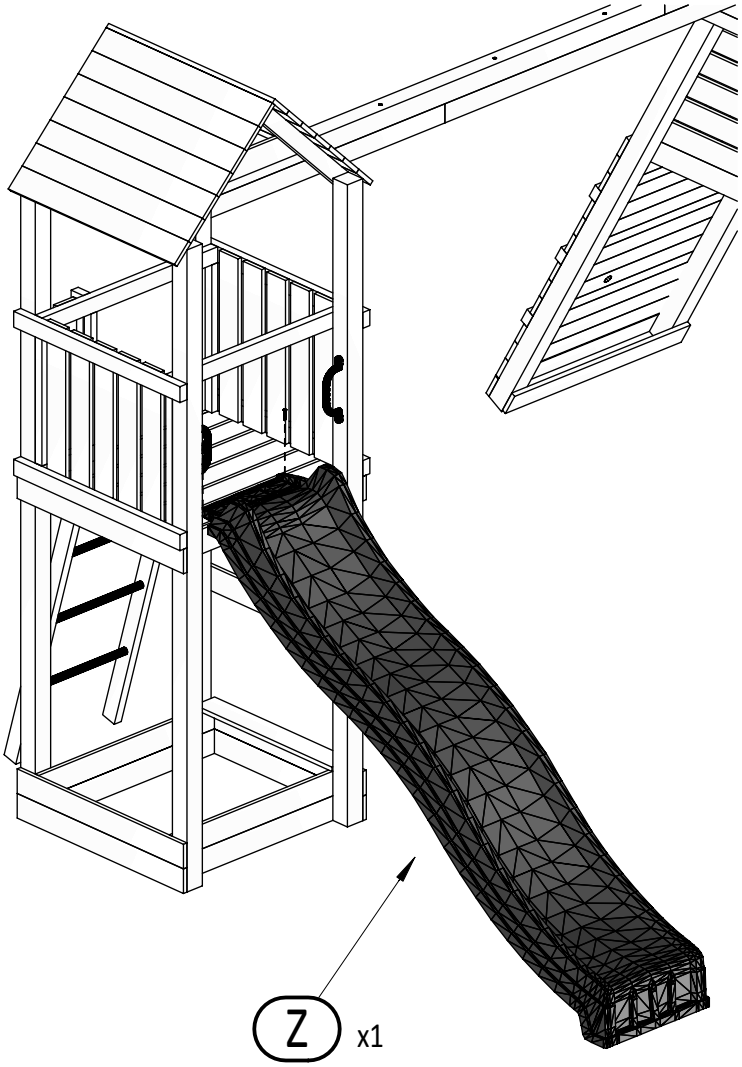

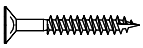

38

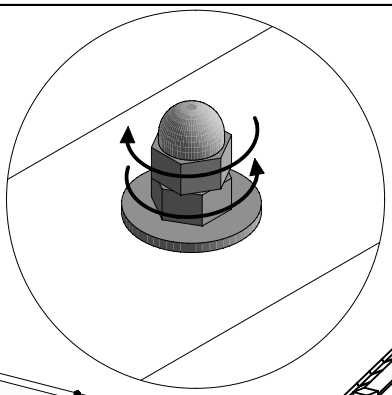

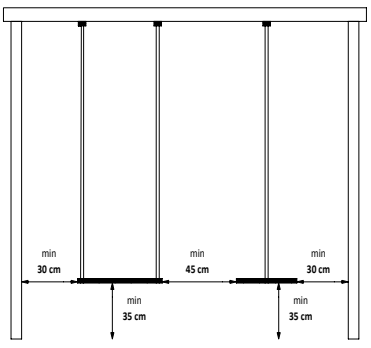

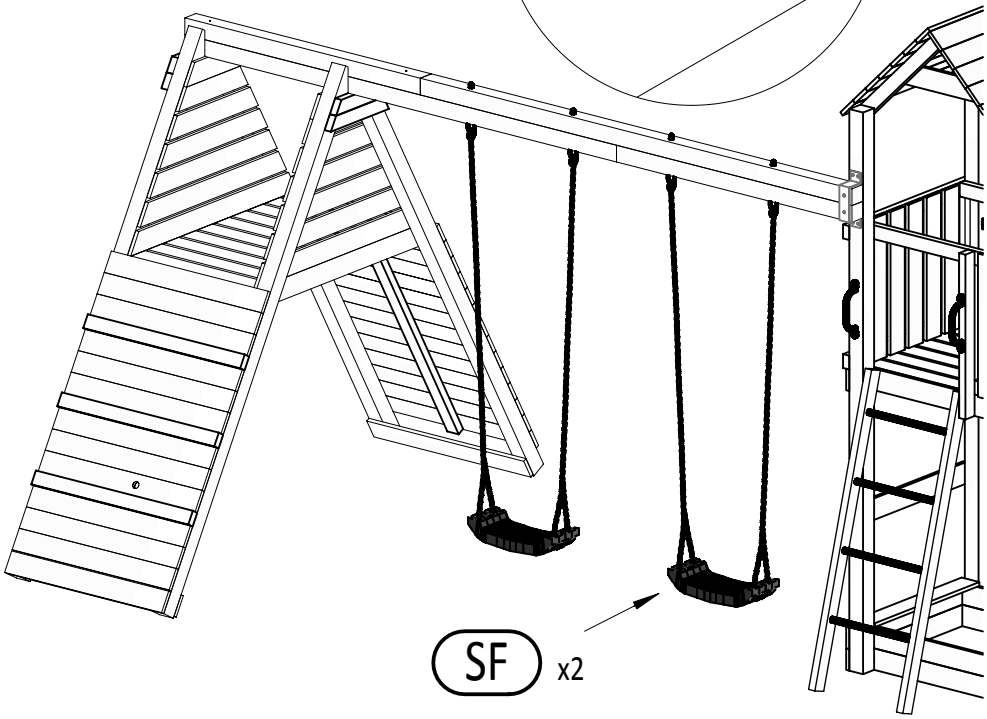

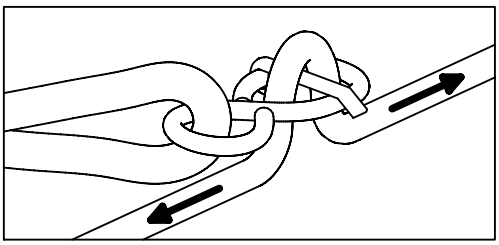

Zgodne z normą PN-EN 71 stosuj zalecenia producenta odnośnie odległości oraz metody mocowania poszczególnych elementów

In compliance with the standard PN-EN 71, apply guidelines of the producer in relation to distances and methods of fastening individual elements

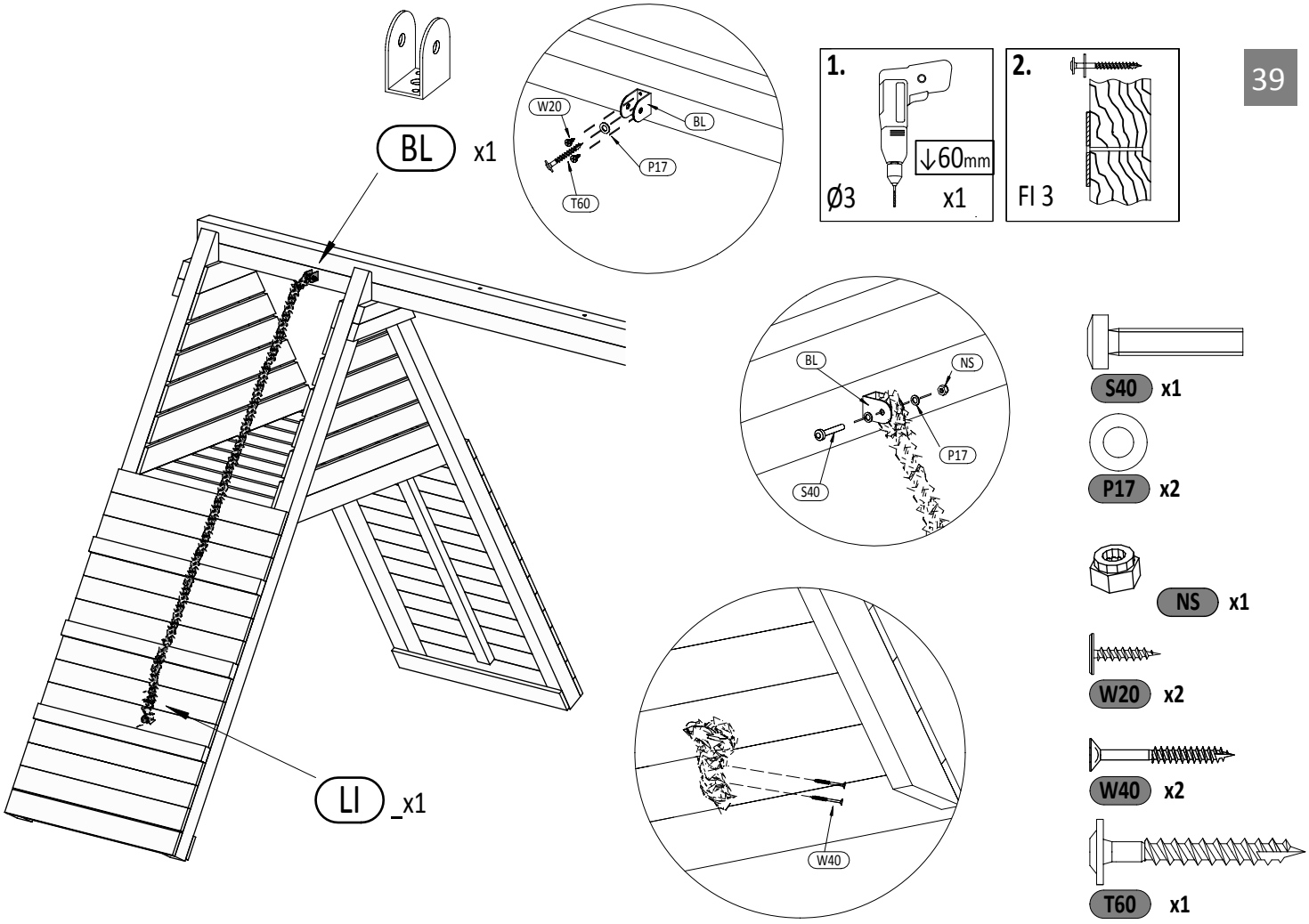
BL x1
W20
BL
P17
T60
1.
↓60mm
Ø3 x1
2.
Fl 3
BL
NS
P17
S40
LI _x1
W40
S40 x1
P17 x2
NS x1
W20 x2
W40 x2
T60 x1

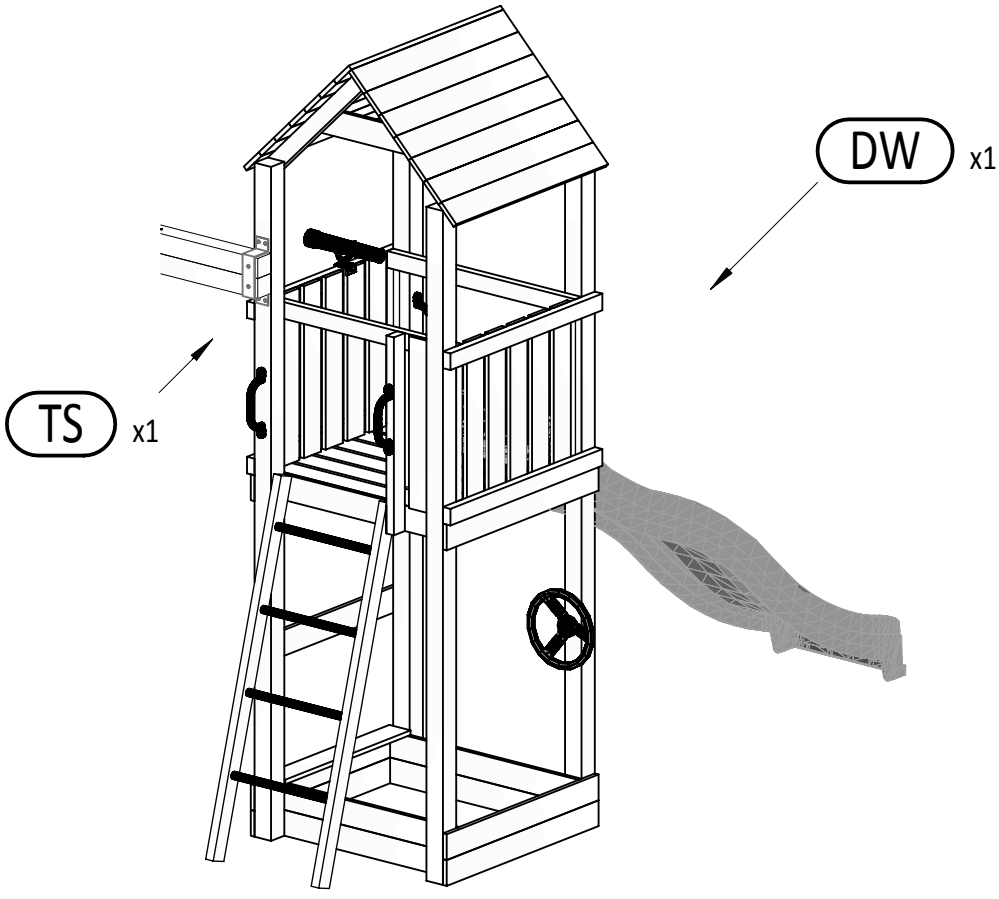
DW x1
TS x1

45

MG x6

P17 x12

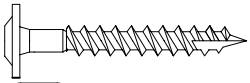

T60 x12

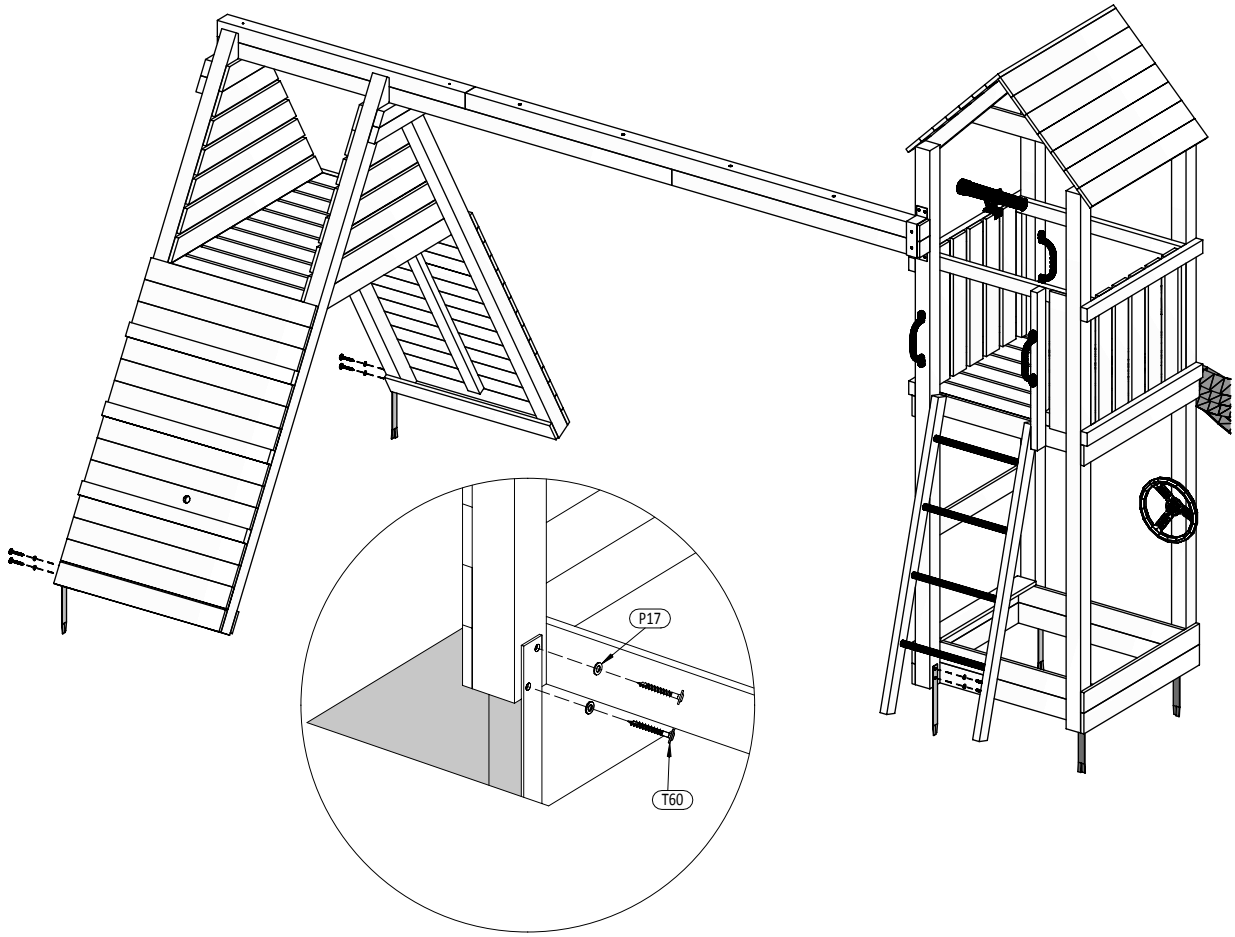

46

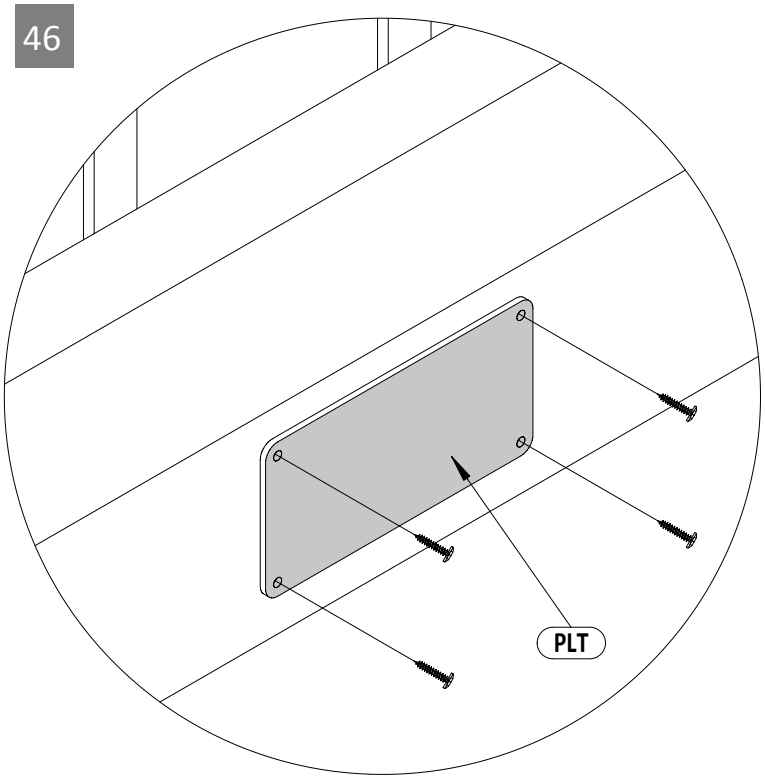

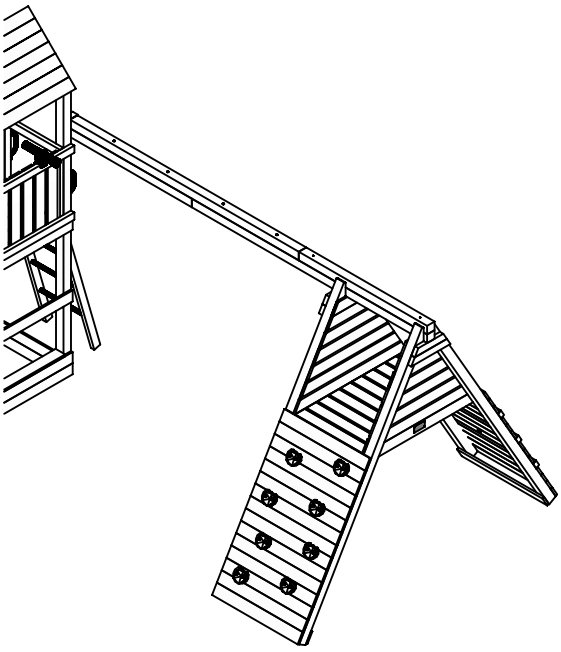

W20 x4

Zgodne z normą PN-EN 71 stosuj zalecenia producenta odnośnie odległości oraz metody mocowania poszczególnych elementów

In compliance with the standard PN-EN 71, apply guidelines of the producer in relation to distances and methods of fastening individual elements