MONTAGEANLEITUNG
NOTICE DE MONTAGE
ASSEMBLY INSTRUCTION
ISTRUZIONE DI MONTAGGIO

1

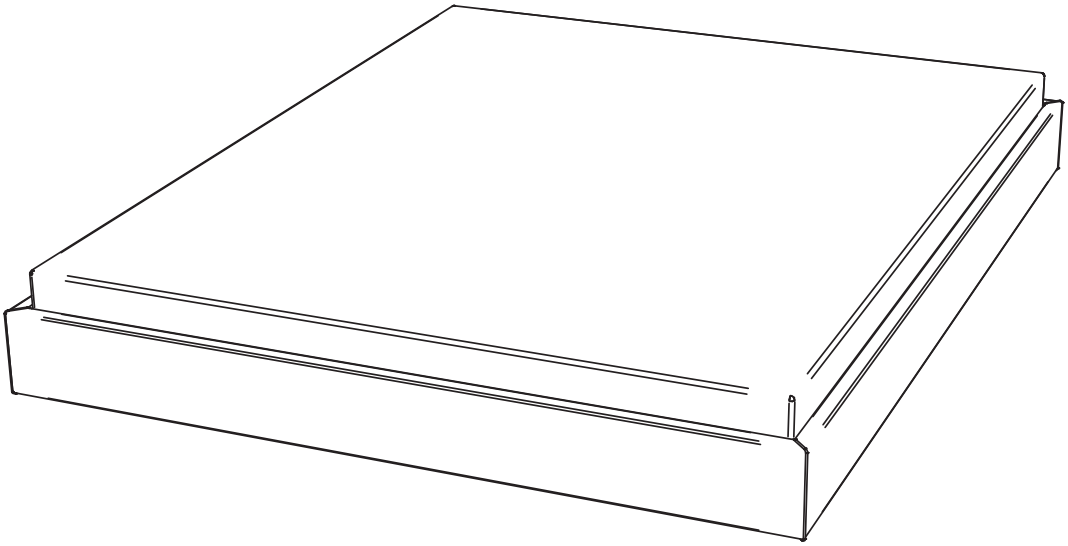

Zur Montage des Hasena-Bettes sind die Beschläge im Rahmen- und Fusspaket.
Beginnen Sie mit der Montageanleitung 1

Pour l'assemblage du lit Hasena, utiliser la visserie dans le colis du cadre et celui des pieds.
Commencez avec la notice de montage 1

To assemble the Hasena bed the fittings are in the frame- and feet package.
Start with the assembly instruction 1

Per il montaggio dei letti Hasena troverete la ferramenta nel telaio e nel pacchetto piedi.
Cominciare con l'istruzione di montaggio 1

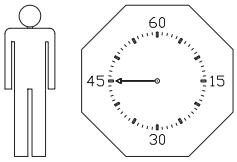

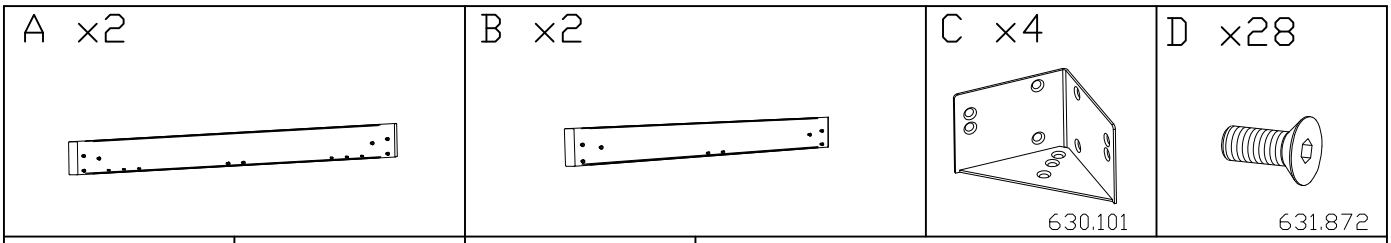

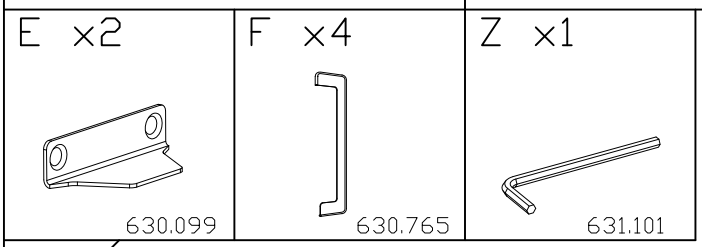

1.

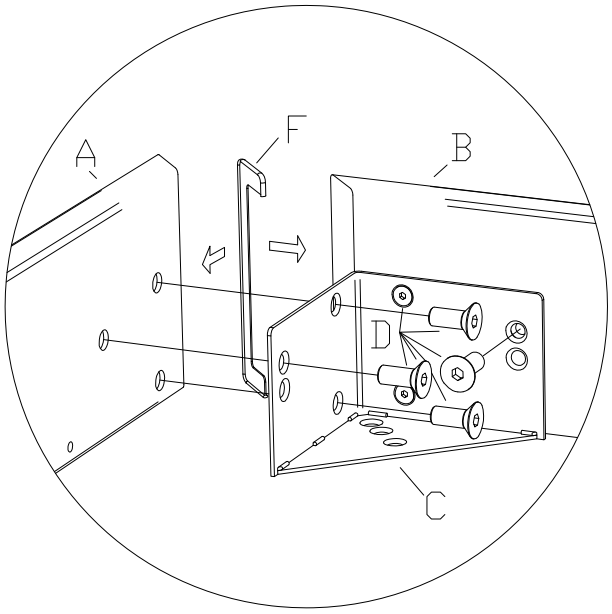

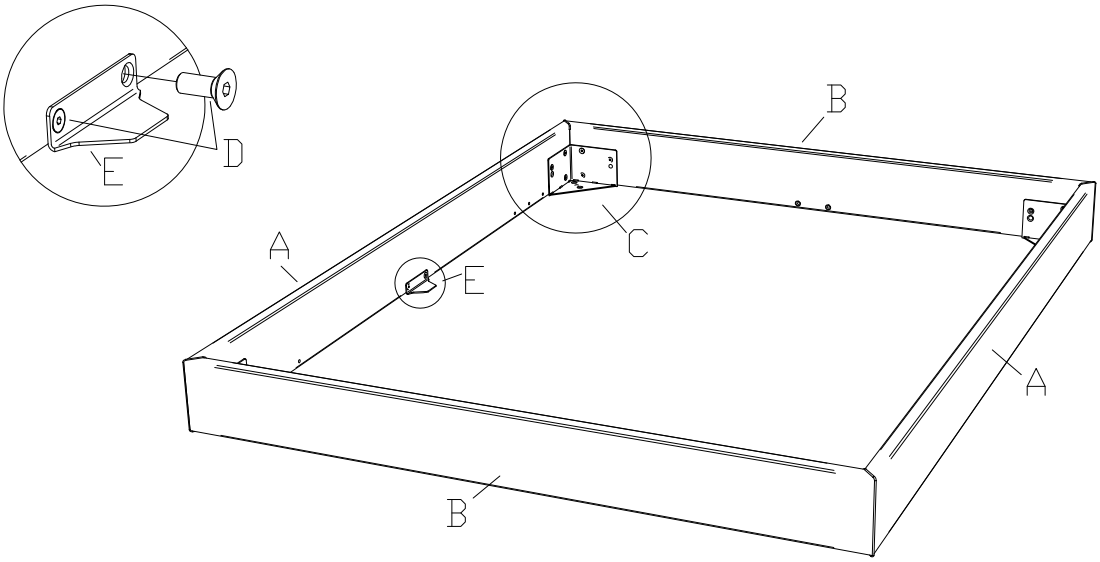

Fussmontage, siehe Montageanleitung (2)

Foot assembling, see assembly instruction (2)

Montage des pieds, voir notice de montage (2)

Fissaggio piedi, vedasi istruzioni di montaggio (2)

660.00393

swiss bed concept

MONTAGEANLEITUNG
NOTICE DE MONTAGE
ASSEMBLY INSTRUCTION
ISTRUZIONE DI MONTAGGIO

HASENA
the dream factory

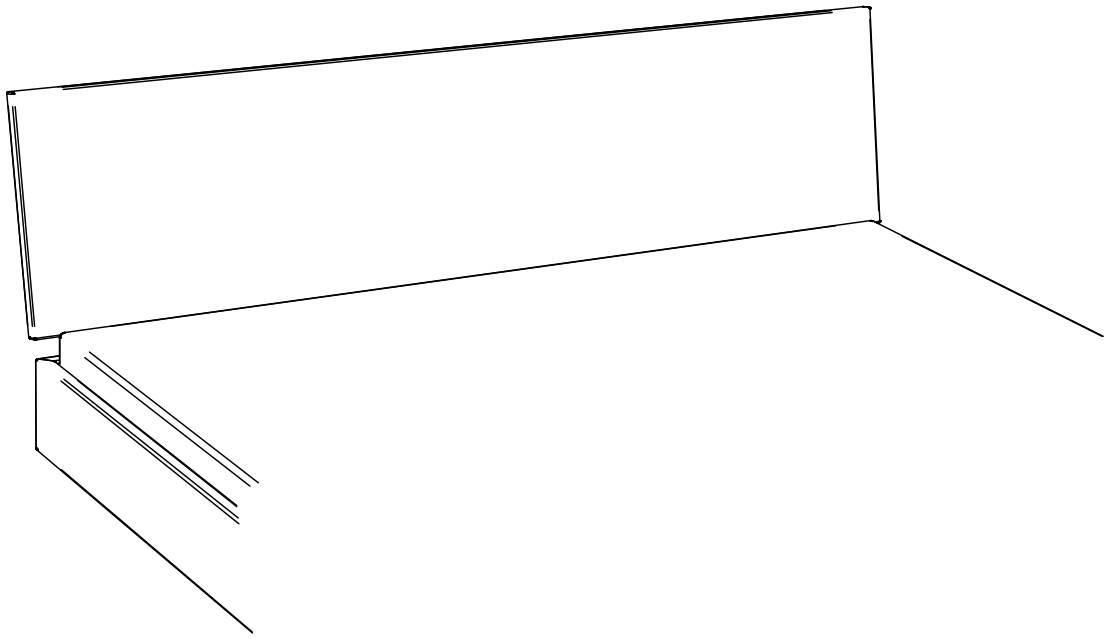

Benötigte Werkzeuge – Outils Nécessaires – Tools Required – Attrezzi Necessari

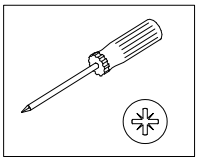

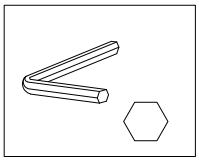

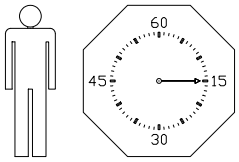

22.10.2019

660.00383

A ×1	B ×2	C ×4	D ×2	E ×2
	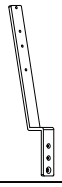 790.010	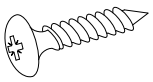 631.16500	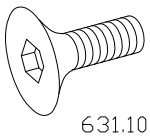 631.10600	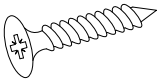 631.32100

1.

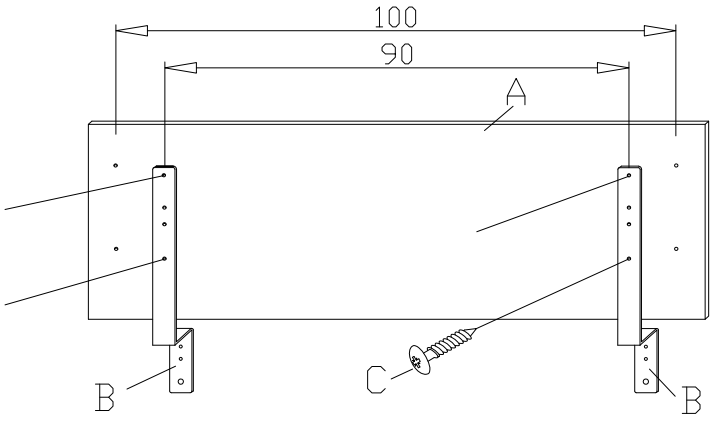

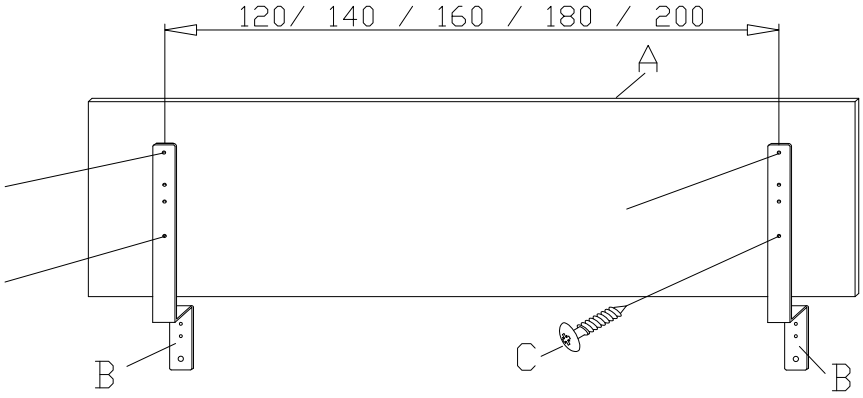

2.

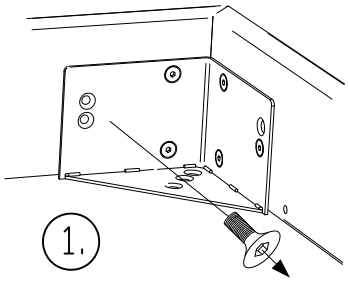

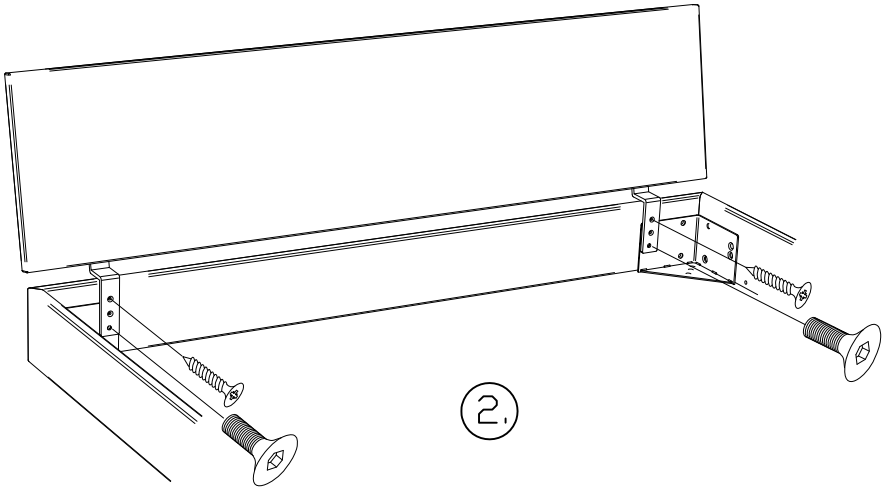

660.00383

2

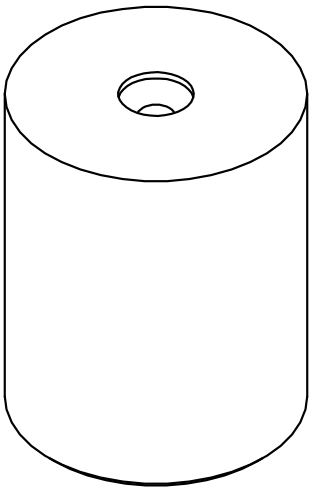

Zur Montage des Hasena-Bettes sind die Beschläge im Rahmen- und Fusspaket.
Beginnen Sie mit der Montageanleitung 1

Pour l'assemblage du lit Hasena, utiliser la visserie dans le colis du cadre et celui des pieds. Commencez avec la notice de montage 1

To assemble the Hasena bed the fittings are in the frame- and feet package.
Start with the assembly instruction 1

Per il montaggio dei letti Hasena troverete la ferramenta nel telaio e nel pacchetto piedi. Cominciare con l'istruzione di montaggio 1

H ×4	D ×4
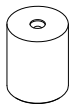	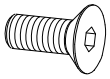 631.872

2.

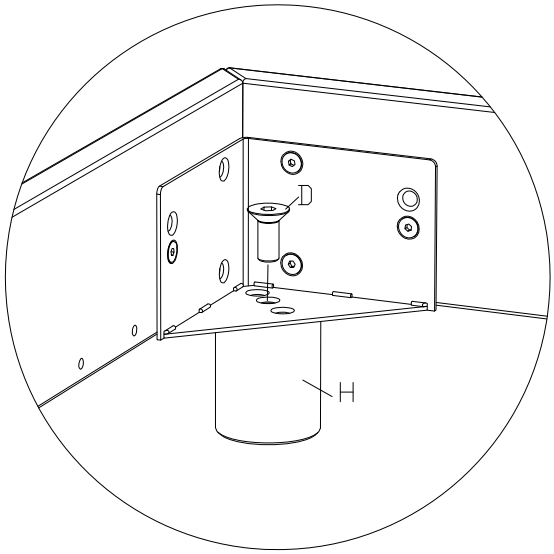

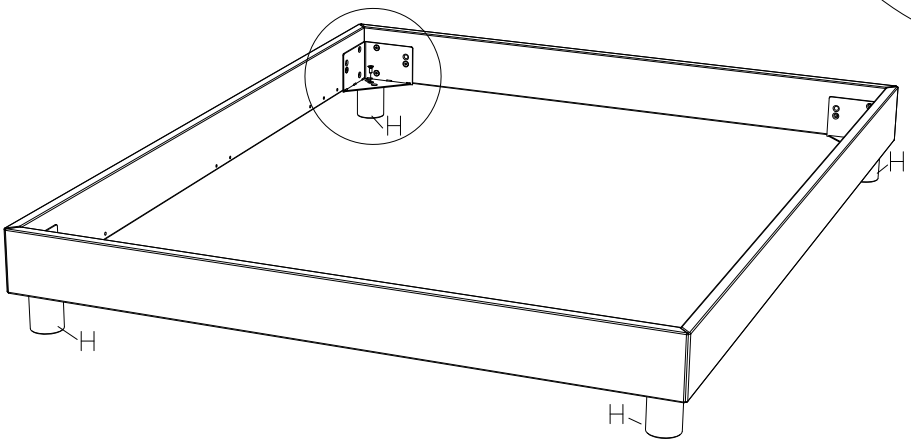

zusätzlich bei Breiten ab 160cm
additional for widths from 160cm
à partir des dimensions 160cm
a partire della misura 160cm

L ×2	×2	D ×6	M ×2
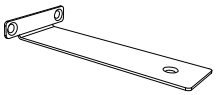 790.023	20cm	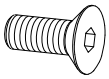 631.872	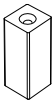 10cm

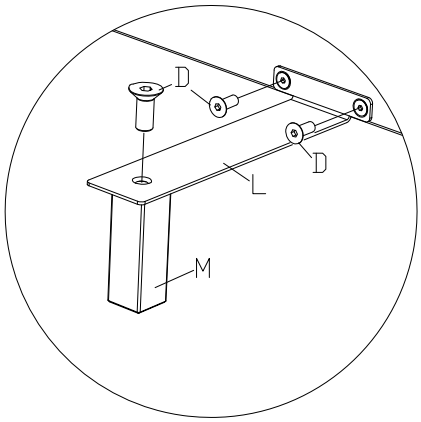

Bei Boxspring Betten entfällt dieser Montageschritt
This assembling step is not applicable by Boxspring beds.
Ignorer cette etape pour les lits Boxspring
Saltare questa fase di montaggio per I letti Boxspring

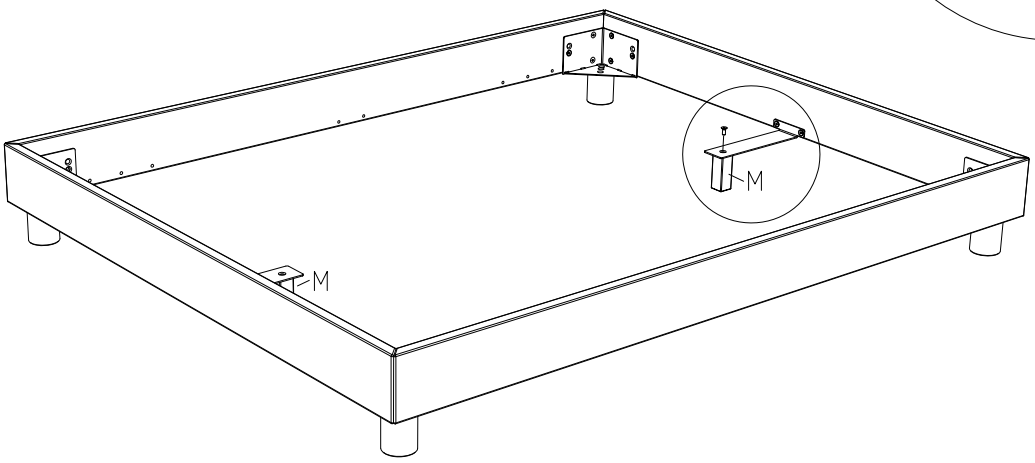

660.00210