swiss bed concept

MONTAGEANLEITUNG
NOTICE DE MONTAGE
ASSEMBLY INSTRUCTION
ISTRUZIONE DI MONTAGGIO

HASENA
the dream factory

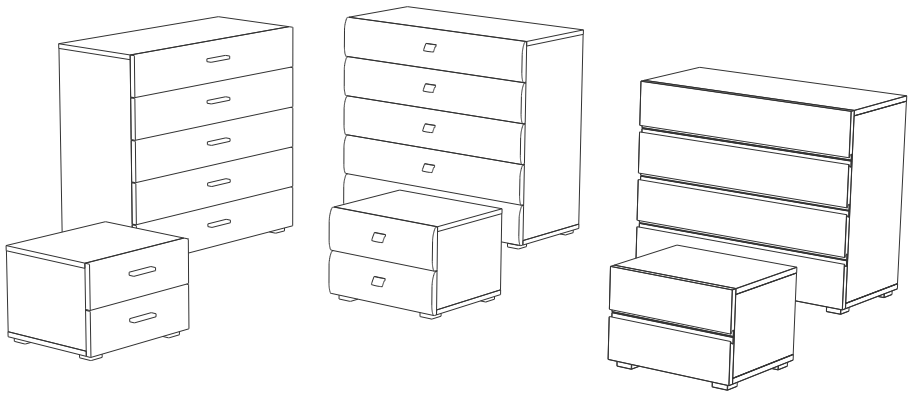

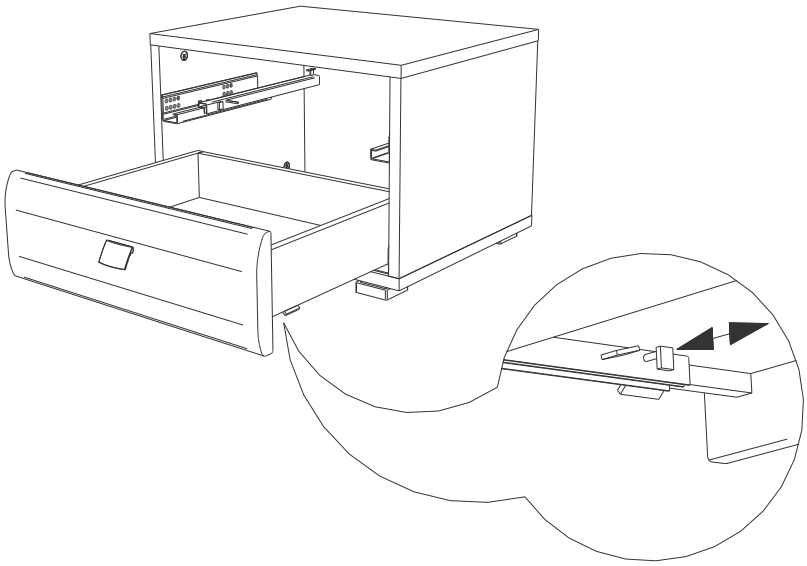

Für ein gleichmässiges Fugenbild ist ein werkzeugloser Höhenausgleich bis zu 2.5mm möglich.

For a evenly front optic there is a height adjustment up to 2.5mm (no tools required).

Pour une jointure régulière possibilité de régler jusqu'à 2,5 mm en hauteur sans outil.
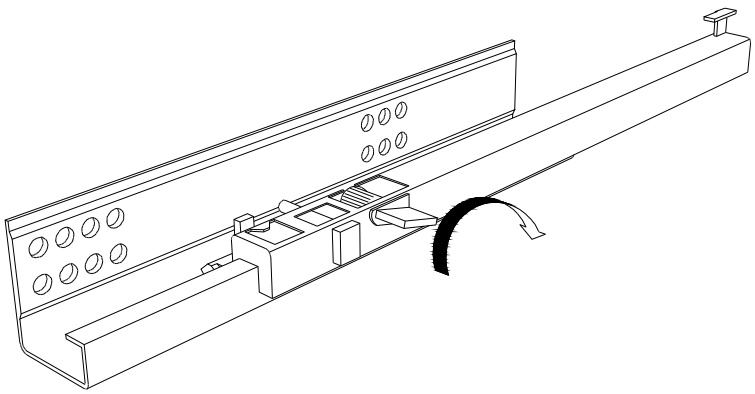
Per una ottica uguale delle giunture c'é la possibilita di regolare il fronte fino a 2.5 mm (senza strumenti)