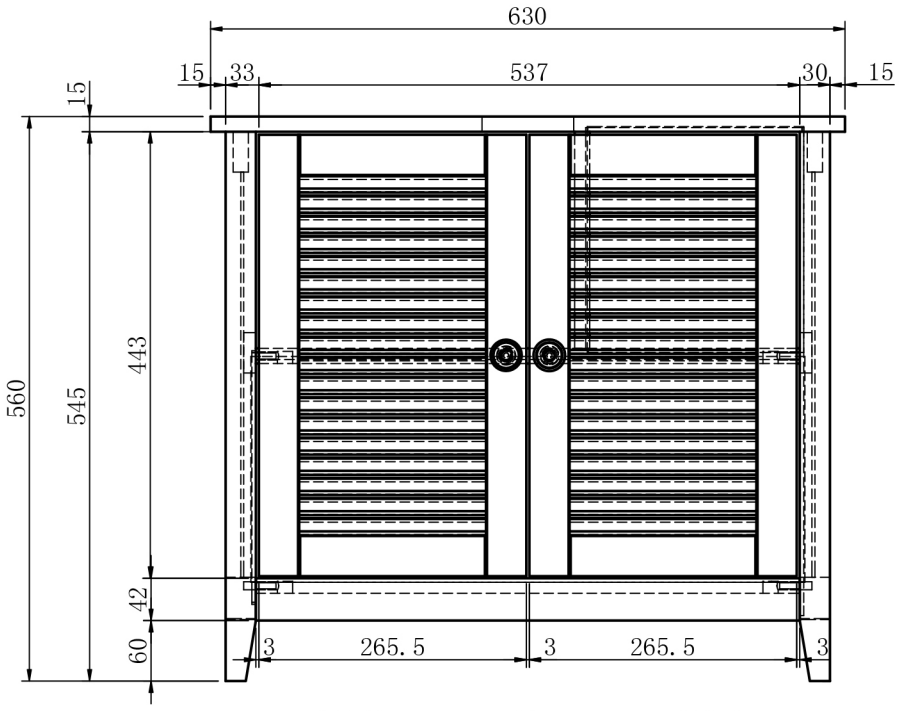
630
15
33
537
30
15
15
560
545
443
42
60
3
265.5
3
265.5
3

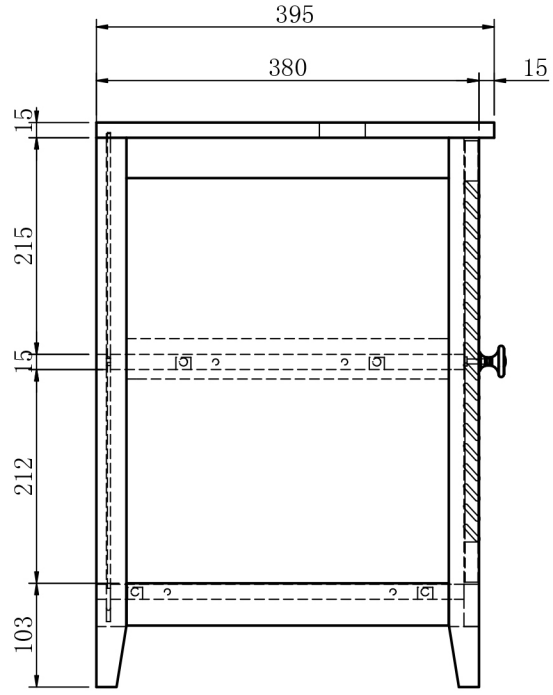
395
380
15
15
215
15
212
103

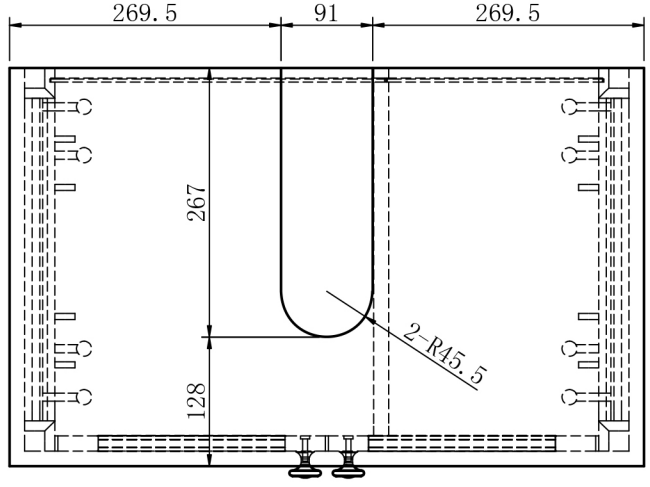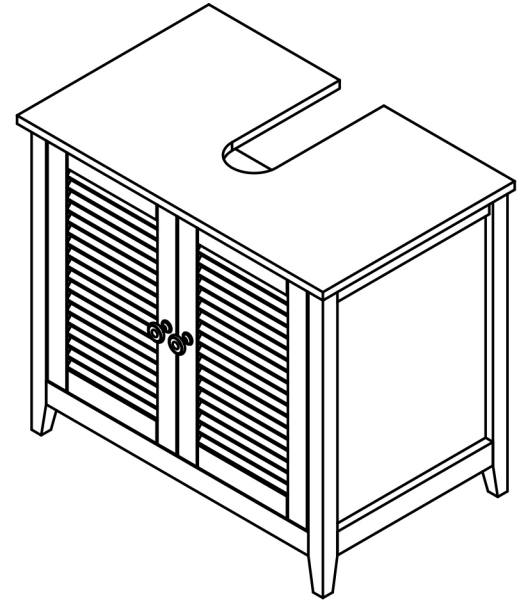
269.5
91
269.5
267
128
2-R45.5