**Wichtig:**
Vor Gebrauch sorgfältig durchlesen/ Montageanleitung für späteres Nachlesen aufbewahren

**Important:**
Lisez attentivement/ conserver les instructions d'installation pour référence future avant utilisation

**Importante:**
lettura/conservare Istruzioni per l'installazione per riferimento futuro accuratamente prima dell'uso

**Important:**
Read carefully before assembling/keep and store Instruction for reference

# JASON

**Art. 4073.170.000.00**

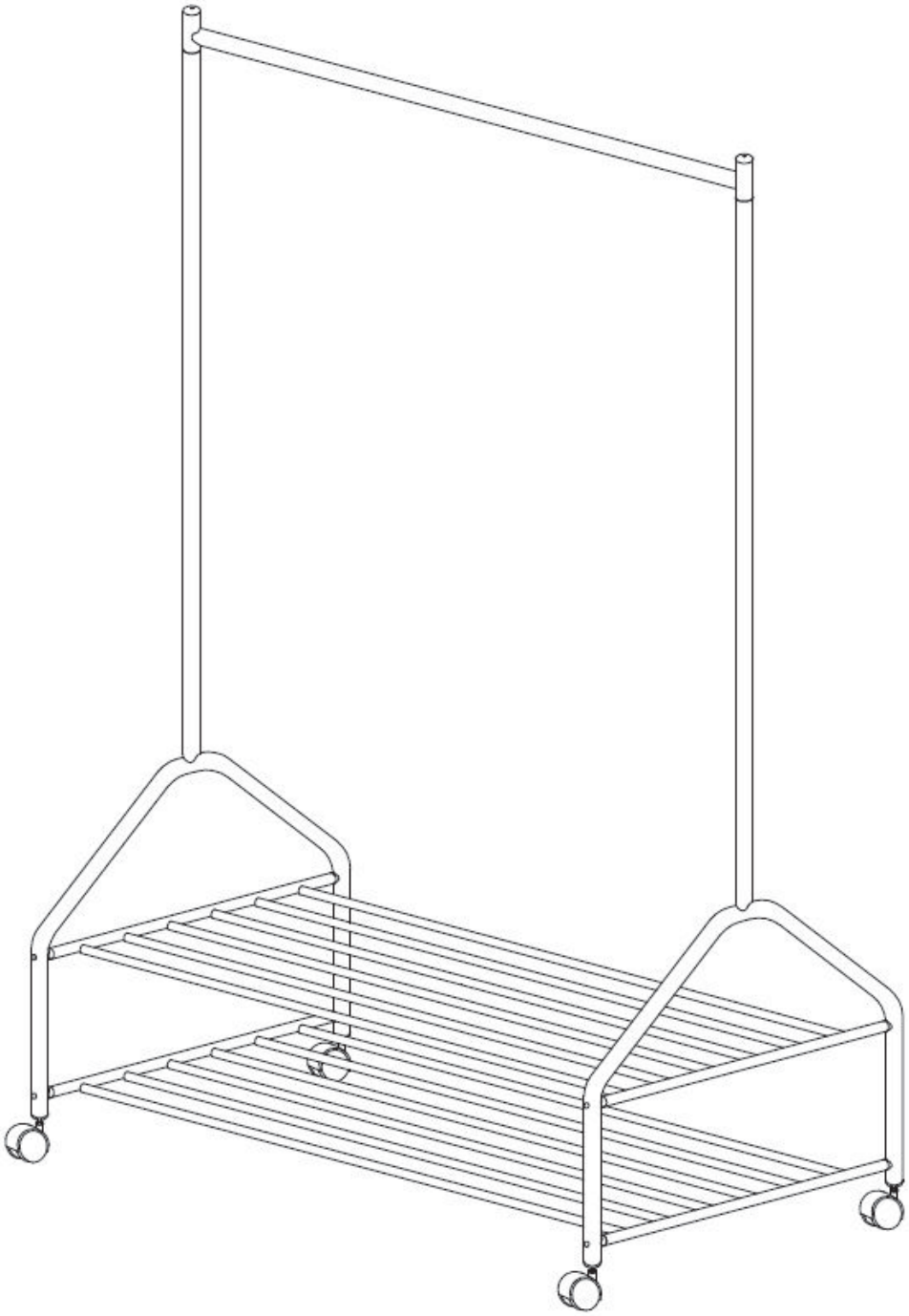

Version: 22.11.2023

## Warnhinweise

**Bestimmungsgemässer Gebrauch:**
Bitte achten Sie darauf, dass Ihre Möbel nur Ihrem Zweck gemäss verwendet werden. Für eine dauerhafte Funktionsfähigkeit, ist eine sachgerechte Nutzung und regelmässige Unterhaltspflege sehr wichtig.

## Mises en garde

**Utilisation conforme:**

Veuillez vous assurer que vos meubles sont utilisés uniquement pour leur usage prévu. Un entretien régulier et une utilisation conforme sont essentiels pour assurer un fonctionnement durable.

## Avvertenze

**Utilizzo per lo scopo previsto:**
assicuratevi che i vostri mobili siano utilizzati solo per lo scopo per cui sono stati realizzati. Per garantire il loro funzionamento nel tempo è importante utilizzarli correttamente e sottoporli regolarmente a cure manutentive.

## Warning notice

**Intended use:**

Please make sure that you only use your furniture for the purpose it was designed for. Correct use and regular maintenance are essential for ensuring your furniture remains in working order for the long-term.

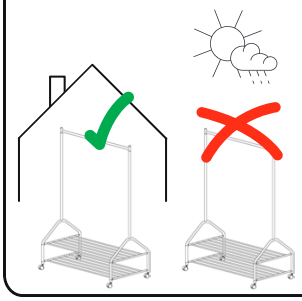

**Anwendung:**

Das von Ihnen erworbene Behältnismöbel eignet sich für den allgemeinen, privaten Wohnbereich. Es ist nicht für den Nass-, Aussen- oder gewerblichen Bereich geeignet.

**Usage:**

Le meuble de rangement que vous avez acheté convient pour l'habitat privé en général. Il ne convient pas pour l'extérieur, les milieux humides ou le domaine commercial.

**Impiego:**

il mobile contenitore acquistato è adatto per un utilizzo in generale, in ambiente domestico. Non è adatto per gli esterni, per l'esposizione alla pioggia o per ambienti commerciali.

**Area of use:**

The storage furniture you have purchased is suitable for use in general private living quarters. It is not suitable for areas that are wet, outside or used for commercial purposes.

**Max. Belastung:**

Rollgarderobe 10kg

**Charge max.:**

10kg Vestiaire à roulettes

**Carico max.:**

Guardaroba con rotelle 10kg

**Max. load:**

Clothes hanger trolley 10kg

**ACHTUNG**
**Verschluck- und Erstickungsgefahr:**
Kleinteile und Verpackungsmaterial können verschluckt werden.

Tüten und Folien sind kein Spielzeug! Bitte von Babys und Kleinkindern fernhalten! Nicht über den Kopf ziehen, Erstickungsgefahr!

**ATTENTION**
**Risque d'ingestion et d'étouffement:**
Les petites pièces et le matériel d'emballage peuvent être avalés.

Les sacs et films ne sont pas des jouets! Veuillez les tenir hors de portée des bébés et jeunes enfants! Ne pas mettre sur la tête, risque d'étouffement!

**ATTENZIONE**
**Pericolo di ingestione e soffocamento:**
piccole parti e materiale di imballaggio possono essere ingerite.

Sacchetti e pellicole non sono un giocattolo! Tenere lontano dalla portata dei neonati e dei bambini piccoli! Non metterli in testa, pericolo di soffocamento!

**CAUTION**
**Risk of swallowing and choking:**
Small parts and packaging material may be swallowed.

Bags and film coverings are not toys! Please keep away from babies and small children! Do not put them over your head, risk of suffocation!

## Warnhinweise

## Mises en garde

## Avvertenze

## Warning notice

**ACHTUNG, Verletzungsgefahr:** Kleinkinder dürfen sich nicht im Montage-Bereich aufhalten und an Möbeln hochziehen oder hinaufklettern.

**ATTENTION, risque de blessures:** Les jeunes enfants ne peuvent pas se tenir dans la zone de montage ni tirer ou grimper sur des meubles.

**ATTENZIONE, pericolo di lesioni:** tenere i bambini lontano dal luogo di montaggio e evitare che si appendano o arrampichino sul mobile.

**CAUTION, risk of injury:** Small children must keep away from the assembly area. They must refrain from climbing up on the furniture.

**Altersfreigabe:** Nicht für Kinder unter drei Jahren geeignet.

**Age minimum:** Ne convient pour les enfants de moins de trois ans.

**Limite di età:** non adatto per bambini sotto i tre anni.

**Age restriction:** Not suitable for children under three.

## 1.

## Montage-hinweise

## Instructions de montage

## Istruzioni di montaggio

## Assembly information

**Personen:**
Für die Montage erforderliche Anzahl Personen.

**Personnes:**
Nombre de personnes nécessaires au montage.

**Persone:**
numero di persone necessarie per il montaggio.

**People:**
Number of people required for the assembly.

**Montagerichtzeit:**
Ungefähre Zeit in Stunden.

**Durée indicative du montage:**
Durée approximative en heures.

**Tempo di montaggio:**
tempo in ore approssimativo.

**Assembly time:**
Approximate time in hours.

**Benötigtes Werkzeug:** **Outils nécessaires:** **Attrezzi necessari:** **Tools required:**

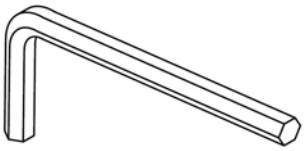

**Bau-/Kleinteile:** **Éléments/pièces:** **Componenti/ piccoli pezzi:** **Components/ small parts:**

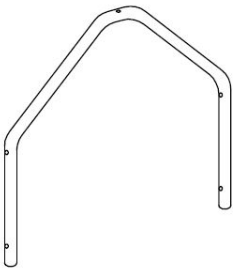

1 X2

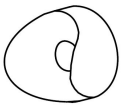

A X8

B X10

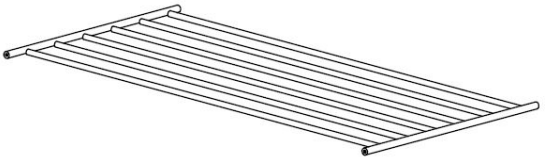

2 X2

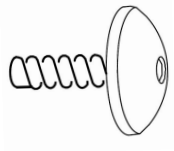

C X2



3 X2

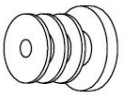

D X4

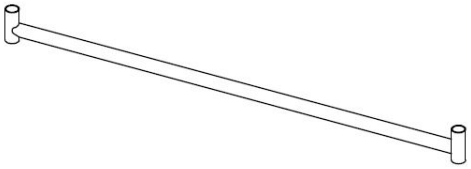

4 X1

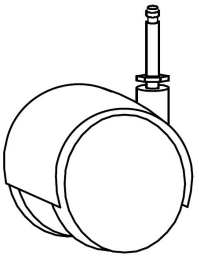

E X4

1

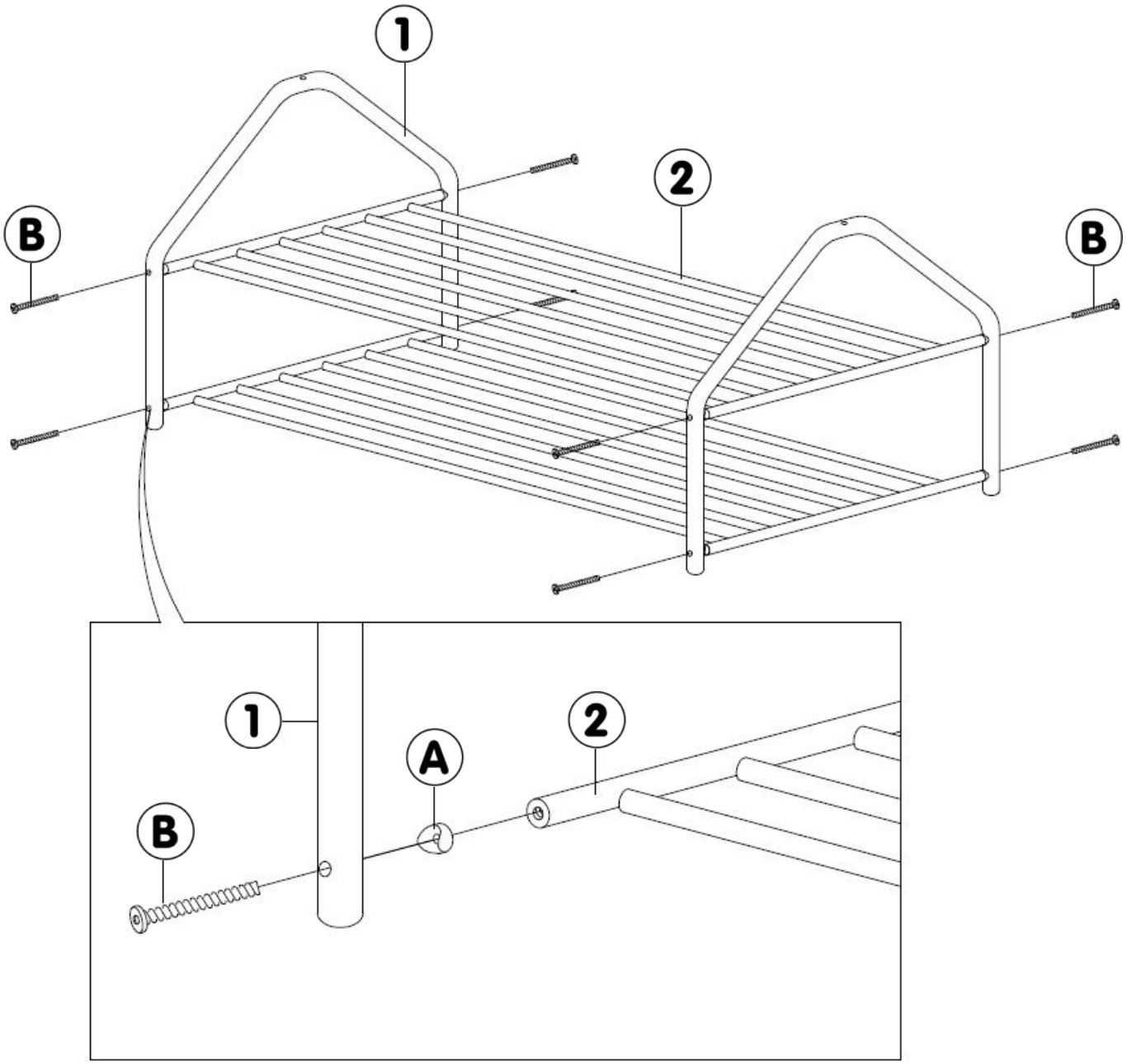

**2**

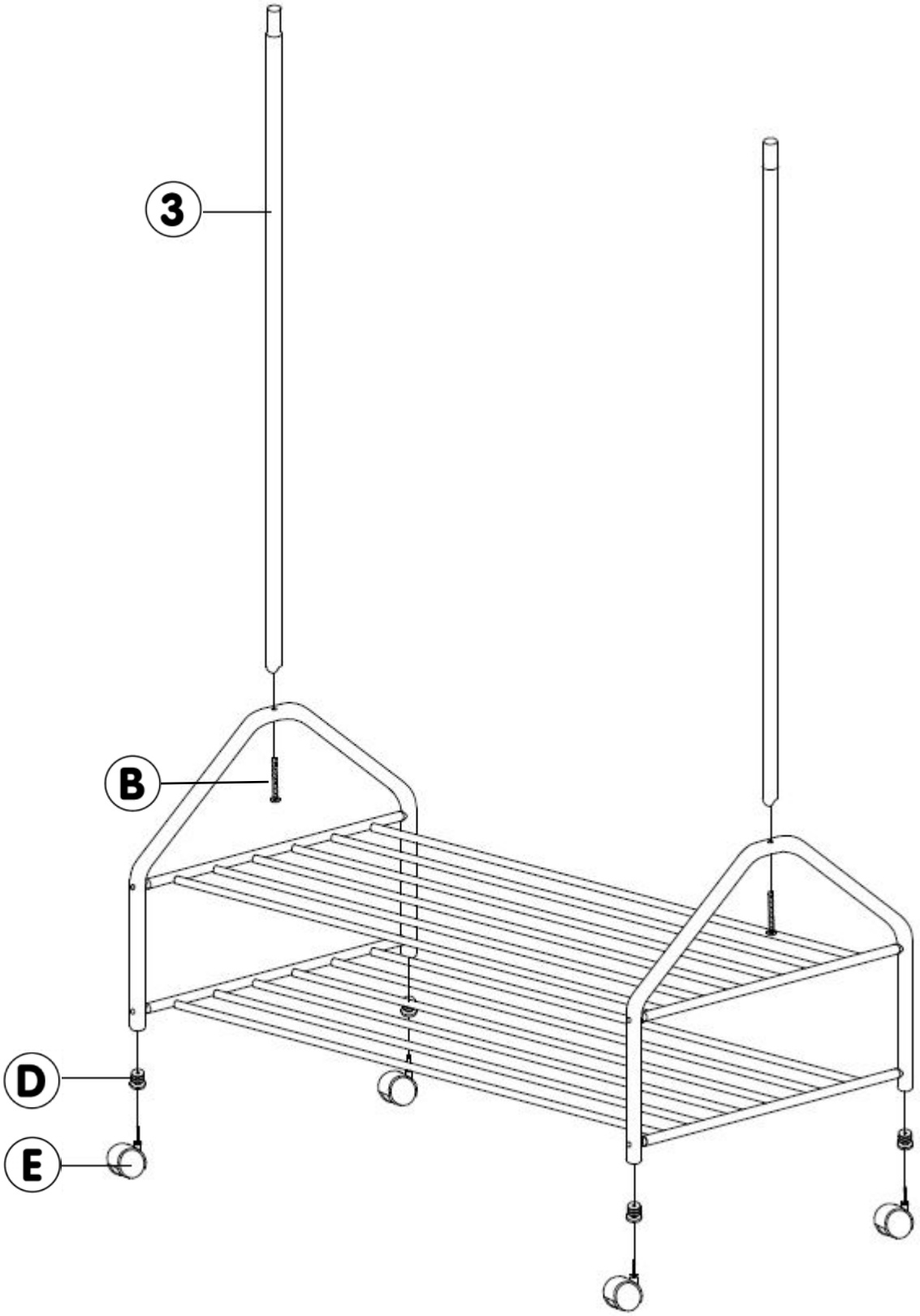

**3**

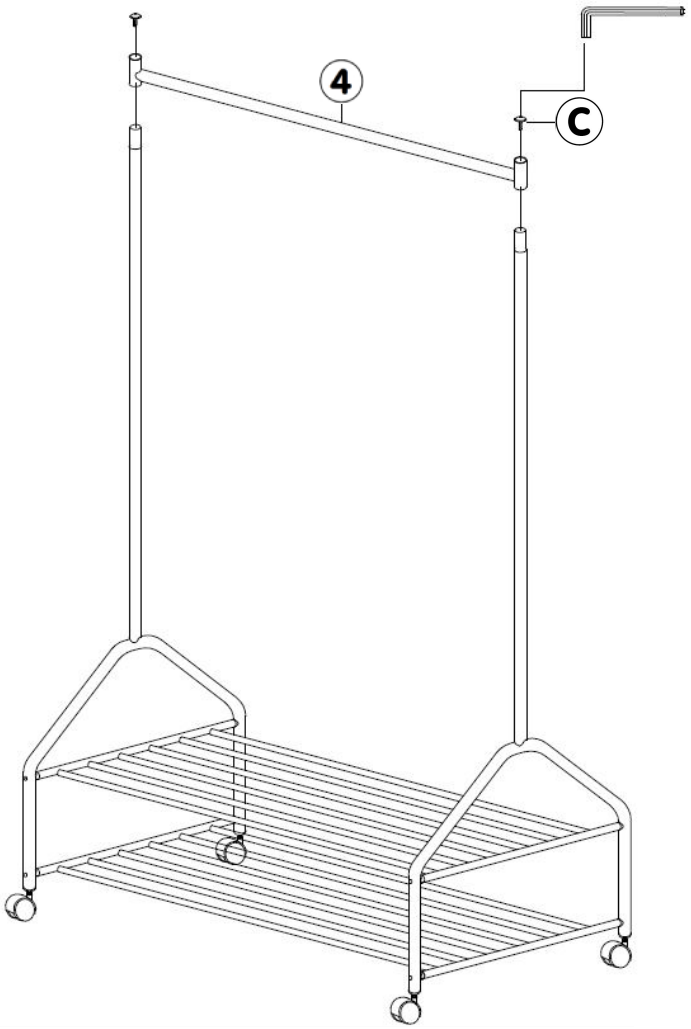


**4**

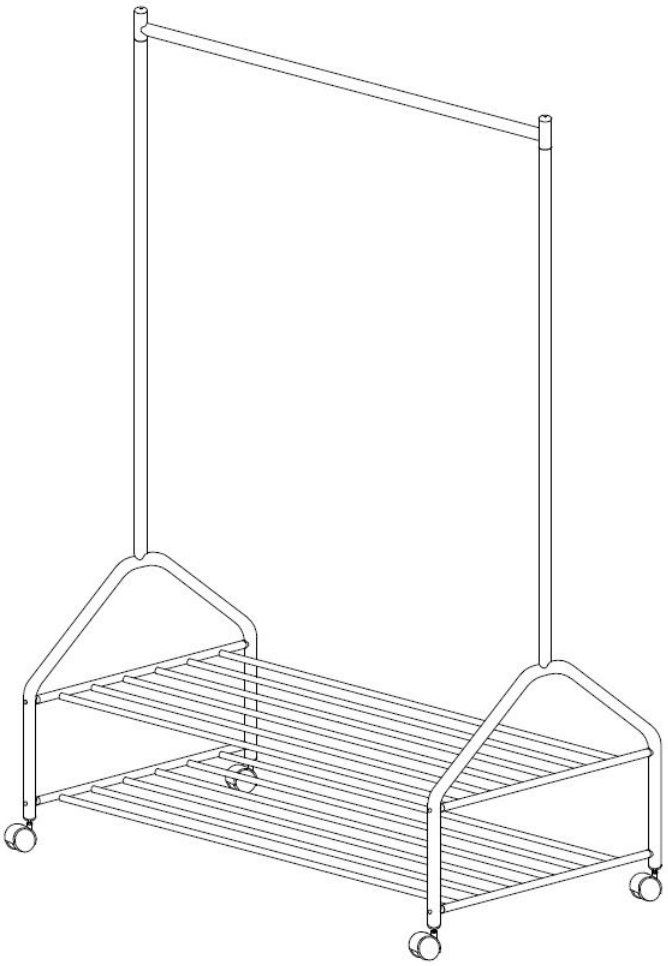

## 3.

### Wartung

**Schrauben:**
Für einwandfreie, zuverlässige Funktion, Schrauben regelmässig nachziehen (z.B. halbjährlich).

### Entretien

**Vis:**
Resserrer régulièrement les vis (p.ex. tous les 6 mois) pour assurer un fonctionnement sûr et correct.

### Manutenzione

**Viti:**
per garantire un funzionamento corretto e sicuro tirare regolarmente le viti (ad es. ogni sei mesi).

### Maintenance

**Screws:**
To keep your furniture in good working order, tighten the screws regularly (e.g. every six months).

## 4.

### Entsorgung

Entsorgungsservice:

Micasa bietet Ihnen einen Entsorgungsservice an. Weitere Informationen erhalten Sie unter

www.micasa.ch

Entsorgung:
Nicht mehr verwendete Möbel der fachgerechten Entsorgung übergeben. Wenden Sie sich an Ihre lokale Entsorgungsstelle.

### Élimination

Service d'élimination:

Micasa vous propose un service d'élimination. Vous trouverez des informations supplémentaires sur

www.micasa.ch

Élimination:
Veuillez remettre les meubles qui ne sont plus utilisés à une entreprise d'élimination. Adressez-vous à votre centre de collecte local.

### Smaltimento

Servizio di smaltimento:
Micasa vi offre un servizio di smaltimento. Ulteriori informazioni sono disponibili su

www.micasa.ch

Smaltimento:
i mobili dismessi devono essere conferiti presso i centri di raccolta rifiuti per il loro corretto smaltimento. Rivolgersi presso il centro di raccolta locale.

### Disposal

Disposal service:

Micasa offers a disposal service. For more information visit

www.micasa.ch

Disposal:
To correctly dispose of furniture that is no longer used, contact your local recycling centre.

## 5.

### Kontakt / Service

Fragen / Anregungen:
Wir sind gerne für Sie erreichbar:
Montag bis Freitag
08.00 bis 18.00 Uhr
Samstag
08.30 bis 16.30 Uhr
Tel. 0800 840 848

### Contact / service

Questions / suggestions:
Nous sommes à votre disposition:
Lundi - vendredi
08h00 à 18h00
Samedi
08h30 à 16h30
Tél. 0800 840 848

### Contatto / servizio

Domande / suggerimenti:
siamo a vostra disposizione:
lunedì - venerdì
dalle 08.00 alle 18.00
sabato
dalle 08.30 alle 16.30
Tel. 0800 840 848

### Contact / service

Questions / Suggestions
Please contact us. Our opening times are:
Monday - Friday
8.00 to 18.00
Saturday
8.30 to 16.30
Phone 0800 840 848

Ersatzteile:
Erhalten Sie direkt im Online-Shop von Migros-Service:

www.migros-service.ch

Pièces de rechange:
Vous les obtenez directement dans le magasin en ligne de Migros-Service:
www.migros-service.ch

Pezzi di ricambio:
sono disponibili direttamente sull'online-shop di Migros-Service:
www.migros-service.ch

Spare parts:
Available directly from the Migros-Service online shop:

www.migros-service.ch